Form No. 3456-762 Rev A

Bagrullebørstesæt (69 cm)

Klippeenheder med universaltrimmer i Reelmaster® 3100-D- eller 7000-D Edge-serien

Modelnr. 03242

Monteringsvejledning

Dette produkt overholder alle relevante EU-direktiver. Få yderligere oplysninger i inkorporeringserklæringen bagest i denne udgivelse.

Montering

Løsdele

Brug skemaet herunder til at kontrollere, at alle dele er blevet leveret.

Fremgangsmåde	Beskrivelse	Antal	Anvendelse
1	Kræver ingen dele	–	Fastlæggelse af rullebørstens og knivcylindermotorens position.
2	Rullebørsteenhed	1	Montering af sættet.
	Låsering	1	
	Venstre remskærm/pladekonstruktion	1	
	Smørenippel (90°)	1	
	Bolt (5/16 x ½ tomme)	2	
	Drivremskive	2	
	Flangehovedbolt	1	
	Rem	1	
	Afstandsskive (krævet for remjustering)	1	
3	Børste til høj klippehøjde (ekstraudstyr)	—	Montering af børste til høj klippehøjde – ved klippehøjder over 2,5 cm.

Bemærk: Klippeenhedens venstre og højre side er som set bagfra klippeenheden.

Vigtigt: **Bagrullebørstesættet må kun bruges ved klipning inden for en klippehøjde på 6 til 25 mm. Brug børsten til høj klippehøjde, delnr. 115-0838 (til klippeenheder på 69 cm) ved klippehøjder over 2,5 til 5,1 cm. Se afsnittet om montering af børste til høj klippehøjde.**

Vigtigt: **Monter universaltrimmerdrevsættet, før du monterer bagrullebørstesættet.**

Du kan bruge bagrullebørstesættet, model 03242, på følgende modeller:

- Reelmaster 3100-klippeenhedsmodel 03188, 03189 og 03190
- Reelmaster 7000-klippeenhedsmodel 03721 og 03722

© 2022—The Toro® Company
8111 Lyndale Avenue South
Bloomington, MN 55420

Registrer dit produkt på www.Toro.com.

Oversættelse af original (DA)
Trykt i USA
Alle rettigheder forbeholdes

3456-762

1

Fastlæggelse af rullebørstens retning

Kræver ingen dele

Fremgangsmåde

Brug Figur 1 til at finde frem til rullebørsternes og knivcylindermotorernes placering på en Reelmaster 3100-D-maskine og Figur 2 på en Reelmaster 7000-D-maskine.

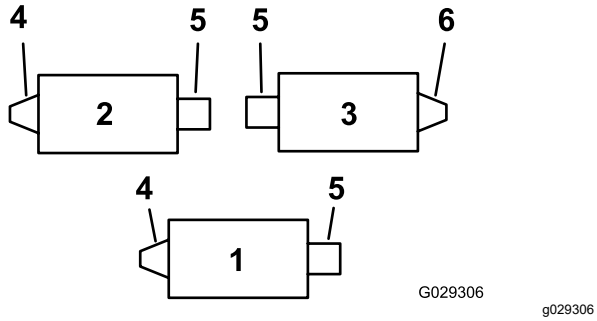

Figur 1

Reelmaster 3100-D

1. Klippeenhed nr. 1
2. Klippeenhed nr. 2
3. Klippeenhed nr. 3
4. Venstre rullebørstedrevenhed
5. Knivcylindermotor
6. Højre rullebørstedrevenhed

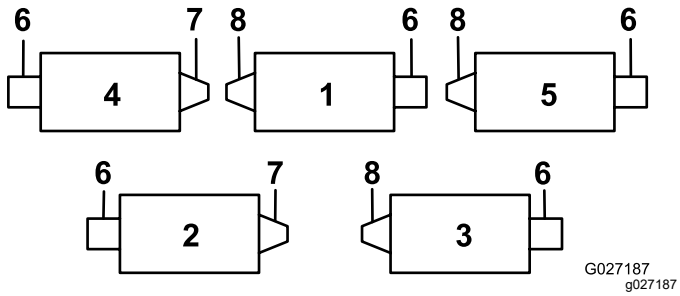

Figur 2

Reelmaster 7000-D

1. Klippeenhed nr. 1
2. Klippeenhed nr. 2
3. Klippeenhed nr. 3
4. Klippeenhed nr. 4
5. Klippeenhed nr. 5
6. Knivcylindermotor
7. Højre rullebørstedrevenhed
8. Venstre rullebørstedrevenhed

2

Montering af rullebørsten

Dele, der skal bruges til dette trin:

1	Rullebørsteenhed
1	Låsering
1	Venstre remskærm/pladekonstruktion
1	Smørenippel (90°)
2	Bolt (5/16 x ½ tomme)
2	Drivremskive
1	Flangehovedbolt
1	Rem
1	Afstandsskive (krævet for remjustering)

Klargøring af klippeenhederne

1. Parker maskinen på et plant underlag, og aktiver parkeringsbremsen.
2. Kontroller, at klippeenhederne er udkoblet.
3. Sluk motoren, og tag nøglen ud.
4. Fjern alle klippeenhederne fra maskinen.

   Vigtigt: **Kontroller, at klippeenheden har den ønskede klippehøjde og hældning. Foretag justeringer i overensstemmelse med *betjeningsvejledningen* om nødvendigt, før sættet monteres.**

Flytning af styreremskiveenheden (kun til drev i højre side)

Bemærk: Drev i højre side befinder sig på klippeenhed 3 på Reelmaster 3100 (Figur 1) og klippeenhed 2 og 4 på Reelmaster 7000 (Figur 2).

For bagrullebørstedrev i højre side (Figur 1 og Figur 2) skal styreremskiveenheden vendes, så den monteres i **højre ende** af klippeenheden (Figur 3) som følger:

1. Tag styreremskiveenheden af venstre ende af klippeenheden, og monter den i det nederste hul på børstepladen på klippeenhedens højre ende (Figur 3).

   Bemærk: Styreremskiven skal kunne dreje frit. Spænd ikke møtrikken for hårdt på styreremskivens bolt.
2. Fjern bræddebolten og møtrikken, og sæt dem i det øverste hul, hvor styreremskiveenheden sad før (Figur 3).

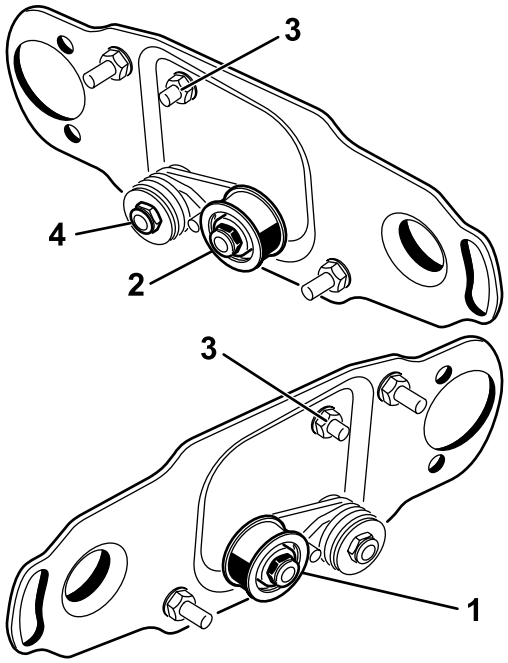

Figur 3

1. Montering af styreremskive for venstre ende af knivcylinderen (som medfølger i sættet)
2. Montering af styreremskive for højre ende af knivcylinderen
3. Bræddebolt og møtrik
4. Overspænd ikke denne låsemøtrik.

Afmontering af børstedækslets aftapningsprop.

Tag kun den nederste aftapningsprop ud (Figur 4) af børstedækslerne. Dette dræner fugt fra remområdet.

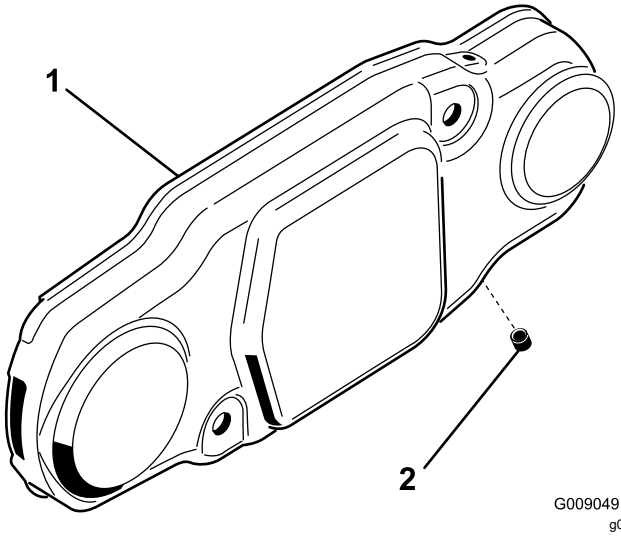

Figur 4

1. Børstedæksel
2. Nederste aftapningsprop

Montering af rullebørsteenheden

1. Fjern smøreniplen til rullen fra den side af klippeenheden, rullebørstehuset sidder på (Figur 6).

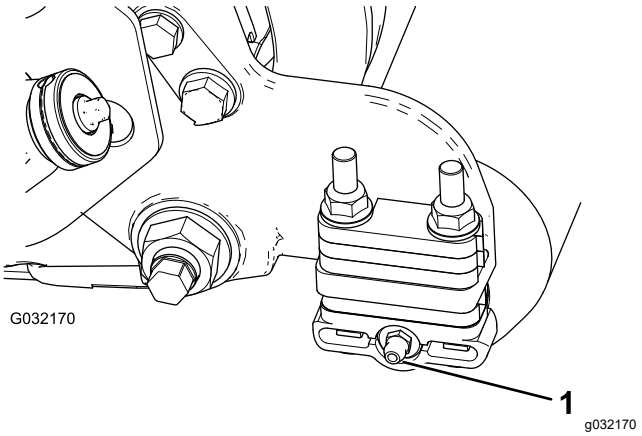

Figur 5

1. Smørenippel

2. Sæt 90°-smøreniplen på, så den vender bagud (Figur 5).

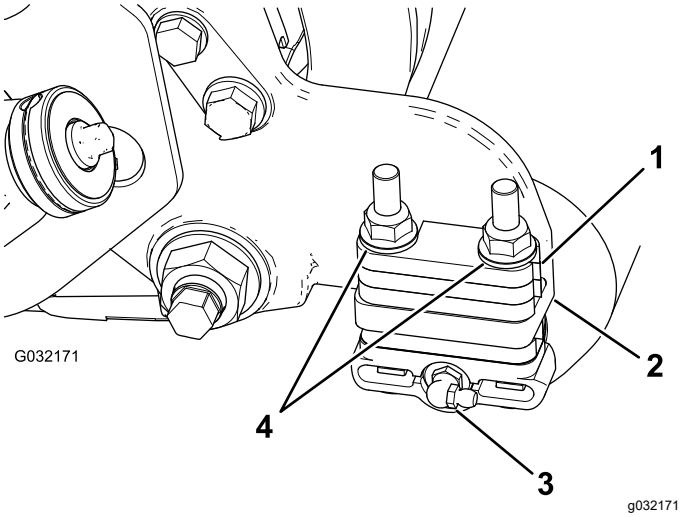

Figur 6

1. Afstandsstykke, 6 mm
2. Sidepladens monteringsflange
3. 90° smørenippel
4. Flangelåsemøtrikker (fjern)

3. Fjern de 2 flangelåsemøtrikker, der fastgør hver rulleholder til sidepladerne, **og alle 6 mm afstandsstykker, der er placeret på oversiden af sidepladens monteringsflange** (Figur 6).

   Bemærk: Boltene må ikke fjernes. Gem flangelåsemøtrikkerne til senere montering.

4. Placer venstre eller højre rullebørsteenheds monteringsbeslag på rullebeslagets bolte (Figur 7).

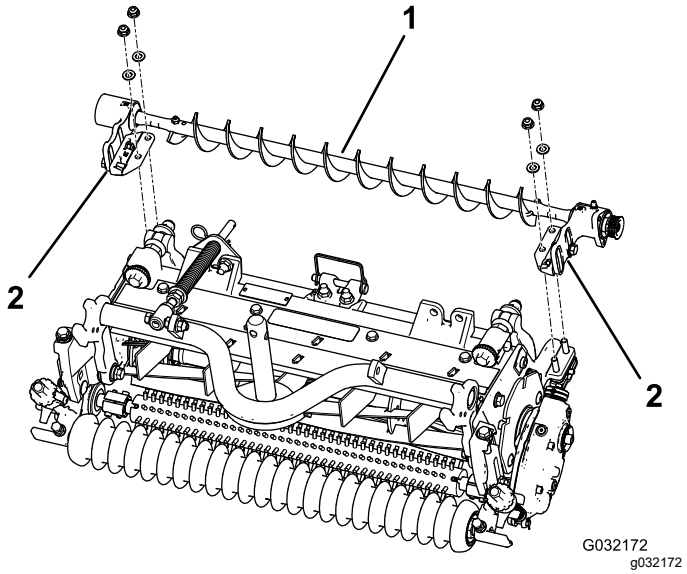

Figur 7

1. Venstre rullebørsteenhed
2. Rullebørstens monteringsbeslag

Vigtigt: **Fastgør rullebørsteenhedens monteringsbeslag direkte til oversiden på sidepladens monteringsflange på klippeenheden.** ***Sæt ikke afstandsstykker mellem rullebørstens monteringsbeslag og sidepladens monteringsflanger.*** **Gem de ekstra 6 mm afstandsstykker til evt. senere brug.**

5. Fastgør børsteenhedens monteringsbeslag på klippeenhedens sideplader med de møtrikker, der blev fjernet tidligere.

Montering af vægtene

Monter de rette vægte på klippeenhederne.

- **Kun til Reelmaster 3100-klippeenheder:**

  Se afsnittet om montering af vægtene i instruktionerne til univesaltrimmersættet til Reelmaster 3100 (model 03240) (Figur 8).

- **Kun til Reelmaster 7000-klippeenheder:**

  Bestil vægtsættet i model 03419 (Figur 9).

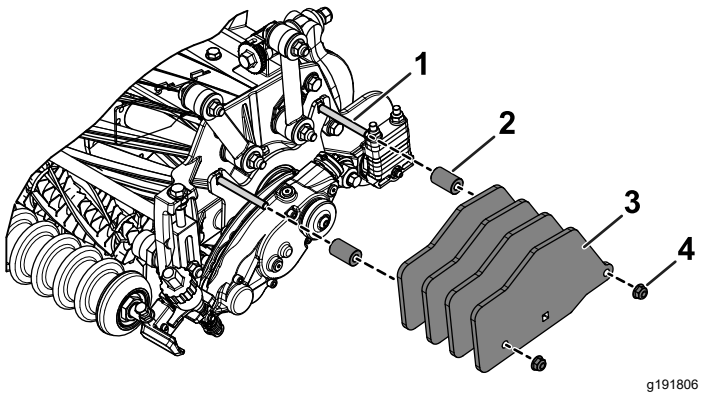

Figur 8

Vægt inkluderet i universaltrimmersættet til Reelmaster 3100 (model 03240)

1. Bræddebolte (5/16 x 3 tommer)
2. Afstandsbøsning
3. Vægt
4. Flangemøtrikker (5/16"), tilspænd til et moment på 20-26 N·m

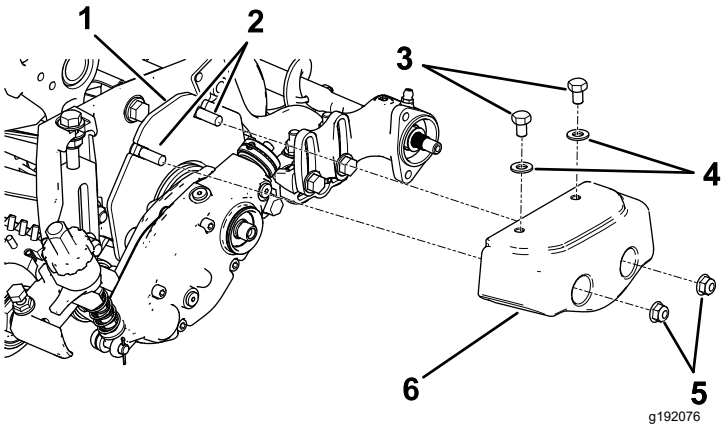

Figur 9

Vægtsæt (model 03419)

1. Vægtplade
2. Bræddebolte (5/16 x 2 tommer)
3. Bolte (5/16 x ½ tomme)
4. Spændeskiver (5/16")
5. Flangemøtrikker (5/16")
6. Vægt

Montering af rullebørstepladen

1. Skub hver pakning udad, indtil kanttætningerne er i let kontakt med hvert lejehus (Figur 10).

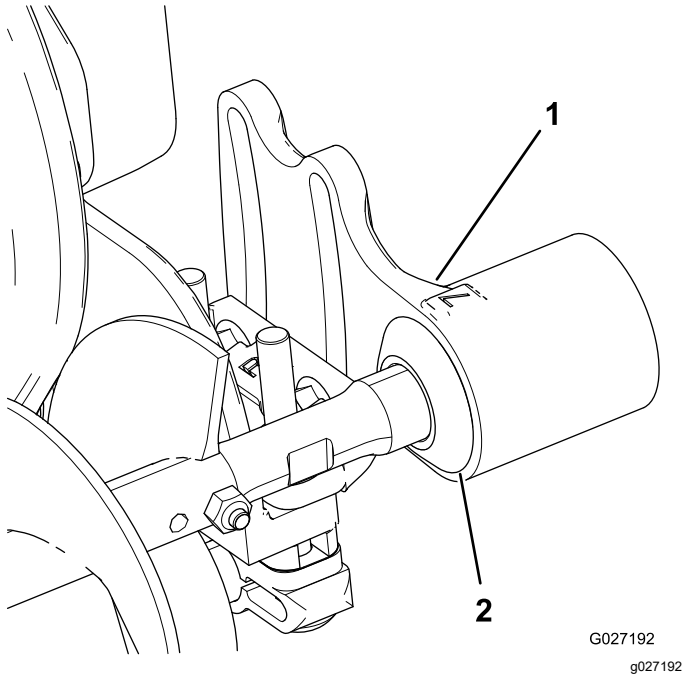

Figur 10

1. Lejehus
2. Pakning

2. Fjern og kasser både den sekskantede drivbolt, der fastgør støvdækslet, og selve støvdækslet.

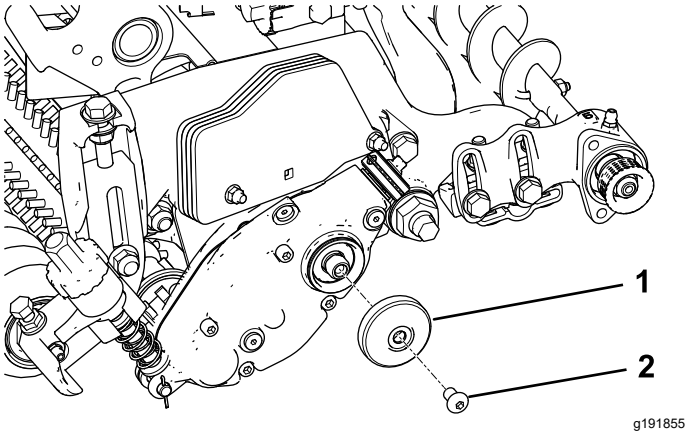

Figur 11

1. Støvdæksel
2. Sekskantet drivbolt

3. Monter venstre eller højre rullebørstes drejeplade (Figur 12).

   Bemærk: Sørg for, at styreremskiveenheden er monteret i bunden som vist i Figur 12.

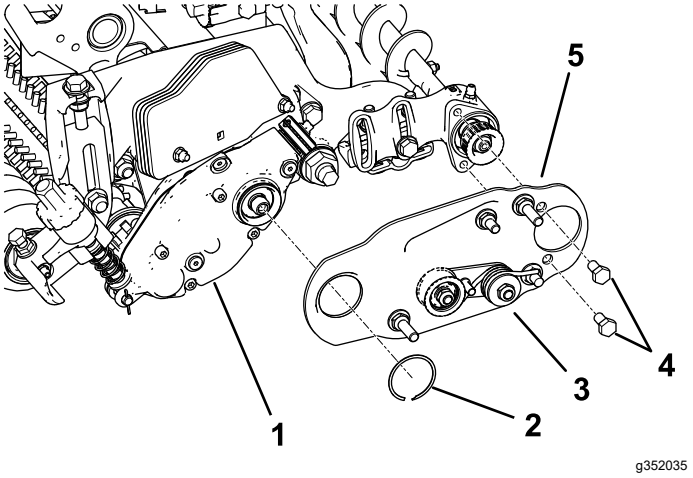

Figur 12

1. Universaltrimmer
2. Låsering
3. Styreremskiveenhed
4. Bolte
5. Rullebørstens drejepladesamling

4. Påfør (blå) gevindlåsemasse på de 2 bolte (5/16 x ½ tomme), og brug dem til at montere børstepladen på rullebørstens lejehus (Figur 12).

   Bemærk: Tilspænd boltene med et moment på 20 til 26 N·m.

5. Fastgør børstepladen på rullebørstehuset med låseringen (Figur 12).
6. Sørg for, at rullebørstepladen er parallel med klippeenhedens sideplade. Hvis den ikke er parallel, følges nedenstående vejledninger:
   A. Løsn de 2 flangelåsemøtrikker, der fastgør rullebørstens monteringsbeslag til klippeenhedens sideplade (Figur 13).
   B. Drej rullebørstens lejehus, indtil børstepladen bliver parallel med klippeenhedens sideplade (Figur 13).
   C. Stram de 2 flangelåsemøtrikker, der fastgør rullebørstens monteringsbeslag til klippeenhedens sideplade (Figur 13).

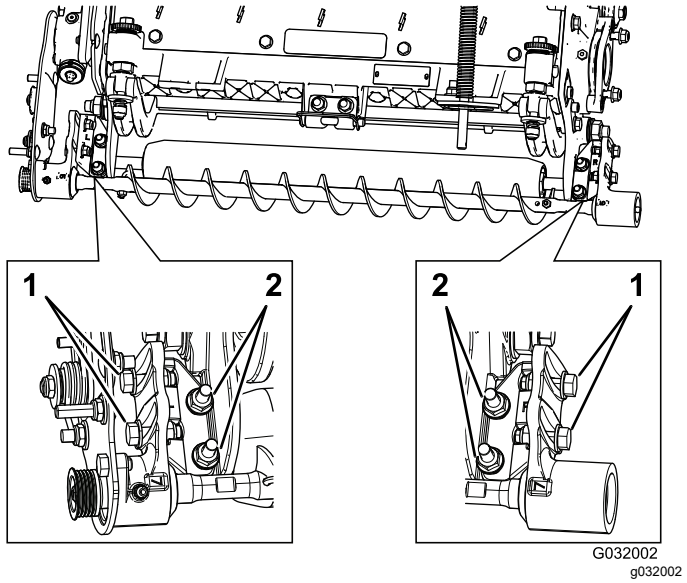

Figur 13

1. Løsn disse bolte for at placere rullebørsten.
2. Løsn disse møtrikker for at gøre rullebørstepladen parallel.

Placering af rullebørsten

1. Løsn de to bolte, der fastgør hvert af rullebørstens lejehuse til rullebørstens monteringsbeslag (Figur 13).

   Bemærk: Boltene leveres løsnet fra fabrikken.

2. Placer rullebørsten, så den er i let kontakt med eller hviler på bagrullen (Figur 14).

   Vigtigt: **Rullebørstens aksel må ikke berøre klippeenhedens sideplade.**

   Vigtigt: **Kraftig børstekontakt på rullen medfører tidlig slid på børsten.**

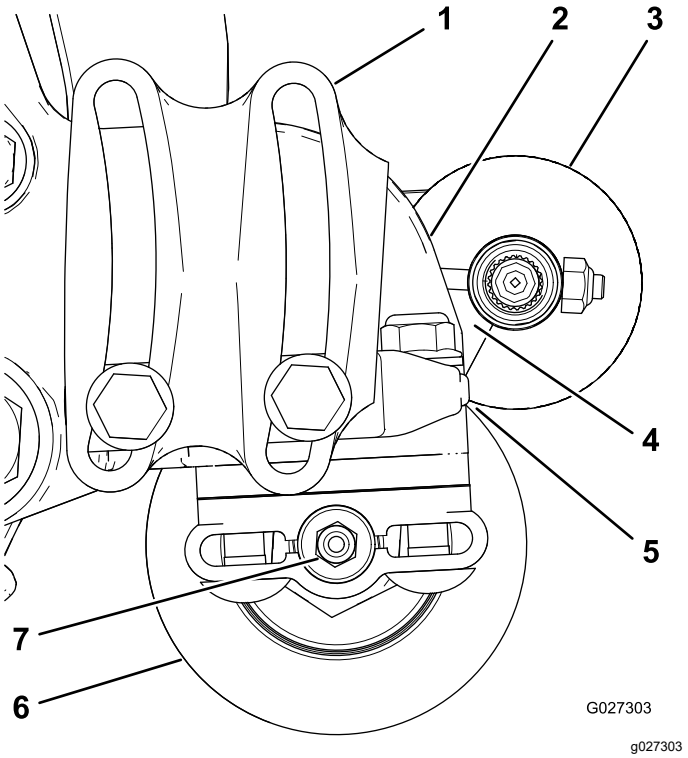

Figur 14

1. Lejehus (visse dele vises ikke)
2. Sideplade
3. Rullebørste
4. Sørg for, at der er afstand her.
5. Let kontakt
6. Bagrulle
7. Smørenippel

   Bemærk: Rullebørsteakslen skal være parallel med bagrullen.

   Vigtigt: **Placer begge rullebørstelejehuse, så de er parallelle med jorden, for at sikre, at der er afstand til bagrullens smørenippel.**

3. Stram de 2 bolte, der fastgør hvert af rullebørstens lejehuse til rullebørstens monteringsbeslag.

Montering af drivremskiven

1. Indspænd knivcylinderen inden montering af remskiven. Se Indspænding af knivcylinderen med henblik på montering af gevindindsatser (side 13).
2. Monter drivremskiven på trimmerakslen (Figur 15).

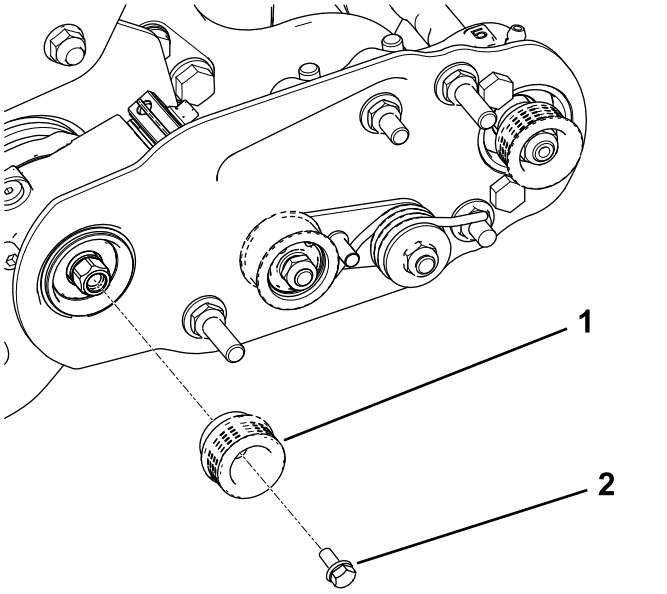

Figur 15

1. Drivremskive
2. Flangehovedbolt – tilspænd til 20 til 26 N·m

3. Påfør (blå) gevindlåsemasse på flangehovedbolten, og brug bolten til at fastgøre remskiven på drivakslen. Se Figur 15.

   Bemærk: Tilspænd bolten til et moment på 20 til 26 N·m.

   Vigtigt: **Hvis du ikke spænder bolten korrekt, vil den løsne sig.**

Montering af remmen

1. Monter remmen på remskiverne, som følger:
   - Sæt remmen rundt om **drivremskiven** og derefter over toppen af styreremskiven (Figur 16).

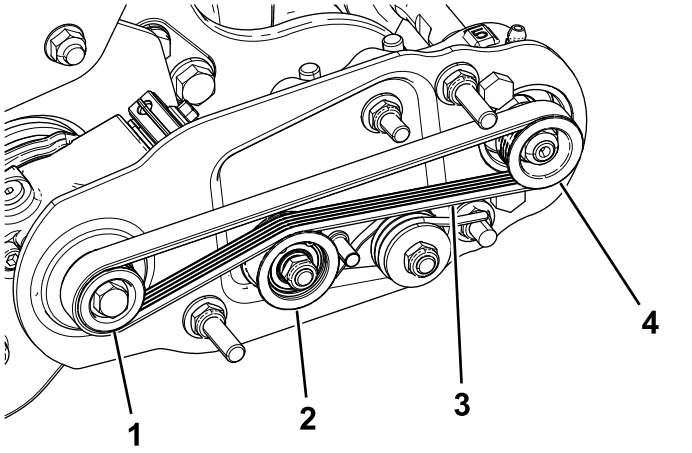

Figur 16

1. Drivremskive
2. Styreremskiveenhed
3. Rem
4. Drevet remskive

   - Start remmen på den **drevne** remskive (Figur 17).
   - Brug en topnøgleindsats (9/16 tomme) til at dreje børsteenheden og lempe remmen op på den drevne remskive (Figur 17).

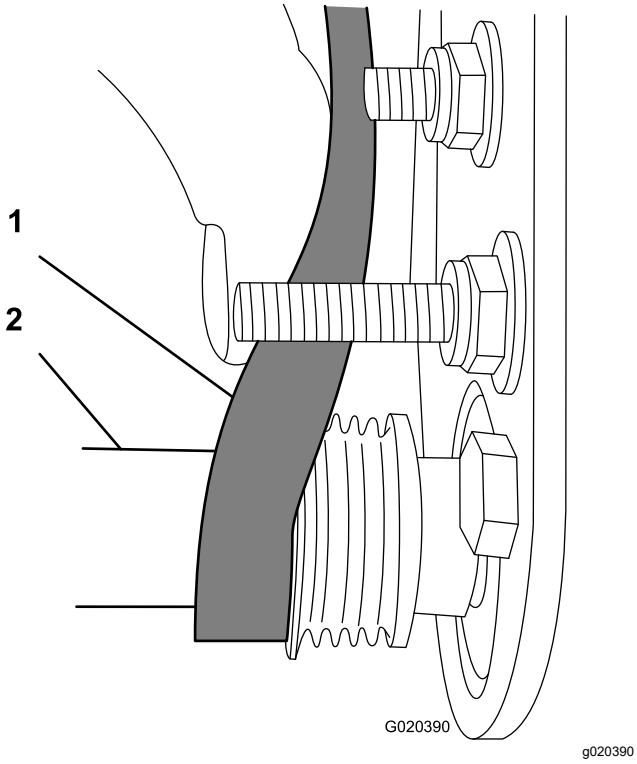

Figur 17

1. Rem
2. Topnøgleindsats (9/16 tomme)

Vigtigt: **Kontroller, at ribberne på remmen sidder korrekt i rillerne i hver remskive, og at remmen er i midten af styreremskiven.**

2. Skub styreremskiven ned for at sikre, at styreremskiveenheden kan dreje frit.

Afslutning af monteringen

1. Kontroller remmens og remskivernes tilretning på følgende måde:

   Bemærk: Remmen skal være korrekt tilspændt, før tilretningen kontrolleres.

   - Læg et retholt langs den yderste overflade af **drivremskiven** (Figur 18). Læg **ikke** retholtet hen over både drivremskiven og den drevne remskive.
   - Tilretningen af de yderste overflader af drivremskiven og den drevne remskive skal være inden for 0,76 mm.
   - Hvis remskiverne ikke flugter, skal du se Kontrol og tilretning af remskivejusteringen (side 11).
   - Hvis remskiverne flugter, gennemføres monteringen.
   - Brug **ikke** styreremskiven til at kontrollere tilretningen.

   Vigtigt: **Remmen kan blive udtjent for hurtigt, hvis remskiverne ikke er rettet rigtigt ind.**

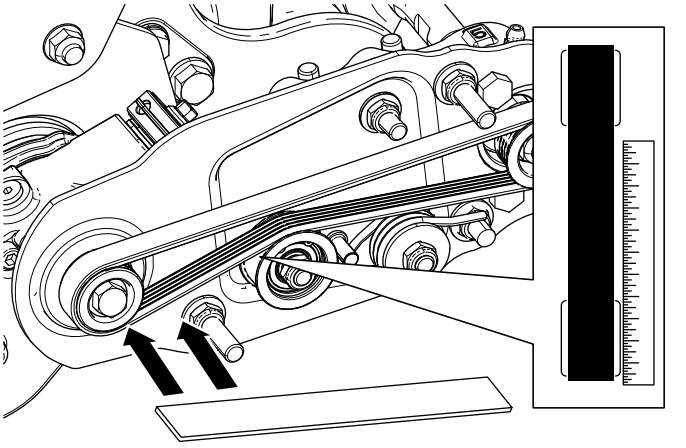

Figur 18

2. Skub remskærmen op på monteringsboltene, og fastgør skærmen med 2 flangemøtrikker (Figur 19).

   Vigtigt: **Spænd ikke møtrikkerne for meget, da dette kan beskadige skærmen.**

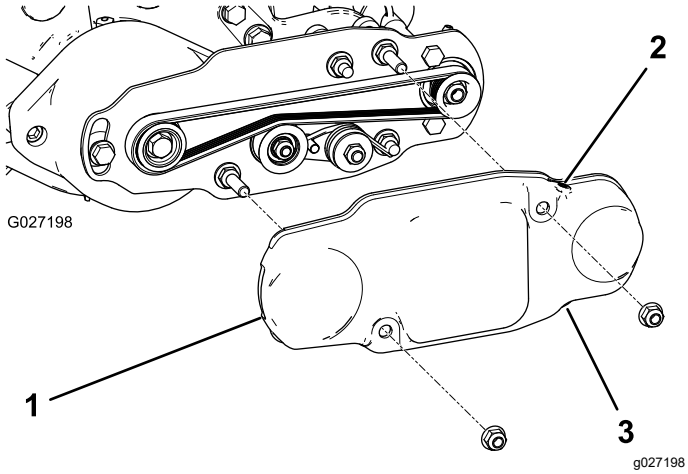

Figur 19

1. Remskærm
2. Sætskrue monteret
3. Sætskrue fjernet

3. Smør smøreniplerne på hvert af rullebørstens lejehuse med lithiumbaseret smørefedt nr. 2 (Figur 20).

   Bemærk: Tør overskydende fedt af, især omkring pakningerne.

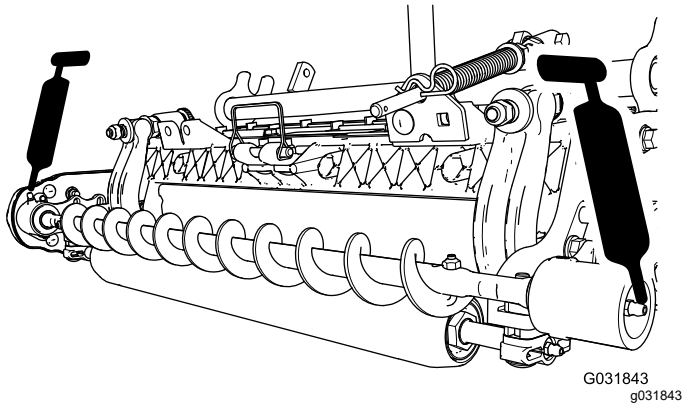

Figur 20

3

Montering af børsten til høj klippehøjde

(valgfri)

Dele, der skal bruges til dette trin:

—	Børste til høj klippehøjde (ekstraudstyr)

Fremgangsmåde

Monter børsten til høj klippehøjde (sælges separat), når klippehøjden er 2,5 cm eller derover (dvs. 5 afstandsbøsninger eller flere monteret under sidepladebelægningen).

1. Hvis der monteres en rullebørste på klippeenheden, skal de 2 bolte, spændeskiver og møtrikker, der fastgør det ikke-drivende lejehus til lejehusets monteringsbeslag, fjernes (Figur 21 og Figur 22).

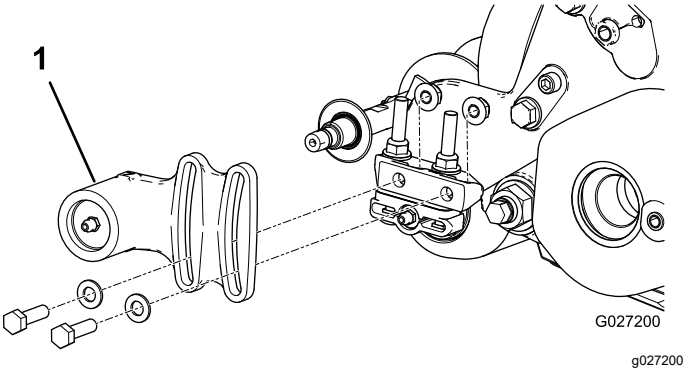

Figur 21

1. Ikke-drivende lejehus

2. Skub det ikke-drivende lejehus og pakningen af børsteakslen (Figur 22).

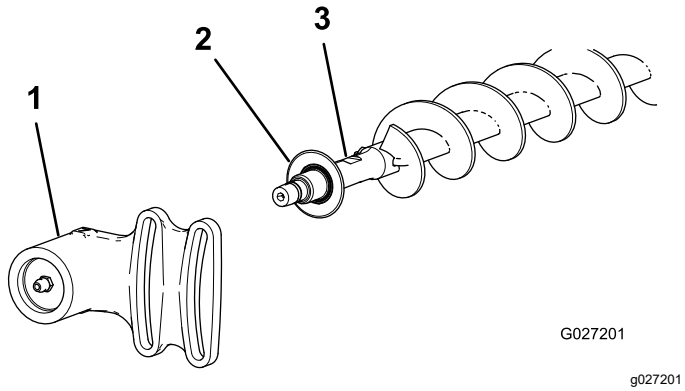

Figur 22

1. Ikke-drivende lejehus
2. Pakning
3. Børsteaksel

3. Fjern de 2 J-bolte og møtrikker (Figur 23).
4. Skub den eksisterende børste af børsteakslen (Figur 23).
5. Løsn de 2 bolte, spændeskiver og møtrikker, der fastgør drivlejehuset til lejehusets monteringsbeslag (Figur 23).
6. Skub børsten til høj klippehøjde op på børsteakslen (Figur 23).
7. Spænd børsten på akslen med de 2 J-bolte og møtrikker, du fjernede tidligere (Figur 23).

   ***Vigtigt:* Før J-boltenes gevindender gennem børsteakslens yderste huller, samtidig med at J-boltenes buede ender sættes i de inderste huller.**
8. Tilspænd låsemøtrikkerne til J-boltene til et moment på 2 til 3 N·m.

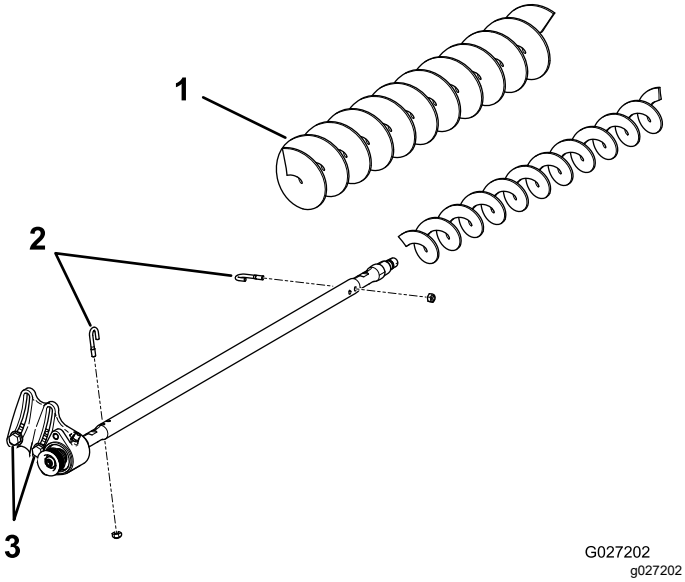

Figur 23

1. Børste til høj klippehøjde
2. J-bolte
3. Løsn disse bolte.

9. Monter pakningen og det ikke-drivende lejehus på børsteakslen (Figur 22).
10. Monter det ikke-drivende lejehus på lejehusets monteringsbeslag med de 2 bolte, spændeskiver og møtrikker, du fjernede tidligere.

    Bemærk: Pas på, at tætningsfjederen ikke bliver slået af.
11. Spænd de to bolte, spændeskiver og møtrikker, der fastgør drivlejehuset til lejehusets monteringsbeslag.

Vedligeholdelse

- Kontroller, at børsten sidder parallelt med rullen med 1,5 mm afstand fra let kontakt.
- Smør niplerne for hver 50 timer og efter hver vask.
- Ved udskiftning af en rullebørste skal J-boltene tilspændes til et moment på 2-3 N·m.
- Ved udskiftning af børsteakslens drevne remskive skal møtrikken tilspændes med et moment på 37 til 45 N·m.
- Ved udskiftning af børstens drivremskive påføres blå gevindlåsemasse på bolten, der derefter tilspændes til et moment på 20 til 26 N·m.

Bemærk: Rullebørsten, mellemhjulslejet og remmen betragtes som forbrugsstoffer.

Kontrol og tilretning af remskivejusteringen

1. Noter, hvilken vej remskiven skal bevæge sig.

   Bemærk: Den drevne remskive (ved rullebørsteakslen) kan bevæge sig ind eller ud (Figur 24).

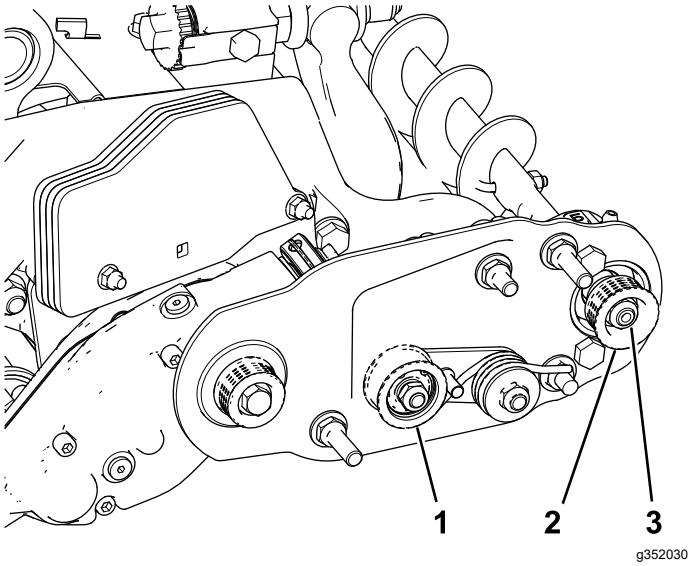

Figur 24

1. Styreremskive
2. Drevet remskive
3. Møtrik til dreven remskive

2. Drej den knivcylinder, der roterer drivremskiven, og lirk remmen af drivremskiven (Figur 24).

   Bemærk: Brug en vatteret handske eller tyk klud til at dreje knivcylinderen.

3. Fjern den låsemøtrik, der fastgør den drevne remskive til børsteakslen (Figur 24 eller Figur 25).

   Bemærk: Benyt en skruenøgle (½ tomme) på rullebørsteakslens flade sider, så den ikke kan dreje.

4. Fjern den drevne remskive fra akslen (Figur 25).
5. Hvis remskiven skal bevæge sig ud, tilføjes en spændeskive på 0,8 mm i tykkelse (Figur 25).

   Bemærk: Hvis remskiven skal bevæge sig ind, fjernes den eksisterende spændeskive på 0,8 mm i tykkelse.

6. Monter remskiven.

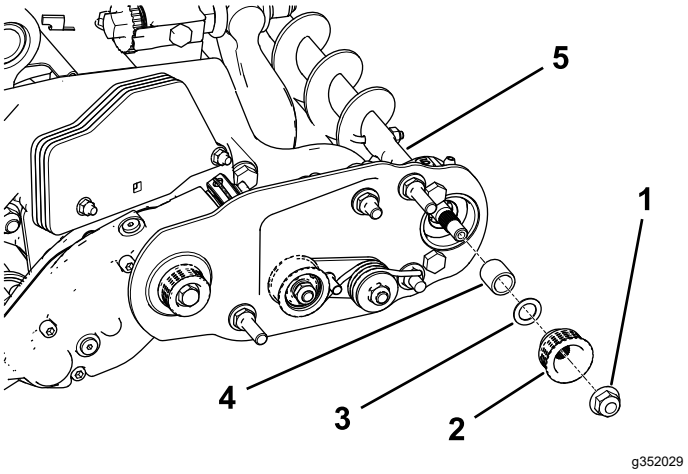

Figur 25

1. Låsemøtrik
2. Drivremskive
3. Spændeskive – 0,8 mm i tykkelse
4. Afstandsbøsning
5. Børsteakslens flade sider

7. Hold rullebørsteakslens flader sider, og fastgør drivremskiven på akslen med den flangemøtrik (⅜ tomme–16), du fjernede tidligere.

   Bemærk: Sæt låsemøtrikken i, og tilspænd den derefter med et moment på 36 til 45 N·m.

8. Monter remmen på remskiverne, som følger:

   A. Sæt remmen rundt om **drivremskiven** og derefter over toppen af styreremskiven (Figur 26).

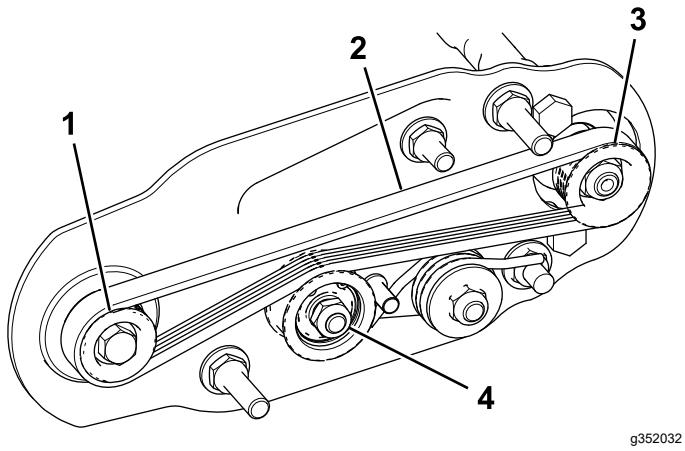

Figur 26

1. Drivremskive
2. Rem
3. Dreven remskive
4. Styreremskiveenhed

B. Start remmen på den **drevne** remskive (Figur 26).

C. Brug en topnøgleindsats (9/16 tomme) til at dreje børsteenheden og lempe remmen op på den drevne remskive (Figur 27).

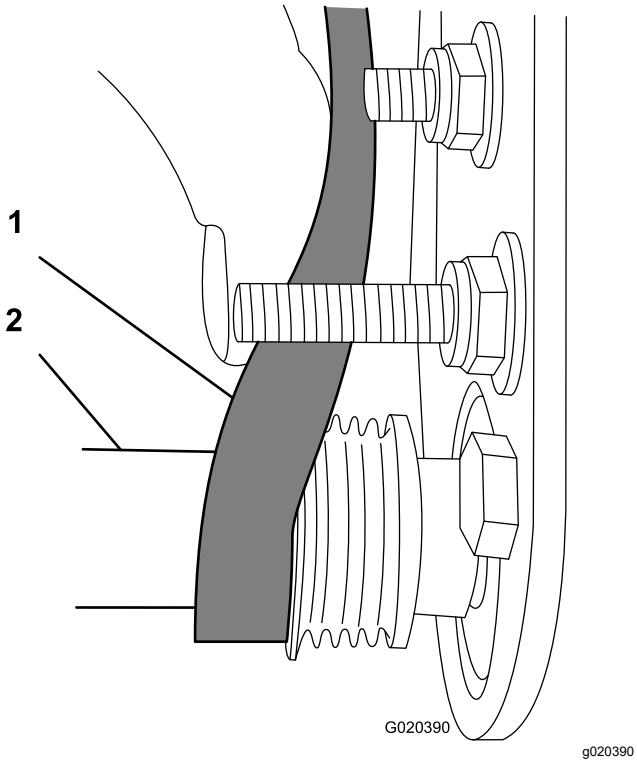

Figur 27

1. Rem
2. Topnøgleindsats (9/16 tomme)

Vigtigt: **Kontroller, at ribberne på remmen sidder korrekt i rillerne i hver remskive, og at remmen er i midten af styreremskiven.**

9. Kontroller remskivejusteringen igen, og gentag denne procedure om nødvendigt.

Indspænding af knivcylinderen

⚠ ADVARSEL

Knivcylinderens skæreknive er skarpe og i stand til at afskære hænder og fødder.

- **Hold hænder og fødder uden for cylinderen.**
- **Sørg for, at knivcylinderen er indspændt, inden der udføres service på den.**

Indspænding af knivcylinderen med henblik på afmontering af gevindindsatser

1. Løsn bolten på afskærmningen på venstre side af klippeenheden, og hæv den bagerste afskærmning (Figur 28).
2. Sæt en langskaftet løftestang (anbefalet ⅜" x 12" med skruetrækkerhåndtag) gennem knivcylinderens bagende tættest på den side af klippeenheden, som du skal tilspænde (Figur 28).
3. Anbring løftestangen mod knivcylinderstøtteplade-dens svejseside (Figur 28).

   Bemærk: Sæt løftestangen ind mellem knivcylinderakslens top og bagsiderne af knivcylinderens 2 skæreknive, så knivcylinderen ikke kan flytte sig.

   Vigtigt: **Lad ikke løftestangen komme i berøring med skæret på nogen af skæreknivene, da dette kan beskadige skæret og/eller medføre en høj skærekniv.**

   Vigtigt: **Indsatsen i venstre side af klippeenheden har venstregevind. Indsatsen i højre side af klippeenheden har højregevind.**

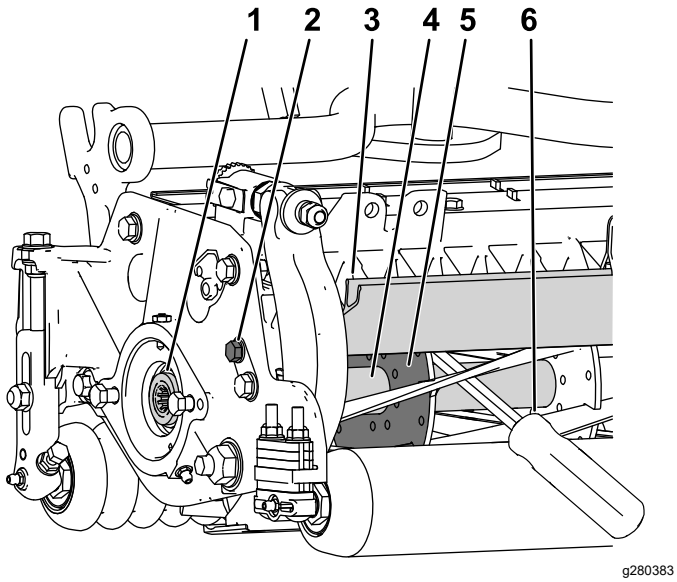

Figur 28

1. Gevindindsats til afmontering
2. Løsn bolten på afskærmningen.
3. Bagafskærmning
4. Cylinderaksel
5. Cylinderstøtteplade
6. Løftestang, der er indført langs cylinderstøttepladens svejseside.

4. Lad løftestangens greb hvile mod den bageste rulle.
5. Færdiggør afmonteringen af gevindindsatsen, og sørg samtidig for, at løftestangen forbliver på plads, og fjern derpå løftestangen.
6. Sænk den bageste afskærmning, og stram bolten på afskærmningen.

Indspænding af knivcylinderen med henblik på montering af gevindindsatser

1. Sæt en langskaftet løftestang (anbefalet ⅜" x 12" med skruetrækkerhåndtag) gennem knivcylinderens forende tættest på den side af klippeenheden, som du skal tilspænde (Figur 29).
2. Anbring løftestangen mod den indvendige knivcylinderforstærknings svejseside (Figur 29).

   Bemærk: Løftestangen bør være i kontakt med en skærekniv på forenden, knivcylinderakslen og en skærekniv på bagsiden af cylinderen for derved at låse den på plads.

   Vigtigt: **Lad ikke løftestangen komme i berøring med skæret på nogen af skæreknivene, da dette kan beskadige skæret og/eller medføre en høj skærekniv.**

   Vigtigt: **Indsatsen i venstre side af klippeenheden har venstregevind. Indsatsen i højre side af klippeenheden har højregevind.**

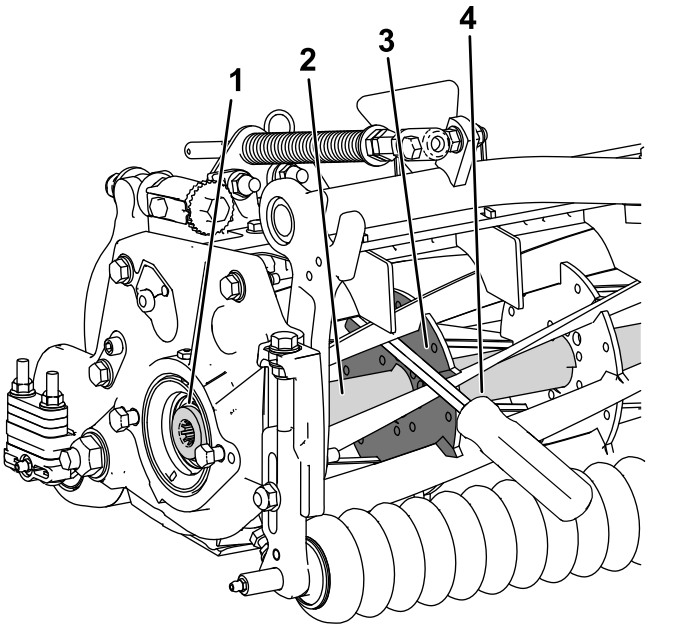

Figur 29

1. Gevindindsats til montering
2. Cylinderaksel
3. Støttepladens svejseside
4. Løftestang

3. Lad løftestangens greb hvile mod rullen
4. I henhold til indsatsens monteringsvejledning og tilspændingskrav færdiggøres monteringen af gevindindsatsen, mens der sørges for, at løftestangen forbliver på plads, hvorpå løftestangen fjernes.

Bemærkninger:

Inkorporeringserklæring

The Toro Company, 8111 Lyndale Ave. South, Bloomington, MN, USA erklærer, at de(n) følgende enhed(er) overholder de anførte direktiver, når de(n) installeres iht. den medfølgende vejledning på visse Toro-modeller, som angivet i de relevante overensstemmelseserklæringer.

Modelnr.	Serienr.	Produktbeskrivelse	Fakturabeskrivelse	Generel beskrivelse	Direktiv
03242	—	69 cm bagrullebørstesæt	RM 3100 27IN UNIVERSAL RRB KIT	69 cm BRB	2006/42/EF

Relevant teknisk dokumentation er blevet udarbejdet som krævet iht. del B i bilag VII til direktiv 2006/42/EF.

Vi vil som svar på anmodninger fra nationale myndigheder fremsende relevant information om dette delvist komplette maskineri. Informationerne bliver fremsendt elektronisk.

Dette maskineri må ikke idriftsættes, før det er inkorporeret i godkendte Toro-modeller som angivet i den tilknyttede overensstemmelseserklæring og iht. alle vejledninger, hvorved det kan erklæres at overholde alle relevante direktiver.

Certificeret:



Tom Langworthy
Teknisk direktør
8111 Lyndale Ave. South
Bloomington, MN 55420, USA
Oktober 21, 2022

Bemyndiget repræsentant:

Marcel Dutrieux
Manager European Product Integrity
Toro Europe NV
Nijverheidsstraat 5
2260 Oevel
Belgium

UK Declaration of Incorporation

The Toro Company, 8111 Lyndale Ave. South, Bloomington, MN, USA erklærer, at de(n) følgende enhed(er) overholder de anførte bestemmelser, når de(n) monteres i henhold til den medfølgende vejledning på visse Toro-modeller, som angivet i de relevante overensstemmelseserklæringer.

Modelnr.	Serienr.	Produktbeskrivelse	Fakturabeskrivelse	Generel beskrivelse	Direktiv
03242	—	69 cm bagrullebørstesæt	RM 3100 27IN UNIVERSAL RRB KIT	69 cm BRB	S.I. 2008 nr. 1597

Relevant teknisk dokumentation er blevet udarbejdet som krævet i henhold til Skema 10 i S.I. 2008 nr. 1597.

Vi vil som svar på anmodninger fra nationale myndigheder fremsende relevant information om dette delvist komplette maskineri. Informationerne bliver fremsendt elektronisk.

Dette maskineri må ikke idriftsættes, før det er inkorporeret i godkendte Toro-modeller som angivet i den tilknyttede overensstemmelseserklæring og iht. alle vejledninger, hvorved det kan erklæres at overholde alle relevante forskrifter.

This declaration has been issued under the sole responsibility of the manufacturer.
The object of the declaration is in conformity with relevant UK legislation.

Bemyndiget repræsentant:

Marcel Dutrieux
Manager European Product Integrity
Toro U.K. Limited
Spellbrook Lane West
Bishop's Stortford
CM23 4BU
United Kingdom



Tom Langworthy
Teknisk direktør
8111 Lyndale Ave. South
Bloomington, MN 55420, USA
Oktober 21, 2022