Form No. 3456-766 Rev A

Heckrollenbürste, 69 cm

Schneideinheit für Serie Reelmaster® 3100-D oder 7000-D mit Universalgroomer

Modellnr. 03242

Installationsanweisungen

Dieses Produkt entspricht allen relevanten europäischen Richtlinien. Weitere Informationen finden Sie in der Einbauerklärung am Ende dieses Dokuments.

Installation

Einzelteile

Prüfen Sie anhand der nachstehenden Tabelle, dass Sie alle im Lieferumfang enthaltenen Teile erhalten haben.

Verfahren	Beschreibung	Menge	Verwendung
1	Keine Teile werden benötigt	–	Ermitteln Sie die Position der Rollenbürsten und der Spindelmotoren.
2	Rollenbürste Haltering Linke Riemenabdeckung bzw. Platte Schmiernippel (90°) Schraube (5/16" x ½") Antriebsscheibe Bundkopfschraube Riemen Beilagscheibe (für die Riemenjustierung erforderlich)	1 1 1 1 2 2 1 1 1	Einbauen des Kits.
3	Bürste für hohe Schnitthöhe (optional)	—	Montieren der Bürste für hohe Schnitthöhe, für Schnitthöhen über 2,5 cm.

Hinweis: Stellen Sie sich hinter die Schneideinheit und bestimmen Sie die linke und rechte Seite der Schneideinheit.

Wichtig: **Verwenden Sie die Heckrollenbürsten nur bei einer Schnitthöhe von 6 mm bis 25 mm. Verwenden Sie die Bürste für hohe Schnitthöhen, Bestellnummer 115-0838 (für 69-cm-Schneideinheiten), wenn Sie über 2,5 cm bis 5,1 cm mähen. Weitere Informationen finden Sie unter „Montieren der Bürste für hohe Schnitthöhen“.**

Wichtig: **Vor dem Befestigen der Heckrollenbürste montieren Sie den Universalgroomerantrieb.**

Die Heckrollenbürsten, Modell 03242, können mit Folgendem verwendet werden:

- Schneideinheiten für Reelmaster 3100, Modelle 03188, 03189 und 03190
- Schneideinheit für Reelmaster 7000, Modelle 03721 und 03722

© 2022—The Toro® Company
8111 Lyndale Avenue South
Bloomington, MN 55420

Registrieren Sie Ihr Produkt unter www.Toro.com.

CE UK CA

Originaldokuments (DE)
Druck: USA
Alle Rechte vorbehalten

3456-766

1

Ermitteln Sie auf die Ausrichtung der Rollenbürsten

Keine Teile werden benötigt

Verfahren

Legen Sie die Position der Rollenbürsten und der Spindelmotoren für einen Reelmaster 3100-D mit Bild 1 und für einen Reelmaster 7000-D mit Bild 2 fest.

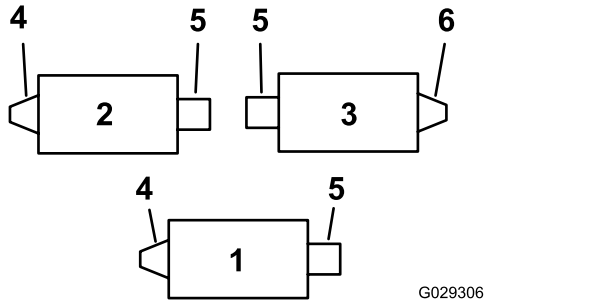

Bild 1

Reelmaster 3100-D

1. Schneideinheit Nr. 1
2. Schneideinheit Nr. 2
3. Schneideinheit Nr. 3
4. Linker Rollenbürstenantrieb
5. Spindelmotor
6. Rechter Rollenbürstenantrieb

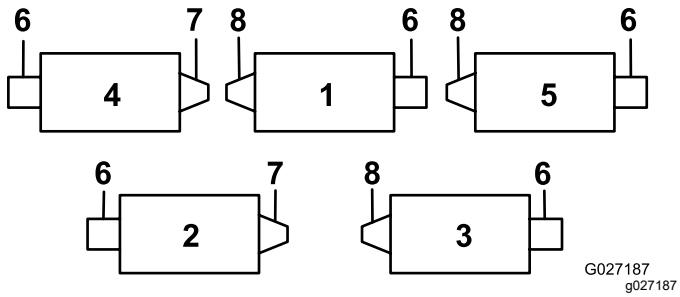

Bild 2

Reelmaster 7000-D

1. Schneideinheit Nr. 1
2. Schneideinheit Nr. 2
3. Schneideinheit Nr. 3
4. Schneideinheit Nr. 4
5. Schneideinheit Nr. 5
6. Spindelmotor
7. Rechter Rollenbürstenantrieb
8. Linker Rollenbürstenantrieb

2

Montieren der Rollenbürste

Für diesen Arbeitsschritt erforderliche Teile:

1	Rollenbürste
1	Haltering
1	Linke Riemenabdeckung bzw. Platte
1	Schmiernippel (90°)
2	Schraube (5/16" x ½")
2	Antriebsscheibe
1	Bundkopfschraube
1	Riemen
1	Beilagscheibe (für die Riemenjustierung erforderlich)

Vorbereiten der Schneideinheiten

1. Stellen Sie die Maschine auf einer ebenen Fläche ab und aktivieren Sie die Feststellbremse.
2. Stellen Sie sicher, dass die Schneideinheiten ausgekuppelt sind.
3. Stellen Sie den Motor ab und ziehen Sie den Zündschlüssel ab.
4. Entfernen Sie alle Schneideinheiten von der Maschine.

   Wichtig: **Prüfen Sie, ob die Schneideinheit die gewünschte Schnitthöhe und Einstellung hat. Machen Sie ggf. Anpassungen gemäß der *Bedienungsanleitung*, bevor Sie das Kit montieren.**

Verlagern der Spannscheibe (nur für rechte Antriebe)

Hinweis: Die Schneideinheit Nr. 3 am Reelmaster 3100 (Bild 1) und die Schneideinheiten Nr. 2 und Nr. 4 am Reelmaster 7000 haben rechte Antriebe (Bild 2).

Drehen Sie für rechte Heckrollenbürstenantriebe (Bild 1 und Bild 2) die Spannscheibe um, damit sie **hinten rechts** an der Schneideinheit (Bild 3) wie folgt montiert werden kann:

1. Entfernen Sie die Spannscheiben hinten links an der Schneideinheit und montieren sie im unteren Loch in der Bürstenplatte hinten rechts an der Schneideinheit (Bild 3).

   Hinweis: Die Spannscheibe muss sich ungehindert drehen; ziehen Sie die

Sicherungsmutter an der Drehscheibe nicht zu fest.

2. Entfernen Sie die Schlossschraube und die Mutter und setzen sie in das obere Loch, in dem vorher die Spannscheibe war (Bild 3).

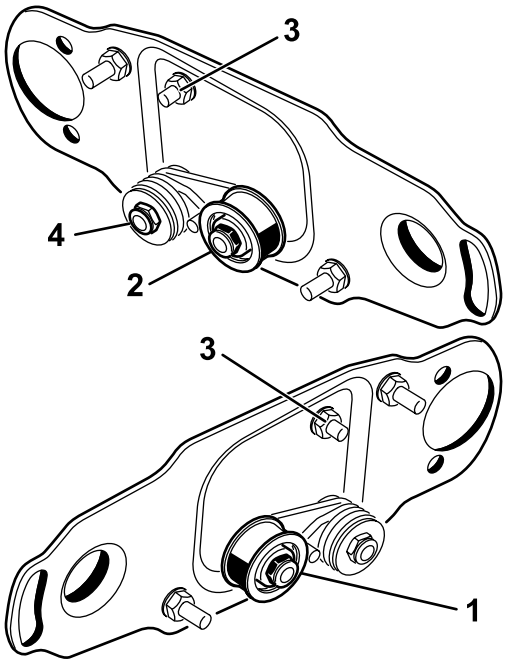

g351961

Bild 3

1. Montieren der Spannscheibe für das linke Ende der Spindel (wie mit Kit geliefert)
2. Montieren der Spannscheibe für rechtes Ende der Spindel
3. Schlossschraube und Mutter
4. Ziehen Sie diese Sicherungsmutter nicht zu fest an.

Entfernen der Ablassschraube der Bürstenabdeckung

Entfernen Sie nur die untere Ablassschraube (Bild 4) von den Bürstenabdeckungen. Dadurch kann Feuchtigkeit aus dem Riemenbereich ablaufen.

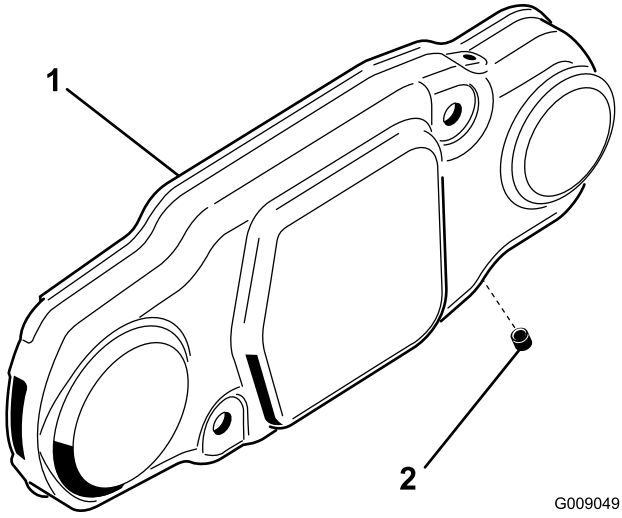

G009049

g009049

Bild 4

1. Bürstenabdeckung
2. Untere Ablassschraube

Montieren der Rollenbürsten

1. Nehmen Sie den Schmiernippel für die Rolle von der Seite der Schneideinheit ab, an der das Rollenbürstengehäuse montiert ist (Bild 6).

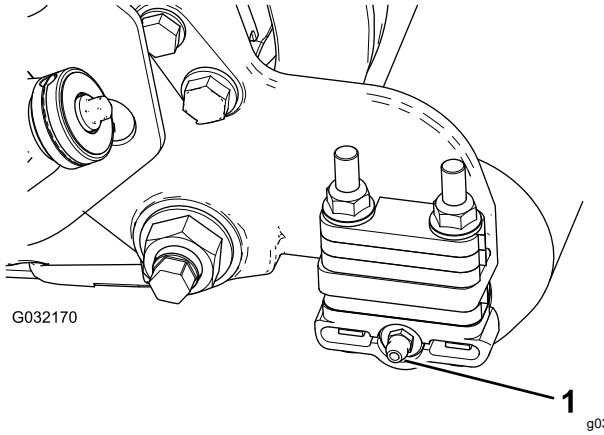

g032170

Bild 5

1. Schmiernippel

2. Befestigen Sie den 90°-Schmiernippel so, dass er nach hinten zeigt (Bild 5).

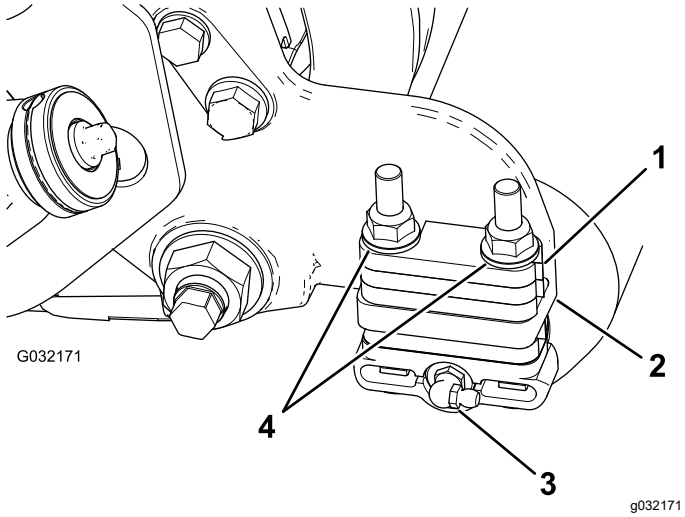

Bild 6

1. Distanzstück (6 mm)
2. Montageflansch der Seitenplatte
3. 90°-Schmiernippel
4. Sicherungsbundmuttern (entfernen)

3. Entfernen Sie die zwei Sicherungsbundmuttern, mit denen jede Rollenhalterung an den Seitenplatten befestigt ist, **und alle 6-mm-Distanzstücke, die oben auf dem Montageflansch der Seitenplatte liegen** (Bild 6).

   Hinweis: Entfernen Sie die Schrauben nicht. Bewahren Sie die Sicherungsbundmuttern für eine spätere Montage auf.

4. Setzen Sie die linke oder rechte Befestigungshalterung der Rollenbürste auf die Schrauben der Rollenhalterung (Bild 7).

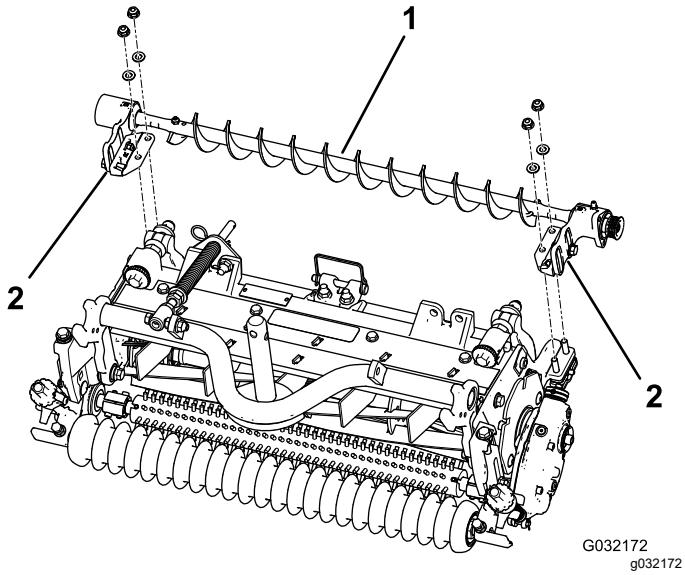

Bild 7

1. Linke Rollenbürste
2. Befestigungshalterung der Rollenbürste

Wichtig: **Befestigen Sie die Befestigungshalterungen der Rollenbürste direkt an der oberen Oberfläche des Montageflansches der Schneideinheit-Seitenplatte.** ***Legen Sie keine Distanzstücke zwischen die Befestigungshalterungen der Rollenbürste und den Montageflanschen der Seitenplatte.*** **Bewahren Sie zusätzliche Distanzstücke (6 mm) für eine mögliche spätere Verwendung auf.**

5. Befestigen Sie die Befestigungshalterungen der Bürste mit den vorher entfernten Muttern an den Seitenplatten der Schneideinheit.

Einbauen des Ballasts

Montieren Sie den entsprechenden Ballast für die Schneideinheiten.

- **Für Schneideinheiten am Reelmaster 3100:**

  Weitere Informationen finden Sie im Abschnitt „Befestigen des Ballasts“ in den Anweisungen für das Universalgroomerkit für den Reelmaster 3100 (Modell 03240) (Bild 8).

- **Für Schneideinheiten am Reelmaster 7000:**

  Bestellen Sie das Ballastkit, Modell 03419 (Bild 9).

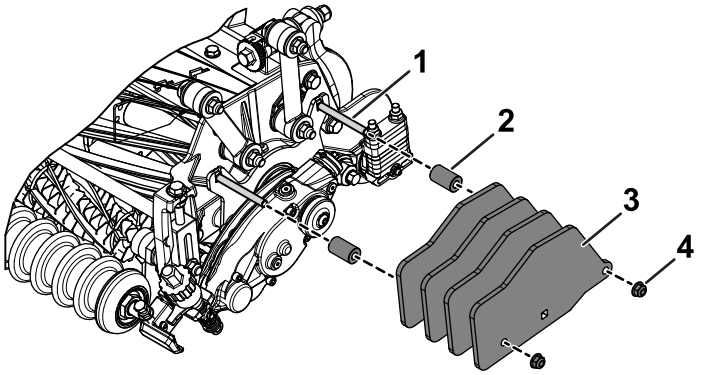

Bild 8

Im Universalgroomerkit für den Reelmaster 3100 (Modell 03240) enthaltener Ballast.

1. Schlossschrauben (5/16" x 3")
2. Distanzstück
3. Ballast
4. Ziehen Sie die Bundmuttern (5/16") mit 20-26 N·m an.

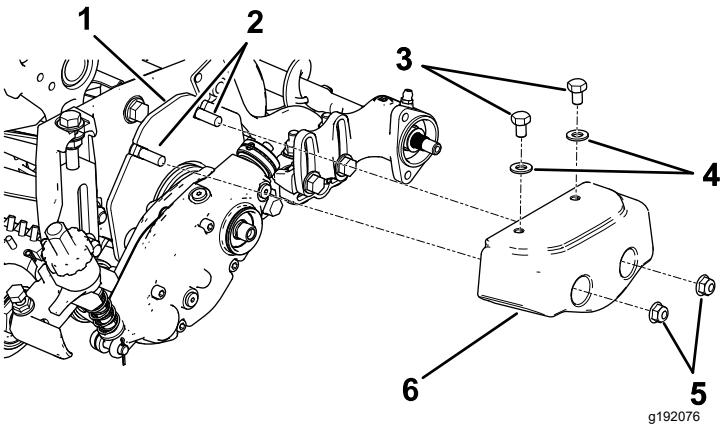

Bild 9

Ballastkit (Modell 03419)

1. Gewichtsplatte
2. Schlossschrauben (5/16" x 2")
3. Schrauben (5/16" x ½")
4. Scheiben (5/16")
5. Bundmuttern (5/16")
6. Gewicht

Befestigen der Rollenbürstenplatte

1. Schieben Sie jede Abschlussdichtung nach außen, bis die Lippendichtungen gerade jedes Lagergehäuse berühren (Bild 10).

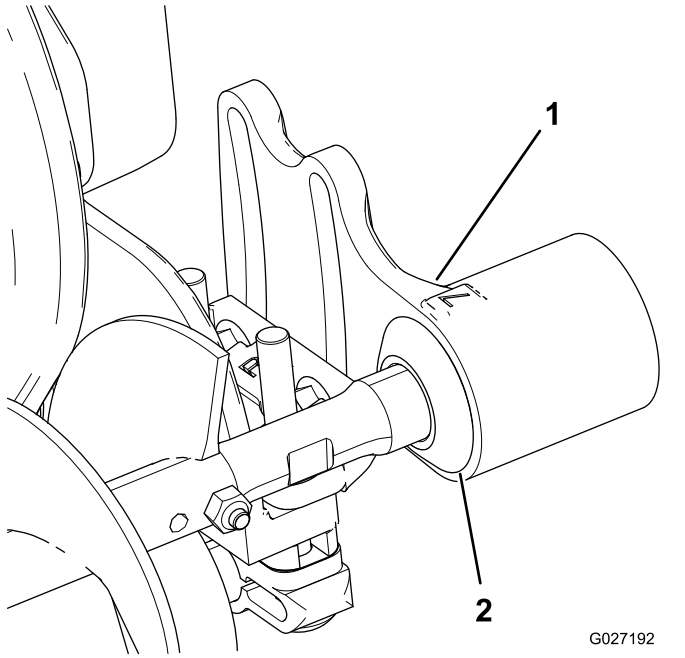

Bild 10

1. Lagergehäuse
2. Abschlussdichtung

2. Entfernen und werfen Sie die Sechskantschraube weg, mit denen die Staubabdeckung befestigt ist, sowie die Sechskantschraube selbst.

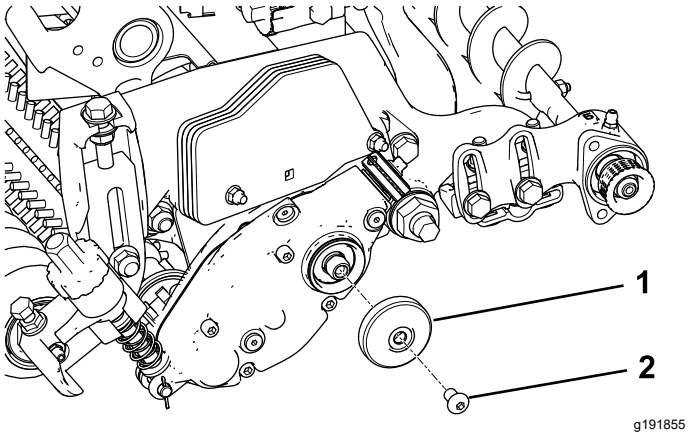

Bild 11

1. Staubabdeckung
2. Sechskantschraube

3. Montieren Sie die linke oder rechte Schwenkplatte der Rollenbürste (Bild 12).

   Hinweis: Stellen Sie sicher, dass die Spannscheibe unten befestigt ist, wie in Bild 12 abgebildet.

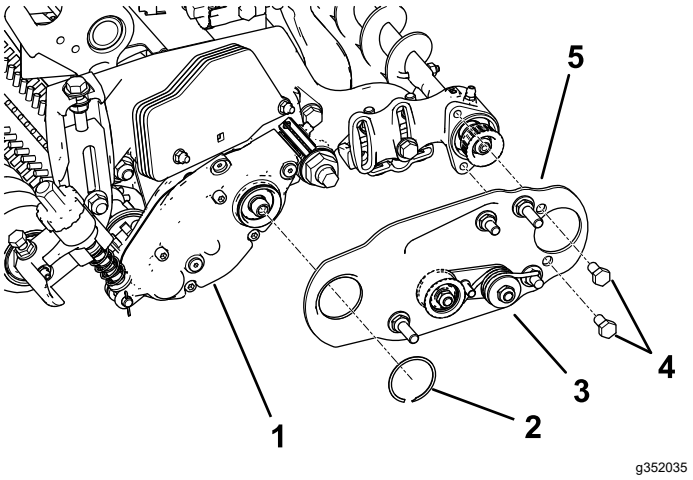

Bild 12

1. Universalgroomer
2. Haltering
3. Spannscheibe
4. Schrauben
5. Rollenbürsten-Schwenkplatte

4. Schmieren Sie die zwei Schrauben (5/16" x ½") mit Gewindesperrmittel ein und montieren Sie die Bürstenplatte am Lagergehäuse der Rollenbürste mit diesen Schrauben (Bild 12).

   Hinweis: Ziehen Sie die Schrauben mit 20-26 Nm an.

5. Befestigen Sie die Bürstenplatte mit dem Haltering am Rollenbürstengehäuse (Bild 12).
6. Stellen Sie sicher, dass die Rollenbürstenplatte und die Seitenplatte der Schneideinheit parallel sind. Wenn sie nicht parallel sind, führen Sie die folgenden Schritte aus:

A. Lösen Sie die zwei Sicherungsbundmuttern, mit denen die Befestigungshalterung der Rollenbürste an der Seitenplatte der Schneideinheit befestigt ist (Bild 13).

B. Drehen Sie das Lagergehäuse der Rollenbürste so lange, bis die Bürstenplatte mit der Seitenplatte der Schneideinheit parallel ist (Bild 13).

C. Ziehen Sie die zwei Sicherungsbundmuttern fest, mit denen die Befestigungshalterung der Rollenbürste an der Seitenplatte der Schneideinheit befestigt ist (Bild 13).

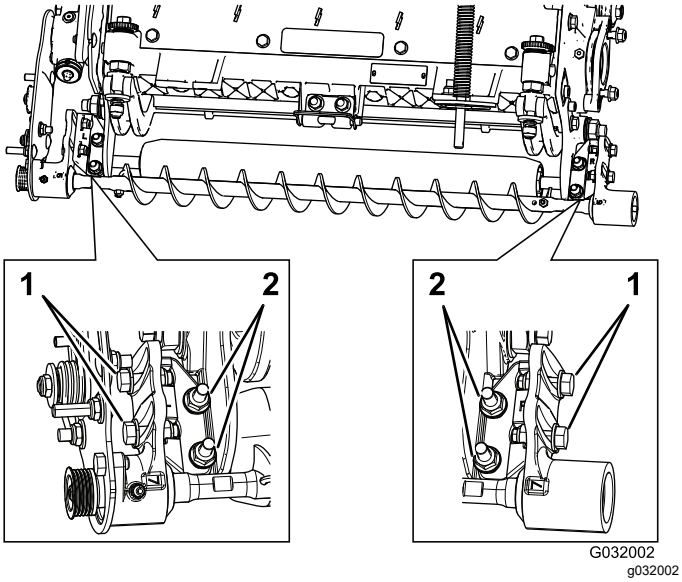

Bild 13

1. Lösen Sie diese Schrauben für das Positionieren der Rollenbürste.
2. Lösen Sie diese Muttern, um die Rollenbürstenplatte parallel auszurichten.

Positionieren der Rollenbürste

1. Lösen Sie die zwei Schrauben, mit denen jedes Lagergehäuse der Rollenbürste an der Befestigungshalterung der Rollenbürste montiert ist (Bild 13).

   Hinweis: Die Schrauben sollten vom Werk aus lose sein.

2. Positionieren Sie die Rollenbürste so, dass sie die Heckrolle berührt oder aufliegt (Bild 14).

   Wichtig: **Die Rollenbürstenwelle darf die Seitenplatte der Schneideinheit nicht berühren.**

   Wichtig: **Ausgeprägter Kontakt der Bürste mit der Rolle führt zu einer vorzeitigen Abnutzung der Bürste.**

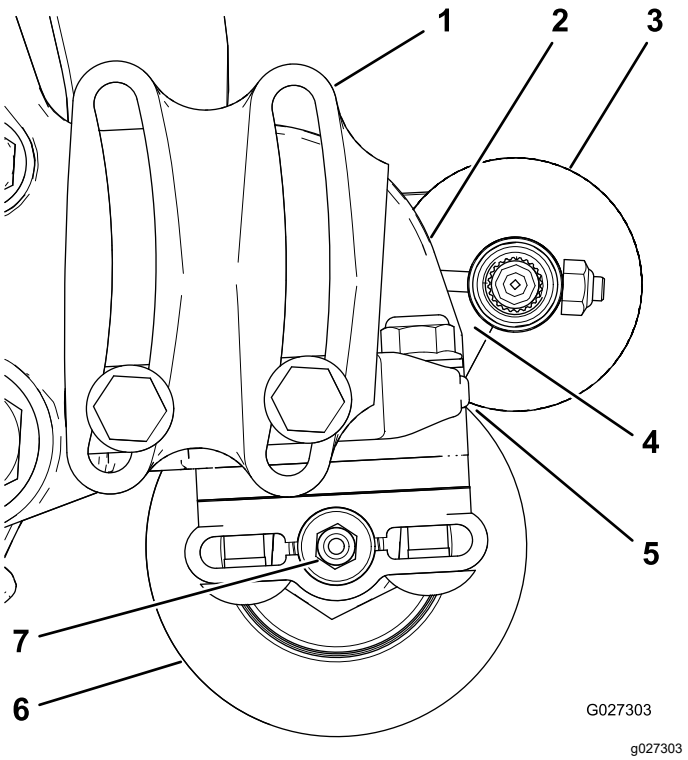

Bild 14

1. Lagergehäuse (einige Teile sind nicht abgebildet)
2. Seitenplatte
3. Rollenbürste
4. An dieser Stelle muss ein Abstand sein.
5. Leichter Kontakt
6. Heckrolle
7. Schmiernippel

Hinweis: Die Rollenbürstenwelle muss parallel zur Heckrolle sein.

Wichtig: **Positionieren Sie die beiden Lagergehäuse der Rollenbürste so, dass sie parallel zum Boden sind, um einen Abstand für den Schmiernippel der Heckrolle sicherzustellen.**

3. Ziehen Sie die zwei Schrauben an, mit denen jedes Lagergehäuse der Rollenbürste an den Befestigungshalterungen der Rollenbürste montiert ist.

Montieren der Antriebsscheibe

1. Halten Sie die Spindel zurück, bevor Sie die Antriebsscheibe montieren; siehe Spindel zum Einbau der Gewindeeinsätze zurückhalten (Seite 13).
2. Montieren Sie die Antriebsscheibe an der Groomerwelle (Bild 15).

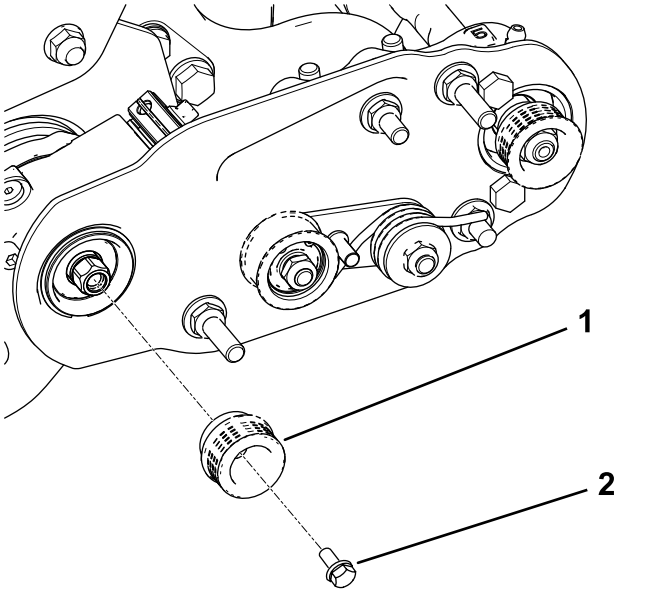

Bild 15

1. Antriebsscheibe
2. Bundkopfschraube, Drehmoment 20-26 N·m

3. Schmieren Sie die Bundkopfschraube mit Gewindesperrmittel ein und befestigen Sie die Riemenscheibe mit der Schraube an der Antriebswelle, siehe Bild 15.

   Hinweis: Ziehen Sie die Schraube mit 20-26 N·m an.

   Wichtig: **Wenn die Schraube nicht richtig angezogen ist, wird sie sich lockern.**

Montieren des Riemens

1. So legen Sie den Riemen auf die Riemenscheiben:
   - Verlegen Sie den Riemen um die **Antriebsscheibe** und dann über die Oberseite der Spannscheibe (Bild 16).

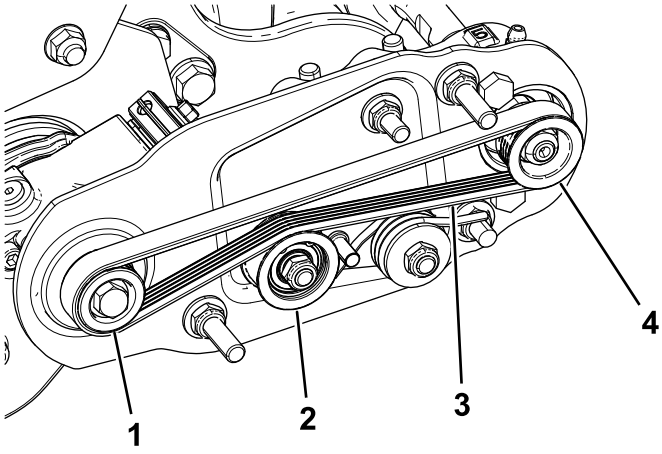

Bild 16

1. Antriebsscheibe
2. Spannscheibe
3. Riemen
4. Antriebsriemenscheibe

   - Verlegen Sie den Riemen von der **Antriebsriemenscheibe** ausgehend (Bild 17).
   - Drehen Sie die Bürste mit einem Sechskantschlüssel (9/16") und verlegen Sie den Riemen auf der Antriebsriemenscheibe (Bild 17).

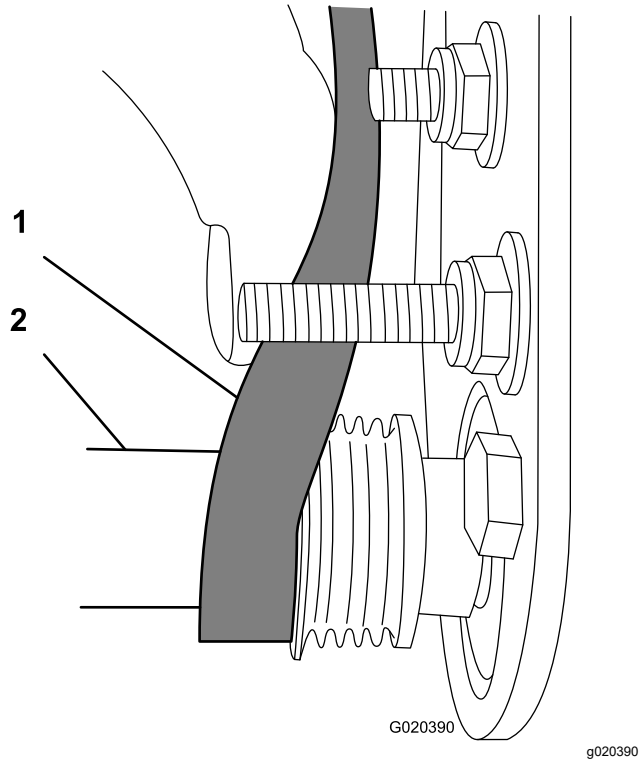

Bild 17

1. Riemen
2. Sechskantschlüssel (9/16")

Wichtig: **Stellen Sie sicher, dass die Rippen am Riemen richtig in den Rillen jeder**

Riemenscheibe sitzen und der Riemen in der Mitte der Spannscheibe ist.

2. Drücken Sie die Spannscheibe nach unten, um sicherzustellen, dass sich die Spannscheibe ungehindert dreht.

Abschließen der Installation

1. Prüfen Sie die Ausrichtung des Riemens bzw. der Scheiben folgendermaßen:

   Hinweis: Vor dem Prüfen der Ausrichtung müssen Sie den Riemen richtig spannen.

   - Legen Sie ein Lineal entlang der Außenseite der **Antriebsscheibe** (Bild 18). Legen Sie das Lineal **nicht** über die Antriebsscheibe und die Antriebsriemenscheiben.
   - Die Außenseiten der Antriebsscheibe und der Antriebsriemenscheibe sollten innerhalb von 0,76 mm gleich sein.
   - Wenn die Riemenscheiben nicht ausgefluchtet sind, siehe Überprüfung und Einstellung der Riemenscheibenausrichtung (Seite 10).
   - Wenn die Spannscheiben ausgefluchtet sind, setzen Sie die Installation fort.
   - Prüfen Sie die Ausrichtung **nicht** mit der Spannscheibe.

     Wichtig: **Wenn die Spannscheiben nicht richtig ausgefluchtet sind, kann der Riemen vorzeitig ausfallen.**

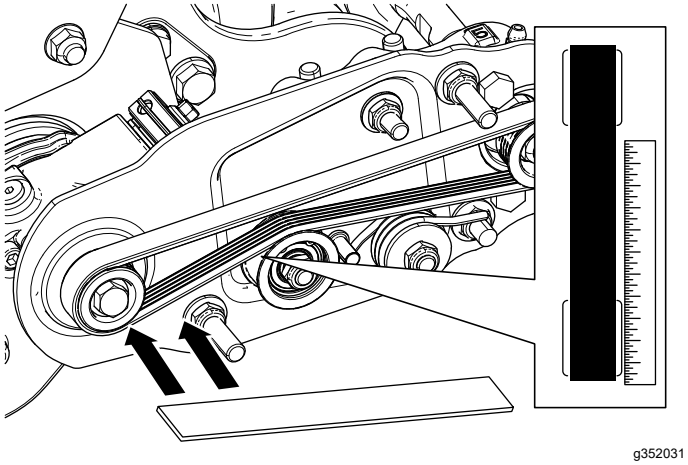

Bild 18

2. Schieben Sie die Riemenabdeckung auf die Befestigungsschrauben und befestigen Sie die Abdeckung mit zwei Bundmuttern (Bild 19).

   Wichtig: **Ziehen Sie die Muttern nicht zu fest an, da die Abdeckung beschädigt werden könnte.**

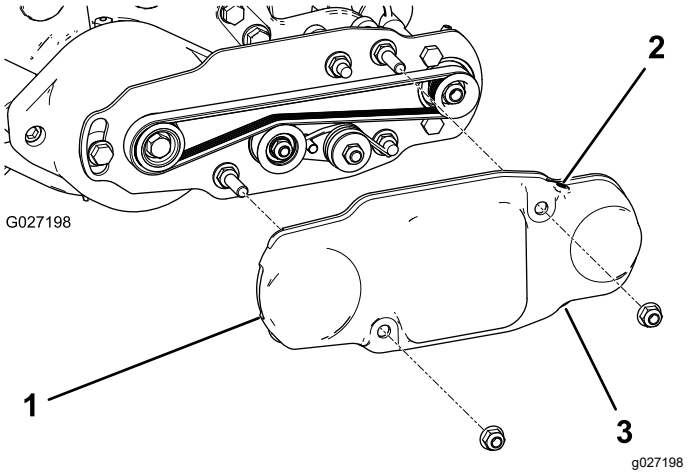

Bild 19

1. Riemenabdeckung
2. Stellschraube (eingesetzt)
3. Stellschraube (entfernt)

3. Fetten Sie die Schmiernippel an jedem Lagergehäuse der Rollenbürste mit Nr. 2 Allzweckfett auf Lithiumbasis ein (Bild 20).

   Hinweis: Wischen Sie überschüssiges Fett ab, besonders um die Ausschlussdichtungen.

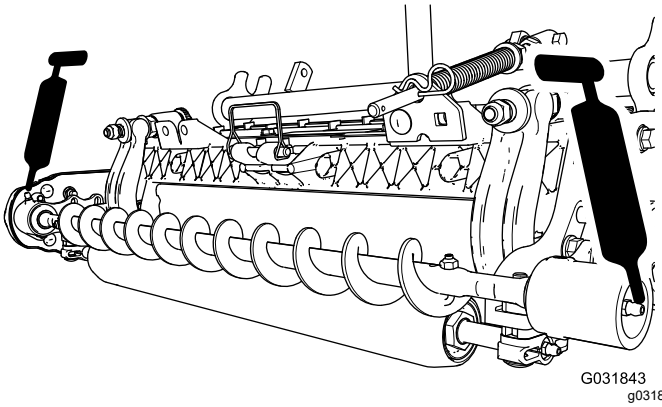

Bild 20

3

Montieren der Bürste für hohe Schnitthöhe

(optional)

Für diesen Arbeitsschritt erforderliche Teile:

—	Bürste für hohe Schnitthöhe (optional)

Verfahren

Montieren Sie die Bürste für hohe Schnitthöhe, separat erhältlich, wenn die Schnitthöhe über 2,5 cm liegt (d. h. fünf oder mehr Distanzstücke liegen unter dem Seitenplattenpolster).

1. Wenn eine Rollenbürste an der Schneideinheit montiert ist, entfernen Sie die zwei Schrauben, Scheiben und Muttern, mit denen das nicht angetriebene Lagergehäuse an der Befestigungshalterung des Lagergehäuses befestigt ist (Bild 21 und Bild 22).

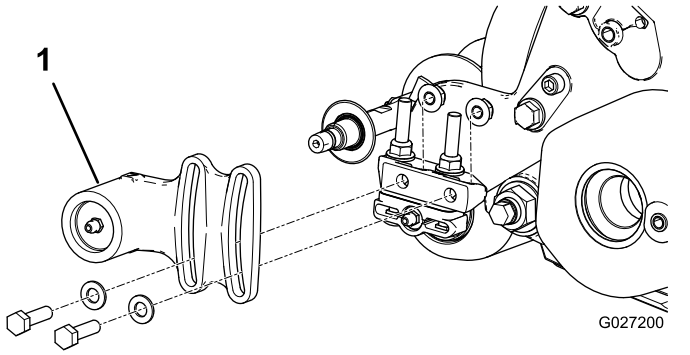

Bild 21

1. Nicht angetriebenes Lagergehäuse

2. Schieben Sie das nicht angetriebene Lagergehäuse und die Abschlussdichtung von der Bürstenwelle (Bild 22).

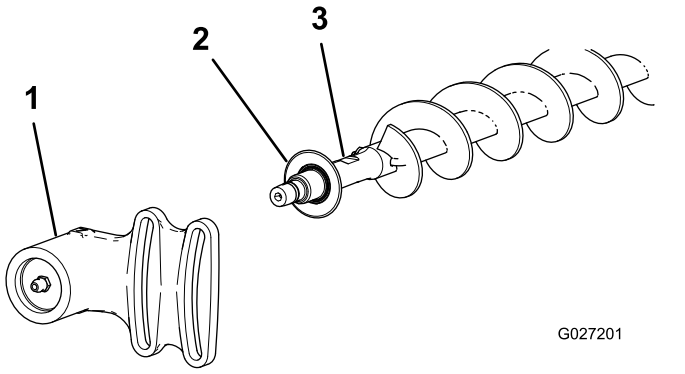

Bild 22

1. Nicht angetriebenes Lagergehäuse
2. Abschlussdichtung
3. Bürstenwelle

3. Entfernen Sie die zwei J-Schrauben und Muttern (Bild 23).
4. Schieben Sie die vorhandene Bürste von der Bürstenwelle (Bild 23).
5. Lösen Sie die zwei Schrauben, Scheiben und Muttern, mit denen das Antriebslagergehäuse an der Befestigungshalterung des Lagergehäuses befestigt ist (Bild 23).
6. Schieben Sie die Bürste für hohe Schnitthöhe auf die Bürstenwelle (Bild 23).
7. Klemmen Sie die Bürste mit zwei J-Schrauben und Muttern, die Sie vorher entfernt haben, auf die Welle (Bild 23).

   Wichtig: **Stecken Sie das Gewinde der J-Schrauben durch die äußeren Löcher der Bürstenwelle und haken Sie gleichzeitig das gekrümmte Ende der J-Schrauben in die inneren Löcher ein.**

8. Ziehen Sie die Sicherungsmuttern der J-Schrauben mit 2-3 Nm an.

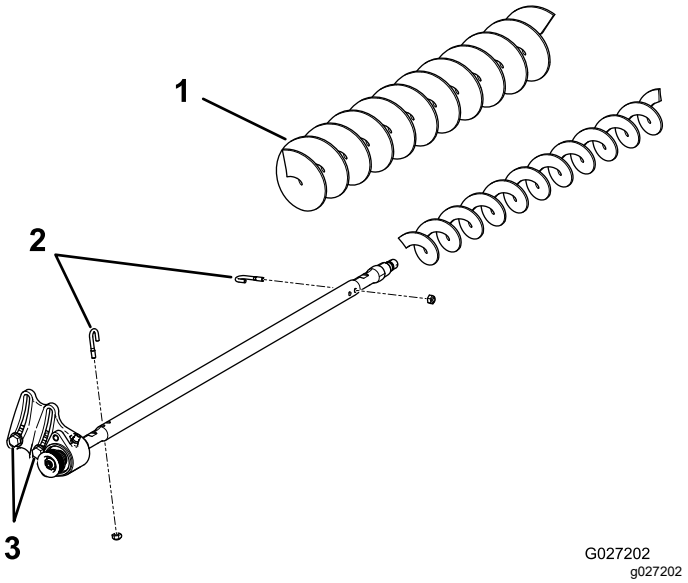

Bild 23

1. Bürste für hohe Schnitthöhe
2. J-Schrauben
3. Lockern Sie diese Schrauben.

9. Setzen Sie die Ausschlussdichtung und das nicht angetriebene Lagergehäuse auf die Bürstenwelle (Bild 22).
10. Befestigen Sie das nicht angetriebene Lagergehäuse mit den zwei Schrauben, Scheiben und Muttern, die Sie vorher entfernt haben, an der Befestigungshalterung des Lagergehäuses.

    Hinweis: Achten Sie darauf, dass die Dichtungsfeder nicht abfällt.
11. Lösen Sie die zwei Schrauben, Scheiben und Muttern, mit denen das Antriebslagergehäuse an der Befestigungshalterung des Lagergehäuses befestigt ist.

Wartung

- Stellen Sie sicher, dass die Bürste parallel zur Rolle ist und einen Abstand von 1,5 mm oder leichten Kontakt hat.
- Fetten Sie die Schmiernippel alle 50 Stunden oder nach jeder Reinigung ein.
- Ziehen Sie die J-Schrauben beim Auswechseln einer Rollenbürste mit 2-3 Nm an.
- Ziehen Sie beim Auswechseln der Antriebsriemenscheibe der Bürstenwelle die Mutter mit 37-45 Nm an.
- Wenn Sie die Bürstenantriebsscheibe austauschen, tragen Sie Gewindesperrmittel auf die Schraube auf und ziehen Sie sie mit 20-26 Nm an.

Hinweis: Die Rollenbürste, das Spannscheibenlager und der Riemen werden als Verbrauchsgüter angesehen.

Überprüfung und Einstellung der Riemenscheibenausrichtung

1. Stellen Sie fest, in welche Richtung die Scheibe bewegt werden muss.

   Hinweis: Die Antriebsriemenscheibe (an der Rollenbürstenwelle) kann nach innen und außen bewegt werden (Bild 24).

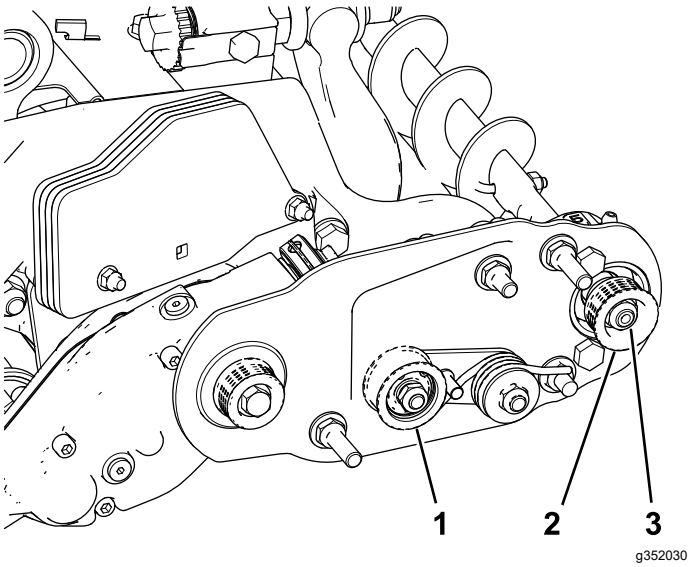

Bild 24

1. Spannscheibe
2. Antriebsriemenscheibe
3. Riemenscheibenmutter

2. Drehen Sie die Spindel, die die Antriebsscheibe dreht, und drücken Sie gleichzeitig den Riemen von der Antriebsscheibe (Bild 24).

   Hinweis: Drehen Sie die Spindel mit einem dicken Tuch oder tragen Sie dicke Handschuhe.

3. Entfernen Sie die Sicherungsmutter, mit der die Antriebsriemenscheibe an der Bürstenwelle befestigt ist (Bild 24 oder Bild 25).

   Hinweis: Verwenden Sie einen Schraubenschlüssel (½") an den flachen Enden der Rollenbürstenwelle, damit sie sich nicht dreht.

4. Nehmen Sie die Antriebsriemenscheibe von der Welle (Bild 25).

5. Wenn die Scheibe nach außen bewegt werden muss, legen Sie eine 0,8 mm dicke Scheibe auf (Bild 25).

   Hinweis: Wenn die Scheibe nach innen bewegt werden muss, entfernen Sie die vorhandene 0,8 mm dicke Scheibe.

6. Setzen Sie die Riemenscheibe ein.

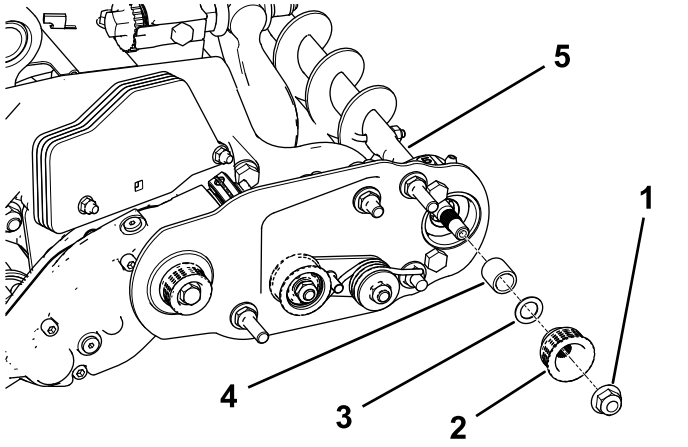

g352029

Bild 25

1. Sicherungsmutter
2. Antriebsriemenscheibe
3. Scheibe, 0,8 mm dick
4. Distanzstück
5. Flache Enden der Bürstenwelle

7. Halten Sie die flachen Enden der Rollenbürstenwelle fest und befestigen Sie dann die Antriebsriemenscheibe mit der vorher entfernten Bundmutter (⅜"–16) an der Welle.

   Hinweis: Setzen Sie die Sicherungsmutter ein und ziehen Sie sie mit 37-45 Nm an.

8. So legen Sie den Riemen auf die Riemenscheiben:

   A. Verlegen Sie den Riemen um die **Antriebsscheibe** und dann über die Oberseite der Spannscheibe (Bild 26).

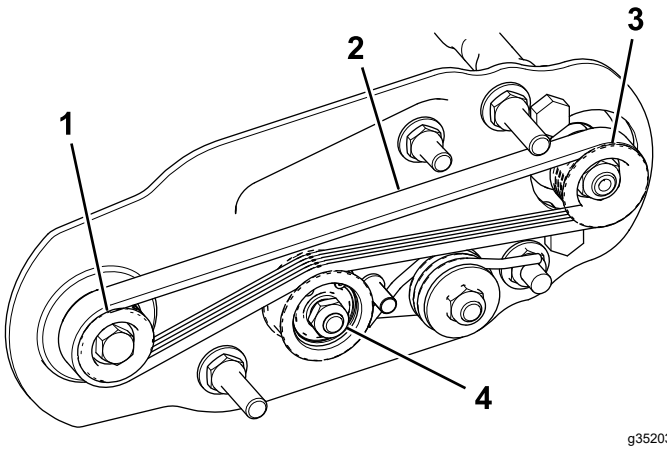

g352032

Bild 26

1. Antriebsscheibe
2. Riemen
3. Antriebsriemenscheibe
4. Spannscheibe

   B. Verlegen Sie den Riemen von der **Antriebsriemenscheibe** ausgehend (Bild 26).

   C. Drehen Sie die Bürste mit einem Sechskantschlüssel (9/16") und verlegen Sie den Riemen auf der Antriebsriemenscheibe (Bild 27).

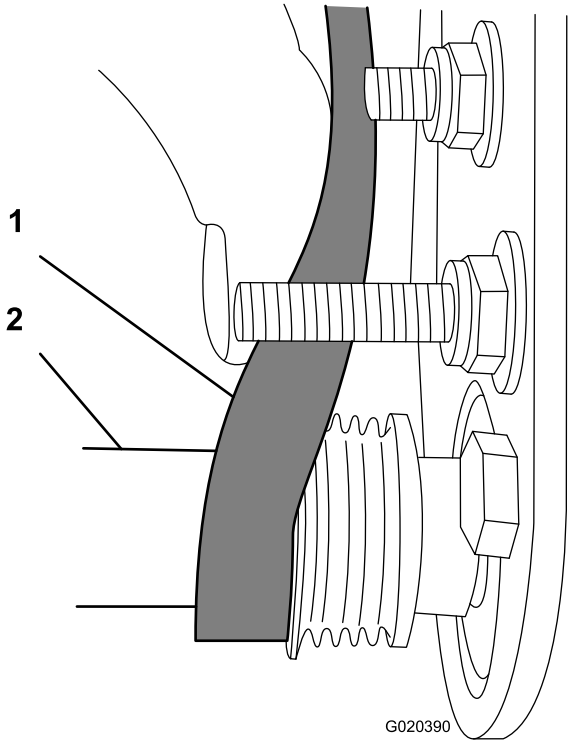

g020390

Bild 27

1. Riemen
2. Sechskantschlüssel (9/16")

Wichtig: **Stellen Sie sicher, dass die Rippen am Riemen richtig in den Rillen jeder**

Riemenscheibe sitzen und der Riemen in der Mitte der Spannscheibe ist.

9. Überprüfen Sie die Ausrichtung der Riemenscheibe erneut und wiederholen Sie diesen Vorgang gegebenenfalls.

Zurückhalten der Spindel

⚠ WARNUNG:

Die Messer der Spindeln sind scharf und können Hände und Füße amputieren.

- **Berühren Sie die Spindeln nicht mit den Händen oder Füßen.**
- **Vergewissern Sie sich vor der Wartung, dass die Spindel zurückgehalten ist.**

Spindel zum Ausbau der Gewindeeinsätze zurückhalten

1. Lösen Sie die Schraube des Schutzblechs auf der linken Seite des Mähwerks und heben Sie das Heckschutzblech an (Bild 28).
2. Stecken Sie ein langes Hebeleisen (empfohlen 10 mm x 300 mm mit Schraubendrehergriff) durch die Rückseite der Spindel, nahe an der Seite der Schneideinheit, die Sie anziehen werden (Bild 28).
3. Setzen Sie das Hebeleisen gegen die Schweißseite der Spindelhalterung (Bild 28).

   Hinweis: Setzen Sie das Hebeleisen zwischen der Oberseite der Spindelwelle und den Rückseiten der beiden Spindelmessern ein, damit sich die Spindel nicht bewegt.

   Wichtig: **Berühren Sie nicht die Schneidkanten der Messer mit dem Hebeleisen, da dies die Schneidkante beschädigen und/oder eine Anhebung der Schnittkante verursachen kann.**

   Wichtig: **Der Keileinsatz an der linken Seite des Mähwerks hat ein Linksgewinde. Der Keileinsatz an der rechten Seite des Mähwerks hat ein Rechtsgewinde.**

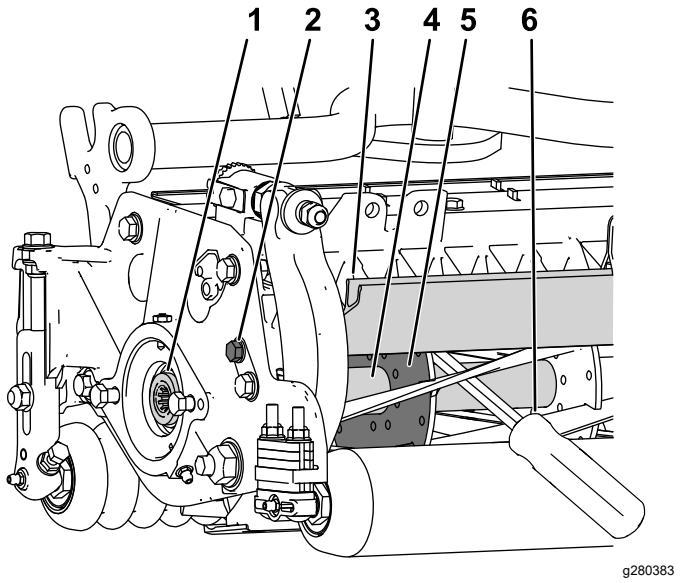

Bild 28

1. Gewindeeinsatz zum Entfernen
2. Lösen Sie die Schraube des Schutzblechs.
3. Heckschutzblech
4. Spindelwelle
5. Spindelhalterung
6. Das Hebeleisen wird entlang der Schweißseite der Spindelhalterung eingeführt.

4. Legen Sie den Griff des Hebeleisens gegen die hintere Spindel.
5. Schließen Sie den Ausbau des Gewindeeinsatzes ab, wobei darauf zu achten ist, dass das Hebeleisen an seiner Position bleibt, und entfernen Sie dann das Hebeleisen.
6. Senken Sie das Heckschutzblech ab und ziehen Sie die Schrauben des Schutzblechs an.

Spindel zum Einbau der Gewindeeinsätze zurückhalten

1. Stecken Sie ein langes Hebeleisen (empfohlen 10 mm x 300 mm mit Schraubendrehergriff) durch die Vorderseite der Spindel, nahe an der Seite des Mähwerks, die Sie anziehen werden (Bild 29).
2. Setzen Sie das Hebeleisen gegen die Schweißseite der innenliegenden Verstärkung der Schneidspindel (Bild 29).

   Hinweis: Das Hebeleisen sollte ein Messer an der Vorderseite, die Spindelwelle und ein Messer an der Hinterseite der Rückseite der Spindel berühren und einrasten.

   Wichtig: **Berühren Sie nicht die Schneidkanten der Messer mit dem Hebeleisen, da dies die Schneidkante beschädigen und/oder eine Anhebung der Schnittkante verursachen kann.**

   Wichtig: **Der Keileinsatz an der linken Seite des Mähwerks hat ein Linksgewinde. Der Keileinsatz an der rechten Seite des Mähwerks hat ein Rechtsgewinde.**

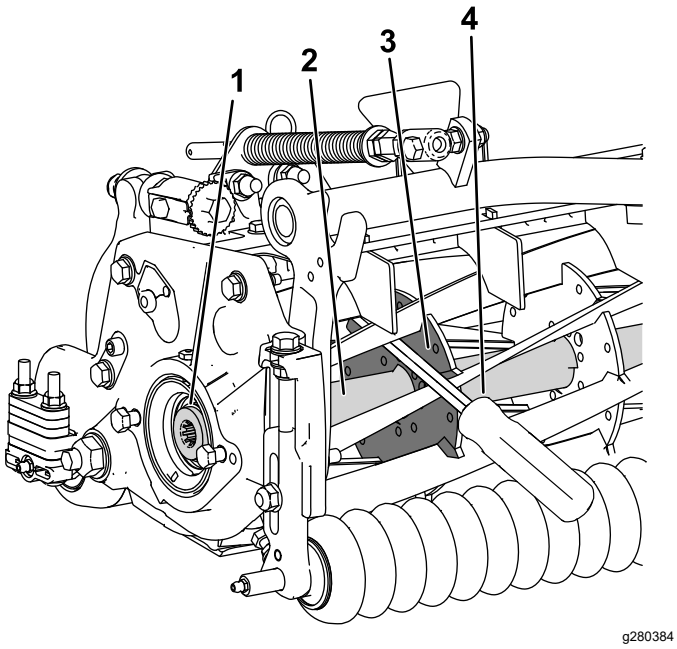

Bild 29

1. Gewindeeinsatz zum Einbau
2. Spindelwelle
3. Schweißseite der Halterung
4. Hebeleisen

3. Legen Sie den Griff des Hebeleisens gegen die Spindel
4. Gemäß den Montageanweisungen und Drehmomentanforderungen des Einsatzes den Einbau des Gewindeeinsatzes abschließen und dabei darauf achten, dass das Hebeleisen an seinem Platz bleibt, anschließend das Hebeleisen entfernen.

Hinweise:

Einbauerklärung

The Toro Company, 8111 Lyndale Ave., South Bloomington, MN, USA erklärt, dass das (die) folgende(n) Gerät(e) den aufgeführten Richtlinien entsprechen, wenn es (sie) gemäß der beiliegenden Anweisungen an bestimmten Modellen von Toro montiert werden, wie in der relevanten Konformitätsbescheinigung angegeben.

Modellnr.	Seriennr.	Produktbeschreibung	Rechnungsbeschrei-bung	Allgemeine Beschreibung	Richtlinie
03242	—	Heckrollenbürste (69 cm)	RM 3100 27IN UNIVERSAL RRB KIT	HRB (69 cm)	2006/42/EG

Relevante technische Angaben wurden gemäß Anhang VII Teil B von Richtlinie 2006/42/EG zusammengestellt.

Toro sendet auf Anfrage von Staatsbehörden relevante Informationen zu dieser teilweise fertiggestellten Maschine. Die Informationen werden elektronisch gesendet.

Diese Maschine darf nicht in Betrieb genommen werden, bis sie in zugelassene Modelle von Toro eingebaut ist, wie in der zugehörigen Konformitätsbescheinigung angegeben und gemäß allen Anweisungen, wenn sie als konform mit allen relevanten Richtlinien erklärt werden kann.

Zertifiziert:

Tom Langworthy
Technischer Leiter
8111 Lyndale Ave. South
Bloomington, MN 55420, USA
Oktober 21, 2022

offizieller Vertragshändler:

Marcel Dutrieux
Manager European Product Integrity
Toro Europe NV
Nijverheidsstraat 5
2260 Oevel
Belgium

UK Declaration of Incorporation

The Toro Company, 8111 Lyndale Ave., South Bloomington, MN, USA erklärt, dass das (die) folgende(n) Gerät(e) den aufgeführten Vorschriften entsprechen, wenn es (sie) gemäß der beiliegenden Anweisungen an bestimmten Modellen von Toro montiert werden, wie in der relevanten Konformitätsbescheinigung angegeben.

Modellnr.	Seriennr.	Produktbeschreibung	Rechnungsbeschrei-bung	Allgemeine Beschreibung	Richtlinie
03242	—	Heckrollenbürste (69 cm)	RM 3100 27IN UNIVERSAL RRB KIT	HRB (69 cm)	S.I. 2008 Nr. 1597

Die relevanten technischen Unterlagen wurden gemäß Tabelle 10 nach S.I. 2008 Nr. 1597 zusammengestellt.

Toro sendet auf Anfrage von Staatsbehörden relevante Informationen zu dieser teilweise fertiggestellten Maschine. Die Informationen werden elektronisch gesendet.

Diese Maschine darf nicht in Betrieb genommen werden, bis sie in zugelassene Toro-Modelle eingebaut ist, wie in der zugehörigen Konformitätsbescheinigung angegeben und gemäß allen Anweisungen, wenn sie als konform mit allen relevanten Vorschriften erklärt werden kann.

This declaration has been issued under the sole responsibility of the manufacturer.
The object of the declaration is in conformity with relevant UK legislation.



Tom Langworthy
Technischer Leiter
8111 Lyndale Ave. South
Bloomington, MN 55420, USA
Oktober 21, 2022

offizieller Vertragshändler:

Marcel Dutrieux
Manager European Product Integrity
Toro U.K. Limited
Spellbrook Lane West
Bishop's Stortford
CM23 4BU
United Kingdom