Form No. 3456-768 Rev A

Takarullaharjasarja, 69 cm

Reelmaster® 3100-D/7000-D EdgeSeries -leikkuuyksikkö ja yleistasaaja

Mallinro: 03242

Asennusohjeet

Tämä tuote on soveltuvien eurooppalaisten direktiivien mukainen. Lisätietoja on tämän julkaisun lopussa olevassa liittämisvakuutuksessa.

Asennus

Irralliset osat

Tarkista alla olevasta taulukosta, että kaikki osat on toimitettu.

Ohjeet	Kuvaus	Määrä	Käyttökohde
1	Mitään osia ei tarvita	–	Rullaharjojen ja kelamoottoreiden sijainnin selvittäminen.
2	Rullaharjakokoonpano Pidätinrengas Vasen hihnan suojus/levy Rasvanippa (90°) Pultti (5/16 × ½ tuumaa) Käyttöpyörä Laippakantapultti Hihna Aluslaatta (tarvittaessa hihnan säätöön)	1 1 1 1 2 2 1 1 1	Sarjan asennus
3	Suuren leikkuukorkeuden harja (lisävaruste)	—	Suuren leikkuukorkeuden harjan asennus – yli 2,5 cm:n leikkuukorkeuksille.

Huomaa: Leikkuuyksikön vasen ja oikea puoli määritetään leikkuuyksikön takaa käsin.

Tärkeää: **Takarullaharjasarja on tarkoitettu käytettäväksi vain, kun leikkuukorkeus on 6–25 mm. Käytä suuren leikkuukorkeuden harjaa, osanro 115-0838 (69 cm:n leikkuuyksiköt), kun leikkuukorkeus on 2,5–5,1 cm. Katso kohta Suuren leikkuukorkeuden harjan asennus.**

Tärkeää: **Yleistasaajan käyttösarja on asennettava ennen takarullaharjasarjan asennusta.**

Takarullaharjasarjaa, malli 03242, voidaan käyttää seuraavissa:

- Reelmaster 3100 -leikkuuyksikkömallit 03188, 03189 ja 03190
- Reelmaster 7000 -leikkuuyksikkömallit 03721 ja 03722.

© 2022—The Toro® Company
8111 Lyndale Avenue South
Bloomington, MN 55420

Rekisteröi tuotteesi osoitteessa www.Toro.com.

Käännös alkuperäisestä tekstistä (FI)
Painettu Yhdysvalloissa
Kaikki oikeudet pidätetään

3456-768

1

Rullaharjojen suunnan määrittäminen

Mitään osia ei tarvita

Ohjeet

Määritä kuvien avulla Reelmaster 3100-D -koneen (Kuva 1) tai Reelmaster 7000-D -koneen (Kuva 2) rullaharjojen ja kelamoottorien sijainti.

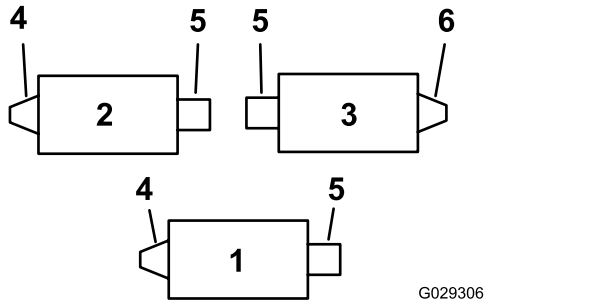

Kuva 1

Reelmaster 3100-D

1. Leikkuuyksikkö 1
2. Leikkuuyksikkö 2
3. Leikkuuyksikkö 3
4. Vasen rullaharjan käyttökokoonpano
5. Kelamoottori
6. Oikea rullaharjan käyttökokoonpano

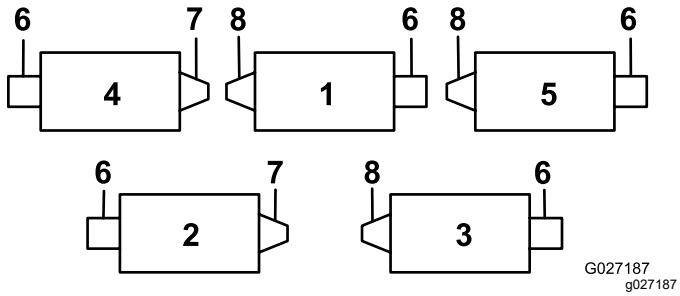

Kuva 2

Reelmaster 7000-D

1. Leikkuuyksikkö 1
2. Leikkuuyksikkö 2
3. Leikkuuyksikkö 3
4. Leikkuuyksikkö 4
5. Leikkuuyksikkö 5
6. Kelamoottori
7. Oikea rullaharjan käyttökokoonpano
8. Vasen rullaharjan käyttökokoonpano

2

Rullaharjan asennus

Vaiheeseen tarvittavat osat:

1	Rullaharjakokoonpano
1	Pidätinrengas
1	Vasen hihnan suojus/levy
1	Rasvanippa (90°)
2	Pultti (5/16 × ½ tuumaa)
2	Käyttöpyörä
1	Laippakantapultti
1	Hihna
1	Aluslaatta (tarvittaessa hihnan säätöön)

Leikkuuyksiköiden valmistelu

1. Pysäköi kone tasaiselle alustalle ja kytke seisontajarru.
2. Varmista, että leikkuuyksiköt on poistettu käytöstä.
3. Sammuta moottori ja irrota virta-avain.
4. Irrota kaikki leikkuuyksiköt koneesta.

   Tärkeää: **Tarkista leikkuuyksikön haluttu leikkuukorkeus ja asento. Säädä tarvittaessa *käyttöoppaan* ohjeiden mukaan ennen sarjan asennusta.**

Kiristinpyöräkokoonpanon siirtäminen (vain oikeanpuoleiset käytöt)

Huomaa: Oikeanpuoleiset käytöt ovat Reelmaster 3100 -leikkuuyksikössä 3 (Kuva 1) ja Reelmaster 7000 -leikkuuyksiköissä 2 ja 4 (Kuva 2).

Käännä oikeanpuoleisten takarullaharjan käyttöjen (Kuva 1 ja Kuva 2) kiristinpyöräkokoonpano leikkuuyksikön **oikeaan päähän** (Kuva 3) seuraavasti:

1. Irrota kiristinpyöräkokoonpano leikkuuyksikön vasemmasta päästä ja asenna se leikkuuyksikön oikeassa päässä olevan harjan levyn alempaan aukkoon (Kuva 3).

   Huomaa: Kiristinpyörän on pystyttävä kääntymään vapaasti; älä kiristä kiristinpyörän olkatapin lukkomutteria liian tiukkaan.

2. Irrota lukkopultti ja mutteri ja siirrä ne ylempään aukkoon, jossa kiristinpyöräkokoonpano oli aiemmin (Kuva 3).

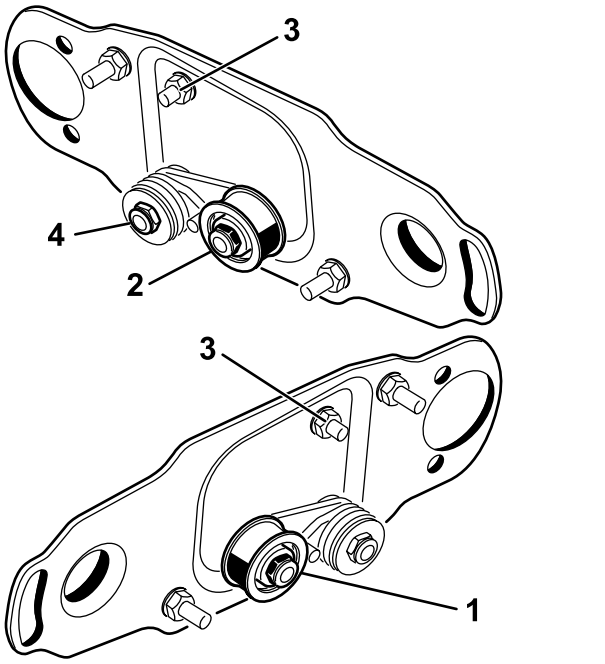

Kuva 3

1. Kiristinpyörän asennus kelan vasempaan päähän (sarjan toimituksen mukaisesti)
2. Kiristinpyörän asennus kelan oikeaan päähän
3. Lukkopultti ja mutteri
4. Älä kiristä tätä lukkomutteria liikaa.

Harjan kotelon tyhjennystulpan irrotus

Irrota harjan koteloista ainoastaan alempi tyhjennystulppa (Kuva 4). Näin kosteus pääsee pois hihnan alueelta.

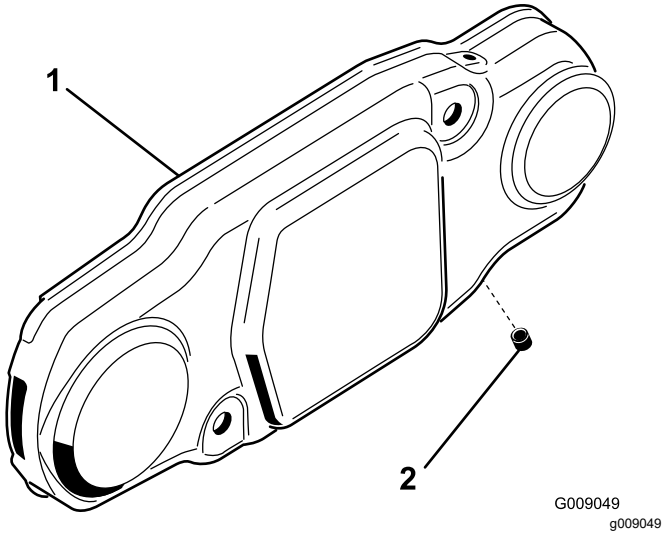

Kuva 4

1. Harjan kotelo
2. Alempi tyhjennystulppa

Rullaharjakokoonpanon asennus

1. Irrota rasvanippa leikkuuyksikön rullaharjan kotelon puoleisesta rullasta (Kuva 6).

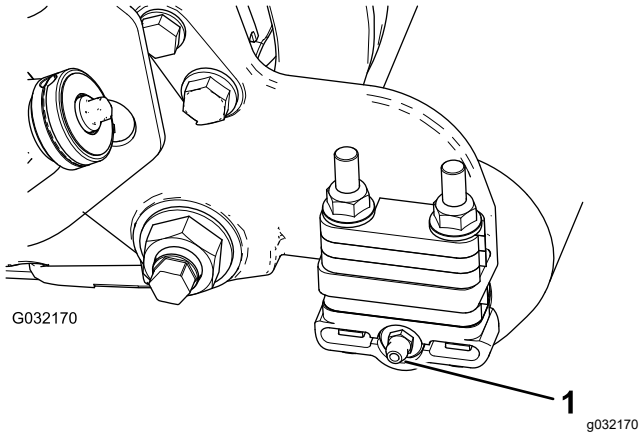

Kuva 5

1. Rasvanippa

2. Asenna 90 asteen rasvanippa siten, että se osoittaa taaksepäin (Kuva 5).

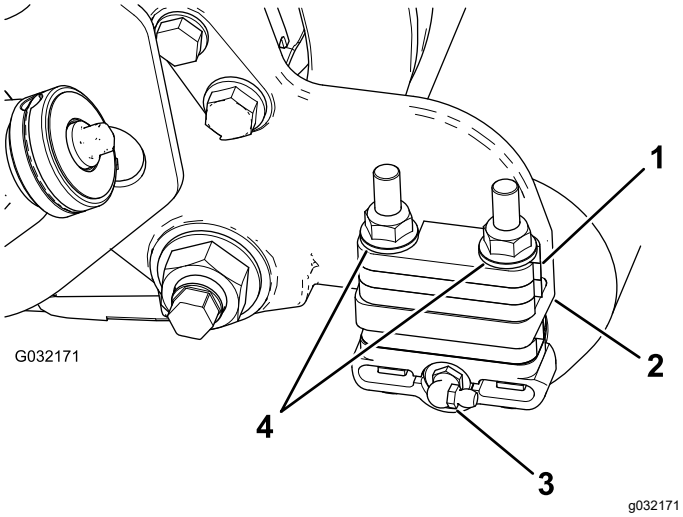

Kuva 6

1. 6 mm:n välikappale
2. Sivulevyn kiinnityslaippa
3. 90 asteen rasvanippa
4. Laippalukkomutterit (irrota)

3. Irrota kaksi laippalukkomutteria, joilla rullien kannattimet on kiinnitetty sivulevyihin, **sekä sivulevyn kiinnityslaipan yläosassa mahdollisesti olevat 6 mm:n välikappaleet** (Kuva 6).

   Huomaa: Älä irrota pultteja. Säilytä laippalukkomutterit tulevaa asennusta varten.

4. Aseta vasemman tai oikean rullaharjakokoonpanon asennuskannattimet rullan kannattimen pultteihin (Kuva 7).

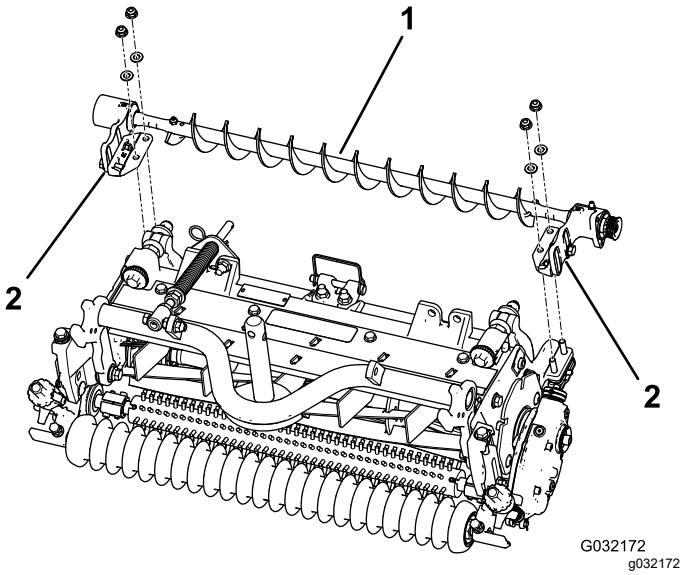

Kuva 7

1. Vasen rullaharjakokoonpano
2. Rullaharjan asennuskannatin

Tärkeää: **Kiinnitä rullaharjakokoonpanon asennuskannattimet suoraan leikkuuyksikön sivulevyn kiinnityslaipan yläpintaan. *Älä aseta välikappaleita rullaharjan asennuskannattimien ja sivulevyjen kiinnityslaippojen väliin.*Säilytä ylimääräiset 6 mm:n välikappaleet mahdollista myöhempää käyttöä varten.**

5. Kiinnitä harjakokoonpanon asennuskannattimet leikkuuyksikön sivulevyihin aiemmin irrotetuilla muttereilla.

Painojen asennus

Aseta asianmukaiset painot leikkuuyksiköihin.

- **Reelmaster 3100 -leikkuuyksiköt:**

  Katso Reelmaster 3100 -yleistasaajasarjan ohjeiden kohta Painojen asennus (malli 03240) (Kuva 8).

- **Reelmaster 7000 -leikkuuyksiköt:**

  Tilaa malin 03419 painosarja (Kuva 9).

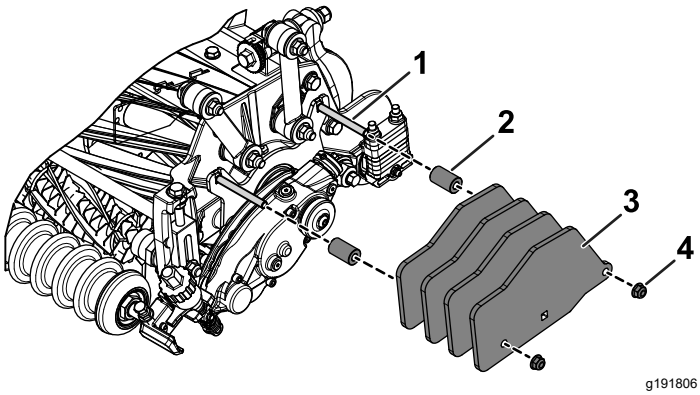

Kuva 8

Paino sisältyy Reelmaster 3100 -yleistasaajasarjaan (malli 03240)

1. Lukkopultit (5/16 × 3 tuumaa)
2. Välikappale
3. Paino
4. Laippamutterit (5/16 tuumaa): kiristä momenttiin 20–26 N·m

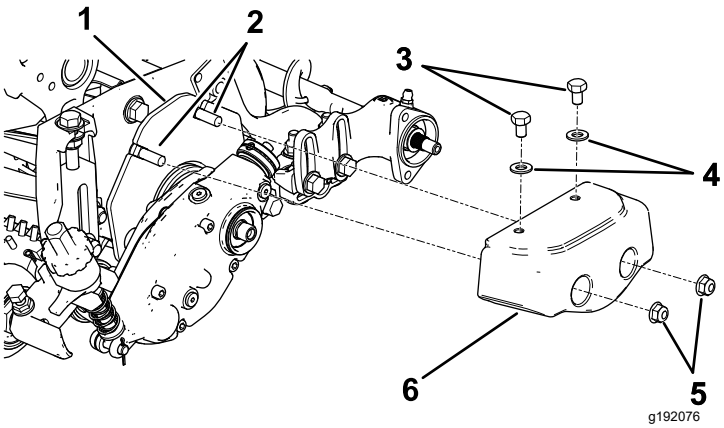

Kuva 9

Painosarja (malli 03419)

1. Painolevy
2. Lukkopultit (5/16 × 2 tuumaa)
3. Pultit (5/16 × ½ tuumaa)
4. Aluslaatat (5/16 tuumaa)
5. Laippamutterit (5/16 tuumaa)
6. Paino

Rullaharjalevyn asennus

1. Liu'uta kutakin sulkutiivistettä ulospäin, kunnes huulitiivisteet koskettavat kevyesti laakeripesää (Kuva 10).

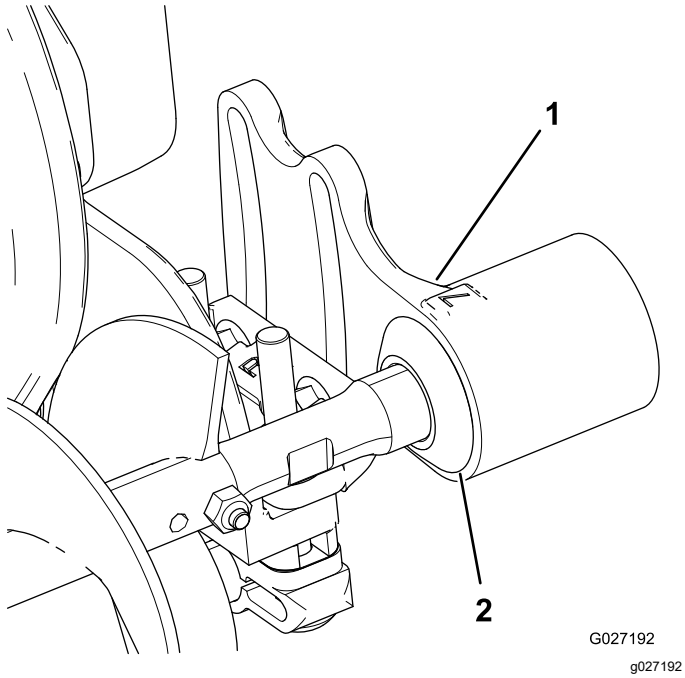

Kuva 10

1. Laakeripesä
2. Sulkutiiviste

2. Irrota ja hävitä kuusiopultti, jolla pölysuojus on kiinnitetty, ja pölysuojus.

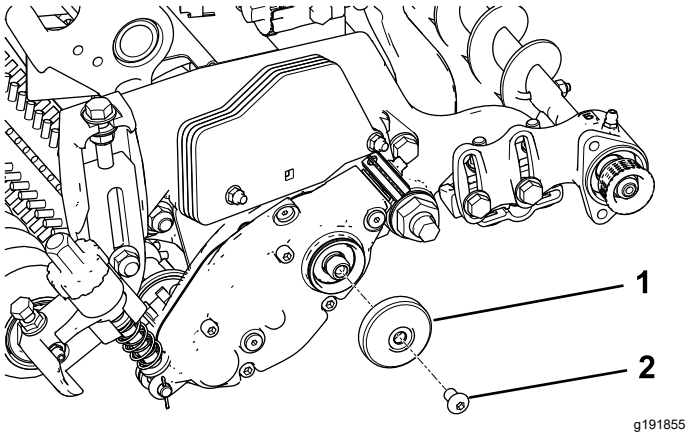

Kuva 11

1. Pölysuojus
2. Kuusiopultti

3. Asenna vasen tai oikea rullaharjan kääntölevy (Kuva 12).

   Huomaa: Varmista, että pohjalle on asennettu kiristinpyöräkokoonpano kuvan mukaisesti (Kuva 12).

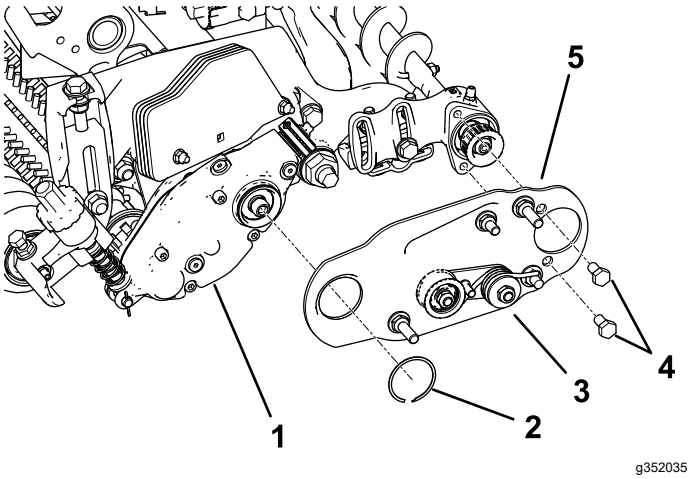

Kuva 12

1. Yleistasaaja
2. Pidätinrengas
3. Kiristinpyöräkokoonpano
4. Pultit
5. Rullaharjan kääntölevykokoonpano

4. Levitä sinistä kierrelukitetta kahteen pulttiin (5/16 × ½ tuumaa) ja kiinnitä niillä harjan levy rullaharjan laakeripesään (Kuva 12).

   Huomaa: Kiristä pultit momenttiin 20–26 N·m.

5. Kiinnitä harjan levy rullaharjan koteloon pidätinrenkaalla (Kuva 12).
6. Tarkista, että rullaharjan levy ja leikkuuyksikön sivulevy ovat yhdensuuntaiset. Jos näin ei ole, toimi seuraavasti:

A. Löysää kaksi laippalukkomutteria, jotka kiinnittävät rullaharjan asennuskannattimen leikkuuyksikön sivulevyyn (Kuva 13).

B. Kierrä rullaharjan laakeripesää, kunnes harjan levy on yhdensuuntainen leikkuuyksikön sivulevyn kanssa (Kuva 13).

C. Kiristä kaksi laippalukkomutteria, jotka kiinnittävät rullaharjan asennuskannattimen leikkuuyksikön sivulevyyn (Kuva 13).

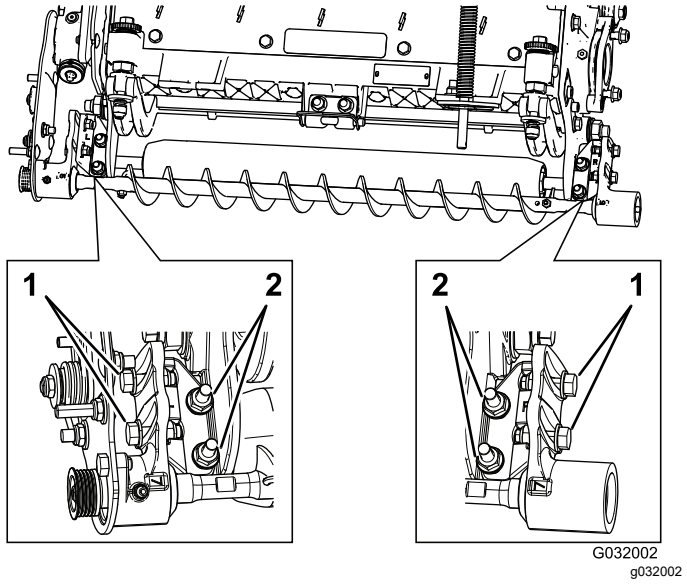

Kuva 13

1. Löysää näitä pultteja rullaharjan asetusta varten.
2. Löysää näitä muttereita, jotta rullaharjan levy saadaan yhdensuuntaiseksi.

Rullaharjan asetus

1. Löysää kahta pulttia, jotka kiinnittävät rullaharjan laakeripesät rullaharjan asennuskannattimiin (Kuva 13).

   Huomaa: Pulttien pitäisi olla valmiiksi löysällä.

2. Aseta rullaharja niin, että se koskettaa takarullaa juuri ja juuri tai lepää sen varassa (Kuva 14).

   Tärkeää: **Rullaharjan akseli ei saa koskea leikkuuyksikön sivulevyyn.**

   Tärkeää: **Harjan kova kosketus rullaan kuluttaa harjaa ennenaikaisesti.**

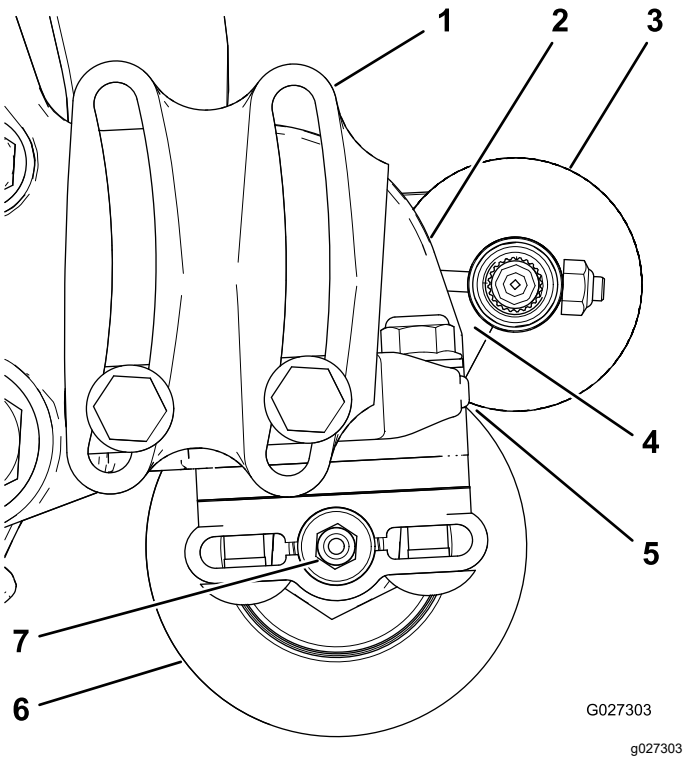

Kuva 14

1. Laakeripesä (kaikki osat eivät näy)
2. Sivulevy
3. Rullaharja
4. Varmista, että tässä on vapaata tilaa.
5. Kevyt kosketus
6. Takarulla
7. Rasvanippa

   Huomaa: Rullaharjan akselin täytyy olla yhdensuuntainen takarullan kanssa.

   Tärkeää: **Aseta molemmat rullaharjan laakeripesät niin, että ne ovat yhdensuuntaisia maan kanssa. Näin varmistetaan takarullan rasvanipan välys.**

3. Kiristä kaksi pulttia, jotka kiinnittävät rullaharjan laakeripesät rullaharjan asennuskannattimiin.

Käyttöpyörän asennus

1. Aloita kelan pitely ennen käyttöpyörän asentamista. Katso kohta Kelan pitely kierreholkkien asennusta varten (sivu 12).
2. Asenna käyttöpyörä tasaajan akseliin (Kuva 15).

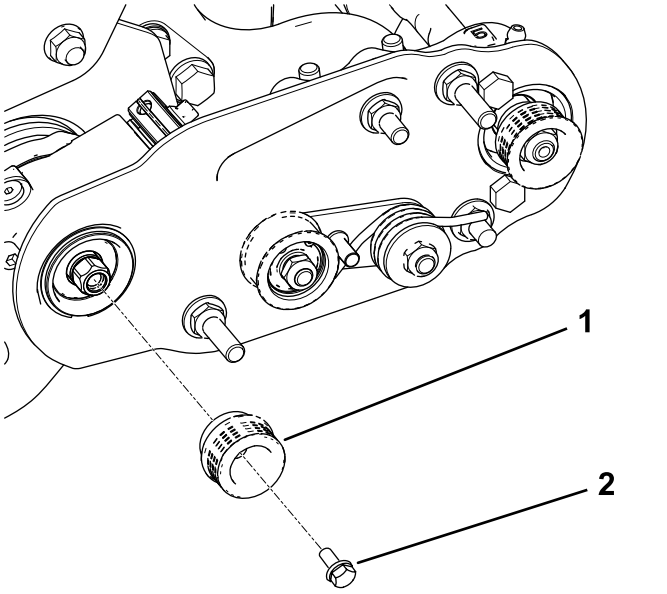

Kuva 15

1. Käyttöpyörä
2. Laippakantapultti: kiristä momenttiin 20–26 N·m

3. Levitä sinistä kierrelukitetta laippakantapulttiin ja kiinnitä pyörä vetoakseliin pultilla kuvan mukaisesti (Kuva 15).

   Huomaa: Kiristä pultti momenttiin 20–26 N·m.

   Tärkeää: **Jos pulttia ei kiristetä oikein, se löystyy.**

Hihnan asennus

1. Asenna hihna hihnapyöriin seuraavasti:
   - Kierrä hihna **käyttöpyörän** ympärille ja sitten kiristinpyörän yläosan päälle (Kuva 16).

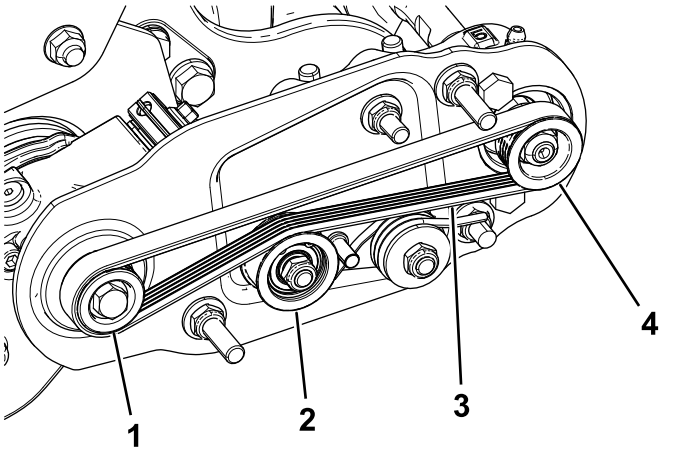

Kuva 16

1. Käyttöpyörä
2. Kiristinpyöräkokoonpano
3. Hihna
4. Käytettävä hihnapyörä

   - Aloita hihnan asettaminen **käytettävälle** hihnapyörälle (Kuva 17).
   - Pyöritä harjakokoonpanoa 9/16 tuumaa pitkällä hylsyllä ja ohjaa hihna käytettävälle hihnapyörälle (Kuva 17).

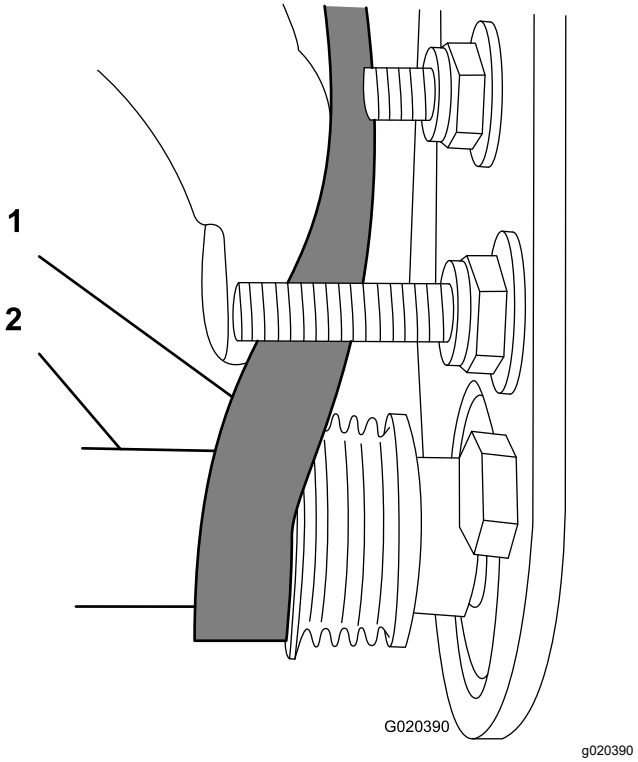

Kuva 17

1. Hihna
2. 9/16 tuumaa pitkä hylsy

   Tärkeää: **Varmista, että hihnan paksunnokset asettuvat oikein kunkin pyörän uriin ja että hihna on kiristinpyörän keskellä.**

2. Paina kiristinpyörää alaspäin ja varmista, että kiristinpyöräkokoonpano pääsee kääntymään vapaasti.

Asennuksen päättäminen

1. Tarkista hihnan ja pyörien kohdistus seuraavasti:

   Huomaa: Hihnan täytyy olla oikein kiristetty ennen kohdistuksen tarkistamista.

   - Aseta suorasyrjäviivain **käyttöpyörän** ulkosivua vasten (Kuva 18). **Älä** aseta suorasyrjäviivainta sekä käyttöpyörää että käytettävää hihnapyörää vasten.
   - Käyttöpyörän ja käytettävän hihnapyörän ulkosivujen on oltava linjassa 0,76 mm:n tarkkuudella.
   - Jos hihnapyörien kohdistus ei ole oikea, katso Hihnapyörän kohdistuksen tarkistus ja säätö (sivu 10).

- Jos hihnapyörät on kohdistettu oikein, jatka asennusta.
- **Älä** käytä kiristinpyörää kohdistuksen tarkistamiseen.

Tärkeää: **Hihnan käyttöikä lyhenee, jos hihnapyöriä ei ole kohdistettu oikein.**

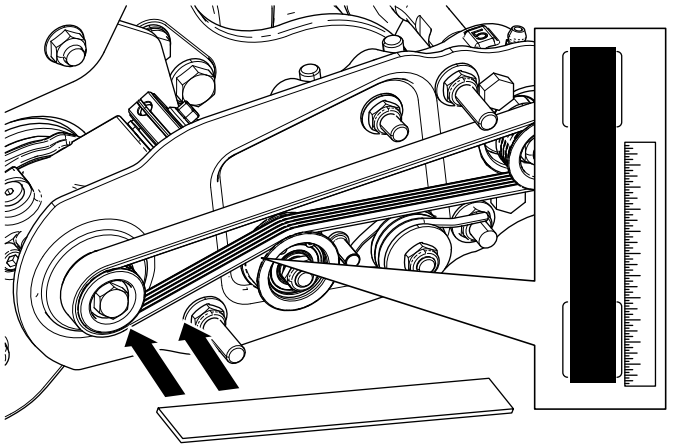

g352031

Kuva 18

2. Liu'uta hihnan suojus kiinnityspultteihin ja kiinnitä suojus kahdella laippamutterilla (Kuva 19).

Tärkeää: **Älä kiristä muttereita liikaa, sillä se voi vahingoittaa suojusta.**

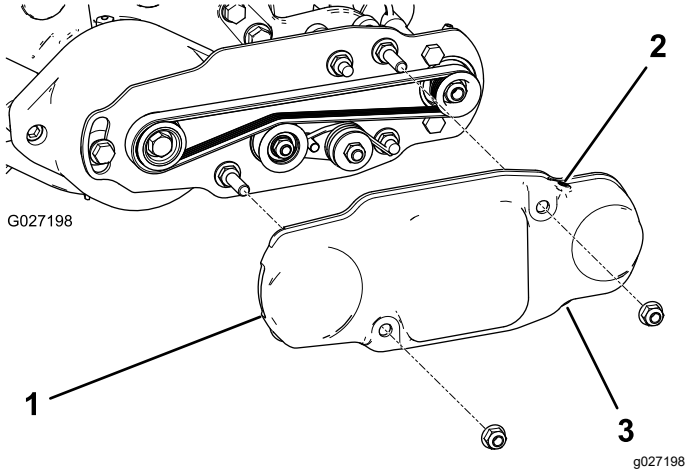

g027198

Kuva 19

1. Hihnan suojus
2. Säätöruuvi asennettu
3. Säätöruuvi irrotettu

3. Voitele rullaharjan laakeripesien rasvanipat litiumpohjaisella rasvalla nro 2 (Kuva 20).

Huomaa: Pyyhi pois ylimääräinen rasva etenkin sulkutiivisteiden ympäriltä.

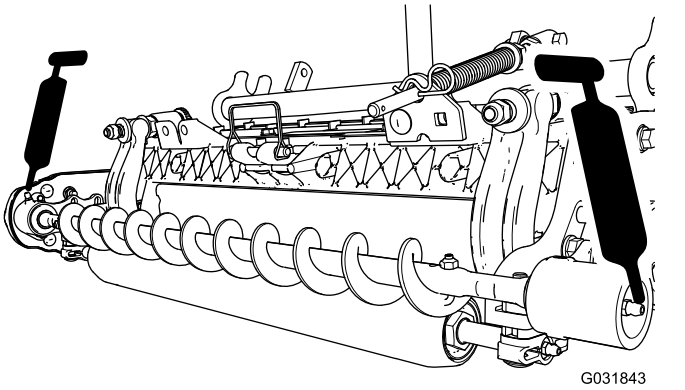

G031843

g031843

Kuva 20

3

Suuren leikkuukorkeuden harjan asennus

(lisävaruste)

Vaiheeseen tarvittavat osat:

—	Suuren leikkuukorkeuden harja (lisävaruste)

Ohjeet

Asenna suuren leikkuukorkeuden harja (myydään erikseen), kun leikkuukorkeus on 2,5 cm tai enemmän (eli sivulevyn laatan alle on asennettu vähintään viisi välikappaletta).

1. Jos leikkuuyksikköön asennetaan rullaharja, irrota kaksi pulttia, aluslaattaa ja mutteria, joilla ei-käyttöpuolen laakeripesä on kiinni laakeripesän asennuskannattimessa (Kuva 21 ja Kuva 22).

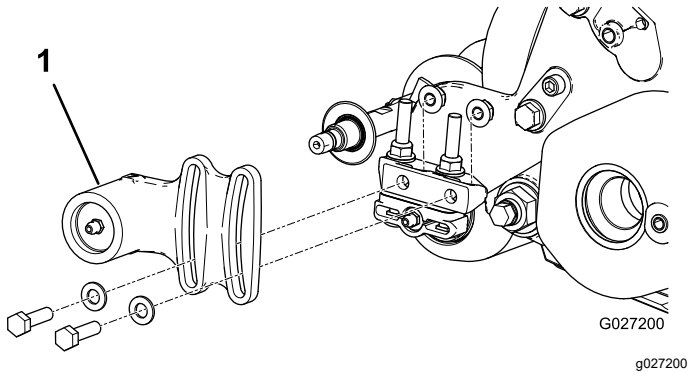

g027200

Kuva 21

1. Ei-käyttöpuolen laakeripesä

2. Liu’uta ei-käyttöpuolen laakeripesä ja sulkutiiviste pois harjan akselilta (Kuva 22).

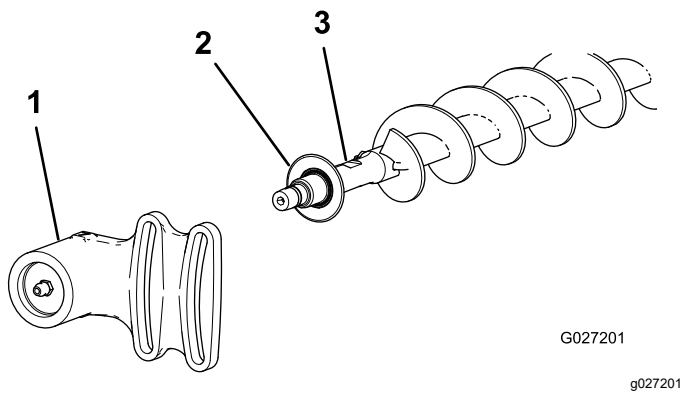

Kuva 22

1. Ei-käyttöpuolen laakeripesä
2. Sulkutiiviste
3. Harjan akseli

3. Irrota kaksi J-pulttia ja mutteria (Kuva 23).
4. Liu’uta käytössä oleva harja pois harjan akselilta (Kuva 23).
5. Löysää kahta pulttia, aluslaattaa ja mutteria, jotka kiinnittävät käyttöpuolen laakeripesän laakeripesän asennuskannattimeen (Kuva 23).
6. Liu’uta suuren leikkuukorkeuden harja harjan akselille (Kuva 23).
7. Kiinnitä harja akseliin kahdella aiemmin irrotetulla J-pultilla ja mutterilla (Kuva 23).

   Tärkeää: **Työnnä J-pulttien kierteinen pää harjan akselin ulompien aukkojen läpi ja kiinnitä J-pulttien käyrät päät sisempiin aukkoihin.**
8. Kiristä J-pulttien lukkomutterit momenttiin 2–3 N·m.

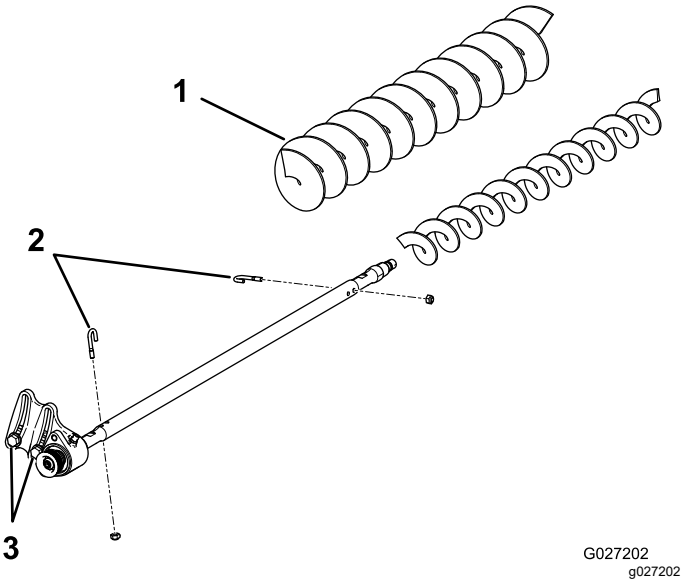

Kuva 23

1. Suuren leikkuukorkeuden harja
2. J-pultit
3. Löysää näitä pultteja.

9. Asenna sulkutiiviste ja ei-käyttöpuolen laakeripesä harjan akselille (Kuva 22).
10. Asenna ei-käyttöpuolen laakeripesä laakeripesän asennuskannattimeen käyttämällä kahta aiemmin irrotettua pulttia, aluslaattaa ja mutteria.

    Huomaa: Varo, että tiivisteen jousi ei irtoa.
11. Kiristä kaksi pulttia, aluslaattaa ja mutteria, jotka kiinnittävät käyttöpuolen laakeripesän laakeripesän asennuskannattimeen.

Kunnossapito

- Varmista, että harja on yhdensuuntainen rullan kanssa ja että niiden välillä on 1,5 mm vapaata tilaa tai kevyt kosketus.
- Rasvaa nipat 50 käyttötunnin välein ja jokaisen pesun jälkeen.
- Kun vaihdat rullaharjan, kiristä J-pultit momenttiin 2–3 N·m.
- Kun vaihdat harjan akselin käytettävän hihnapyörän, kiristä mutteri momenttiin 36–45 N·m.
- Kun vaihdat harjan käyttöpyörän, levitä pulttiin sinistä kierrelukitetta ja kiristä pultti momenttiin 20–26 N·m.

Huomaa: Rullaharja, kiristinpyörän laakeri ja hihna ovat kuluvia osia.

Hihnapyörän kohdistuksen tarkistus ja säätö

1. Paina mieleesi, mihin suuntaan hihnapyörää on siirrettävä.

   Huomaa: Käytettävää hihnapyörää (rullaharjan akselissa) voidaan siirtää sisään tai ulos (Kuva 24).

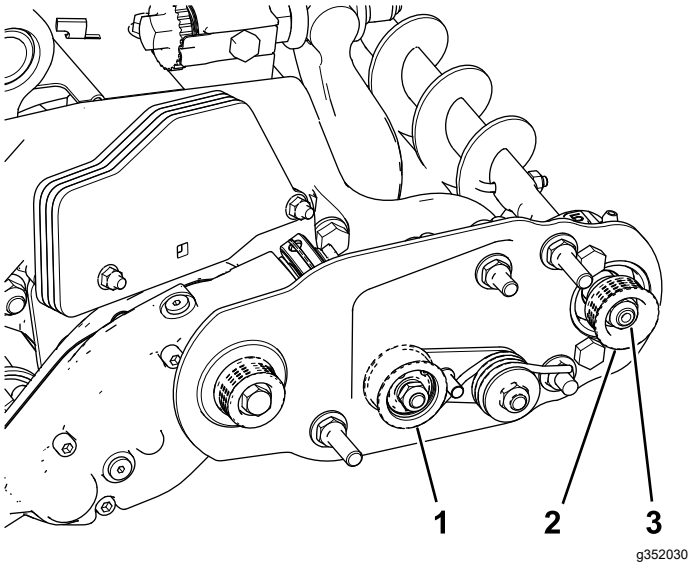

Kuva 24

1. Kiristinpyörä
2. Käytettävä hihnapyörä
3. Käytettävän hihnapyörän mutteri

2. Kierrä kelaa, joka pyörittää käyttöpyörää, ja vipua hihna pois käyttöpyörältä (Kuva 24).

   Huomaa: Käytä paksua hansikasta tai liinaa, kun kierrät kelaa.

3. Irrota lukkomutteri, jolla käytettävä hihnapyörä on kiinnitetty harjan akseliin (Kuva 24 tai Kuva 25).

   Huomaa: Pidä rullaharjan akseli paikallaan kiintoavaimen (½ tuumaa) avulla.

4. Irrota käytettävä hihnapyörä akselista (Kuva 25).
5. Jos hihnapyörää on siirrettävä ulospäin, lisää yksi 0,8 mm:n aluslaatta (Kuva 25).

   Huomaa: Jos hihnapyörää on siirrettävä sisäänpäin, poista 0,8 mm:n aluslaatta.

6. Asenna hihnapyörä.

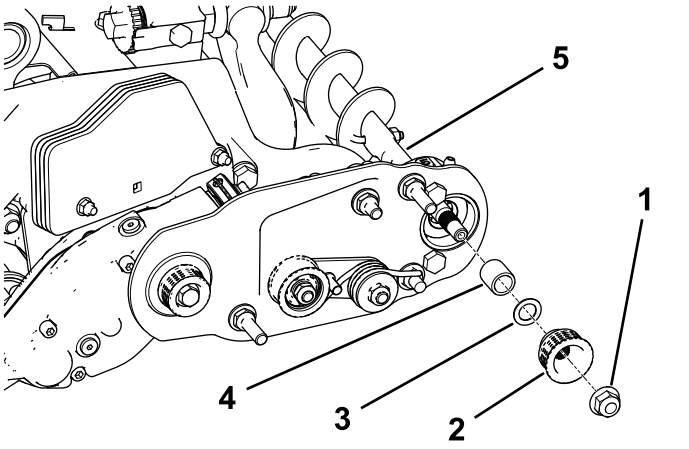

Kuva 25

1. Lukkomutteri
2. Käytettävä hihnapyörä
3. Aluslaatta, 0,8 mm paksu
4. Välikappale
5. Harjan akseli

7. Pidä rullaharjan akselia paikallaan ja kiinnitä käytettävä hihnapyörä akseliin aiemmin irrotetulla laippamutterilla (⅜ tuumaa–16).

   Huomaa: Aseta lukkomutteri paikalleen ja kiristä se sitten momenttiin 36–45 N·m.

8. Asenna hihna hihnapyöriin seuraavasti:

   A. Kierrä hihna **käyttöpyörän** ympärille ja sitten kiristinpyörän yläosan päälle (Kuva 26).

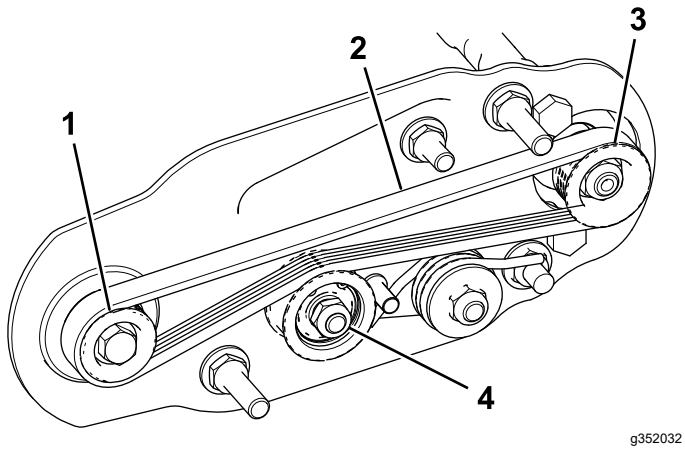

Kuva 26

1. Käyttöpyörä
2. Hihna
3. Käytettävä hihnapyörä
4. Kiristinpyöräkokoonpano

B. Aloita hihnan asettaminen **käytettävälle** hihnapyörälle (Kuva 26).

C. Pyöritä harjakokoonpanoa 9/16 tuumaa pitkällä hylsyllä ja ohjaa hihna käytettävälle hihnapyörälle (Kuva 27).

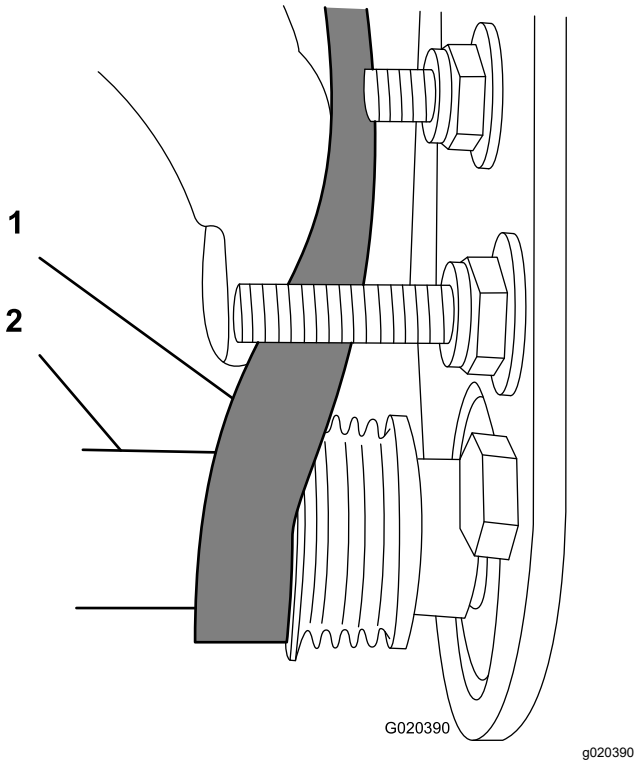

Kuva 27

1. Hihna
2. 9/16 tuumaa pitkä hylsy

Tärkeää: **Varmista, että hihnan paksunnokset asettuvat oikein kunkin pyörän uriin ja että hihna on kiristinpyörän keskellä.**

9. Tarkista hihnapyörän kohdistus uudelleen ja toista menettely tarvittaessa.

Kelan pitely

⚠ VAARA

Leikkuukelan terät ovat teräviä ja voivat katkaista käden tai jalan.

- **Pidä kädet ja jalat kelan ulkopuolella.**
- **Varmista ennen kelan huoltoa, että sitä pidellään.**

Kelan pitely kierreholkkien irrotusta varten

1. Löysää leikkuuyksikön vasemmalla puolella olevaa suojuksen pulttia ja nosta takasuojus (Kuva 28).
2. Aseta pitkävartinen vääntörauta (suositus ⅜ × 12 tuumaa ja ruuvimeisselikahva) leikkuukelan takaosan läpi lähinnä leikkuuyksikön kiristettävää puolta (Kuva 28).
3. Aseta vääntörauta kelan tukilevyn hitsattua puolta vasten (Kuva 28).

   Huomaa: Aseta vääntörauta kela-akselin yläosan ja kahden kelaterän takaosan väliin niin, että kela ei liiku.

   Tärkeää: **Älä koske terien leikkuusärmiin vääntöraudalla, sillä tämä saattaa vaurioittaa leikkuusärmää ja/tai aiheuttaa korkean terän.**

   Tärkeää: **Leikkuuyksikön vasemmalla puolella olevassa holkissa on vasemman-puoleiset kierteet. Leikkuuyksikön oikealla puolella olevassa holkissa on oikeanpuolei-set kierteet.**

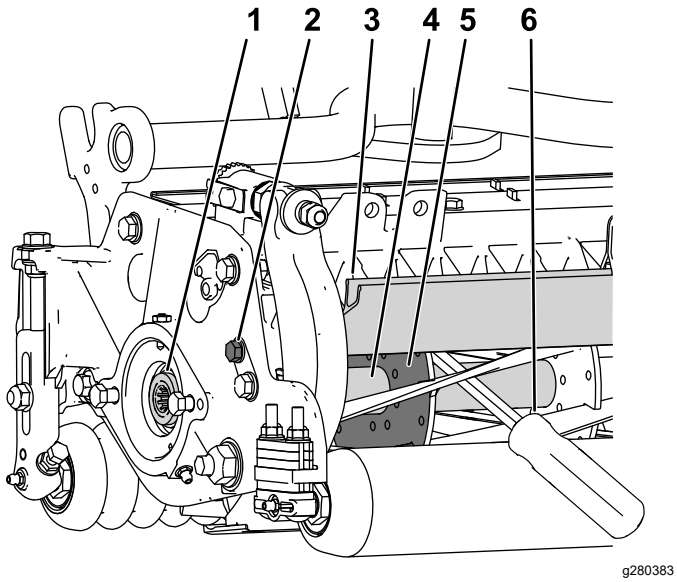

Kuva 28

1. Irrotettava kierreholkki
2. Löysää suojuksen pultti.
3. Kelan suojus
4. Kela-akseli
5. Kelan tukilevy
6. Kelan tukilevyn hitsatulle puolelle asetettu vääntörauta

4. Aseta vääntöraudan kahva takarullaa vasten.
5. Irrota kierreholkki ja varmista, että vääntörauta pysyy paikallaan. Poista sitten vääntörauta.
6. Laske takasuojus ja kiristä suojuksen pultti.

Kelan pitely kierreholkkien asennusta varten

1. Aseta pitkävartinen vääntörauta (suositus ⅜ × 12 tuumaa ja ruuvimeisselikahva) leikkuukelan etuosan läpi lähinnä leikkuuyksikön kiristettävää puolta (Kuva 29).
2. Aseta vääntörauta sisäisen leikkuukelan vahvikkeen hitsattua puolta vasten (Kuva 29).

   Huomaa: Vääntöraudan on koskettava terää etuosassa, kela-akselia ja terää kelan takaosassa, jolloin se lukittuu paikalleen.

   Tärkeää: **Älä koske terien leikkuusärmiin vääntöraudalla, sillä tämä saattaa vaurioittaa leikkuusärmää ja/tai aiheuttaa korkean terän.**

   Tärkeää: **Leikkuuyksikön vasemmalla puolella olevassa holkissa on vasemmanpuoleiset kierteet. Leikkuuyksikön oikealla puolella olevassa holkissa on oikeanpuoleiset kierteet.**

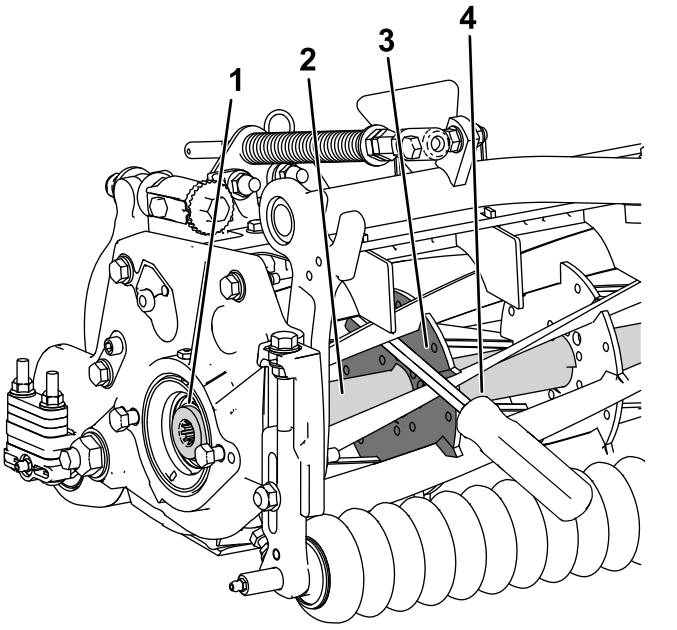

Kuva 29

1. Asennettava kierreholkki
2. Kela-akseli
3. Tukilevyn hitsattu puoli
4. Vääntörauta

3. Aseta vääntöraudan kahva rullaa vasten.
4. Ota holkin asennusohjeet ja kireysvaatimukset huomioon ja suorita kierreholkin asennus ja varmista, että vääntörauta pysyy paikallaan. Poista sitten vääntörauta.

Huomautuksia:

Huomautuksia:

Liittämisvakuutus

The Toro Company, 8111 Lyndale Ave. South, Bloomington, MN, USA vakuuttaa, että asianmukaisissa vaatimustenmukaisuusvakuutuksissa ilmoitettujen Toro-mallien mukana toimitettujen ohjeiden mukaisesti asennettuina seuraavat yksiköt täyttävät esitettyjen direktiivien vaatimukset.

Mallinro:	Sarjanro:	Tuotteen kuvaus	Laskun kuvaus	Yleinen kuvaus	Direktiivi
03242	—	Takarullaharjasarja, 69 cm	RM 3100 27IN UNIVERSAL RRB KIT	69 cm RRB	2006/42/EY

Asiaankuuluvat tekniset asiakirjat on laadittu direktiivin 2006/42/EY liitteessä VII olevan B osan vaatimusten mukaisesti.

Yhtiö sitoutuu ilmoittamaan kansallisten viranomaisten pyynnöstä näitä puolivalmisteita koskevat olennaiset tiedot. Tiedot ilmoitetaan elektronisesti.

Laitteita ei saa käyttää, ennen kuin ne on liitetty hyväksyttyihin Toro-malleihin laitteita koskevien vaatimustenmukaisuusvakuutusten ja kaikkien ohjeiden mukaisesti. Tällöin laitteiden voidaan vakuuttaa noudattavan kaikkia asiaankuuluvia direktiivejä.

Sertifioitu:



Tom Langworthy
Tekninen johtaja
8111 Lyndale Ave. South
Bloomington, MN 55420, USA
Lokakuu 21, 2022

Valtuutettu edustaja:

Marcel Dutrieux
Manager European Product Integrity
Toro Europe NV
Nijverheidsstraat 5
2260 Oevel
Belgium

UK Declaration of Incorporation

The Toro Company, 8111 Lyndale Ave. South, Bloomington, MN, USA vakuuttaa, että asianmukaisissa vaatimustenmukaisuusvakuutuksissa ilmoitettujen Toro-mallien mukana toimitettujen ohjeiden mukaisesti asennettuina seuraavat yksiköt täyttävät esitettyjen säännösten vaatimukset.

Mallinro:	Sarjanro:	Tuotteen kuvaus	Laskun kuvaus	Yleinen kuvaus	Direktiivi
03242	—	Takarullaharjasarja, 69 cm	RM 3100 27IN UNIVERSAL RRB KIT	69 cm RRB	S.I. 2008 nro 1597

Asiaankuuluvat tekniset asiakirjat on laadittu säädöksen S.I. 2008 nro 1597 liitteen 10 mukaisesti.

Yhtiö sitoutuu ilmoittamaan kansallisten viranomaisten pyynnöstä näitä puolivalmisteita koskevat olennaiset tiedot. Tiedot ilmoitetaan elektronisesti.

Laitteita ei saa käyttää, ennen kuin ne on liitetty hyväksyttyihin Toro-malleihin laitteita koskevien vaatimustenmukaisuusvakuutusten ja kaikkien ohjeiden mukaisesti. Tällöin laitteiden voidaan vakuuttaa noudattavan kaikkia asiaankuuluvia säädöksiä.

This declaration has been issued under the sole responsibility of the manufacturer.
The object of the declaration is in conformity with relevant UK legislation.

Valtuutettu edustaja:

Marcel Dutrieux
Manager European Product Integrity
Toro U.K. Limited
Spellbrook Lane West
Bishop's Stortford
CM23 4BU
United Kingdom



Tom Langworthy
Tekninen johtaja
8111 Lyndale Ave. South
Bloomington, MN 55420, USA
Lokakuu 21, 2022