Form No. 3456-839 Rev A

Count on it.

Bruksanvisning

Vertikalklippare

Klippenhet med 12,7 cm-cylinder i Reelmaster® 5010-serien

Modellnr 03618—Serienr 408000000 och högre

Modellnr 03619—Serienr 408000000 och högre

Registrera din produkt på www.Toro.com.
Översättning av originalet (SV)

3456-839

Denna produkt uppfyller alla relevanta europeiska direktiv. Mer information finns i försäkran om inbyggnad i slutet av det här dokumentet.

Introduktion

Vertikalklipparsatsen monteras på en åkmaskin och är avsedd att användas av yrkesförare som har anlitats för kommersiellt arbete. Den är främst konstruerad för att vertikalklippa gräs på väl underhållna parkgräsmattor, idrottsplaner och kommersiella anläggningar. Det kan medföra fara för dig och kringstående om maskinen används i andra syften än vad som avsetts.

Läs den här informationen noga så att du lär dig att använda och underhålla produkten på rätt sätt och för att undvika person- och produktskador. Du är ansvarig för att produkten används på ett korrekt och säkert sätt.

Besök www.Toro.com om du behöver utbildningsmaterial för säkerhet och drift, information om tillbehör, hjälp med att hitta en återförsäljare eller om du vill registrera din produkt.

Kontakta en auktoriserad återförsäljare eller Toros kundservice och ha produktens modell- och artikelnummer till hands om du har behov av service, Toro-originaldelar eller ytterligare information. Figur 1 visar var på produkten modell- och serienumren sitter. Skriv numren i det tomma utrymmet.

Viktigt: **Skanna rutkoden på serienummerplåten (i förekommande fall) med en mobil enhet för att få tillgång till information om garanti, reservdelar och annat.**

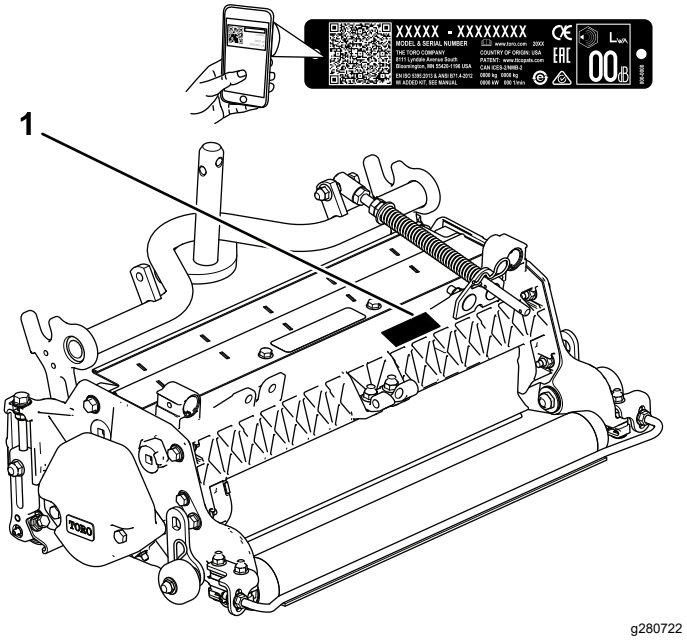

g280722

Figur 1

1. Plats för modell- och serienummer

Modellnr _____

Serienr _____

I den här bruksanvisningen anges potentiella risker och alla säkerhetsmeddelanden har markerats med en varningssymbol (Figur 2), som anger fara som kan leda till allvarliga personskador eller dödsfall om föreskrifterna inte följs.

g000502

Figur 2

Varningssymbol

Två ord används också i den här bruksanvisningen för att markera information. **Viktigt** anger speciell teknisk information och **Observera** anger allmän information som bör ges särskild uppmärksamhet.

© 2022—The Toro® Company
8111 Lyndale Avenue South
Bloomington, MN 55420

Kontakta oss på www.Toro.com.
Tryckt i USA
Med ensamrätt

Innehåll

Säkerhet 3
Allmän säkerhet..... 3
Klippenhetssäkerhet..... 4
Knivsäkerhet..... 4
Säkerhets- och instruktionsdekaler 4
Montering 5
1 Inspektera vertikalklipparen 5
2 Montera transportrullarna 6
3 Montera O-ringen och smörjnippeln 6
4 Montera ansatsbulten (endast RM5010-Hybrid) 7
5 Montera ändviktssatsen (endast modell 03618)..... 8
6 Justera vertikalklipparen 8
7 Montera vertikalklipparcylindern 8
Produktöversikt 9
Specifikationer 9
Körning 9
Övningsperiod 9
Justera vertikalklipparen..... 9
Arbetstips 11
Underhåll 12
Använda stödet för att tippa klippenheten..... 12
Smörja vertikalklipparen 12
Ta bort vertikalklipparknivarna från axeln 13
Montera vertikalklipparknivarna..... 14
Valfritt knivavstånd..... 15
Serva rullen 16

Säkerhet

Maskinen har utformats i enlighet med SS-EN ISO 5395 och ANSI B71.4-2017.

Allmän säkerhet

Maskinen kan slita av händer och fötter. Följ alltid alla säkerhetsanvisningar för att undvika allvarliga personskador.

- Läs och förstå innehållet i den här *bruksanvisningen* innan du startar motorn.
- Var fullt koncentrerad på maskinen när du använder den. Delta inte i aktiviteter som kan distrahera dig, eftersom personskador eller skador på egendom då kan uppstå.
- Avlägsna allt skräp och andra föremål som kan plockas upp och kastas omkring av klippenhetens knivar. Håll alla kringstående borta från arbetsområdet.
- Håll händer och fötter på avstånd från maskinens rörliga delar.
- Kör endast maskinen om skydd och andra säkerhetsanordningar sitter på plats och fungerar.
- Håll avstånd till utkastaröppningen.
- Håll kringstående och barn borta från arbetsområdet. Låt aldrig barn använda maskinen.
- Innan du kliver ur förarsätet ska du göra följande:
  - Ställ maskinen på ett plant underlag.
  - Sänk klippenheten/klippenheterna.
  - Koppla bort drivenheterna.
  - Koppla in parkeringsbromsen (i förekommande fall).
  - Stäng av motorn och ta ut nyckeln.
  - Vänta tills alla rörliga delar har stannat.
  - Om vertikalklipparens knivar slår i ett fast föremål eller om enheten vibrerar ovanligt mycket stannar du maskinen och stänger av motorn. Inspektera vertikalklipparen för att se om det finns några skadade delar. Reparera eventuella skador innan du startar och använder vertikalklipparen.
  - Se till att vertikalklipparna är säkra att använda genom att dra åt alla fästelement.

Felaktigt bruk eller underhåll av maskinen kan leda till personskador. För att minska risken för skador ska du alltid följa säkerhetsanvisningarna och uppmärksamma varningssymbolen ⚠. Symbolen betyder Var försiktig, Varning eller Fara – anvisning om personsäkerhet. Underlåtenhet att följa anvisningarna kan leda till personskador eller dödsfall.

Klippenhetssäkerhet

- Klippenheten är endast en komplett maskin när den har monterats på en traktorenhet. Läs noggrant igenom traktorenhetens *bruksanvisning* för fullständiga anvisningar om säker användning av maskinen.
- Stanna maskinen, ta ut nyckeln (i förekommande fall) och vänta tills alla rörliga delar har stannat innan du undersöker redskapet om du kör på ett föremål eller om maskinen vibrerar på ett onormalt sätt. Reparera alla skador innan du börjar köra maskinen igen.
- Håll alla delar i gott bruksskick och samtliga beslag åtdragna. Byt ut alla slitna eller skadade dekaler.
- Använd endast tillbehör, redskap och reservdelar som har godkänts av Toro.

Knivsäkerhet

En sliten eller skadad kniv kan gå sönder och en bit av kniven kan slungas ut mot dig eller någon kringstående, vilket kan leda till allvarliga personskador eller dödsfall.

- Kontrollera om kniven är sliten eller skadad med jämna mellanrum.
- Var försiktig när du kontrollerar knivarna. Linda in knivarna i något eller ta på dig handskar, och var försiktig när du servar knivarna. Knivarna får endast bytas ut eller slipas – de ska aldrig rätas ut eller svetsas.
- Var försiktig när en kniv roteras på maskiner med flera knivar, eftersom den kan få även andra knivar att börja rotera.

Säkerhets- och instruktionsdekaler

Säkerhetsdekalerna och anvisningarna är fullt synliga för föraren och finns nära alla potentiella farozoner. Ersätt dekaler som har skadats eller saknas.

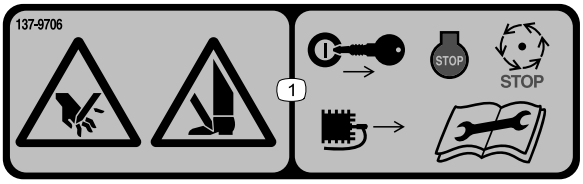

decal137-9706

137-9706

1. Avkapningsrisk för händer och fötter – stäng av motorn, ta ut nyckeln eller lossa tändstiftet, vänta tills alla rörliga delar har stannat och läs *bruksanvisningen* innan du utför underhåll.

Montering

Lösa delar

Använd diagrammet nedan för att kontrollera att alla delar finns med.

Tillvägagångssätt	Beskrivning	Antal	Användning
1	Vertikalklippare	1	Inspektera vertikalklipparen.
2	Transportrullenhet Saxpinne	2 2	Montera transportrullarna.
3	O-ring Rak smörjnippel	1 1	Montera O-ringen och smörjnippeln.
4	Ansatsskruv	5	Montera ansatsbulten (endast RM5010-Hybrid).
5	Ändviktssats (säljs separat)	1	Montera ändviktssatsen (endast modell 03618).
6	Inga delar krävs	–	Justera vertikalklipparen.
7	Inga delar krävs	–	Montera vertikalklipparcylindern.

Media och extradelar

Beskrivning	Antal	Användning
Bruksanvisning	1	Gå igenom dokumentationen och spara den sedan på en lämplig plats.
Reservdelskatalog (ingår ej) – se det medföljande kortet för information om hur du får tillgång till Reservdelskatalogen	–	

Obs: Vänster och höger sida på maskinen är lika med förarens vänstra respektive högra sida vid normal körning.

1

Inspektera vertikalklipparen

Delar som behövs till detta steg:

1	Vertikalklippare

Tillvägagångssätt

När du har packat upp vertikalklipparen ur lådan ska du kontrollera följande:

1. Kontrollera fettet på cylinderns bägge ändar. Smörjfett ska synas på cylinderaxelns räfflade delar.
2. Se till att samtliga muttrar och skruvar är ordentligt åtdragna.
3. Kontrollera att bärramens fjädring löper fritt och inte fastnar när den flyttas framåt och bakåt.

2

Montera transportrullarna

Delar som behövs till detta steg:

2	Transportrullenhet
2	Saxpinne

Tillvägagångssätt

Fäst ett transportrullfäste på varje sidoplåtstapp med en saxpinne (Figur 3).

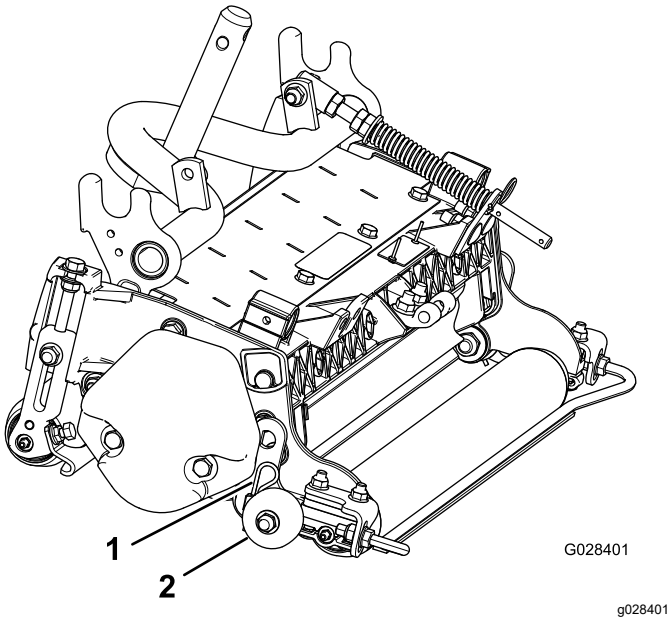

Figur 3

1. Saxpinne
2. Transportrullenhet

Obs: Rullen ska placeras på vertikalklipparens bakre del.

3

Montera O-ringen och smörjnippeln

Delar som behövs till detta steg:

1	O-ring
1	Rak smörjnippel

Tillvägagångssätt

Montera smörjnippeln på vertikalklipparens cylindermotorsida. Se Figur 4 för att bestämma varje cylindermotors placering baserat på varje vertikalklippares placering.

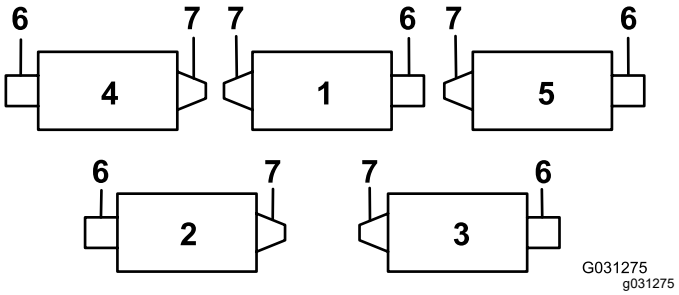

Figur 4

1. Vertikalklippare 1
2. Vertikalklippare 2
3. Vertikalklippare 3
4. Vertikalklippare 4
5. Vertikalklippare 5
6. Cylindermotor
7. Motvikt eller annat tillbehör (säljs separat)

1. Lossa och kassera ställskruven på cylindermotorns sidoplåt (Figur 5).

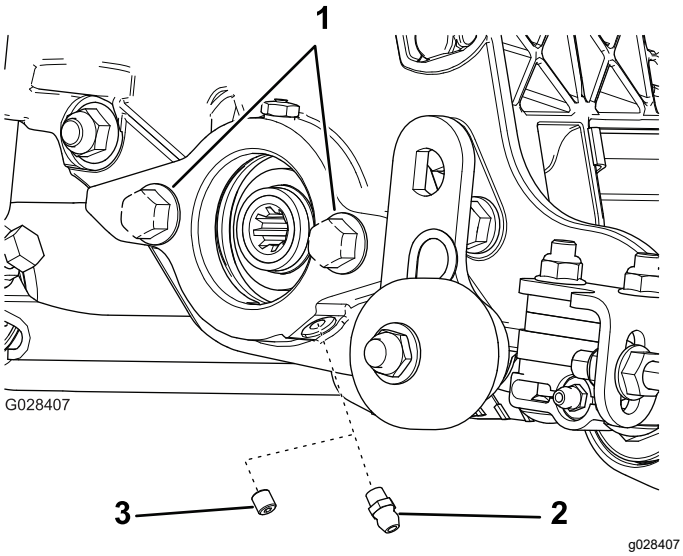

Figur 5

1. Huvudskruvar
2. Rak smörjnippel (montera)
3. Ställskruv (ta bort och kassera)

2. Montera den raka smörjnippeln (Figur 5).
3. Om det inte finns några bultar på cylindermotorns sidoplåt monterar du dem (Figur 5).
4. Montera O-ringen på cylindermotorn (Figur 6).

   Obs: Den elektriska motorn visas; det här steget gäller även den hydrauliska motorn.

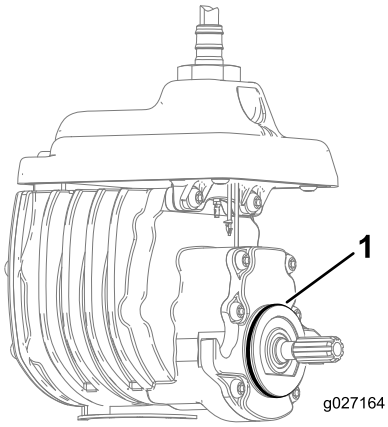

Figur 6

1. O-ring

4

Montera ansatsbulten (endast RM5010-Hybrid)

Delar som behövs till detta steg:

5	Ansatsskruv

Tillvägagångssätt

På vertikalklippare som monteras på Reelmaster 5010-H byter du ut ansatsskruven på cylindermotorns sidoplåt (Figur 7) mot en ny ansatsskruv. I annat fall kommer den elektriska cylindern i kontakt med den befintliga bulten.

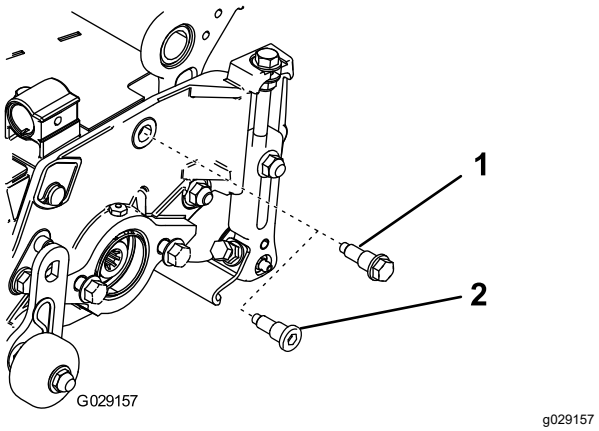

Figur 7

1. Gammal bult
2. Ny ansatsskruv

5

Montera ändviktssatsen (endast modell 03618)

Delar som behövs till detta steg:

1	Ändviktssats (säljs separat)

Tillvägagångssätt

Köp och montera den ändviktssats som passar din maskins konfiguration (Figur 8).

- Viktsatsmodell 03411 för **elektriska** cylindermotorer
- Viktsatsmodell 03412 för **hydrauliska** cylindermotorer

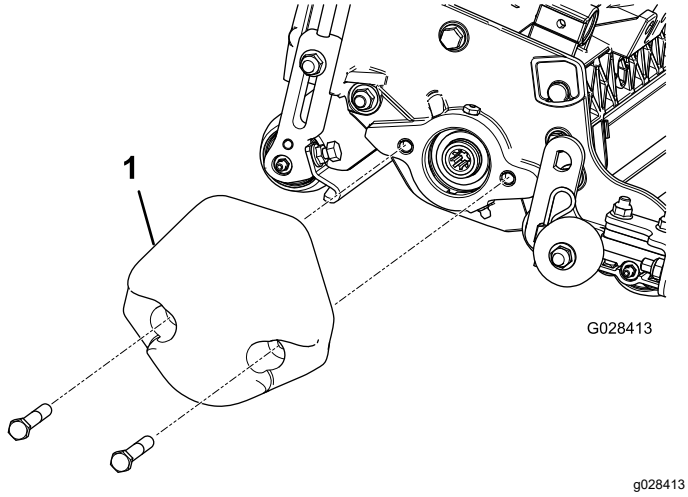

Figur 8

1. Ändviktssats (stor vikt visas)

Vertikalklipparna kan monteras på någon av de fem olika platserna på traktorenheten. Figur 5 visar drivmotorns placering för var och en av platserna. Montera en motvikt på vertikalklipparens vänstra sida om vertikalklipparen monteras på en plats som gör att motorn måste monteras på dess högra sida. Om vertikalklipparen monteras på en plats som gör att motorn hamnar på klipparens vänstra sida, monterar du i stället en motvikt på vertikalklipparens högra sida.

Obs: På modell 03619 är motvikterna monterade på vertikalklipparens högra sida vid leverans. Bultarna i vänster ände är avsedda att användas för att fästa motorn.

6

Justera vertikalklipparen

Inga delar krävs

Tillvägagångssätt

Se Justera vertikalklipparen (sida 9).

7

Montera vertikalklipparcylindern

Inga delar krävs

Tillvägagångssätt

Vertikalklipparcylindrarna monteras på traktorenheten på samma sätt som cylinderklippenheter. Monteringsanvisningar finns i traktorenhetens *bruksanvisning*.

Montera cylindermotorn och smörj sidoplåten tills överflödigt fett tränger ut ur övertrycksventilen. Se Smörja vertikalklipparen (sida 12).

Produktöversikt

Specifikationer

Modell	Nettovikt
03618	Utan ändvikt: 49,4 kg
	Med liten ändvikt (hydraulmotor): 52,6 kg
	Med stor ändvikt (elmotor): 55,8 kg
03619	59,9 kg

Körning

Övningsperiod

Innan vertikalklipparcylindrarna används måste du utvärdera hur cylindern fungerar vid den önskade inställningen. Kör på ett öppet område som inte används och avgör om önskat resultat kommer att uppnås. Justera efter behov.

Justera vertikalklipparen

Justera knivdjupet

Obs: Vi rekommenderar följande maximala nedträngningsdjup för knivarna:

- 3 mm för modell 03618
- 6 mm för modell 03619

1. Ställ vertikalklipparcylindern på en plan yta.
2. Under den främre och bakre rullen på vertikalklipparcylindern (i båda ändar av cylindern) placerar du två mätstänger som är lika långa som det djup du önskar att knivarna tränger ner under markytan (Figur 9).

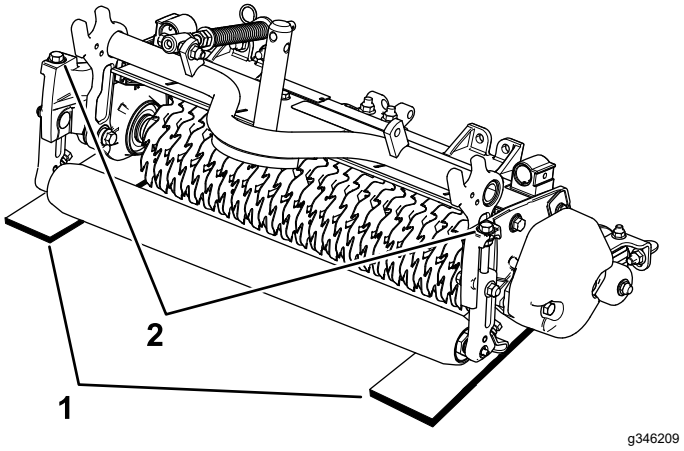

Figur 9

1. Mätstänger
2. Justeringsbultar

Obs: Vertikalklipparens knivar får inte vidröra mätstängerna.

3. Vrid justeringsskruven på båda klipphöjdsfästena (Figur 9) så att vertikalklipparens knivar kommer i kontakt med den plana ytan i båda ändar.

Obs: När vertikalklipparknivarna slits ut kommer cylinderns diameter att minska och djupinställningen att ändras. Kontrollera djupinställningen regelbundet för att säkerställa att den önskade inställningen bibehålls.

Justera det bakre grässkyddet

Obs: Vid användning på gräsmattor där det finns mycket skräp eller tovigt gräs ska det bakre utkastarskyddet öppnas så att skräpet kan kastas ut från cylindern.

1. Lossa bultarna på svängtappen på grässkyddet (Figur 10).

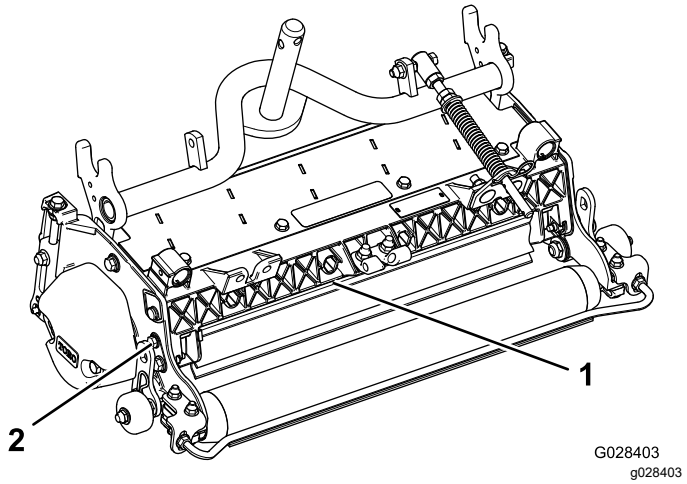

Figur 10

1. Bakre grässkydd
2. Axelbult

2. Vrid grässkyddet till önskad inställning och dra åt bultarna (Figur 10).

⚠ VAR FÖRSIKTIG

Öppna inte det bakre skyddet så att det är högre än i jämnhöjd med marken.

Utslungat skräp kan orsaka personskador.

Justera rullskraporna

1. Lossa flänsmuttrarna som håller fast rullskraporna (Figur 11).

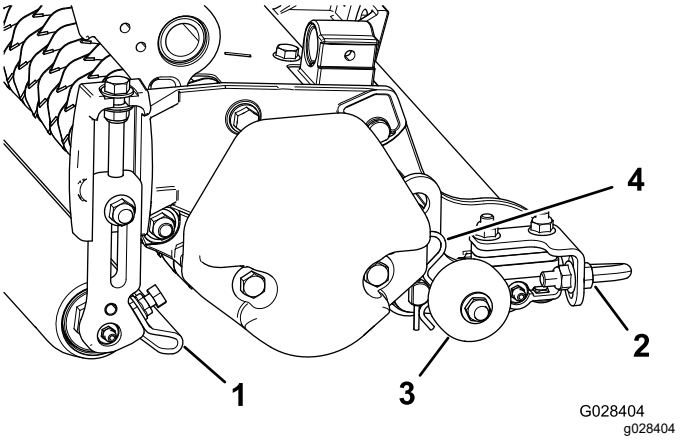

Figur 11

1. Främre rullskrapa
2. Bakre rullskrapa
3. Transportrulle
4. Saxpinne

2. Flytta skrapstängerna inåt eller utåt för att få ett mellanrum på 0,0 till 0,75 mm mellan skrapan och rullen.
3. Skrapstången ska ligga parallellt med rullen och med den plana ytan.
4. Dra åt flänsmuttrarna för att säkra justeringen.

Justera transportrullarna

Viktigt: **Skydda bladen från kontakt med hårda ytor genom att sänka ner transportrullarna (Figur 11) innan vertikalklipparen sänks ner till verkstadsgolvet eller tas bort från traktorenheten.**

1. Ta bort saxpinnen som håller fast transportrullfästet på sidoplåtstappen.
2. Placera transportrullen på följande sätt:
   - Sänk rullfästet innan vertikalklipparen sänks ner till verkstadsgolvet.
   - Höj rullfästet när vertikalklipparen har höjts till driftläget.
3. Fäst transportrullfästet på sidoplåtstappen med saxpinnen.
4. Upprepa proceduren i vertikalklipparens andra ände.

Arbetstips

- Kör traktorenheten med full gas, full cylinderhastighet (inställning 9) och önskad drivhastighet.
- Vi rekommenderar följande maximala nedträngningsdjup för knivarna:
  - 3 mm för modell 03618
  - 6 mm för modell 03619
- Effektbehovet för att driva vertikalklipparcylindrarna varierar beroende på rådande gräs- och jordförhållanden. Färdhastigheten måste eventuellt sänkas vid vissa förhållanden.
- Vid användning i gräsförhållanden där det förekommer mycket skräp eller tovigt gräs öppnar du de främre och bakre utkastarskydden så att skräpet kan kastas ut från cylindern.

⚠ VAR FÖRSIKTIG

Utslungat skräp kan orsaka personskador.

Öppna inte det bakre skyddet så att det är högre än i jämnhöjd med marken.

Underhåll

Använda stödet för att tippa klippenheten

Obs: Om du måste tippa vertikalklipparen för att komma åt vertikalklipparknivarna ska du använda stödet (medföljer traktorenheten) (Figur 12).

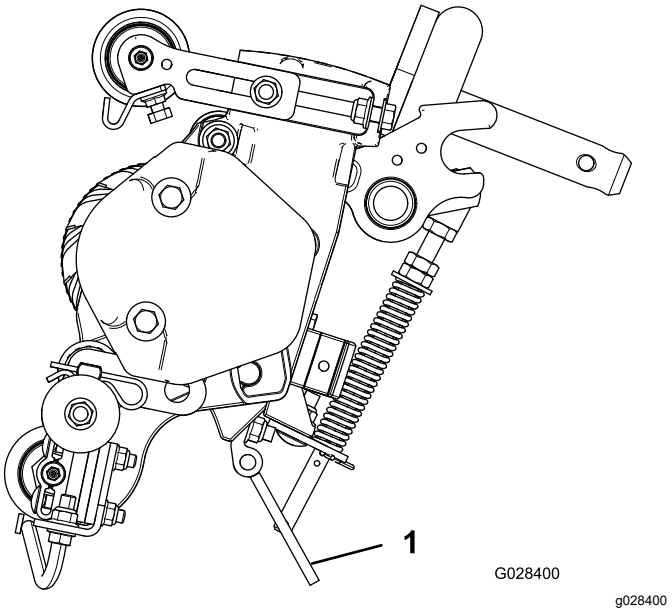

Figur 12

1. Stöd

Smörja vertikalklipparen

Varje vertikalklippare har fem smörjnipplar (Figur 13) som ska smörjas varje vecka med universalfett nr 2 på litiumbas.

Smörjpunkterna är den främre rullen (2), den bakre rullen (2) och cylindermotorns räfflor (1).

Viktigt: **Om du smörjer klippenheterna omedelbart efter tvätt, töms vattnet ur lagren vilket ökar deras livslängd.**

1. Torka av alla smörjnipplar med en ren trasa.
2. Påför fett tills det rinner ut rent fett ur rullens tätningar och lagrets övertrycksventil (Figur 13).

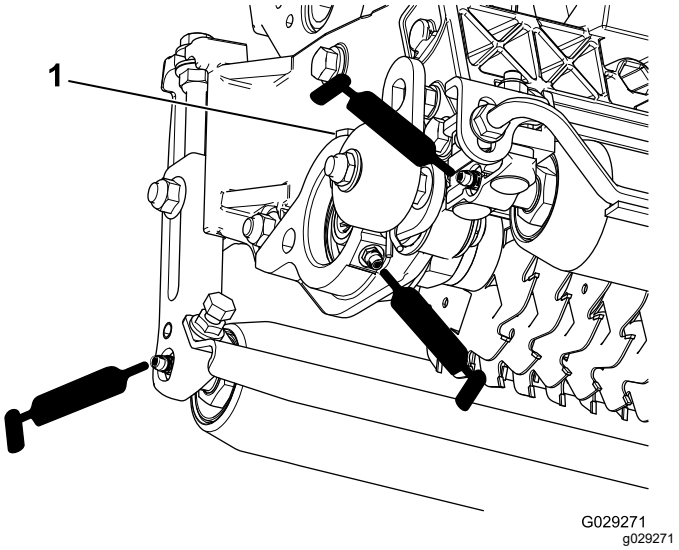

Figur 13

1. Övertrycksventil

3. Torka bort eventuellt överflödigt fett.

Ta bort vertikalklipparknivarna från axeln

1. Sätt fast änden av vertikalklipparaxeln, som endast har en bricka och mutter, i ett skruvstäd.
2. Vrid muttern i andra änden av axeln moturs och ta bort muttern.

⚠ VAR FÖRSIKTIG

Knivarna är mycket vassa och kan ha borrskägg som kan göra att du skär dig.

Använd handskar och var försiktig när du tar bort knivarna från axeln.

3. Ta bort de små distansbrickorna, brickan (endast modell 03619), knivarna och de stora distansbrickorna. Rengör och smörj den sexkantiga eller fyrkantiga axeln med ett tunt lager fett för att underlätta monteringen (Figur 15 eller Figur 14).

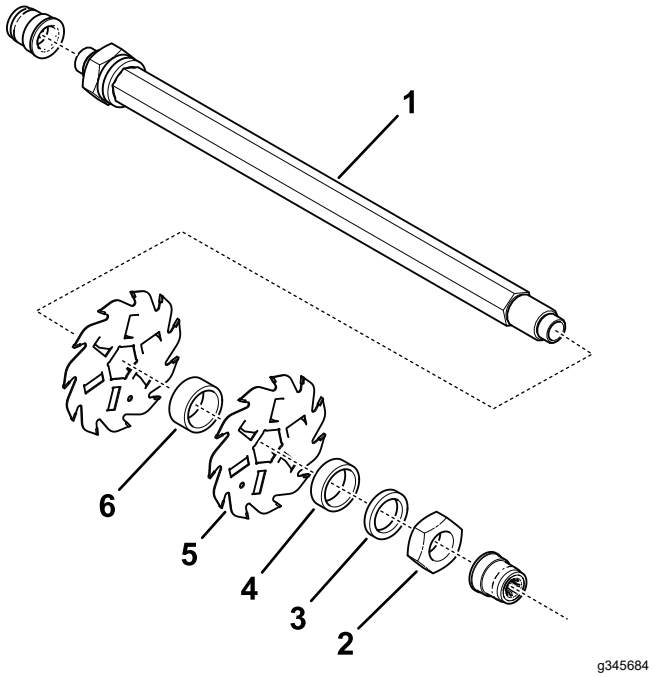

Figur 14
Modell 03618

1. Axel
2. Mutter
3. Liten distansbricka (3/16 tum)
4. Liten distansbricka (½ tum)
5. Kniv (25 för modell 03618)
6. Stor distansbricka (24 för modell 03618)

Viktigt: **Demonteringsordningen är mycket viktig. Vänd inte på vertikalklipparens cylinderknivar under demonteringen och ändra inte ordningen när de monteras. Observera styrhålet i respektive vertikalklipparkniv. Styrhålet används vid monteringen för att uppnå rätt helix för vertikalklipparcylindern.**

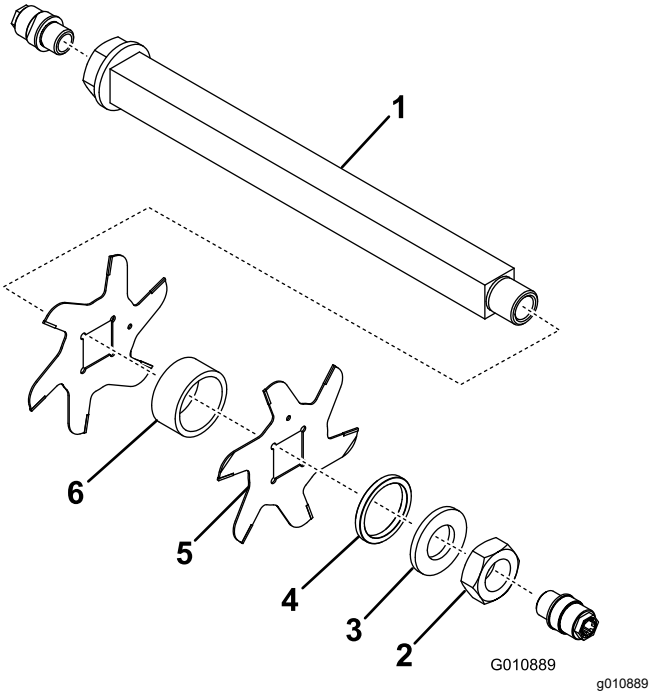

Figur 15
Modell 03619

1. Axel
2. Mutter
3. Bricka
4. Liten distansbricka
5. Kniv (16 för modell 03619)
6. Stor distansbricka (15 för modell 03619)

Montera vertikalklipparkni-varna

1. Montera en kniv (Figur 16).
2. Montera en stor distansbricka.
3. Vänd inte på cylinderknivarna när du monterar dem på cylinderaxeln.

   Obs: Om du vänder på knivarna kommer knivarna som används (rundade) att blandas med de hittills oanvända knivarnas egg, vilket resulterar i en otillräcklig klipprestanda.
4. Montera nästa kniv medurs så att styrhålet (Figur 16) inte är linje med hålet i den första kniven utan förskjuts med ett avstånd lika stort som flatsidan på axeln.

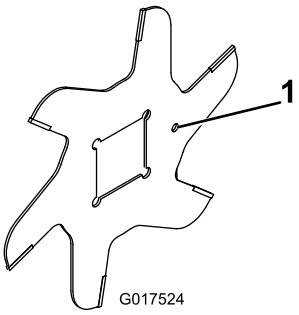

g017524

Figur 16

1. Styrhål

---

5. Fortsätt att montera distansbrickorna och knivarna på det här viset tills alla knivar har monterats.

   Obs: När knivarna har monterats på rätt sätt kommer de att sitta i sicksackordning (förskjutna) så att de får ett spiralliknande utseende.
6. Montera den lilla distansbrickan på axeln.
7. Stryk på blå Loctite 242 på muttern. Montera muttern på axeln (med den bearbetade sidan av muttern mot distansbrickan) och dra åt till 109–135 N·m.

Valfritt knivavstånd

Modell 03618: 12,7 mm knivavstånd

För att ändra vertikalklipparens konfigurering från standardavståndet på 19,1 mm till 12,7 mm krävs ytterligare 34 distansbrickor (artikelnummer 17-1580) och ytterligare 10 hårdmetallknivar (artikelnummer 106-6355) eller 10 vanliga knivar (artikelnummer 17-1590) (Figur 17).

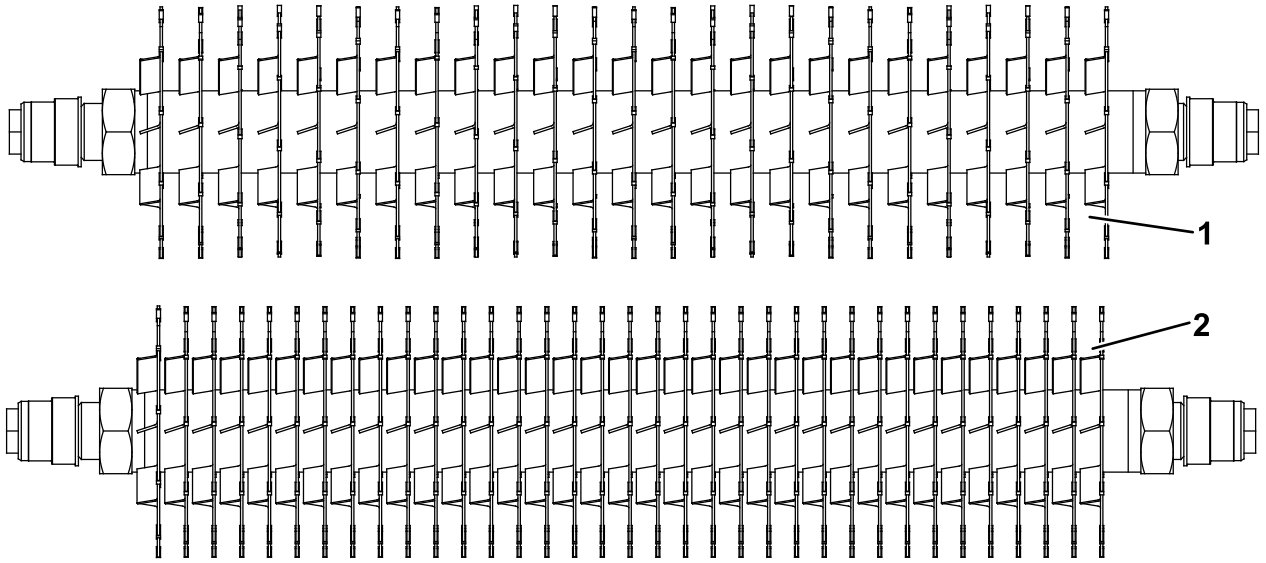

Figur 17

1. Knivavstånd på 19 mm (standard)
2. Knivavstånd på 12,7 mm

Modell 03619: 25,4 mm knivavstånd

För att ändra vertikalklipparens konfigurering från standardavståndet på 31,8 mm till 25,4 mm krävs ytterligare 19 distansbrickor (artikelnummer 140-5532) och ytterligare 4 hårdmetallknivar (artikelnummer 106-8625) eller 4 vanliga knivar (artikelnummer 93-3038-03) (Figur 18).

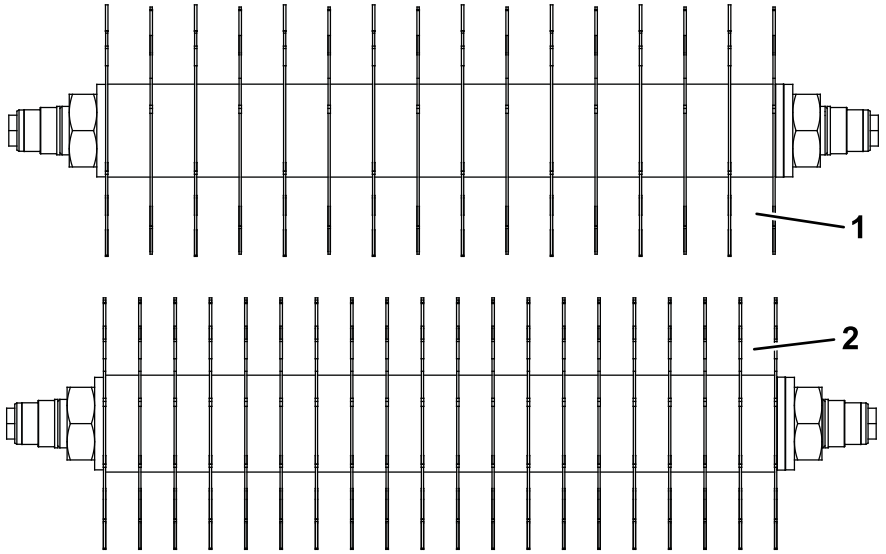

Figur 18

1. Knivavstånd på 31,8 mm (standard)
2. Knivavstånd på 25,4 mm

Serva rullen

Ombyggnadssatsen till rulle (artikelnr 114-5430) och verktygssatsen för ombyggnad av rulle (artikelnr 115-0803) (Figur 19) finns tillgängliga för service av rullen. Ombyggnadssatsen till rullen innehåller alla lager, lagermuttrar samt inre och yttre tätningar som krävs för att bygga om en rulle. Verktygssatsen för ombyggnad av rulle omfattar alla verktyg och monteringsanvisningar som krävs för att bygga om en rulle med ombyggnadssatsen. Titta i reservdelskatalogen eller kontakta en auktoriserad Toro-återförsäljare om du behöver hjälp.

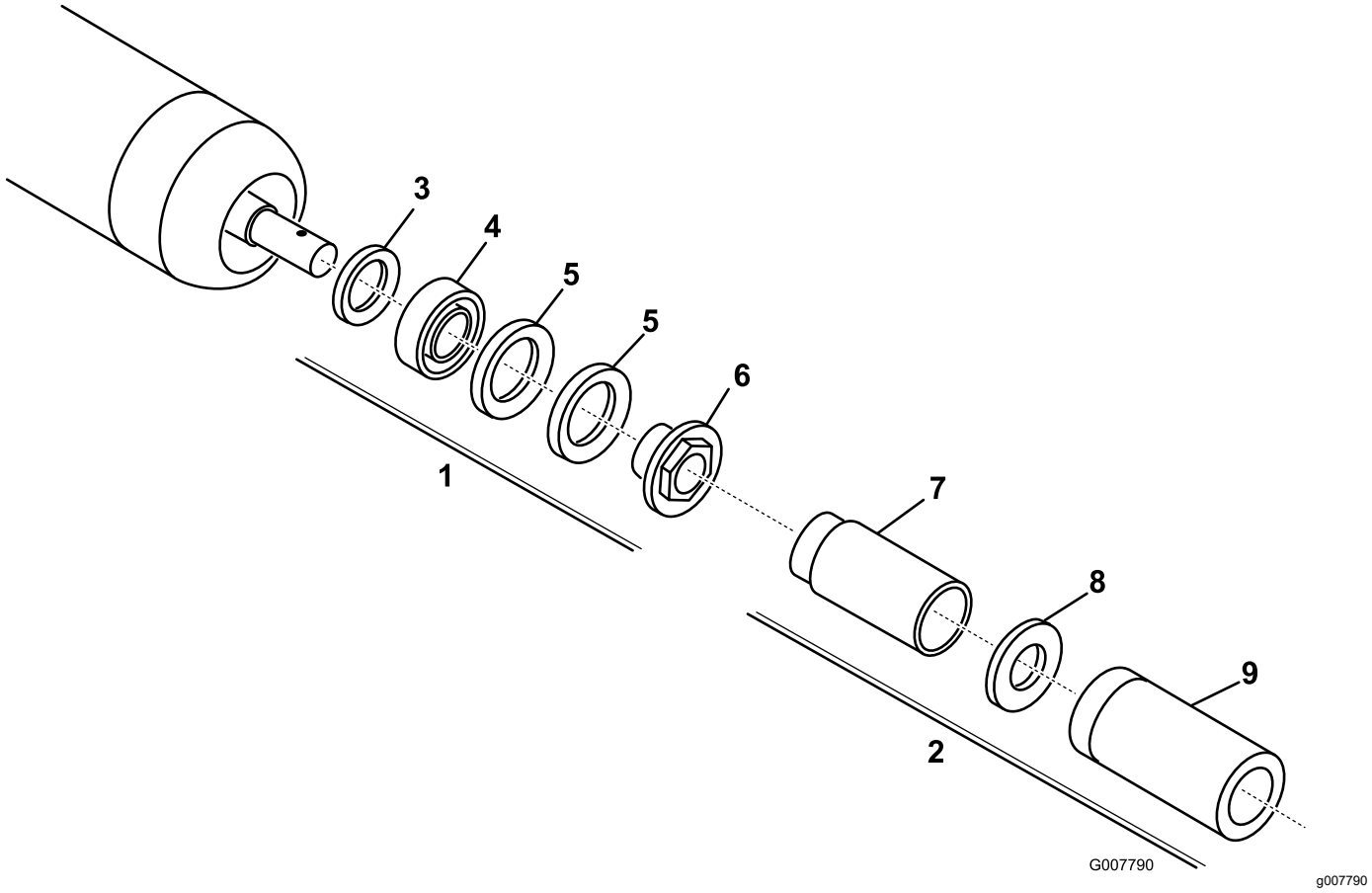

Figur 19

1. Ombyggnadssats till rulle (artikelnr 114-5430)
2. Verktygssats för ombyggnad av rulle (artikelnr 115-0803)
3. Inre tätning
4. Lager
5. Yttre tätning
6. Lagermutter
7. Verktyg för inre tätning
8. Bricka
9. Verktyg för lager/yttre tätning

Försäkran om inbyggnad

The Toro Company, 8111 Lyndale Ave. South, Bloomington, MN, USA försäkrar att följande enheter överensstämmer med nedanstående direktiv, förutsatt att de monteras i enlighet med medföljande anvisningar på vissa Toro-modeller enligt vad som anges i relevant deklaration om överensstämmelse.

Modellnr	Serienr	Produktbeskrivning	Fakturabeskrivning	Allmän beskrivning	Direktiv
03618	408000000 och högre	Vertikalklippare	22IN 5IN VERTICUTTER [5010 HYBRID]	Vertikalklippare	2006/42/EG
03619	408000000 och högre	Vertikalklippare	22IN 7IN VERTICUTTER [5010 HYBRID]	Vertikalklippare	2006/42/EG

Relevant teknisk dokumentation har sammanställts enligt kraven i Del B i Bilaga VII i direktivet 2006/42/EG.

Vi åtar oss att vidarebefordra, enligt förfrågningar från nationella myndigheter, relevant information om detta delvis färdigställda verktyg. Vidarebefordringen sker elektroniskt.

Verktyget ska inte idrifttas förrän det har monterats i lämpliga Toro-modeller enligt anvisningarna i tillhörande deklaration om överensstämmelse och i enlighet med alla andra tillgängliga anvisningar, efter vilket verktyget kan sägas överensstämma med alla relevanta direktiv.

Intygas:

Tom Langworthy
Teknisk chef
8111 Lyndale Ave. South
Bloomington, MN 55420, USA
september 30, 2022

Auktoriserad representant:

Marcel Dutrieux
Manager European Product Integrity
Toro Europe NV
Nijverheidsstraat 5
2260 Oevel
Belgium

UK Declaration of Incorporation

The Toro Company, 8111 Lyndale Ave. South, Bloomington, Minnesota, USA försäkrar att följande enheter överensstämmer med nedanstående direktiv, förutsatt att de monteras i enlighet med anvisningarna som medföljer vissa Toro-modeller, och enligt vad som anges i relevant deklaration om överensstämmelse.

Modellnr	Serienr	Produktbeskrivning	Fakturabeskrivning	Allmän beskrivning	Direktiv
03618	408000000 och högre	Vertikalklippare	22IN 5IN VERTICUTTER [5010 HYBRID]	Vertikalklippare	S.I. 2008 nr 1597
03619	408000000 och högre	Vertikalklippare	22IN 7IN VERTICUTTER [5010 HYBRID]	Vertikalklippare	S.I. 2008 nr 1597

Relevant teknisk dokumentation har sammanställts enligt kraven i schema 10 i S.I. 2008 nr 1597.

Vi åtar oss att vidarebefordra, enligt förfrågningar från nationella myndigheter, relevant information om detta delvis färdigställda verktyg. Vidarebefordringen sker elektroniskt.

Maskinen ska inte tas i drift förrän den har monterats på lämpliga Toro-modeller enligt anvisningarna i tillhörande försäkran om överensstämmelse och i enlighet med alla andra tillgängliga anvisningar, varefter maskinen kan sägas överensstämma med alla relevanta bestämmelser.

This declaration has been issued under the sole responsibility of the manufacturer.
The object of the declaration is in conformity with relevant UK legislation.

Auktoriserad representant:

Marcel Dutrieux
Manager European Product Integrity
Toro U.K. Limited
Spellbrook Lane West
Bishop's Stortford
CM23 4BU
United Kingdom

Tom Langworthy
Teknisk chef
8111 Lyndale Ave. South
Bloomington, MN 55420, USA
september 30, 2022

Integritetsmeddelande för EES/STORBRITANNIEN

Toros bruk av dina personuppgifter

The Toro Company (”Toro”) respekterar din integritet. I samband med dina köp av våra produkter kan vi samla in vissa personuppgifter om dig, antingen direkt från dig eller via din lokala Toro-återförsäljare. Toro använder dessa uppgifter till att utföra sina avtalsenliga skyldigheter (t.ex. registrera din garanti, behandla dina garantianspråk eller kontakta dig i händelse av att en produkt måste återkallas) och för att tillfredsställa legitima affärsändamål (t.ex. mäta kundnöjdhet, förbättra våra produkter eller tillhandahålla produktinformation som kan vara av intresse för dig). Toro kan vidarebefordra uppgifterna till sina dotterbolag, återförsäljare eller andra affärspartner i samband med någon av dessa aktiviteter. Vi kan även vidarebefordra personuppgifter i de fall som lagen kräver det eller i samband med försäljning, köp eller fusion av ett företag. Vi säljer inte dina personuppgifter i marknadsföringssyfte till något annat företag.

Kvarhållande av personuppgifter

Toro kvarhåller dina personuppgifter så länge de är relevanta för ovan nämnda syften och i enlighet med gällande lagstiftning. Kontakta legal@toro.com för ytterligare information om tillämpliga perioder för kvarhållande.

Toros säkerhetsengagemang

Dina personuppgifter kan komma att behandlas i USA eller i något annat land som kan ha mindre strikta dataskyddslagar än landet där du är bofast. I de fall som vi överför uppgifter från landet där du är bosatt vidtar vi lagstadgade åtgärder för att tillförsäkra att dina uppgifter skyddas och behandlas konfidentiellt.

Åtkomst och korrigering

Du kan äga rätt att korrigera eller granska dina personuppgifter samt neka eller begränsa behandlingen av dina data. Om du önskar göra det ska du kontakta oss via e-post på legal@toro.com. Om du har frågor rörande det sätt på vilket Toro har hanterat dina uppgifter, uppmanar vi dig att diskutera det direkt med oss. Observera att personer som är bosatta i europeiska har rätt att lämna in klagomål till avsedd myndighet för dataskydd.

Toros garanti

Två års eller 1 500 körtimmars begränsad garanti

Fel och produkter som omfattas

The Toro Company garanterar att din Toro-produkt (”produkten”) är utan material- och tillverkningsfel i två år eller 1 500 arbetstimmar*, beroende på vilket som inträffar först. Den här garantin gäller för alla produkter förutom luftare (och för dem finns det separata garantiförklaringar). Om ett fel som omfattas av garantin föreligger, kommer vi att reparera produkten utan kostnad för dig. Detta omfattar feldiagnos, arbete, reservdelar och transport. Den här garantin börjar gälla det datum då produkten levereras till den ursprungliga köparen i återförsäljarledet.
* Produkt som är utrustad med en timmätare.

Anvisningar för garantiservice

Du är ansvarig för att meddela produktdistributören eller den auktoriserade återförsäljaren som du köpte produkten av så snart du tror att något fel som omfattas av garantin föreligger. Om du behöver hjälp med att hitta en produktdistributör eller en auktoriserad återförsäljare, eller om du har några frågor som rör dina rättigheter och skyldigheter beträffande garantin, kan du kontakta oss på:

Toro Commercial Products Service Department
8111 Lyndale Avenue South
Bloomington, MN 55420-1196

+1-952-888-8801 eller +1-800-952-2740
E-post: commercial.warranty@toro.com

Ägarens ansvar

Som ägare till produkten är du ansvarig för att utföra det underhåll och de justeringar som krävs, i enlighet med anvisningarna i *bruksanvisningen*. Reparationer för produktproblem som uppstått till följd av underlåtenhet att utföra nödvändigt underhåll och nödvändiga justeringar omfattas inte av denna garanti.

Produkter och fel som inte omfattas

Alla produkt- eller funktionsfel som inträffar inom garantiperioden beror inte på material- eller tillverkningsfel. Den här garantin omfattar inte följande:

- Produktfel som orsakas av att andra reservdelar än Toro-originaldelar används eller av att extra, modifierade tillbehör och produkter som inte har tillverkats av Toro monteras och används.
- Produktfel som orsakas av underlåtenhet att utföra det underhåll och/eller de justeringar som rekommenderas.
- Produktfel som orsakas av felaktig, slarvig eller vårdslös användning av produkten.
- Delar som har förbrukats genom användning och som inte är defekta. Exempel på delar som förbrukas eller slits ut vid normal användning av produkten omfattar, men är inte begränsat till, bromsklossar, bromsbelägg, lamellbelägg, knivar, cylindrar, valsar och lager (tätade eller smörjbara), understål, tändstift, svänghjul och svänghjulslager, däck, filter, remmar samt vissa sprutkomponenter som membran, munstycken, flödesmätare och backventiler.
- Fel som orsakats av yttre påverkan, inklusive men inte begränsat till, väder, förvaringsomständigheter, föroreningar, bruk av ej godkända bränslen, kylvätskor, smörjmedel, tillsatser, gödningsmedel, vatten eller kemikalier.
- Fel eller problem med prestandan på grund av att bränslen (t.ex. bensin, diesel eller biodiesel) som inte uppfyller respektive industristandarder har använts.
- Normalt förekommande buller, vibrationer, slitage och försämringar. Normalt ”slitage” omfattar, men är inte begränsat till, skador på säten till följd av slitage eller nötning, slitage på målade ytor samt repor på dekaler och fönster.

Reservdelar

Reservdelar som planeras att bytas ut i samband med nödvändigt underhåll omfattas endast av garantin under perioden fram till den planerade tidpunkten för utbytet av delen. Delar som byts ut i enlighet med den här garantin omfattas av garantin under hela den återstående produktgarantin och tillfaller Toro. Toro fattar det slutliga beslutet om huruvida en befintlig del eller enhet ska repareras eller bytas ut. Toro har rätt att använda omarbetade reservdelar vid garantireparationer.

Garanti för djupurladdnings- och litiumjonbatterier

Djupurladdnings- och litiumjonbatterier har en total livslängd på ett visst antal kilowattimmar. Den totala livslängden kan förlängas eller förkortas genom olika drift-, laddnings- och underhållstekniker. I och med att batterierna i produkten används, förkortas användningstiden mellan laddningsintervallen gradvis till dess att batterierna är helt förbrukade. Det är ägaren till produkten som ansvarar för att ersätta batterier som förbrukas genom normal användning.
Obs! (Endast litiumjonbatteri): Se batterigarantin för ytterligare information.

Livstidsvevaxelgaranti (endast ProStripe 02657-modeller)

ProStripe, som i standardutförande är försedd med en originalfriktionsskiva från Toro och en vevaxelsäker knivbromsomkoppling (integrerad knivbromsomkoppling (Blade Brake Clutch, BBC) + friktionsskivenhet) och som används av den ursprunglige köparen enligt de rekommenderade drifts- och underhållsförfarandena omfattas av en livstidsgaranti mot böjning av motorns vevaxel. Maskiner med friktionsbrickor, knivbromsomkopplingsenheter och andra sådana enheter täcks inte av livstidsvevaxelgarantin.

Ägaren bekostar underhållet

Den vanliga service som krävs för Toro-produkter omfattar bland annat att finjustera motorn, smörja, rengöra och polera maskinen, byta filter och kylvätska samt att utföra det underhåll som rekommenderas. Sådan service får ägaren själv bekosta.

Allmänna villkor

Reparation av en auktoriserad Toro-distributör eller Toro-återförsäljare är den enda kompensation som du har rätt till under denna garanti.

The Toro Company ansvarar inte för indirekta eller oförutsedda skador eller följdskador i samband med användningen av de Toro-produkter som omfattas av denna garanti. Detta inkluderar alla kostnader eller utgifter för att tillhandahålla ersättningsutrustning eller service under rimliga perioder med funktionsfel eller avsaknad av möjlighet av använda produkten medan reparationer som omfattas av garantin utförs. Med undantag för den emissionsgaranti som nämns nedan, och endast om denna är tillämplig, finns ingen annan uttrycklig garanti. Alla indirekta garantier i fråga om säljbarhet och användningslämplighet är begränsade till denna uttryckliga garantis varaktighet.

I vissa stater är det inte tillåtet att undanta oförutsedda skador eller följdskador, eller tidsbegränsa en indirekt garantis varaktighet, och i dessa fall är det möjligt att ovanstående undantag och begränsningar inte gäller. Denna garanti ger dig specifika juridiska rättigheter, och du kan även ha andra rättigheter som varierar från stat till stat.

Anmärkning om emissionsgarantin

Emissionskontrollsystemet på produkten kan omfattas av en separat garanti som uppfyller de krav som fastställts av den amerikanska miljömyndigheten (Environmental Protection Agency, EPA) och/eller Kaliforniens luftskyddsmyndighet (California Air Resources Board, CARB). Tidsbegränsningarna som anges ovan är inte tillämpliga i fråga om garantin för emissionskontrollsystem. Se garantiförklaringen om emissionskontroll som medföljer produkten eller finns i motortillverkarens dokumentation.

Andra länder än USA och Kanada

Kunder som har köpt Toro-produkter som exporterats från andra länder än USA eller Kanada ska kontakta sin Toro-distributör (återförsäljare) för att få garantipolicyn för sitt eget land eller sin provins eller stat. Om du av någon anledning är missnöjd med din distributörs service eller har svårt att få garantiupplysningar kontaktar du ett auktoriserat Toro-servicecenter.

374-0253 Rev I