Form No. 3456-939 Rev A

TORO®

Count on it.

Manual del operador

Unidad de verticorte de 69 cm

Unidad de corte Reelmaster® 7000-D

Nº de modelo 03731—Nº de serie 407900000 y superiores

Registre su producto en www.Toro.com.
Traducción del original (ES)

3456-939

Este producto cumple todas las directivas europeas aplicables. Para obtener más detalles, consulte la Declaración de Incorporación (DOI) al final de esta publicación.

Introducción

El kit de verticorte se monta en una máquina de asiento, y está diseñado para ser usado por operadores profesionales contratados en aplicaciones comerciales. Están diseñados principalmente para el verticorte de césped bien mantenido en parques, campos deportivos y zonas verdes comerciales. El uso de este producto para otros propósitos que los previstos podría ser peligroso para usted y para otras personas.

Lea este manual detenidamente para aprender a utilizar y mantener correctamente su producto, y para evitar lesiones y daños al producto. Usted es responsable de utilizar el producto de forma correcta y segura.

Visite www.Toro.com para buscar materiales de formación y seguridad o información sobre accesorios, para localizar un distribuidor o para registrar su producto.

Cuando necesite asistencia técnica, piezas genuinas Toro o información adicional, póngase en contacto con un Servicio Técnico Autorizado o con Asistencia al Cliente de Toro, y tenga a mano los números de modelo y serie de su producto. Figura 1 identifica la ubicación de los números de modelo y serie en el producto. Escriba los números en el espacio provisto.

Importante: **Con su dispositivo móvil, puede escanear el código QR de la placa del número de serie (si dispone de ella) para acceder a información sobre la garantía, las piezas y otra información sobre el producto.**

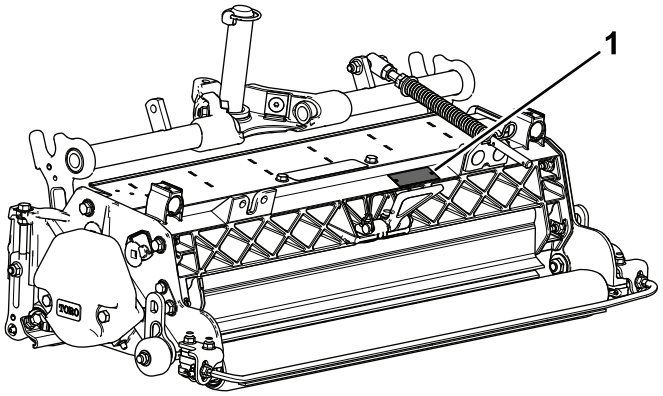

g196973

Figura 1

1. Ubicación de los números de modelo y de serie

Nº de modelo _____

Nº de serie _____

Este manual identifica peligros potenciales y contiene mensajes de seguridad identificados por el símbolo de alerta de seguridad (Figura 2), que señala un peligro que puede causar lesiones graves o la muerte si usted no sigue las precauciones recomendadas.



g000502

Figura 2

Símbolo de alerta de seguridad

Este manual utiliza 2 palabras más para resaltar información. **Importante** llama la atención sobre información mecánica especial, y **Nota** resalta información general que merece una atención especial.

Contenido

Seguridad 3
Seguridad en general 3
Seguridad de la unidad de corte 4
Seguridad de las cuchillas 4
Pegatinas de seguridad e instrucciones 4
Montaje 5
1 Inspección de la unidad de verticorte 6
2 Instalación de los rodillos de transporte 6
3 Instalación de la junta tórica y el engrasador 7
4 Instalación del muelle de compensación del césped 7
5 Ajuste de la unidad de verticorte 8

© 2022—The Toro® Company

8111 Lyndale Avenue South
Bloomington, MN 55420

Póngase en contacto con nosotros en www.Toro.com.
Impreso en EE. UU.

Reservados todos los derechos

6 Instalación del molinete de verticorte 8
El producto 9
Especificaciones 9
Accesorios/aperos 9
Operación 9
Período de Aprendizaje 9
Ajuste de la unidad de verticorte 9
Consejos de uso 12
Mantenimiento 13
Uso del soporte para volcar la unidad de corte. 13
Lubricación de la unidad de verticorte 13
Para retirar las cuchillas de la unidad de verticorte del eje 14
Instalación de las cuchillas de la unidad de verticorte 14
Opciones de espaciado de las cuchillas 15
Mantenimiento del rodillo 16

Seguridad

Esta máquina se ha diseñado con arreglo a lo estipulado en las normas EN ISO 5395 y ANSI B71.4–2017.

Seguridad en general

Este producto puede amputar manos y pies. Siga siempre todas las instrucciones de seguridad con el fin de evitar lesiones personales graves.

- Lea y comprenda el contenido de este *Manual del operador* antes de arrancar la máquina.
- Preste toda su atención al utilizar la máquina. No realice ninguna actividad que genere distracciones, de lo contrario pueden producirse lesiones o daños en la propiedad.
- Retire cualquier residuo u otro objeto que pudieran recoger y arrojar las cuchillas de la unidad de corte. Mantenga alejadas a otras personas de la zona de trabajo.
- No coloque las manos o los pies cerca de componentes en movimiento de la máquina.
- No utilice la máquina a menos que tenga instalados y estén en funcionamiento todos los protectores y otros dispositivos de seguridad.
- Manténgase alejado de cualquier apertura de descarga.
- Mantenga a otras personas, especialmente a los niños, alejadas del área de operación. Nunca permita a los niños utilizar la máquina.
- Antes de dejar el puesto del operador, realice lo siguiente:
  - Aparque la máquina en una superficie nivelada.
  - Baje la(s) unidad(es) de corte.
  - Desengrane las transmisiones.
  - Accione el freno de estacionamiento (si está equipado).
  - Apague el motor y retire la llave.
  - Espere a que se detenga todo movimiento.
  - Si las cuchillas de la unidad de verticorte golpean un objeto sólido o la unidad vibra anormalmente, deténgase y pare el motor. Compruebe que la unidad de verticorte no tiene ninguna pieza dañada. Repare cualquier daño antes de arrancar y de utilizar la unidad de verticorte.
  - Asegúrese de que las unidades de verticorte están en condiciones seguras de funcionamiento manteniendo apretados todos los herrajes.

El uso o mantenimiento incorrecto de esta máquina puede causar lesiones. Para reducir el peligro de

lesiones, cumpla estas instrucciones de seguridad y preste atención siempre al símbolo de alerta de seguridad ⚠, que significa: Cuidado, Advertencia o Peligro – instrucción relativa a la seguridad personal. El incumplimiento de estas instrucciones puede dar lugar a lesiones personales o la muerte.

Seguridad de la unidad de corte

- La unidad de corte es solo una máquina completa cuando se instala en una unidad de tracción. Lea el Manual del operador *de la unidad de tracción* detenidamente para obtener instrucciones completas sobre el uso seguro de la máquina.
- Pare la máquina, retire la llave (si está equipada) y espere a que se detenga todo movimiento antes de inspeccionar el accesorio después de golpear un objeto o si se produce una vibración anormal en la máquina. Realice todas las reparaciones necesarias antes de volver a utilizar la máquina.
- Mantenga todas las piezas en buenas condiciones de funcionamiento, y todos los herrajes bien apretados. Sustituya cualquier pegatina desgastada o deteriorada.
- Utilice solo accesorios, aperos y piezas de repuesto aprobados por Toro.

Seguridad de las cuchillas

Una cuchilla desgastada o dañada puede romperse, y un trozo de la cuchilla podría ser arrojado hacia usted u otra persona, provocando lesiones personales graves o la muerte.

- Inspeccione periódicamente las cuchillas, para asegurarse de que no están desgastadas ni dañadas.
- Tenga cuidado al comprobar las cuchillas. Envuelva las cuchillas o lleve guantes, y extreme las precauciones al manejar las cuchillas. Las cuchillas únicamente pueden ser cambiadas o afiladas; no las enderece ni las suelde nunca.
- En máquinas con múltiples cuchillas, tenga cuidado puesto que girar una cuchilla puede hacer que giren otras cuchillas.

Pegatinas de seguridad e instrucciones

Las pegatinas de seguridad e instrucciones están a la vista del operador y están ubicadas cerca de cualquier zona de peligro potencial. Sustituya cualquier pegatina que esté dañada o que falte.

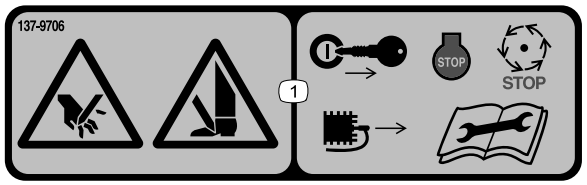

decal137-9706

137-9706

1. Peligro de corte de mano o pie – apague el motor, retire la llave o desconecte la bujía, espere a que se detengan todas las piezas en movimiento y lea el *Manual del operador* antes de realizar tareas de mantenimiento.

Montaje

Piezas sueltas

Utilice la tabla siguiente para verificar que no falta ninguna pieza.

Procedimiento	Descripción	Cant.	Uso
1	Unidad de verticorte	1	Inspeccione la unidad de verticorte.
2	Conjunto de rodillo de transporte Pasador de chaveta	2 2	Instale los rodillos de transporte.
3	Junta tórica Engrasador	1 1	Instale la junta tórica y el engrasador.
4	Muelle de compensación del césped Perno largo Perno de cuello cuadrado Contratuerca con arandela prensada Tuerca con arandela prensada	1 1 2 3 1	Instale el muelle de compensación del césped.
5	No se necesitan piezas	–	Ajuste la unidad de verticorte.
6	No se necesitan piezas	–	Instale el molinete de verticorte.

Documentación y piezas adicionales

Descripción	Cant.	Uso
Manual del operador	1	Repase el material y guárdelo en un lugar apropiado:
Catálogo de piezas (no incluido) – consulte la tarjeta postal adjunta para saber cómo obtener el Catálogo de piezas	–	

Nota: Los lados derecho e izquierdo de la máquina se determinan desde la posición normal del operador.

1

Inspección de la unidad de verticorte

Piezas necesarias en este paso:

1	Unidad de verticorte

Procedimiento

Después de retirar la unidad de verticorte del embalaje, inspeccione lo siguiente:

1. Compruebe la grasa en cada extremo del molinete. Debe haber grasa visible en los cojinetes del molinete y en las acanaladuras internas del eje del molinete.
2. Asegúrese de que todas las fijaciones están firmemente apretadas.
3. Asegúrese de que la suspensión del bastidor de tiro funciona libremente y que no se atasca al desplazarse hacia adelante y hacia atrás.

2

Instalación de los rodillos de transporte

Piezas necesarias en este paso:

2	Conjunto de rodillo de transporte
2	Pasador de chaveta

Procedimiento

Sujete un soporte de rodillo de transporte al pasador de cada placa lateral con una chaveta (Figura 3).

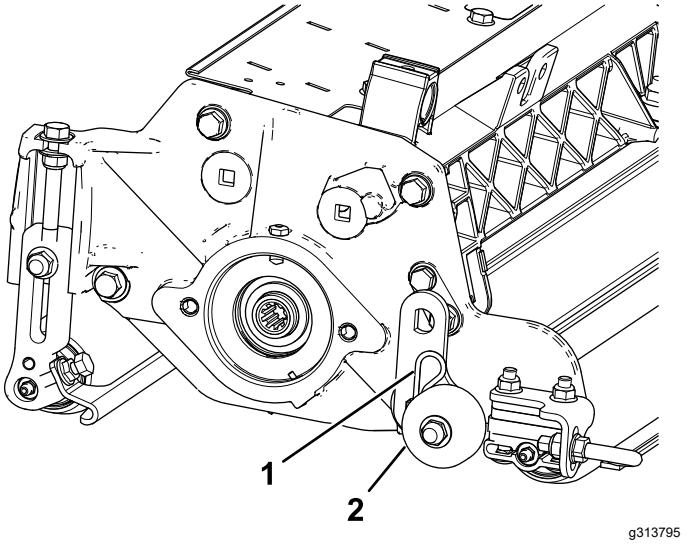

Figura 3

1. Pasador de chaveta
2. Conjunto de rodillo de transporte

Nota: El rodillo debe colocarse hacia la parte trasera de la unidad de verticorte.

3

Instalación de la junta tórica y el engrasador

Piezas necesarias en este paso:

1	Junta tórica
1	Engrasador

Procedimiento

El engrasador debe instalarse en el lado de la unidad de verticorte donde va montado el motor del molinete. Consulte el diagrama siguiente para determinar la posición de cada motor de molinete (Figura 4).

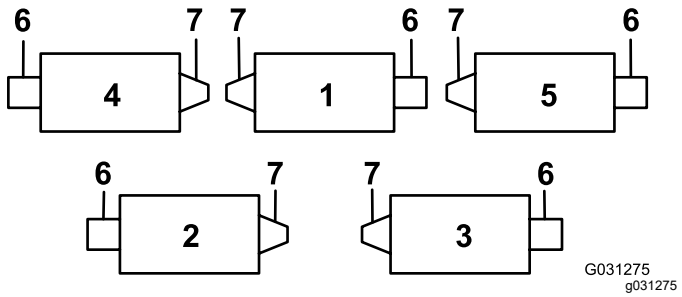

Figura 4

1. Unidad de verticorte 1
2. Unidad de verticorte 2
3. Unidad de verticorte 3
4. Unidad de verticorte 4
5. Unidad de verticorte 5
6. Motor del molinete
7. Peso

1. Retire y deseche el tornillo de fijación de la chapa lateral del motor del molinete (Figura 5).

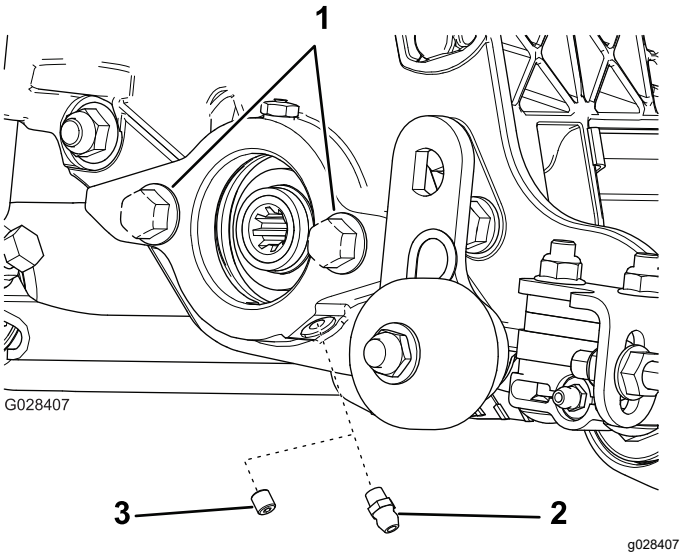

Figura 5

1. Pernos
2. Engrasador recto (instalar)
3. Tornillo de fijación (retirar y desechar)

2. Instale el engrasador recto (Figura 5).
3. En las unidades de verticorte 2 y 4 (Figura 4), mueva el contrapeso al otro extremo de la unidad de corte.
4. Si no hay pernos en la chapa lateral del motor del molinete, instálelos (Figura 5).
5. Instale la junta tórica en el motor del molinete (Figura 6).

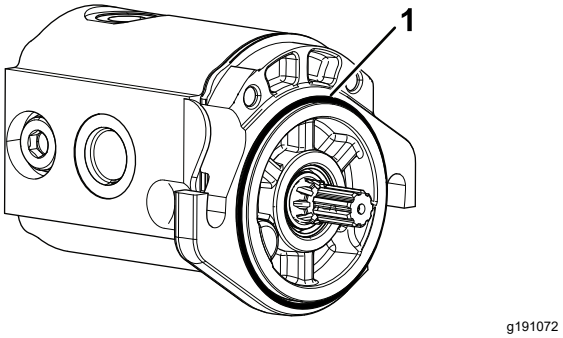

Figura 6

1. Junta tórica

4

Instalación del muelle de compensación del césped

Piezas necesarias en este paso:

1	Muelle de compensación del césped
1	Perno largo
2	Perno de cuello cuadrado
3	Contratuerca con arandela prensada
1	Tuerca con arandela prensada

Procedimiento

Instale el muelle de compensación del césped en el mismo extremo que el motor del molinete (Figura 4 y Figura 7).

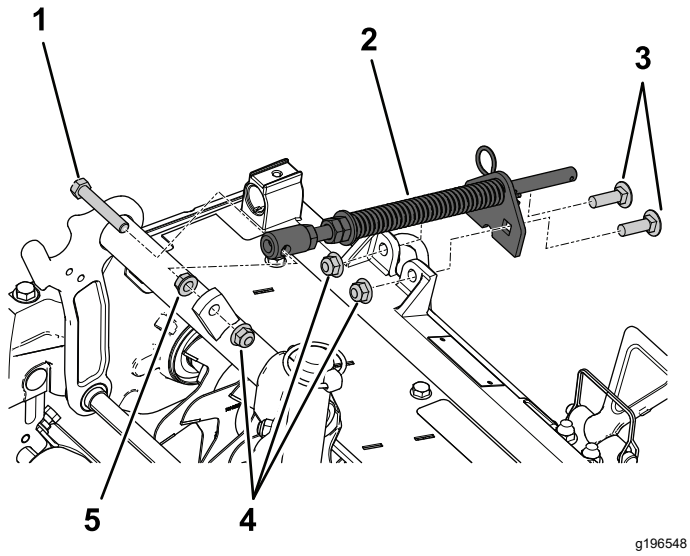

Figura 7

1. Perno largo
2. Muelle de compensación
3. Pernos de cuello cuadrado
4. Contratuercas con arandela prensada
5. Tuerca con arandela prensada

5

Ajuste de la unidad de verticorte

No se necesitan piezas

Procedimiento

Consulte Ajuste de la unidad de verticorte (página 9).

6

Instalación del molinete de verticorte

No se necesitan piezas

Procedimiento

Importante: **Al bajar los molinetes de las unidades de verticorte, procure evitar dañar las cuchillas de los molinetes por contacto con un suelo de hormigón u otra superficie pavimentada. Baje los rodillos de transporte antes de bajar las unidades de verticorte sobre un suelo de hormigón u otra superficie pavimentada.**

Los molinetes de verticorte se montan en la unidad de tracción del mismo modo que las unidades de corte del molinete. Consulte las instrucciones de montaje en el *Manual del operador* de la unidad de tracción.

Instale el motor de molinete y engrase la placa lateral hasta que salga el exceso de grasa por la válvula de alivio; consulte Lubricación de la unidad de verticorte (página 13).

El producto

Especificaciones

Peso neto	64 kg (140 lb)

Accesorios/aperos

Está disponible una selección de aperos y accesorios homologados por Toro que se pueden utilizar con la máquina a fin de potenciar y aumentar sus prestaciones. Póngase en contacto con su servicio técnico autorizado o con su distribuidor Toro autorizado, o bien visite www.Toro.com para obtener una lista de todos los aperos y accesorios homologados.

Para asegurar un rendimiento óptimo y mantener la certificación de seguridad de la máquina, utilice solamente piezas y accesorios genuinos Toro. Las piezas de repuesto y accesorios de otros fabricantes podrían ser peligrosos, y su uso podría invalidar la garantía del producto.

Operación

Período de Aprendizaje

Antes de utilizar los molinetes de verticorte, evalúe el rendimiento del molinete con el ajuste deseado. Utilícela en un área libre y no trabajada para observar si se consiguen los resultados deseados. Haga los ajustes necesarios.

Ajuste de la unidad de verticorte

Ajuste de la profundidad de las cuchillas

Nota: La profundidad máxima de penetración recomendada es de 6 mm.

1. Coloque el molinete de verticorte sobre una superficie nivelada.
2. Coloque 2 barras de ajuste, cuyo grosor sea igual a la profundidad deseada de penetración en el suelo, debajo de los rodillos delantero y trasero del molinete de verticorte (en cada extremo del molinete) (Figura 8).

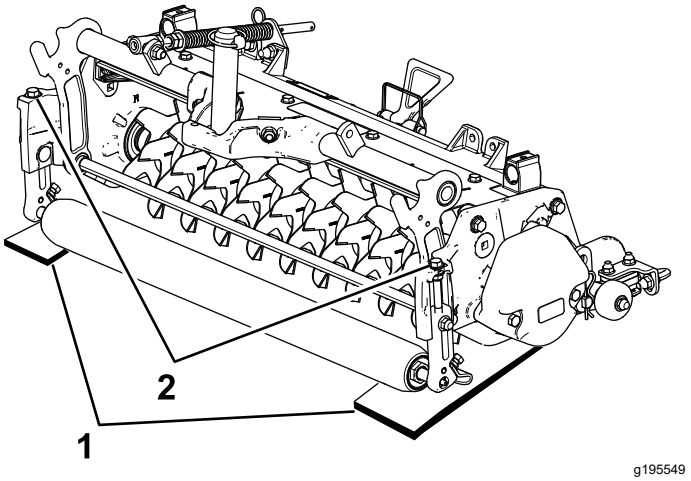

Figura 8

1. Barras de ajuste
2. Pernos de ajuste

Nota: Las cuchillas de verticorte no deben tocar las barras de ajuste.

3. Gire el perno de ajuste de cada soporte de altura de corte (Figura 8) hasta que las cuchillas de la unidad de verticorte toquen la superficie nivelada en cada extremo.

Nota: A medida que se desgastan las cuchillas de verticorte, se reduce el diámetro del molinete y varía el ajuste de profundidad. Compruebe

periódicamente el ajuste de profundidad para confirmar que el ajuste sea el correcto.

Ajuste del deflector de hierba trasero

Nota: Cuando trabaje en condiciones de césped con muchos residuos o con fieltro, abra el deflector de descarga trasero para permitir que se expulsen los residuos del molinete.

1. Afloje los pernos del pivote del deflector de hierba (Figura 9).

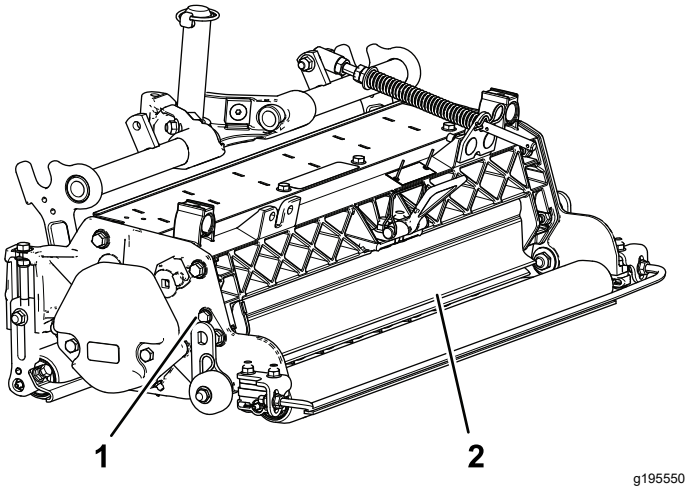

Figura 9

1. Perno de pivote
2. Deflector de hierba trasero

2. Gire el deflector de hierba a la posición deseada, y apriete los pernos (Figura 9).

⚠ CUIDADO

Los residuos arrojados podrían causar lesiones personales.

No abra el deflector trasero por encima de una línea paralela al suelo.

Ajuste de los rascadores de los rodillos

1. Afloje las tuercas que sujetan los rascadores de rodillo (Figura 10).

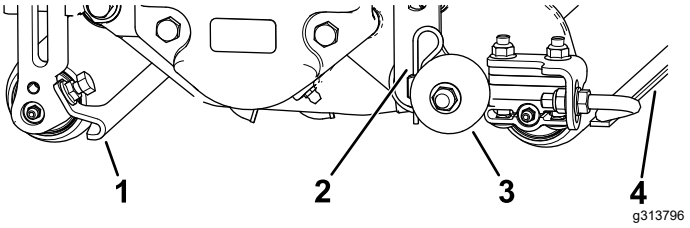

Figura 10

1. Rascador del rodillo frontal
2. Chaveta
3. Rodillo de transporte
4. Rascador del rodillo trasero

2. Mueva las varillas de los rascadores hacia dentro o hacia fuera hasta obtener un espacio de 0 a 0,75 mm entre el rascador y el rodillo.
3. Asegúrese de que la varilla del rascador está paralela al rodillo y a la superficie nivelada.
4. Apriete las tuercas con arandela prensada para afianzar el ajuste.

Ajuste de los rodillos de transporte

Antes de bajar los molinetes de verticorte al suelo del taller o de desmontarlos de la unidad de tracción, baje los rodillos de transporte (Figura 10) para proteger las cuchillas del contacto con una superficie dura.

1. Retire la chaveta que sujeta el soporte del rodillo de transporte al pasador de la placa lateral.
2. Coloque el rodillo de transporte de la manera siguiente:
   - Baje el soporte del rodillo antes de bajar la unidad de verticorte al suelo.
   - Eleve el soporte del rodillo después de elevar la unidad de verticorte a la posición de uso.
3. Sujete el soporte del rodillo de transporte al pasador de la placa lateral con la chaveta.
4. Repita el procedimiento en el extremo opuesto de la unidad de verticorte.

Ajuste de la dirección de la unidad de corte

Aumento del alcance de la dirección de las unidades de corte traseras

Aumente el alcance de la dirección de las unidades de corte traseras retirando los 2 espaciadores de pivote, los tornillos allen y las contratuercas con arandela prensada (Figura 11) de los bastidores de tiro de las unidades de corte traseras (unidades de corte 2 y 3); consulte la Figura 12.

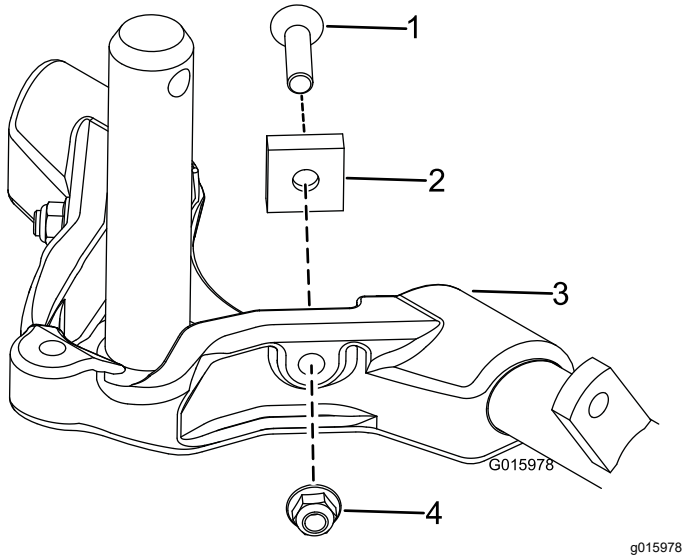

Figura 11

1. Tornillo allen
2. Espaciador de pivote
3. Bastidor de tiro
4. Contratuerca con arandela prensada

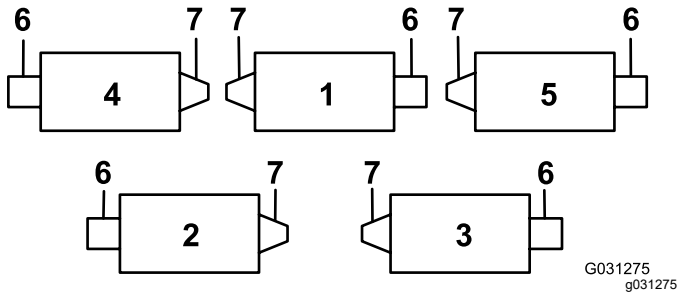

Figura 12

1. Unidad de corte 1
2. Unidad de corte 2
3. Unidad de corte 3
4. Unidad de corte 4
5. Unidad de corte 5
6. Motor de molinete
7. Peso

Bloqueo de la dirección

Para bloquear (inmovilizar) la dirección de las unidades de corte, sujete la horquilla de pivote al bastidor de tiro con el pasador de seguridad (Figura 13).

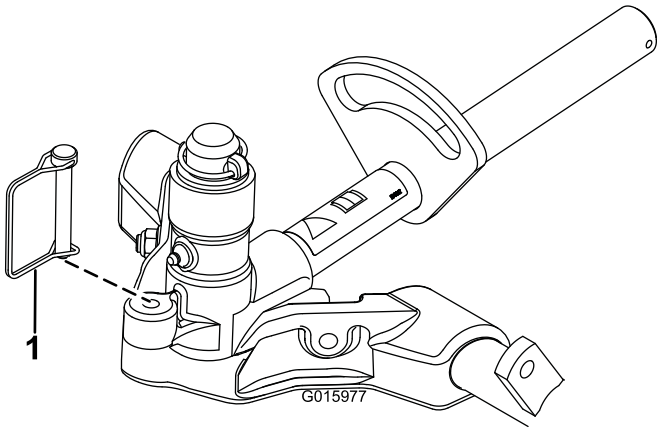

Figura 13

1. Pasador de alambre

Nota: Se recomienda usar la dirección fija al segar en pendientes laterales.

Ajuste de la configuración de compensación del césped

El muelle de compensación del césped transfiere el peso del rodillo delantero al trasero. Esto ayuda a reducir el patrón de ondulación en el césped.

Importante: **Haga los ajustes en el muelle con la unidad de corte montada en la unidad de tracción, bajada al suelo del taller y orientada hacia delante.**

1. Asegúrese de que el pasador de horquilla está instalado en el taladro del extremo de la varilla del muelle (Figura 14).

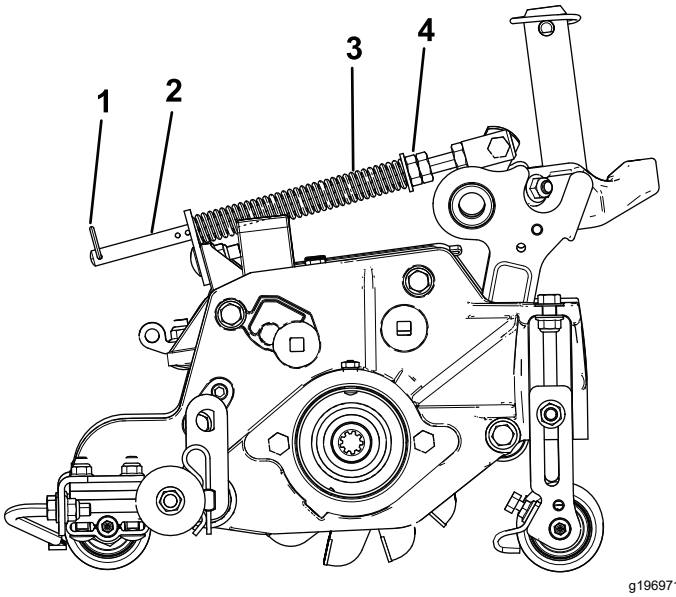

Figura 14

1. Chaveta
2. Varilla del muelle
3. Muelle de compensación del césped
4. Tuercas hexagonales

2. Apriete las tuercas hexagonales del extremo delantero de la varilla del muelle hasta que la longitud comprimida del muelle sea de 15,9 cm (Figura 14).

   Nota: Si utiliza la máquina en terrenos irregulares, reduzca en 1,3 cm la longitud del muelle.

   Nota: Vuelva a justar el ajuste de compensación del césped si cambia el ajuste de altura de corte o el de agresividad de corte.

Consejos de uso

1. Conduzca la unidad de tracción a velocidad máxima del acelerador, velocidad máxima del molinete (ajuste 9) y velocidad de avance deseada.
2. Se recomienda una profundidad máxima de penetración de las cuchillas de 6 mm.
3. La potencia necesaria para accionar los molinetes de verticorte variará dependiendo de las condiciones del césped y del tipo de suelo. Puede ser necesario variar la velocidad de desplazamiento en algunas condiciones.
4. Cuando trabaje en condiciones de césped con muchos residuos o con colchón excepcionalmente pesado, abra los deflectores de descarga delantero y trasero para permitir que los residuos sean expulsados por el molinete.

   ⚠ CUIDADO

   Los residuos arrojados podrían causar lesiones personales.

   No abra el deflector trasero por encima de una línea paralela al suelo.

Mantenimiento

Uso del soporte para volcar la unidad de corte.

Nota: Cuando sea necesario inclinar la unidad de verticorte y dejar expuestas las cuchillas, utilice el soporte de pie (suministrado con la unidad de tracción) (Figura 15).

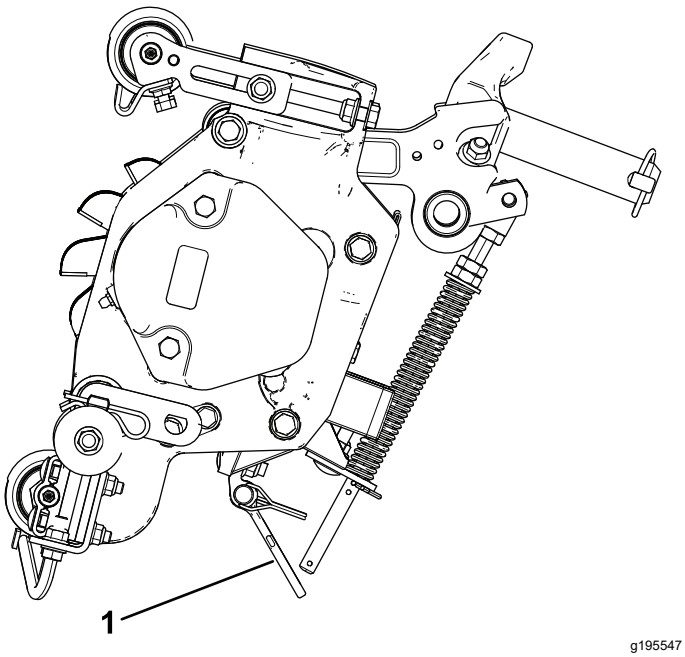

Figura 15

1. Soporte de pie

Lubricación de la unidad de verticorte

Cada unidad de verticorte tiene 5 engrasadores (Figura 16) que deben ser lubricados semanalmente con grasa de litio Nº 2.

Los puntos a lubricar son el rodillo delantero (2), el rodillo trasero (2) y las estrías del motor del molinete (1).

Importante: **El lubricar las unidades de corte inmediatamente después del lavado ayuda a purgar agua de los cojinetes y aumenta la vida de éstos.**

1. Limpie cada engrasador con un trapo limpio.
2. Aplique grasa hasta que salga grasa limpia de las juntas del rodillo y la válvula de alivio del cojinete (Figura 16).

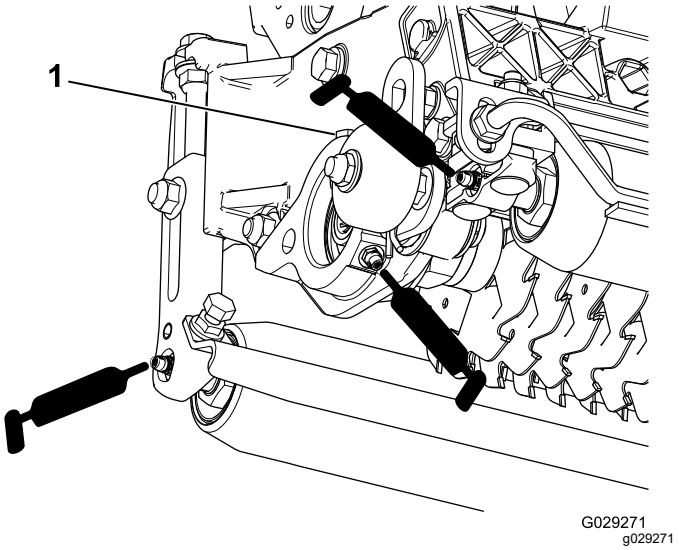

Figura 16

1. Válvula de alivio

3. Limpie cualquier exceso de grasa.

Para retirar las cuchillas de la unidad de verticorte del eje

1. Sujete el extremo del eje de verticorte que tiene una sola arandela y una sola tuerca en una mordaza de banco.
2. En el otro extremo del eje, gire la tuerca en el sentido contrario a las agujas del reloj y retire la tuerca.

⚠ CUIDADO

Las cuchillas están muy afiladas y pueden tener rebabas que cortarían las manos.

Tenga cuidado al retirar las cuchillas del eje.

3. Retire el espaciador pequeño, la arandela, las cuchillas y los espaciadores grandes. Limpie el eje cuadrado y lubríquelo con una capa ligera de grasa para simplificar el montaje (Figura 17).

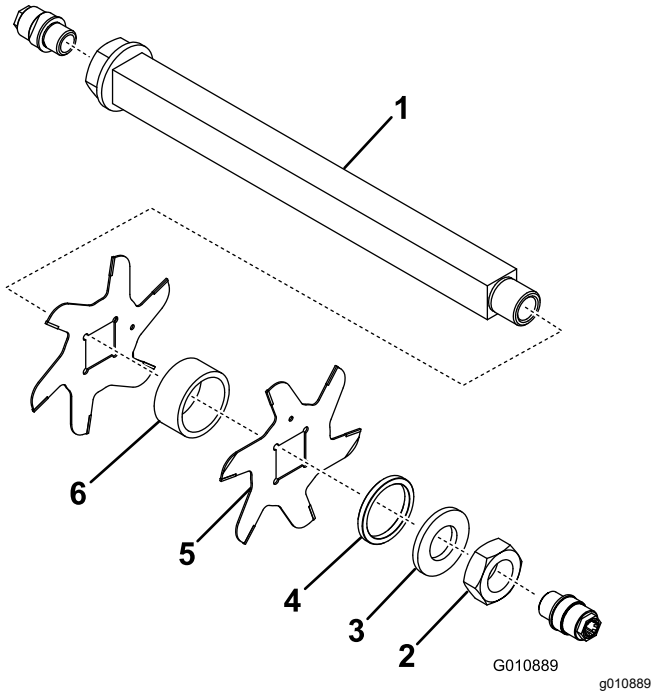

Figura 17

1. Eje
2. Tuerca
3. Arandela
4. Espaciador pequeño
5. Cuchilla (19)
6. Espaciador grande (18)

Importante: **No invierta las cuchillas del molinete de verticorte. El orden de desmontaje es extremadamente importante. No invierta las cuchillas del molinete de verticorte al desmontarlas ni invierta el orden al montarlas. Observe el taladro de posicionamiento de las cuchillas de la unidad de verticorte. El taladro de posicionamiento se utiliza durante el montaje para obtener una hélice correcta en el molinete de verticorte.**

Instalación de las cuchillas de la unidad de verticorte

1. Monte una cuchilla en el molinete (Figura 18).
2. Monte un espaciador grande.
3. No invierta las cuchillas del molinete al montarlas en el eje del molinete.

   Nota: Si las cuchillas se invierten, las cuchillas que están en uso (redondeadas) estarán mezcladas con los extremos afilados de las cuchillas que no estaban en uso; esto producirá un rendimiento insatisfactorio de la unidad de verticorte.
4. Instale la cuchilla siguiente girándola en el sentido de las agujas del reloj para que el taladro de posicionamiento (Figura 18) quede desplazado 90 grados en el eje respecto al taladro de la primera cuchilla.

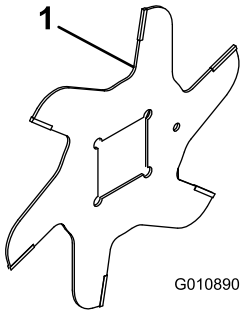

Figura 18

1. Taladro de posicionamiento

5. Continúe instalando espaciadores y cuchillas de esta forma hasta que se haya instalado todo el juego de cuchillas.

   Nota: Una vez montadas correctamente, las cuchillas estarán desplazadas entre sí formando una hélice.
6. Instale el espaciador pequeño en el eje.
7. Aplique Loctite 242 Azul a la tuerca. Instale la tuerca en el eje (con la cara mecanizada de la tuerca hacia el espaciador) y apriétela a 109–135 N·m.

Opciones de espaciado de las cuchillas

Modificar la configuración de la unidad de verticorte desde el espaciado estándar de 3,05 cm al espaciado opcional de 2,39 cm requiere 23 espaciadores adicionales (Pieza N.º 140-5532) y 5 cuchillas con punta de carburo adicionales (Pieza N.º 106-8625), como se muestra en la Figura 19.

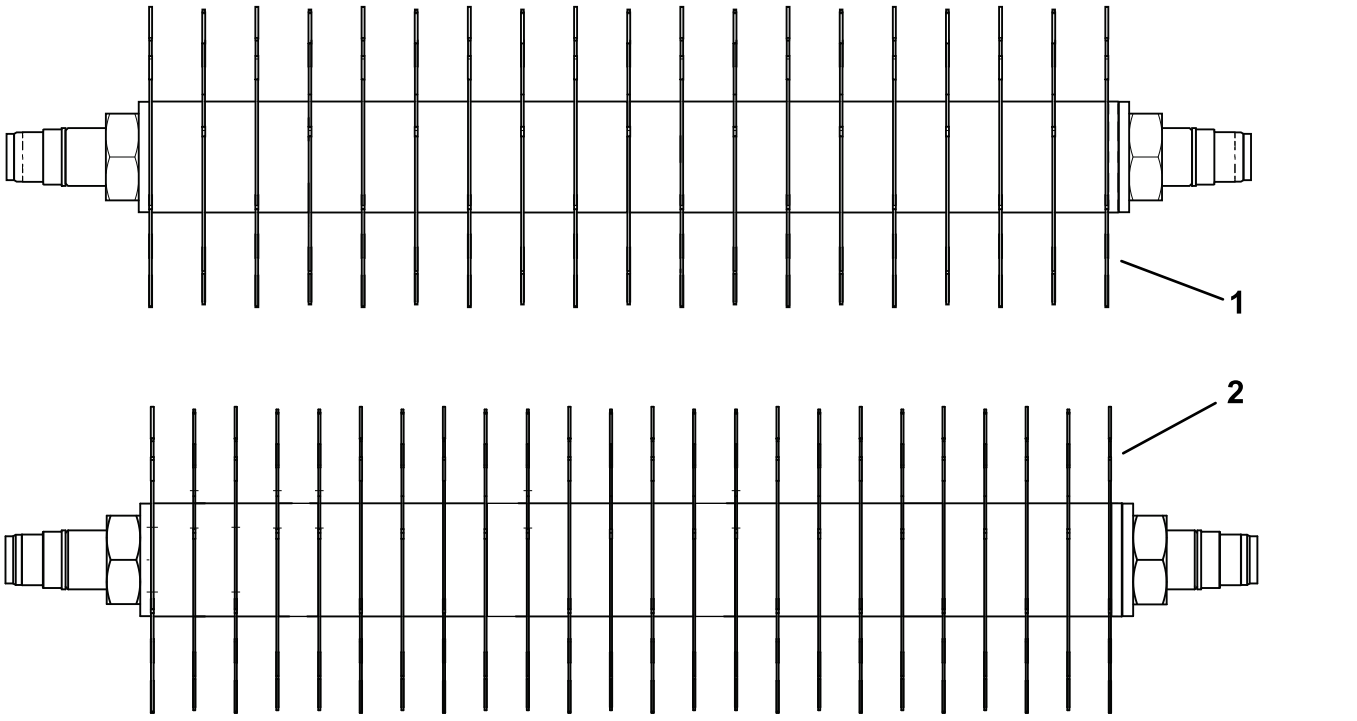

Figura 19

1. Espaciado entre cuchillas de 3,05 cm (predeterminado)
2. Espaciado entre cuchillas de 2,39 cm

Mantenimiento del rodillo

Para facilitar el mantenimiento del rodillo están disponibles el kit de reacondicionamiento de rodillo, pieza N.º 114-5430 y el kit de herramientas para el reacondicionamiento de rodillo, pieza N.º 115-0803 (Figura 20). El Kit de reacondicionamiento de rodillo incluye todos los cojinetes, tuercas de cojinetes, juntas y retenes necesarios para reacondicionar un rodillo. El Kit de herramientas para el reacondicionamiento de rodillo incluye todas las herramientas y las instrucciones de instalación necesarias para reacondicionar un rodillo con el kit de reacondicionamiento de rodillo. Consulte el catálogo de piezas o póngase en contacto con su Distribuidor Autorizado Toro si necesita ayuda.

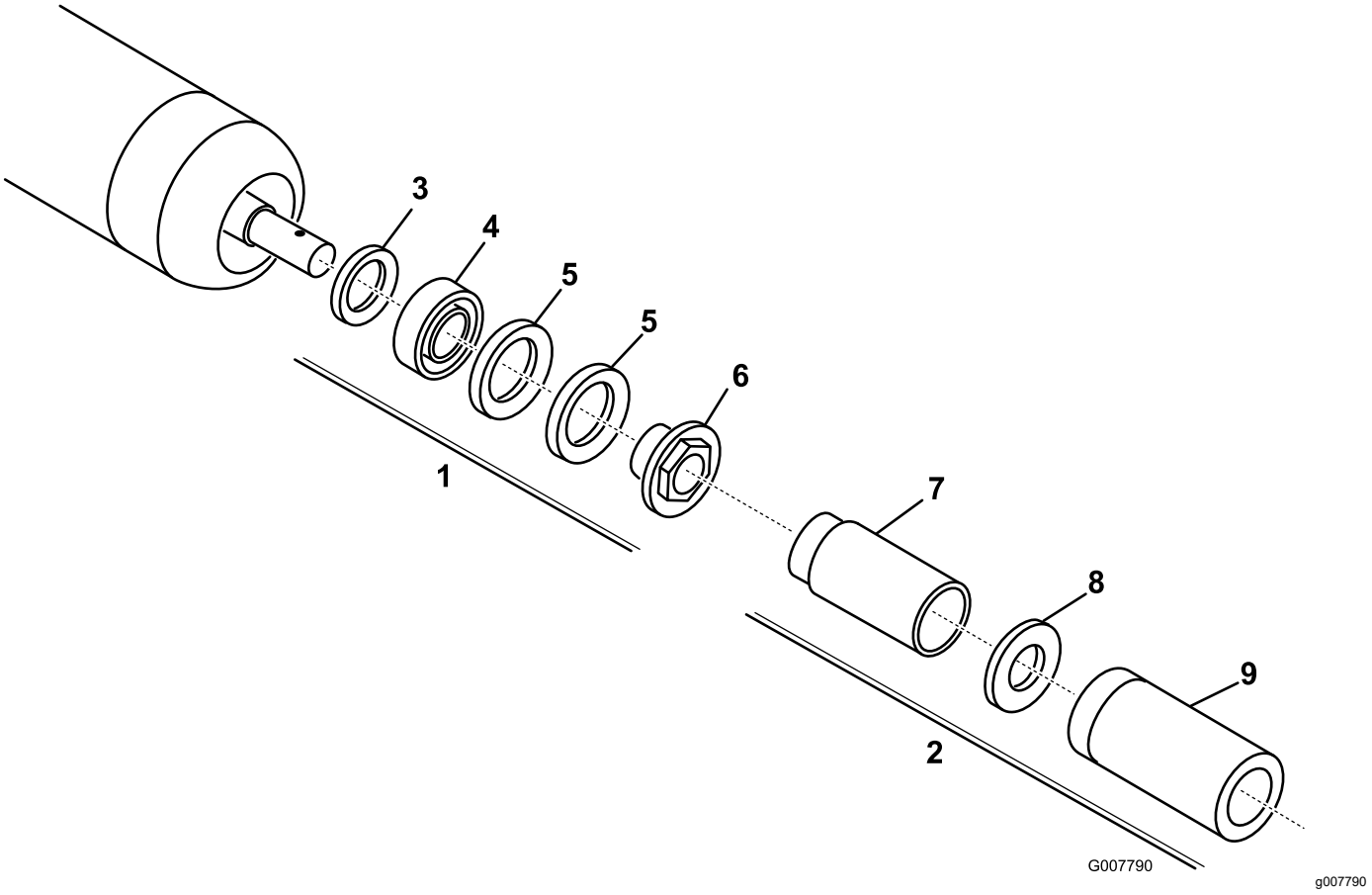

Figura 20

1. Kit de reacondicionamiento de rodillo (Pieza Nº 114-5430)
2. Kit de herramientas para el reacondicionamiento de rodillo (pieza N.º 115-0803)
3. Junta interior
4. Cojinete
5. Junta exterior
6. Tuerca del cojinete
7. Herramienta para la junta interior
8. Arandela
9. Herramienta para la junta exterior/cojinete

Declaración de Incorporación

The Toro Company, 8111 Lyndale Ave. South, Bloomington, MN, EE. UU., declara que el/los equipo(s) siguiente(s) cumple(n) las directivas citadas, si se instalan con arreglo a las instrucciones adjuntas en determinados modelos Toro según lo indicado en las Declaraciones de conformidad pertinentes.

Nº de modelo	Nº de serie	Descripción del producto	Descripción de la factura	Descripción general	Directiva
03731	407900000 y superiores	Unidad de verticorte de 69 cm, Reelmaster Serie 7000-D	RM7000 27IN VERTICUTTER CU	Unidad de verticorte	2006/42/CE

Se ha compilado la documentación técnica pertinente exigida por la Parte B del Anexo VII de 2006/42/CE.

Nos comprometemos a transmitir, a petición de las autoridades nacionales, información pertinente sobre esta maquinaria parcialmente completa. El método de transmisión será electrónico.

Esta maquinaria no debe ponerse en servicio hasta que haya sido incorporada en los modelos Toro homologados, según lo indicado en la Declaración de conformidad correspondiente y de acuerdo con todas las instrucciones, para que pueda declararse conforme a todas las Directivas pertinentes.

Certificado:



Tom Langworthy
Director de Ingeniería
8111 Lyndale Ave. South
Bloomington, MN 55420, USA
Noviembre 1, 2022

Representante autorizado:

Marcel Dutrieux
Manager European Product Integrity
Toro Europe NV
Nijverheidsstraat 5
2260 Oevel
Belgium

UK Declaration of Incorporation

The Toro Company, 8111 Lyndale Ave. South, Bloomington, MN, EE. UU., declara que el/los equipo(s) siguiente(s) cumple(n) las normativas citadas, si se instalan con arreglo a las instrucciones adjuntas en determinados modelos Toro según lo indicado en las Declaraciones de conformidad pertinentes.

Nº de modelo	Nº de serie	Descripción del producto	Descripción de la factura	Descripción general	Directiva
03731	407900000 y superiores	Unidad de verticorte de 69 cm, Reelmaster Serie 7000-D	RM7000 27IN VERTICUTTER CU	Unidad de verticorte	S.I. 2008 N.º 1597

Se ha compilado la documentación técnica pertinente según lo estipulado en el Anexo 10 de S.I. 2008 N.º 1597.

Nos comprometemos a transmitir, a petición de las autoridades nacionales, información pertinente sobre esta maquinaria parcialmente completa. El método de transmisión será electrónico.

Esta maquinaria no debe ponerse en servicio hasta que se haya incorporado en los modepullos Toro homologados, según lo indicado en la Declaración de conformidad correspondiente y de acuerdo con todas las instrucciones, para que pueda declararse conforme a todas las Normativas pertinentes.

This declaration has been issued under the sole responsibility of the manufacturer.
The object of the declaration is in conformity with relevant UK legislation.

Representante autorizado:

Marcel Dutrieux
Manager European Product Integrity
Toro U.K. Limited
Spellbrook Lane West
Bishop's Stortford
CM23 4BU
United Kingdom

Tom Langworthy
Director de Ingeniería
8111 Lyndale Ave. South
Bloomington, MN 55420, USA
Noviembre 1, 2022

Aviso sobre privacidad en el EEE/Reino Unido

Uso de sus datos personales por parte de Toro

The Toro Company (“Toro”) respeta su privacidad. Al adquirir nuestros productos, podemos recopilar ciertos datos personales sobre usted, ya sea de forma directa a través de usted o de nuestra empresa o nuestro representante local de Toro. Toro utiliza estos datos para cumplir obligaciones contractuales, como registrar su garantía, procesar una reclamación de garantía o ponerse en contacto con usted en caso de la retirada de un producto, así como para fines comerciales legítimos, como valorar la satisfacción de los clientes, mejorar nuestros productos u ofrecerle información de productos que puedan ser de su interés. Toro puede compartir sus datos con filiales, concesionarios u otros socios comerciales de Toro en relación con cualquiera de las actividades antes mencionadas. También podemos revelar sus datos personales cuando se requiera por ley o en relación con la venta, la adquisición o la fusión de una empresa. No venderemos sus datos personales a ninguna otra empresa con fines de marketing.

Retención de su información personal

Toro conservará sus datos personales hasta que sean relevantes para las finalidades indicadas anteriormente y según los requisitos legales. Para obtener más información sobre los periodos de retención aplicables, póngase en contacto con legal@toro.com.

Compromiso de Toro con la seguridad

Sus datos personales se pueden procesar en Estados Unidos o en otro país que aplique leyes de protección de datos menos estrictas que las de su país de residencia. Cuando transfiramos sus datos personales fuera de su país de residencia, daremos los pasos legalmente pertinentes para garantizar que se aplican las medidas adecuadas para proteger su información y para garantizar que se trata con seguridad.

Acceso y corrección

Puede tener derecho a corregir o revisar sus datos personales, o bien a negarse al procesamiento de sus datos o restringirlo. Para ello, póngase en contacto con nosotros en la dirección legal@toro.com. Si tiene alguna preocupación acerca de cómo ha gestionado Toro su información, le instamos a que se ponga en contacto con nosotros directamente. Recuerde que los residentes europeos tienen derecho a presentar quejas ante la autoridad responsable de la protección de datos.

La Garantía Toro

Garantía limitada de dos años o 1500 horas

Condiciones y productos cubiertos

The Toro Company garantiza su producto Toro Commercial (“Producto”) contra defectos de materiales o mano de obra durante 2 años o 1500 horas de operación*, lo que ocurra primero. Esta garantía es aplicable a todos los productos exceptuando los Aireadores (estos productos tienen otras garantías). Cuando exista una condición cubierta por la garantía, repararemos el Producto sin coste alguno para usted, incluyendo diagnóstico, mano de obra, piezas y transporte. El periodo de la garantía empieza en la fecha en que el Producto es entregado al comprador original al por menor.
*Producto equipado con horímetro.

Instrucciones para obtener asistencia bajo la garantía

Usted es responsable de notificar al Distribuidor de Commercial Products o al Concesionario Autorizado de Commercial Products al que compró el Producto tan pronto como exista una condición cubierta por la garantía, en su opinión. Si usted necesita ayuda para localizar a un Distribuidor de Commercial Products o a un Concesionario Autorizado, o si tiene alguna pregunta sobre sus derechos o responsabilidades bajo la garantía, puede dirigirse a:

Toro Commercial Products Service Department
8111 Lyndale Avenue South
Bloomington, MN 55420-1196, EE. UU.

952–888–8801 u 800–952–2740
E-mail: commercial.warranty@toro.com

Responsabilidades del Propietario

Como propietario del producto, usted es responsable del mantenimiento y los ajustes requeridos que figuran en su *Manual de operador.* Esta garantía no cubre las reparaciones de problemas en el producto causados como consecuencia de no realizar el mantenimiento y los ajustes necesarios.

Elementos y condiciones no cubiertos

No todos los fallos o averías de productos que se producen durante el periodo de garantía son defectos de materiales o de mano de obra. Esta garantía no cubre:

- Los fallos o averías del Producto que se producen como consecuencia del uso de piezas de repuesto que no sean de la marca Toro, o de la instalación y el uso de accesorios o productos adicionales o modificados que no sean de la marca Toro.
- Los fallos del Producto que se produzcan como resultado de no realizar el mantenimiento y/o los ajustes recomendados.
- Los fallos producidos como consecuencia de la operación del Producto de manera abusiva, negligente o temeraria.
- Las piezas consumidas por el uso que no son defectuosas. Algunos ejemplos de piezas que se consumen o gastan durante la operación normal del Producto incluyen, pero no se limitan a, forros y pastillas de freno, forros de embrague, cuchillas, molinetes, rodillos y sus cojinetes (sellados o engrasables), contracuchillas, bujías, ruedas giratorias y sus cojinetes, neumáticos, filtros, correas, y determinados componentes de pulverizadores tales como diafragmas, boquillas, caudalímetros y válvulas de retención.
- Los fallos causados por influencia externa, incluido a título enunciativo y no limitativo, condiciones meteorológicas, prácticas de almacenamiento, contaminación, el uso de combustibles, refrigerantes, lubricantes, aditivos, fertilizantes, agua o productos químicos no autorizados.
- Fallos o problemas de rendimiento debidos al uso de combustibles (p.ej. gasolina, diésel o biodiésel) que no cumplen las normas industriales correspondientes.
- Ruido, vibraciones, desgaste y deterioro normales. El “desgaste normal” incluye, pero no se limita a, desperfectos en los asientos debidos a desgaste o abrasión, desgaste de superficies pintadas, pegatinas o ventanas rayadas.

Piezas

Las piezas cuya sustitución está prevista como mantenimiento requerido están garantizadas hasta la primera sustitución programada de dicha pieza. Las piezas sustituidas bajo esta garantía están cubiertas durante el periodo de la garantía original del producto y pasan a ser propiedad de Toro. Toro tomará la decisión final de reparar o sustituir cualquier pieza o conjunto. Toro puede utilizar piezas remanufacturadas en las reparaciones efectuadas bajo esta garantía.

Garantía de las baterías de ciclo profundo y de iones de litio

Las baterías de ciclo profundo y de iones de litio producen un determinado número total de kilovatios-hora durante su vida. Las técnicas de uso, recarga y mantenimiento pueden alargar o acortar la vida total de la batería. A medida que se consuman las baterías de este producto, se irá reduciendo paulatinamente la cantidad de trabajo útil entre intervalos de carga, hasta que la batería se desgaste del todo. La sustitución de baterías que se han desgastado debido al consumo normal es responsabilidad del propietario del producto.
Nota: (solo batería de iones de litio): Consulte la garantía de la batería para obtener más información.

Garantía de cigüeñal de por vida (solo modelo ProStripe 02657)

El Prostripe equipado con un disco de fricción genuino Toro y un embrague de freno de cuchilla con seguridad de giro (conjunto de embrague de freno de la cuchilla integrado (BBC) + disco de fricción) como equipo original y utilizado por el comprador original según los procedimientos recomendados de funcionamiento y mantenimiento, está cubierto con una garantía de por vida contra flexión del cigüeñal del motor. Las máquinas equipadas con arandelas de fricción, unidades de embrague de freno de cuchilla (BBC) y otros dispositivos similares no están cubiertas con la garantía de cigüeñal de por vida.

El mantenimiento corre por cuenta del propietario

La puesta a punto del motor, la lubricación, la limpieza y el abrillantado, la sustitución de filtros y refrigerante, y la realización del mantenimiento recomendado son algunas de las tareas de revisión normales que requieren los productos Toro y que corren por cuenta del propietario.

Condiciones Generales

La reparación por un Distribuidor o Concesionario Autorizado Toro es su único remedio bajo esta garantía.

The Toro Company no es responsable de daños indirectos, incidentales o consecuentes en conexión con el uso de los productos Toro cubiertos por esta garantía, incluyendo cualquier coste o gasto por la provisión de equipos de sustitución o servicio durante periodos razonables de mal funcionamiento o no utilización hasta la terminación de reparaciones bajo esta garantía. Salvo la garantía de emisiones citada a continuación, en su caso, no existe otra garantía expresa. Cualquier garantía implícita de mercantibilidad y adecuación a un uso determinado queda limitada a la duración de esta garantía expresa.

Algunos estados no permiten exclusiones de daños incidentales o consecuentes, ni limitaciones sobre la duración de una garantía implícita, de manera que las exclusiones y limitaciones arriba citadas pueden no serle aplicables a usted. Esta garantía le otorga a usted derechos legales específicos; es posible que usted tenga otros derechos que varían de un estado a otro.

Nota sobre la garantía de emisiones

Es posible que el Sistema de Control de Emisiones de su Producto esté cubierto por otra garantía independiente que cumpla los requisitos establecidos por la U.S. Environmental Protection Agency (EPA) y/o el California Air Resources Board (CARB). Las limitaciones horarias estipuladas anteriormente no son aplicables a la Garantía del Sistema de Control de Emisiones. Consulte la Declaración de Garantía de Control de Emisiones del Motor proporcionada con su producto o incluida en la documentación del fabricante del motor.

Países fuera de Estados Unidos o Canadá

Los clientes que compraron productos Toro exportados de los Estados Unidos o Canadá deben ponerse en contacto con su Distribuidor Toro para obtener pólizas de garantía para su país, provincia o estado. Si, por cualquier razón, no está satisfecho con el servicio ofrecido por su distribuidor, o si tiene dificultad en obtener información sobre la garantía, póngase en contacto con su centro de Servicio Técnico Toro Autorizado.