Form No. 3456-940 Rev A

TORO®

Count on it.

Manuel de l'utilisateur

Verticutter de 69 cm

Unité de coupe Reelmaster® 7000-D

N° de modèle 03731—N° de série 407900000 et suivants

Enregistrez votre produit à www.Toro.com.
Traduction du texte d'origine (FR)

3456-940

Ce produit est conforme à toutes les directives européennes pertinentes. Pour plus de renseignements, reportez-vous à la Déclaration d'incorporation (DOI) à la fin de ce document.

Introduction

Le kit verticutter se monte sur les tondeuses autoportées et est destiné aux utilisateurs professionnels temporaires employés à des applications professionnelles. Il est principalement conçu pour le verticutting des pelouses régulièrement entretenues dans les parcs, les terrains de sports et les espaces verts commerciaux. L'utilisation de ce produit à d'autres fins que celle prévue peut être dangereuse pour vous-même et toute personne à proximité.

Lisez attentivement cette notice pour apprendre comment utiliser et entretenir correctement votre produit, et éviter ainsi de l'endommager ou de vous blesser. Vous êtes responsable de l'utilisation sûre et correcte du produit.

Rendez-vous sur www.Toro.com pour tout document de formation à la sécurité et à l'utilisation des produits, pour tout renseignement concernant un produit ou un accessoire, pour obtenir l'adresse des concessionnaires ou pour enregistrer votre produit.

Pour obtenir des prestations de service, des pièces d'origine Toro ou des renseignements complémentaires, munissez-vous des numéros de modèle et de série du produit et contactez un concessionnaire-réparateur agréé ou le service client Toro. La Figure 1 indique l'emplacement des numéros de modèle et de série sur le produit. Inscrivez les numéros dans l'espace réservé à cet effet.

Important: **Avec votre appareil mobile, vous pouvez scanner le code QR sur la plaque du numéro de série (le cas échéant) pour accéder aux informations sur la garantie, les pièces détachées et autres renseignements sur le produit.**

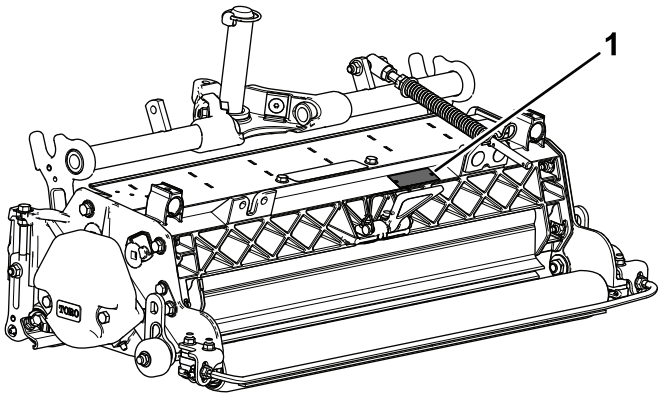

g196973

Figure 1

1. Emplacement des numéros de modèle et de série

N° de modèle _____

N° de série _____

Les mises en garde de ce manuel soulignent des dangers potentiels et sont signalées par le symbole de sécurité (Figure 2), qui indique un danger pouvant entraîner des blessures graves ou mortelles si les précautions recommandées ne sont pas respectées.



g000502

Figure 2

Symbole de sécurité

Ce manuel utilise deux termes pour faire passer des renseignements essentiels. **Important**, pour attirer l'attention sur des renseignements mécaniques spécifiques et **Remarque**, pour insister sur des renseignements d'ordre général méritant une attention particulière.

Table des matières

Sécurité 3
Consignes de sécurité générales 3
Sécurité des unités de coupe 4
Consignes de sécurité relative aux lames 4
Autocollants de sécurité et d'instruction 4
Mise en service 5
1 Inspection du verticutter 6
2 Montage des rouleaux de transport 6
3 Montage du joint torique et du graisseur 7
4 Montage du ressort de compensation 7
5 Réglage du verticutter 8

© 2022—The Toro® Company

8111 Lyndale Avenue South
Bloomington, MN 55420

Contactez-nous sur www.Toro.com.
Imprimé aux États-Unis
Tous droits réservés

6 Montage du cylindre de verticutting 8
Vue d'ensemble du produit 9
Caractéristiques techniques 9
Outils et accessoires..... 9
Utilisation 9
Période de formation 9
Réglage du verticutter..... 9
Conseils d'utilisation 12
Entretien 13
Utilisation de la béquille pour basculer l'unité de coupe 13
Lubrification du verticutter..... 13
Dépose des lames de verticutting de l'arbre..... 14
Pose des lames de verticutter 14
Espacement des lames en option 15
Entretien du rouleau 16

Sécurité

Cette machine est conçue en conformité avec la norme EN ISO 5395 et la norme ANSI B71.4-2017.

Consignes de sécurité générales

Ce produit peut sectionner les mains et les pieds. Respectez toujours toutes les consignes de sécurité pour éviter des blessures graves.

- Vous devez lire et comprendre le contenu de ce *Manuel de l'utilisateur* avant de démarrer la machine.
- Accordez toute votre attention à l'utilisation de la machine. Ne faites rien d'autre qui puisse vous distraire, au risque de causer des dommages corporels ou matériels.
- Enlevez tous les objets ou débris susceptibles d'être ramassés et projetés par les lames de l'unité de coupe. N'admettez personne dans le périmètre de travail.
- N'approchez pas les mains ou les pieds des composants mobiles de la machine.
- N'utilisez pas la machine s'il manque des capots ou d'autres dispositifs de protection, ou s'ils sont défectueux.
- Ne vous tenez pas devant l'ouverture d'éjection.
- N'admettez personne, notamment les enfants, dans le périmètre de travail. N'autorisez jamais les enfants à utiliser la machine.
- Avant de quitter la position d'utilisation, effectuez la procédure suivante :
  - Garez la machine sur une surface plane et horizontale.
  - Abaissez les unités de coupe.
  - Débrayez les systèmes d'entraînement.
  - Serrez le frein de stationnement (selon l'équipement).
  - Coupez le moteur et enlevez la clé.
  - Attendez l'arrêt complet de tout mouvement.
  - Si les lames du verticutter heurtent un obstacle ou si la machine vibre de façon anormale, arrêtez-vous et coupez le moteur. Vérifiez l'état des pièces du verticutter. Effectuez les réparations nécessaires avant de démarrer et d'utiliser le verticutter.
  - Gardez les verticutters en bon état de marche en resserrant régulièrement toutes les fixations.

L'usage ou l'entretien incorrect de cette machine peut occasionner des accidents. Pour réduire les risques d'accidents et de blessures, respectez les consignes

de sécurité qui suivent. Tenez toujours compte des mises en garde signalées par le symbole de sécurité (⚠) et la mention Prudence, Attention ou Danger. Le non respect de ces instructions peut entraîner des blessures graves ou mortelles.

Sécurité des unités de coupe

- L'unité de coupe constitue une machine complète seulement quand elle est montée sur un groupe de déplacement. Lisez attentivement le *Manuel de l'utilisateur* du groupe de déplacement pour prendre connaissance de toutes les instructions d'utilisation sécuritaire de la machine.
- Arrêtez la machine, enlevez la clé (selon l'équipement) et attendez l'arrêt complet de tout mouvement avant d'examiner l'accessoire si vous heurtez un obstacle ou si la machine vibre de manière inhabituelle. Effectuez toutes les réparations nécessaires avant de réutiliser la machine.
- Maintenez toutes les pièces en bon état de marche et toutes les fixations bien serrées. Remplacez tous les autocollants usés ou endommagés.
- Utilisez uniquement des accessoires, outils et pièces de rechange agréés par Toro.

Consignes de sécurité relative aux lames

Une lame usée ou endommagée peut se briser et projeter le morceau cassé dans votre direction ou celle d'autres personnes, et infliger des blessures graves ou mortelles.

- Contrôlez l'état et l'usure des lames périodiquement.
- Examinez toujours les lames avec prudence. Manipulez les lames avec des gants ou en les enveloppant dans un chiffon, et toujours avec prudence. Limitez-vous à remplacer ou aiguiser les lames ; n'essayez jamais de les redresser ou de les souder.
- Sur les machines à plusieurs lames, la rotation d'une lame peut entraîner celle des autres.

Autocollants de sécurité et d'instruction



Des autocollants de sécurité et des instructions bien visibles par l'opérateur sont placés près de tous les endroits potentiellement dangereux. Remplacez tout autocollant endommagé ou manquant.

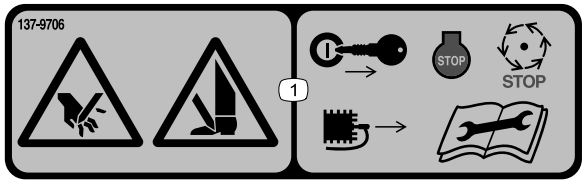

decal137-9706

137-9706

1. Risque de coupure des mains ou des pieds – coupez le moteur, enlevez la clé ou débranchez la bougie, attendez l'arrêt complet des toutes les pièces mobiles et lisez le *Manuel de l'utilisateur* avant d'effectuer tout entretien.

Mise en service

Pièces détachées

Reportez-vous au tableau ci-dessous pour vérifier si toutes les pièces ont été expédiées.

Procédure	Description	Qté	Utilisation
1	Verticutter	1	Inspection du verticutter.
2	Rouleau de transport Goupille fendue	2 2	Montage des rouleaux de transport.
3	Joint torique Graisseur	1 1	Montage du joint torique et du graisseur.
4	Ensemble de compensation Long boulon Boulon de carrosserie Contre-écrou à embase Écrou à embase	1 1 2 3 1	Montage du ressort de compensation.
5	Aucune pièce requise	–	Réglage du verticutter.
6	Aucune pièce requise	–	Montage du cylindre de verticutting.

Médias et pièces supplémentaires

Description	Qté	Utilisation
Manuel de l'utilisateur	1	À lire et ranger dans un endroit approprié.
Catalogue de pièces (non inclus) – voir la fiche incluse pour savoir comment se procurer le Catalogue de pièces	–	

Remarque: Les côtés gauche et droit de la machine sont déterminés d'après la position d'utilisation normale.

1

Inspection du verticutter

Pièces nécessaires pour cette opération:

1	Verticutter

Procédure

Sortez le verticutter de son emballage, puis effectuez les vérifications suivantes :

1. Vérifiez le graissage à chaque extrémité du cylindre. La graisse doit être visible à l'œil nu dans les roulements et les cannelures internes de l'arbre du cylindre.
2. Vérifiez que toutes les fixations sont bien serrées.
3. Vérifiez que la suspension du bâti porteur fonctionne librement et ne se coince pas lorsqu'elle est déplacée d'avant en arrière.

2

Montage des rouleaux de transport

Pièces nécessaires pour cette opération:

2	Rouleau de transport
2	Goupille fendue

Procédure

Fixez un support de rouleau de transport à la goupille de chaque plaque latérale avec une goupille fendue (Figure 3).

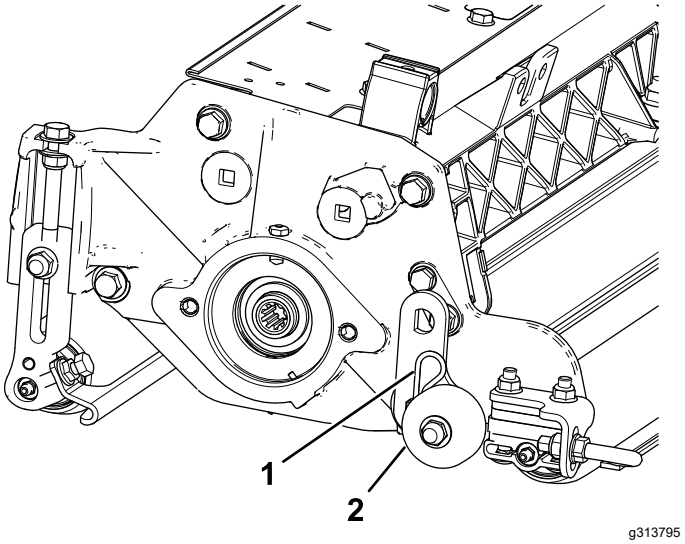

Figure 3

1. Goupille fendue
2. Ensemble rouleau de transport

Remarque: Le rouleau doit être positionné à l'arrière du verticutter.

3

Montage du joint torique et du graisseur

Pièces nécessaires pour cette opération:

1	Joint torique
1	Graisseur

Procédure

Le graisseur doit être monté sur le côté moteur de cylindre du verticutter. Reportez-vous au schéma ci-dessous pour déterminer la position du moteur de chaque cylindre (Figure 4).

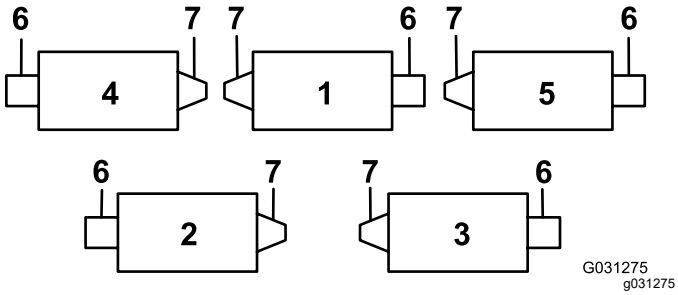

Figure 4

1. Verticutter 1
2. Verticutter 2
3. Verticutter 3
4. Verticutter 4
5. Verticutter 5
6. Moteur de cylindre
7. Masse

1. Retirez la vis d'assemblage sur la plaque latérale du moteur de cylindre (Figure 5) et mettez-la au rebut.

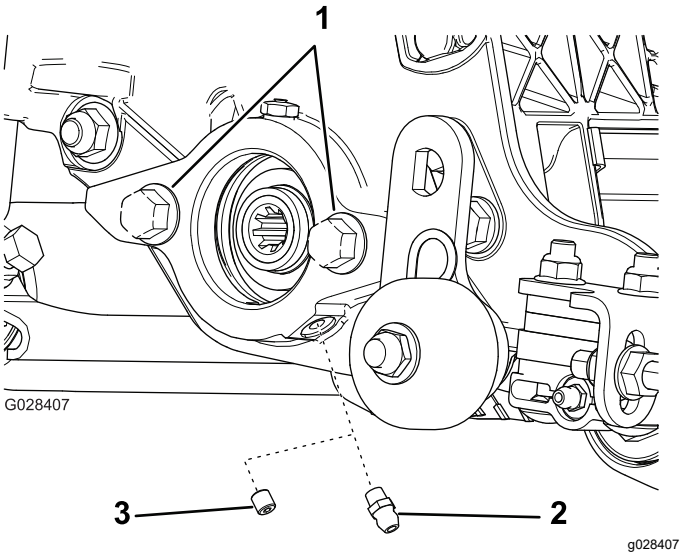

Figure 5

1. Boulons
2. Graisseur droit (à poser)
3. Vis (à déposer et mettre au rebut)

2. Montez les graisseurs droits (Figure 5).
3. Pour positionner les verticutters n° 2 et 4 (Figure 4), déplacez la masse d'extrémité de l'autre côté de l'unité de coupe.
4. Si la plaque latérale du moteur de cylindre ne possède pas de boulons, mettez-les en place (Figure 5).
5. Placez le joint torique sur le moteur de cylindre (Figure 6).

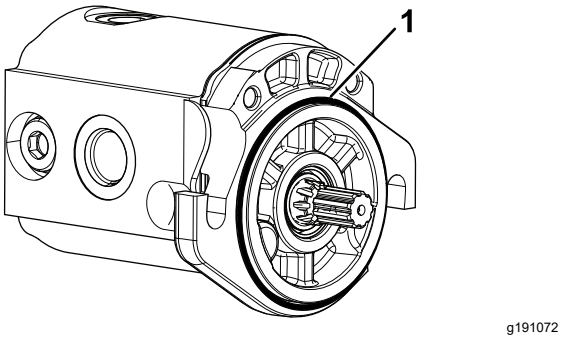

Figure 6

1. Joint torique

4

Montage du ressort de compensation

Pièces nécessaires pour cette opération:

1	Ensemble de compensation
1	Long boulon
2	Boulon de carrosserie
3	Contre-écrou à embase
1	Écrou à embase

Procédure

Montez le ressort de compensation du même côté que le moteur de cylindre (Figure 4 et Figure 7).

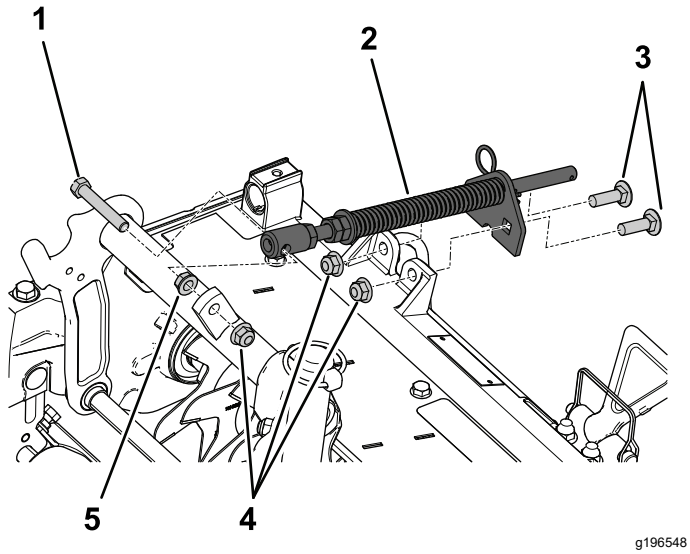

Figure 7

1. Long boulon
2. Ressort de compensation
3. Boulons de carrosserie
4. Contre-écrous à embase
5. Écrou à embase

5

Réglage du verticutter

Aucune pièce requise

Procédure

Voir Réglage du verticutter (page 9).

6

Montage du cylindre de verticutting

Aucune pièce requise

Procédure

Important: **Lorsque vous abaissez les cylindres de verticutting, veillez à ne pas endommager les lames au contact du sol en béton ou de la surface revêtue. Abaissez les rouleaux de transport avant d'abaisser les verticutters sur un sol en béton ou une surface revêtue.**

Les cylindres de verticutting se montent sur le groupe de déplacement de la même manière que les unités de coupe à cylindre. Pour tout renseignement sur le montage, reportez-vous au *manuel de l'utilisateur* du groupe de déplacement.

Posez le moteur de cylindre et graissez la plaque latérale jusqu'à ce que l'excédent de graisse ressorte par le clapet de décharge ; voir Lubrification du verticutter (page 13).

Vue d'ensemble du produit

Caractéristiques techniques

Poids net	64 kg

Outils et accessoires

Une sélection d'outils et d'accessoires agréés par Toro est disponible pour augmenter et améliorer les capacités de la machine. Pour obtenir la liste de tous les accessoires et outils agréés, contactez votre concessionnaire-réparateur ou votre distributeur Toro agréé, ou rendez-vous sur www.Toro.com.

Pour garantir un rendement optimal et conserver la certification de sécurité de la machine, utilisez uniquement des pièces de rechange et accessoires d'origine Toro. Les pièces de rechange et accessoires provenant d'autres constructeurs peuvent être dangereux, et leur utilisation risque d'annuler la garantie de la machine.

Utilisation

Période de formation

Avant d'utiliser les cylindres de verticutting, évaluez leur performance au réglage voulu. Choisissez une zone dégagée et inutilisée pour déterminer si les résultats recherchés sont obtenus. Effectuez les réglages nécessaires.

Réglage du verticutter

Réglage de la profondeur de pénétration des lames

Remarque: La profondeur de pénétration maximale recommandées pour les lames est de 6 mm.

1. Placez le cylindre verticutter sur une surface plane et horizontale.
2. Placez 2 jauges de profondeur, correspondant à la profondeur voulue de pénétration des lames dans le sol, sous les rouleaux avant et arrière du cylindre de verticutting (une à chaque extrémité du cylindre) (Figure 8).

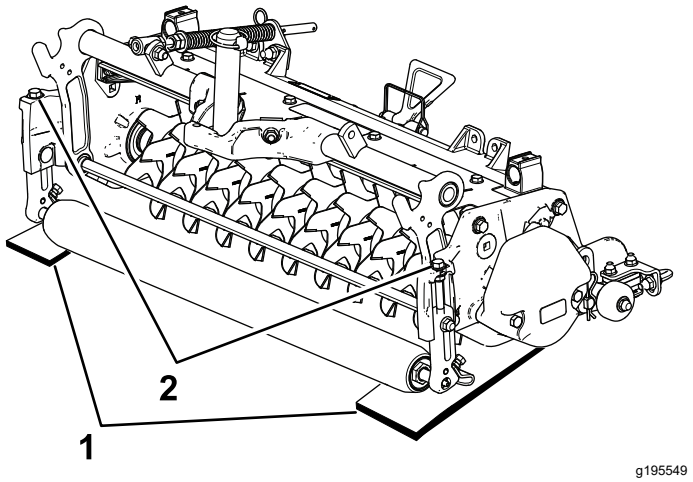

Figure 8

1. Gabarits
2. Boulons de réglage

Remarque: Les lames de verticutting ne doivent pas toucher les jauges de profondeur.

3. Tournez le boulon de réglage sur chaque support de hauteur de coupe (Figure 8) afin que les lames du verticutter touchent la surface plane à chaque extrémité.

Remarque: L'usure progressive des lames de verticutting entraîne une réduction du diamètre du cylindre et une modification du réglage. Vérifiez le réglage de la profondeur périodiquement pour obtenir le réglage voulu.

Réglage du déflecteur d'herbe arrière

Remarque: Si la pelouse est parsemée de nombreux débris ou envahie de chaume, ouvrez le déflecteur d'éjection arrière pour permettre aux débris d'être éjectés du cylindre.

1. Desserrez les boulons sur le pivot du déflecteur d'herbe (Figure 9).

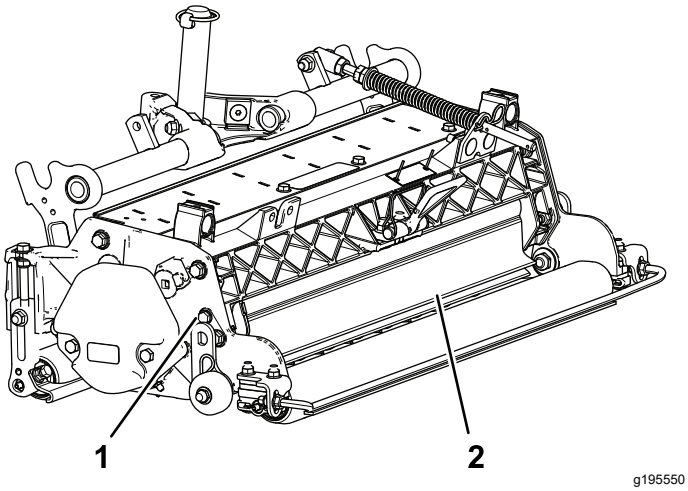

Figure 9

1. Boulon de pivot
2. Déflecteur d'herbe arrière

2. Tournez le déflecteur d'herbe à la position de réglage voulue et serrez les boulons (Figure 9).

⚠ PRUDENCE

Les débris projetés peuvent infliger des blessures graves.

N'ouvrez pas le déflecteur arrière de telle sorte qu'il soit plus haut que le niveau du sol.

Réglage des racloirs de rouleaux

1. Desserrez les écrous à embase qui fixent les racloirs de rouleaux (Figure 10).

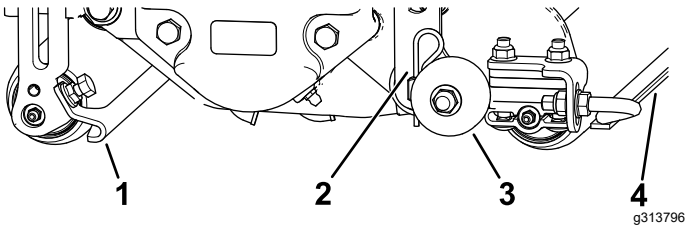

Figure 10

1. Racloir du rouleau avant
2. Goupille fendue
3. Rouleau de transport
4. Racloir de rouleau arrière

2. Déplacez les tiges de racloirs vers l'intérieur ou l'extérieur pour obtenir un espace de 0,0 à 0,75 mm entre le racloir et le rouleau.
3. La tige de racloir soit être parallèle au rouleau et à la surface du sol.
4. Serrez les écrous à embase pour bloquer le réglage.

Réglage des rouleaux de transport

Avant d'abaisser les verticutters au sol ou de les déposer du groupe de déplacement, abaissez les rouleaux de transport (Figure 10) pour ne pas endommager les lames au contact de la surface dure.

1. Retirez la goupille fendue qui fixe le support du rouleau de transport à la goupille de la plaque latérale.
2. Positionnez le rouleau de transport comme suit :
   - Abaissez le support du rouleau avant d'abaisser le verticutter au sol.
   - Relevez le support après avoir relevé le verticutter en position de fonctionnement.
3. Fixez le support de rouleau de transport à la goupille de la plaque latérale avec une goupille fendue.
4. Répétez la procédure de l'autre côté du verticutter.

Réglage de la direction de l'unité de coupe

Augmentation de la direction des unités de coupe arrière

Augmentez la direction des unités de coupe arrière en retirant les 2 entretoises de pivot, les vis à tête creuse et les contre-écrous à embase (Figure 11) des bâtis porteurs des unités de coupe arrière (nº 2 et nº 3) ; voir Figure 12.

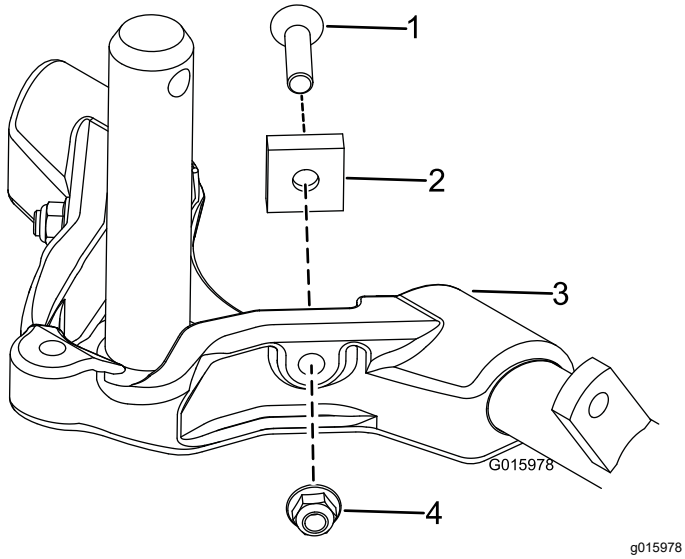

Figure 11

1. Vis à tête creuse hexagonale
2. Entretoise de pivot
3. Bâti porteur
4. Contre-écrou à embase

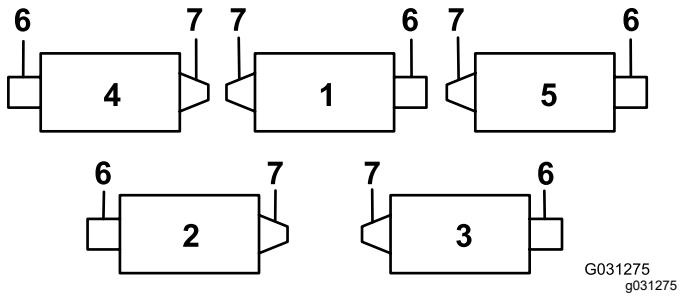

Figure 12

1. Unité de coupe nº 1
2. Unité de coupe nº 2
3. Unité de coupe nº 3
4. Unité de coupe nº 4
5. Unité de coupe nº 5
6. Moteur de cylindre
7. Masse

Blocage de la direction

Pour verrouiller (fixer) la direction sur les unités de coupe, fixez la chape de pivot au bâti porteur avec la goupille à fermoir (Figure 13).

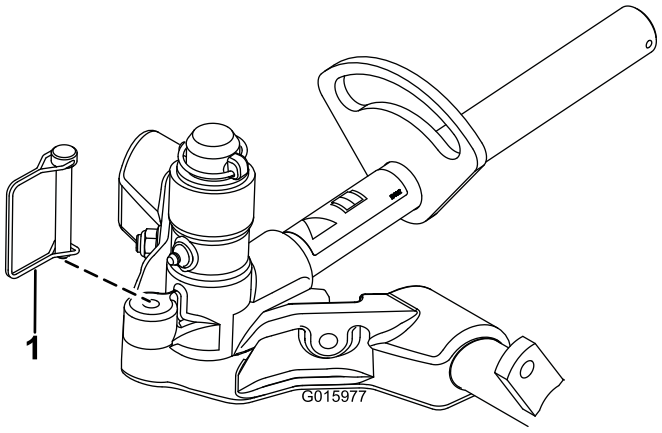

Figure 13

1. Goupille à fermoir

Remarque: Il est recommandé de bloquer la direction pour tondre à flanc de pente.

Réglages de la compensation

Le ressort de compensation transfère le poids du rouleau avant au rouleau arrière. Cela évite la formation d'ondulations à la surface de la pelouse.

Important: **Effectuez le réglage des ressorts quand l'unité de coupe est montée sur le groupe de déplacement, dirigée droit devant et abaissée au sol.**

1. Vérifiez que la goupille fendue est insérée dans le trou de la tige de ressort (Figure 14).

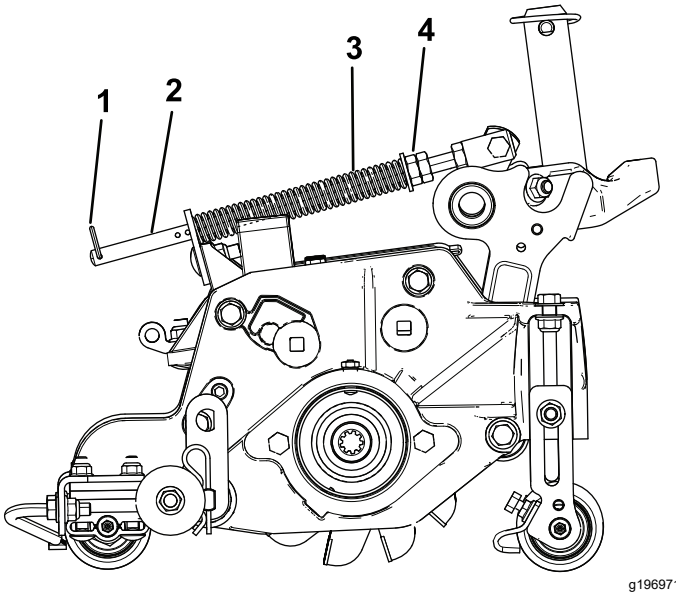

Figure 14

1. Goupille fendue
2. Tige de ressort
3. Ressort de compensation
4. Écrous hexagonaux

2. Serrez les écrous hexagonaux à l'extrémité avant de la tige de ressort jusqu'à ce que la

longueur du ressort comprimé soit égale à 15,9 cm (Figure 14).

Remarque: Si vous utilisez la machine sur un terrain accidenté, réduisez la longueur du ressort de 1,3 cm.

Remarque: Réinitialisez le réglage de compensation si vous modifiez la hauteur de coupe ou l'agressivité de coupe.

Conseils d'utilisation

1. Conduisez la machine à plein régime, à la vitesse de cylindres maximale (réglage 9) et à la visse de déplacement voulue.
2. La profondeur de pénétration maximale recommandée pour les lames est de 6 mm.
3. La puissance requise pour actionner les cylindres de verticutting varie selon l'état du gazon et du sol. La vitesse de déplacement doit être réduite dans certaines conditions.
4. Si la pelouse est parsemée de nombreux débris ou anormalement envahie de chaume, ouvrez les déflecteurs d'éjection avant et arrière pour permettre aux débris d'être éjectés du cylindre.

⚠ PRUDENCE

Les débris projetés peuvent infliger des blessures graves.

N'ouvrez pas le déflecteur arrière de telle sorte qu'il soit plus haut que le niveau du sol.

Entretien

Utilisation de la béquille pour basculer l'unité de coupe

Remarque: Utilisez la béquille (fournie avec le groupe de déplacement), chaque fois qu'il faut basculer le verticutter pour exposer les lames (Figure 15).

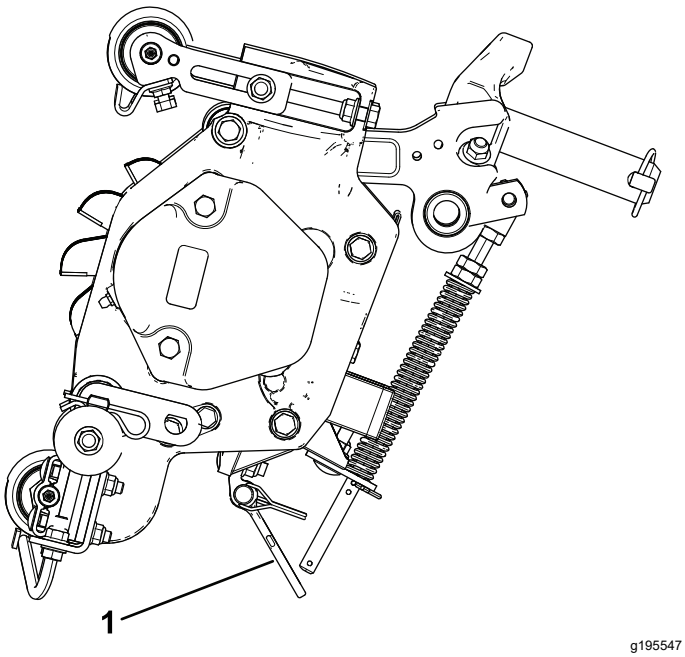

Figure 15

1. Béquille

Lubrification du verticutter

Chaque verticutter comporte 5 graisseurs (Figure 16) qu'il faut lubrifier chaque semaine avec de la graisse au lithium nº 2.

Les points de graissage sont : le rouleau avant (2), le rouleau arrière (2) et les cannelures de moteur de cylindre (1).

Important: **Graissez les unités de coupe immédiatement après chaque lavage pour éliminer l'eau des roulements et ainsi prolonger leur vie.**

1. Essuyez chaque graisseur avec un chiffon propre.
2. Appliquez de la graisse jusqu'à ce qu'elle ressorte propre par les joints des rouleaux et le clapet de décharge du roulement (Figure 16).

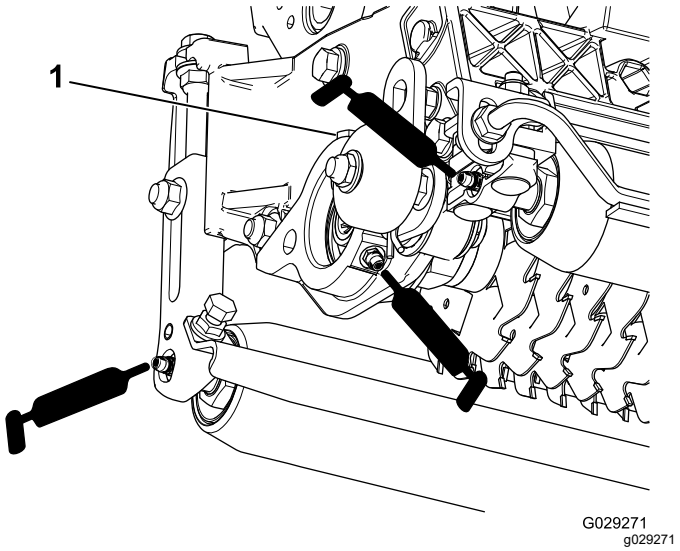

Figure 16

1. Clapet de décharge

3. Essuyez l'excédent de graisse.

Dépose des lames de verticutting de l'arbre

1. Bloquez l'extrémité de l'arbre munie d'une rondelle et d'un écrou dans un étau.
2. À l'autre extrémité de l'arbre, tournez l'écrou dans le sens antihoraire et enlevez-le.

⚠ PRUDENCE

Les lames sont extrêmement coupantes et peuvent vous entailler les mains si elles comportent des bavures.

Soyez très prudent quand vous enlevez les lames de l'arbre.

3. Retirez la petite entretoise, la rondelle, les lames et les grandes entretoises. Nettoyez et lubrifiez l'arbre carré avec une fine couche de graisse pour faciliter le montage (Figure 17).

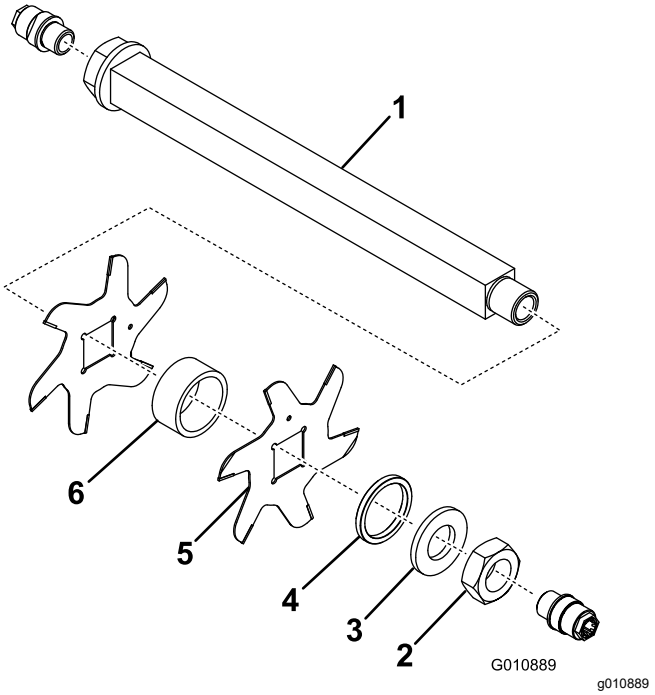

Figure 17

1. Arbre
2. Écrou
3. Rondelle
4. Petite entretoise
5. Lame (19)
6. Grande entretoise (18)

Important: **N'intervertissez pas les lames du cylindre de verticutting. L'ordre de démontage est extrêmement important. N'intervertissez pas les lames du cylindre de verticutting lors du démontage et n'inversez pas l'ordre de remontage. Observez le trou de repérage des lames de verticutting. Le trou de repérage est utilisé lors du montage pour obtenir le pas hélicoïdal correct pour le cylindre de verticutting.**

Pose des lames de verticutter

1. Montez une lame de cylindre (Figure 18).
2. Montez une grande entretoise.
3. N'intervertissez pas les lames du cylindre lors du montage sur l'arbre du cylindre.

   Remarque: Si vous intervertissez les lames, les lames en service (émoussées) seront mêlées à celles encore inutilisées (coupantes), ce qui entraînera de mauvaises performances de coupe.
4. Montez la lame suivante dans le sens horaire de sorte que le trou de référence (Figure 18) soit décalé d'un méplat de l'arbre par rapport au trou de la première lame.

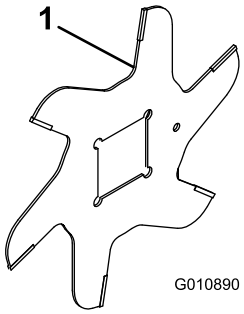

Figure 18

1. Trou de référence

5. Poursuivez le montage des entretoises et des lames jusqu'à ce toutes les lames soient en place.

   Remarque: Lorsque le montage est correct, les lames sont décalées de sorte à ressembler à une hélice.
6. Montez la petite entretoise sur l'arbre.
7. Appliquez du produit Blue Loctite 242 sur l'écrou. Montez l'écrou sur l'arbre (côté usiné de l'écrou vers l'entretoise) et serrez-le à un couple de 109 à 135 N·m.

Espacement des lames en option

Pour changer la configuration du verticutter de l'espacement standard de 3 cm à l'espacement optionnel de 2,3 cm, vous avez besoin de 23 entretoises supplémentaires (réf. 140-5532) et de 5 lames carbure supplémentaires (réf. 106-8625), comme montré à la Figure 19.

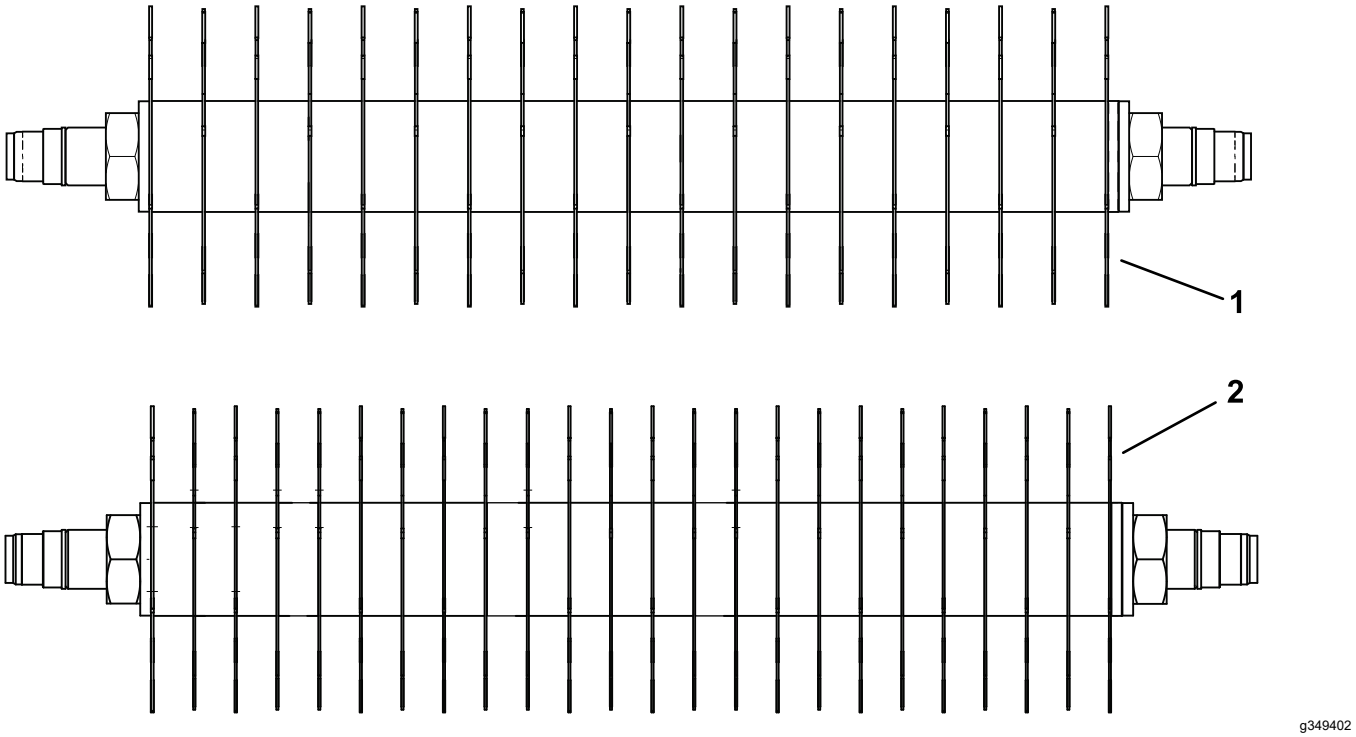

Figure 19

1. Espacement des lames de 3 cm (par défaut)
2. Espacement des lames de 2,5 cm

Entretien du rouleau

Le kit de remise à neuf de rouleau (réf. 114-5430) et le kit d'outillage pour remise à neuf de rouleau (réf. 115-0803) (Figure 20) sont disponibles pour l'entretien du rouleau. Le kit de remise à neuf de rouleau comprend tous les roulements, écrous de roulements, joints internes et externes nécessaires à la remise à neuf d'un rouleau. Le kit d'outillage pour remise à neuf de rouleau comprend tous les outils et toutes les instructions de montage nécessaires pour remettre un rouleau à neuf avec le kit de remise à neuf. Consultez le catalogue de pièces ou adressez-vous à votre distributeur Toro agréé.

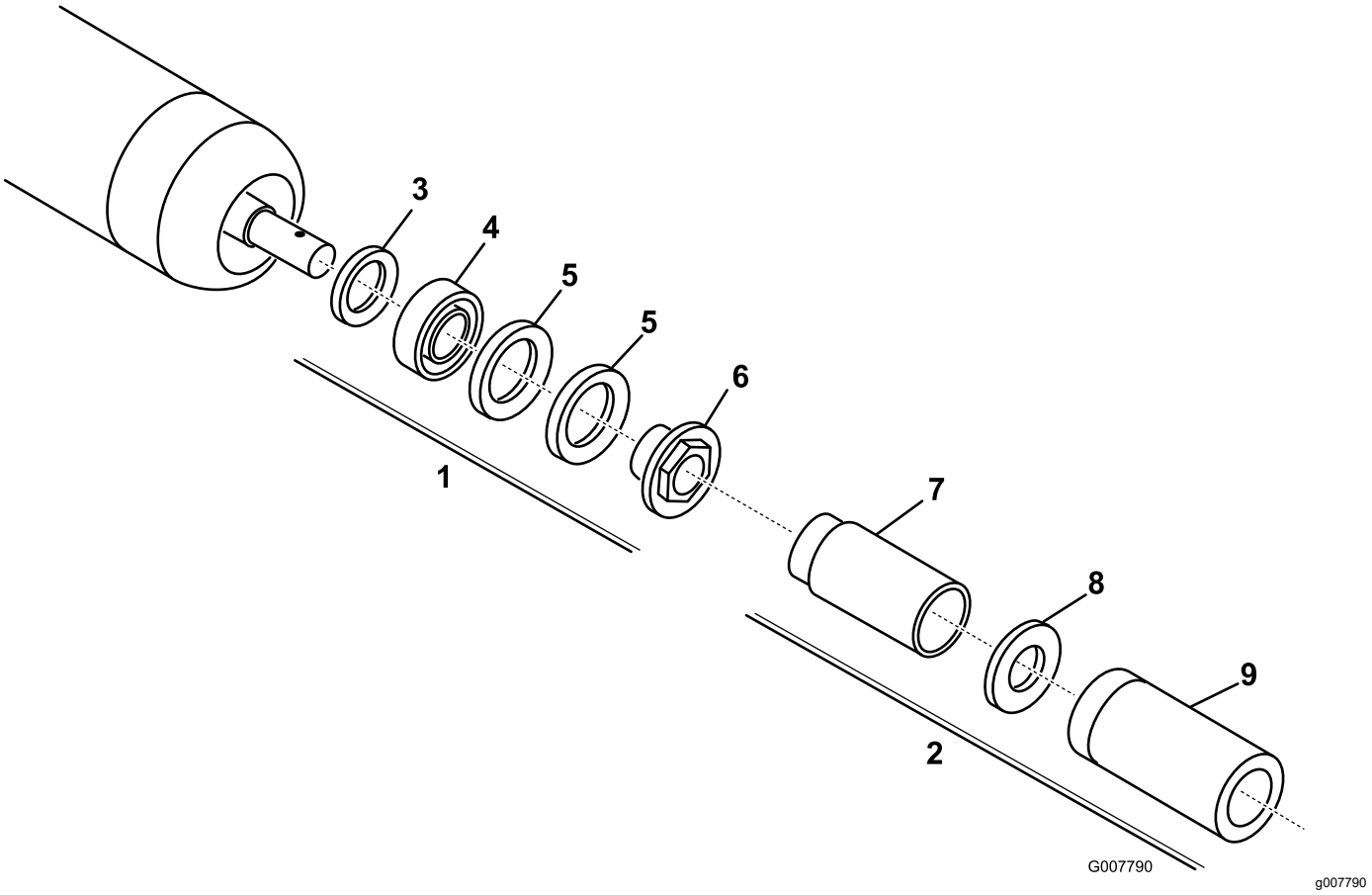

Figure 20

1. Kit de remise à neuf de rouleau (réf. 114-5430)
2. Kit d'outillage pour remise à neuf de rouleau (réf. 115-0803)
3. Joint interne
4. Roulement
5. Joint externe
6. Écrou de roulement
7. Outil pour joint interne
8. Rondelle
9. Outil pour roulement/joint externe

Déclaration d'incorporation

The Toro Company, 8111 Lyndale Ave. South, Bloomington, MN, États-Unis déclare que la ou les machines suivantes sont conformes aux directives mentionnées, lorsqu'elles sont montées en respectant les instructions jointes sur certains modèles Toro comme indiqué dans les Déclarations de conformité pertinentes.

N° de modèle	N° de série	Description du produit	Description de la facture	Description générale	Directive
03731	407900000 et suivants	Unité de coupe Reelmaster® 7000-D de 69 cm	RM7000 27IN VERTICUTTER CU	Verticutter	2006/42/CE

La documentation technique pertinente a été réunie comme exigé par la Partie B de l'Annexe VII de la directive 2006/42/CE.

Nous nous engageons à transmettre, à la suite d'une demande dûment motivée des autorités nationales, les renseignements pertinents concernant cette quasi-machine. La méthode de transmission sera électronique.

Cette machine ne sera pas mise en service avant d'avoir été incorporée dans les modèles Toro agréés conformément à la Déclaration de conformité associée et à toutes les instructions, ce qui permettra de la déclarer conforme à toutes les directives pertinentes.

Certifié :



Tom Langworthy
Directeur technique
8111 Lyndale Ave. South
Bloomington, MN 55420, USA
Novembre 1, 2022

Représentant autorisé :

Marcel Dutrieux
Manager European Product Integrity
Toro Europe NV
Nijverheidsstraat 5
2260 Oevel
Belgium

UK Declaration of Incorporation

The Toro Company, 8111 Lyndale Ave. South, Bloomington, MN, États-Unis, déclare que la ou les machines suivantes sont conformes à la réglementation mentionnée, lorsqu'elles sont montées en respectant les instructions jointes sur certains modèles Toro comme indiqué dans les Déclarations de conformité applicables.

N° de modèle	N° de série	Description du produit	Description de la facture	Description générale	Directive
03731	407900000 et suivants	Unité de coupe Reelmaster® 7000-D de 69 cm	RM7000 27IN VERTICUTTER CU	Verticutter	S.I. 2008 nº 1597

La documentation technique pertinente a été réunie conformément aux exigences de l'Annexe 10 de la directive S.I 2008 nº 1597.

Nous nous engageons à transmettre, à la suite d'une demande dûment motivée des autorités nationales, les renseignements pertinents concernant cette quasi-machine. La méthode de transmission sera électronique.

Cet équipement ne sera pas mis en service avant d'avoir été incorporé dans les modèles Toro agréés conformément à la Déclaration de Conformité associée et à toutes les instructions, ce qui permettra de le déclarer conforme à toutes les réglementations pertinentes.

This declaration has been issued under the sole responsibility of the manufacturer.
The object of the declaration is in conformity with relevant UK legislation.

Représentant autorisé :

Marcel Dutrieux
Manager European Product Integrity
Toro U.K. Limited
Spellbrook Lane West
Bishop's Stortford
CM23 4BU
United Kingdom

Tom Langworthy
Directeur technique
8111 Lyndale Ave. South
Bloomington, MN 55420, USA
Novembre 1, 2022

Déclaration de confidentialité EEE/R-U

Utilisation de vos données personnelles par Toro

La société The Toro Company (« Toro ») respecte votre vie privée. Lorsque vous achetez nos produits, nous pouvons recueillir certaines données personnelles vous concernant, soit directement soit par l'intermédiaire de votre société ou concessionnaire Toro local(e). Toro utilise ces données pour s'acquitter d'obligations contractuelles, par exemple pour enregistrer votre garantie, traiter une réclamation au titre de la garantie ou vous contacter dans l'éventualité d'un rappel de produit, mais aussi à des fins commerciales légitimes, par exemple pour mesurer la satisfaction des clients, améliorer nos produits ou vous transmettre des informations sur les produits susceptibles de vous intéresser. Toro pourra partager les données personnelles que vous lui aurez communiquées avec ses filiales, concessionnaires ou autres partenaires commerciaux dans le cadre de ces activités. Nous pourrons aussi être amenés à divulguer des données personnelles si la loi l'exige ou dans le cadre de la cession, de l'acquisition ou de la fusion d'une société. Nous ne vendrons jamais vos données personnelles à aucune autre société aux fins de marketing.

Conservation de vos données personnelles

Toro conservera vos données personnelles aussi longtemps que nécessaire pour répondre aux fins susmentionnées et conformément aux dispositions légales applicables. Pour plus de renseignements concernant les durées de conservation applicables, veuillez contacter legal@toro.com.

L'engagement de Toro en matière de sécurité

Vos données personnelles pourront être traitées aux États-Unis ou dans tout autre pays où la législation concernant la protection des données peut être moins rigoureuse que celle de votre propre pays de résidence. Chaque fois que nous transférerons vos données personnelles hors de votre pays de résidence, nous prendrons toutes les dispositions légales requises pour mettre en place toutes les garanties nécessaires visant à la protection et au traitement sécurisé de vos données.

Droits d'accès et de rectification

Vous pouvez être en droit de corriger ou de consulter vos données personnelles, ou encore de vous opposer à leur traitement, ou d'en limiter la portée. Pour ce faire, veuillez nous contacter par courriel à legal@toro.com. Si vous avez la moindre inquiétude concernant la manière dont Toro a traité vos données personnelles, nous vous encourageons à nous en faire part directement. Veuillez noter que les résidents européens ont le droit de porter plainte auprès de leur Autorité de protection des données.

La garantie Toro

Garantie limitée de 2 ans ou 1 500 heures

Conditions et produits couverts

The Toro Company certifie que votre produit commercial Toro (« Produit ») ne présente aucun défaut de matériau ni vice de fabrication pendant une période de 2 ans ou 1 500 heures de service*, la première échéance prévalant. Cette garantie s'applique à tous les produits à l'exception des Aérateurs (veuillez-vous reporter aux déclarations de garantie séparées de ces produits). Dans l'éventualité d'un problème couvert par la garantie, nous nous engageons à réparer le Produit gratuitement, frais de diagnostic, pièces, main-d'œuvre et transport compris. La période de garantie commence à la date de réception du Produit par l'acheteur d'origine.
* Produit équipé d'un compteur horaire.

Comment faire intervenir la garantie

Il est de votre responsabilité de signaler le plus tôt possible à votre Distributeur de produits professionnels ou au Concessionnaire de produits professionnels agréé qui vous a vendu le Produit, toute condition couverte par la garantie. Pour obtenir l'adresse d'un Distributeur de produits professionnels ou d'un Concessionnaire agréé, ou pour tout renseignement concernant vos droits et responsabilités vis-à-vis de la garantie, veuillez nous contacter à l'adresse suivante :

Toro Commercial Products Service Department
8111 Lyndale Avenue South
Bloomington, MN 55420-1196, États-Unis
+1–952–888–8801 ou +1–800–952–2740
Courriel : commercial.warranty@toro.com

Responsabilités du propriétaire

En tant que propriétaire du Produit, vous êtes responsable des entretiens et réglages mentionnés dans le *Manuel de l'utilisateur*. Les réparations du produit nécessaires parce que les entretiens et réglages exigés n'ont pas été effectués ne sont pas couvertes par cette garantie.

Ce que la garantie ne couvre pas

Les défaillances ou anomalies de fonctionnement survenant au cours de la période de garantie ne sont pas toutes dues à des défauts de matériaux ou des vices de fabrication. Cette garantie ne couvre pas :

- Les défaillances du produit dues à l'utilisation de pièces qui ne sont pas d'origine ou au montage et à l'utilisation d'accessoires ajoutés ou modifiés d'une autre marque.
- Les défaillances du Produit dues au non respect du programme d'entretien et/ou des réglages recommandés.
- Les défaillances du Produit dues à une utilisation abusive, négligente ou dangereuse.
- Les pièces sujettes à l'usure pendant l'utilisation qui ne sont pas défectueuses. Par exemple, les pièces consommées ou usées durant le fonctionnement normal du Produit, notamment mais pas exclusivement : plaquettes et garnitures de freins, garnitures d'embrayage, lames, cylindres, galets et roulements (étanches ou graissables), contre-lames, bougies, roues pivotantes et roulements, pneus, filtres, courroies, et certains composants des pulvérisateurs, notamment membranes, buses, débitmètres et clapets antiretour.
- Les pannes causées par une influence extérieure comprennent, sans y être limités, les conditions atmosphériques, les pratiques de remisage, la contamination, l'utilisation de carburants, liquides de refroidissement, lubrifiants, additifs, engrais, eau ou produits chimiques non agréés.
- Les défaillances ou mauvaises performances causées par l'utilisation de carburants (essence, gazole ou biodiesel par exemple) non conformes à leurs normes industrielles respectives.
- Les bruits, vibrations, usure et détérioration normaux. L'usure normale comprend, mais pas exclusivement, les dommages des sièges dus à l'usure ou l'abrasion, l'usure des surfaces peintes, les autocollants ou vitres rayés.

Pièces

Les pièces à remplacer dans le cadre de l'entretien courant seront couvertes par la garantie jusqu'à la date du premier remplacement prévu. Les pièces remplacées au titre de cette garantie bénéficient de la durée de garantie du produit d'origine et deviennent la propriété de Toro. Toro se réserve le droit de prendre la décision finale concernant la réparation ou le remplacement de pièces ou ensembles existants. Toro se réserve le droit d'utiliser des pièces remises à neuf pour les réparations couvertes par la garantie.

Garantie de la batterie ion-lithium à décharge complète

Les batteries ion-lithium et à décharge complète disposent d'un nombre de kilowatt-heures spécifique à fournir au cours de leur vie. Les techniques d'utilisation, de recharge et d'entretien peuvent contribuer à augmenter ou réduire la vie totale des batteries. À mesure que les batteries de ce produit sont consommées, la proportion de travail utile qu'elles offrent entre chaque recharge diminue lentement jusqu'à leur épuisement complet. Le remplacement de batteries usées, suite à une consommation normale, est la responsabilité du propriétaire du produit. Remarque (batterie ion-lithium seulement) : voir la garantie de la batterie pour plus de renseignements.

Garantie à vie du vilebrequin (modèle ProStripe 02657 seulement)

Le modèle ProStripe, équipé en première monte d'un disque de friction et du débrayage de frein de lame avec protection de vilebrequin (ensemble débrayage de frein de lame [BBC] + disque de friction intégré) d'origine Toro, et utilisé par le premier acheteur en conformité avec les procédures d'utilisation et d'entretien recommandées, bénéficie d'une garantie à vie contre la flexion du vilebrequin. Les machines équipées de rondelles de friction, du débrayage du frein de lame (BBC) et autres équipements de ce type ne sont pas couvertes par la garantie à vie du vilebrequin.

Entretien aux frais du propriétaire

La mise au point du moteur, le graissage, le nettoyage et le polissage, le remplacement des filtres, du liquide de refroidissement et les entretiens recommandés font partie des services normaux requis par les produits Toro qui sont aux frais du propriétaire.

Conditions générales

La réparation par un distributeur ou un concessionnaire Toro agréé est le seul dédommagement auquel cette garantie donne droit.

The Toro Company décline toute responsabilité en cas de dommages accessoires, consécutifs ou indirects liés à l'utilisation des produits Toro couverts par cette garantie, notamment en ce qui concerne les coûts et dépenses encourus pour se procurer un équipement ou un service de substitution durant une période raisonnable pour cause de défaillance ou d'indisponibilité en attendant la réparation sous garantie. Il n'existe aucune autre garantie expresse, à part la garantie spéciale du système antipollution, le cas échéant. Toutes les garanties implicites relatives à la qualité marchande et à l'aptitude à l'emploi sont limitées à la durée de la garantie expresse.

L'exclusion de la garantie des dommages secondaires ou indirects, ou les restrictions concernant la durée de la garantie implicite, ne sont pas autorisées dans certains états et peuvent donc ne pas s'appliquer dans votre cas. Cette garantie vous accorde des droits spécifiques, auxquels peuvent s'ajouter d'autres droits qui varient selon les états.

Note concernant la garantie du système antipollution

Le système antipollution de votre Produit peut être couvert par une garantie séparée répondant aux exigences de l'agence américaine de défense de l'environnement (EPA) et/ou de la direction californienne des ressources atmosphériques (CARB). Les limitations d'heures susmentionnées ne s'appliquent pas à la garantie du système antipollution. Reportez-vous à la Déclaration de garantie de conformité à la réglementation antipollution fournie avec votre produit ou figurant dans la documentation du constructeur du moteur.

Pays autres que les États-Unis et le Canada

Pour les produits Toro exportés des États-Unis ou du Canada, demandez à votre distributeur (concessionnaire) Toro la police de garantie applicable dans votre pays, région ou état. Si, pour une raison quelconque, vous n'êtes pas satisfait des services de votre distributeur, ou si vous avez du mal à vous procurer des renseignements sur la garantie, contactez un centre de réparation Toro agréé.