FORMULE Nº 3313-646

MODÈLE Nº 68-7250

CONSIGNES DE MONTAGE

KIT DE MOTEUR DE DÉMARRAGE 12 VOLT

Cette fiche de consignes ne fournissant qu'un minimum de renseignements nécessaires à l'entretien et à l'exploitation de votre machine, nous vous recommandons de la ranger avec votre Manuel de l'utilisateur, afin de pouvoir consulter les deux documents en même temps pour ce qui est des procédures d'entretien adéquat et d'exploitation en toute sécurité.

REMARQUE: La batterie et son chargeur ne sont pas compris dans le kit de moteur de démarrage. Batterie recommandée: 12 V, type SAE nº22F, réf.nº 17MJ1C. Chargeurs de batterie recommandés: chargeur Toro 110 V (26-3870) pour le Canada; chargeur Toro 220 V (26-7140) pour l'Europe; ou chargeur comparable de 1 à 5 A.

DIMENSIONS DE LA BATTERIE

Longueur: 241 mm (9,50 po.)

Largeur: 172 mm (6,79 po.)

Hauteur: 208 mm (8,17 po.)

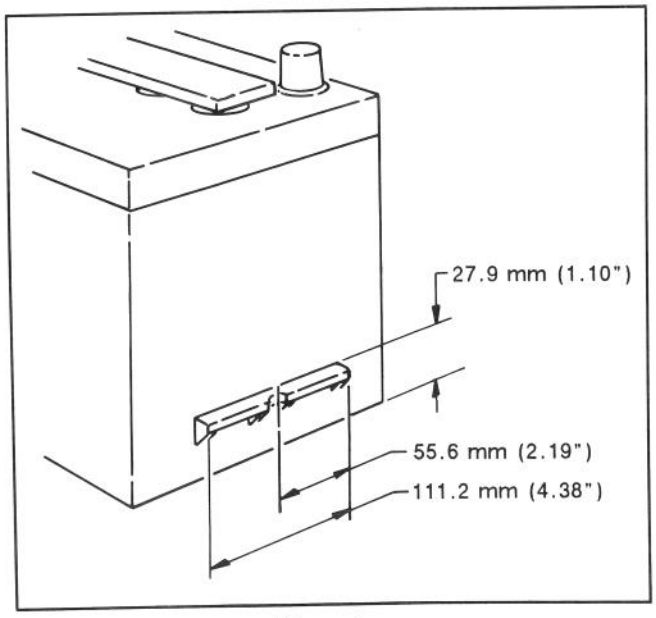

Figure 1

MONTAGE DU KIT DE MOTEUR DE DÉMARRAGE 12 V

1. Videz le réservoir à carburant de tout son contenu; voir le Manuel de l'utilisateur pour plus de détails. Essuyez toute essence répandue. Ne remettez pas la ligne de carburant en place une fois le réservoir vidangé.

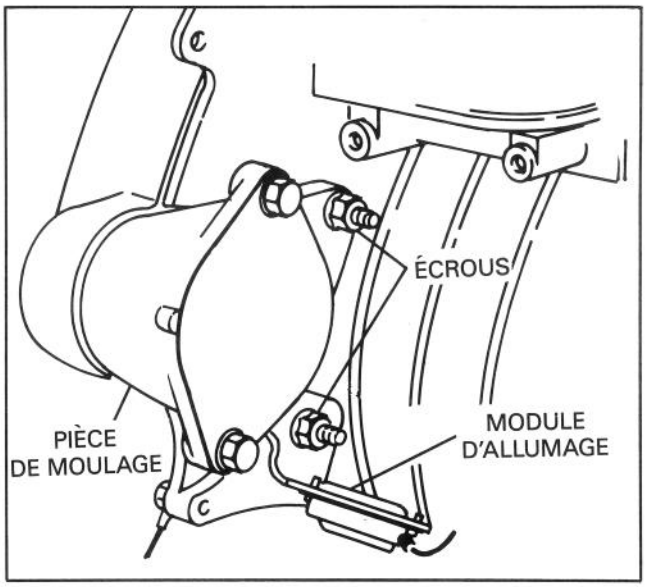

Figure 2

2. Sur certains modèles, une pièce de moulage supplémentaire se trouve à l'endroit de montage du démarreur; celle-ci doit être retirée pour que le démarreur puisse être posé (fig. 2). Retirez les deux écrous à embase M8 et le support du module d'allumage, sortez la pièce de moulage et jetez-la. Démontez le module d'allumage du support de montage, mettez le module de côté et jetez le support (fig. 2).

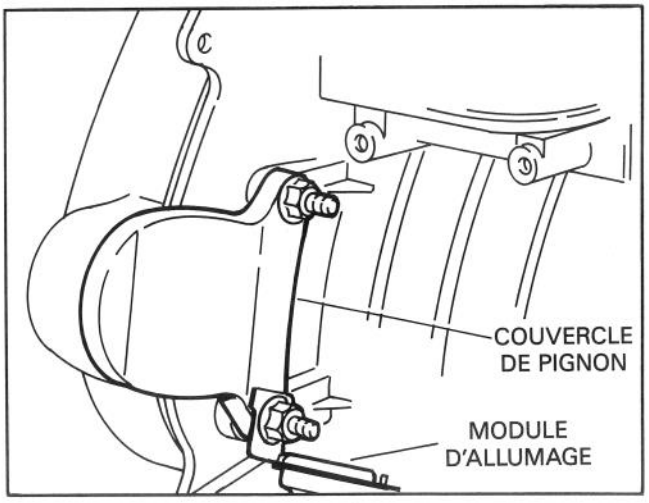

Figure 3

©The TORO Company — 1988

3. S'il s'agit d'un modèle sans pièce de moulage à l'endroit de montage du démarreur, retirez directement les deux écrous à embase M8 fixant le couvercle de pignon au moteur et retirez le couvercle (fig. 3).

4. Retirez du moteur le support du module d'allumage et jetez les attaches. Démontez le module du support, mettez le module de côté et jetez le support (fig. 3).

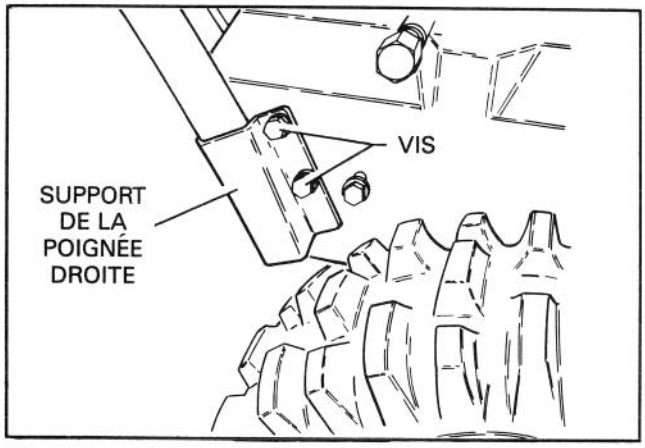

Figure 4

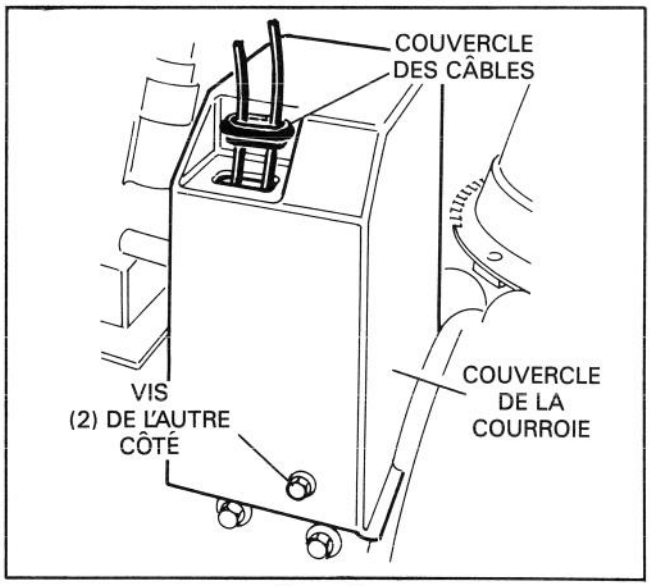

Figure 5

5. Retirez et jetez les deux vis à embase qui tiennent l'avant du support de la poignée droite au châssis du moteur (fig. 4).

6. Retirez les trois vis taraudeuses qui tiennent le couvercle de la courroie supérieure à la base du moteur, et dégagez le couvercle des câbles en le faisant glisser vers le haut (fig. 5). Ne perdez pas ce couvercle.

7. Retirez et jetez les boulons à tête à embase qui tiennent l'ensemble de poulies folles au châssis du moteur (fig. 6).

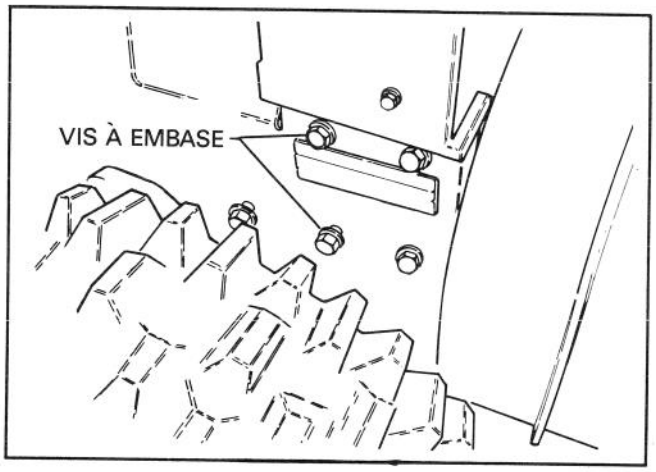

Figure 6

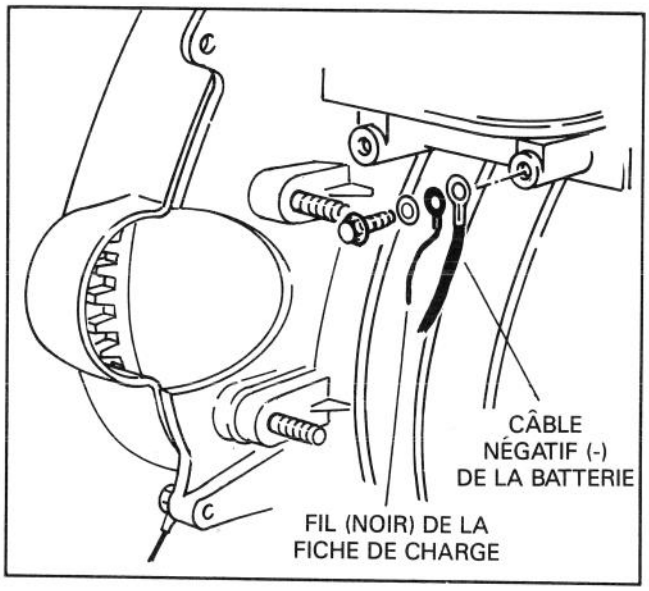

Figure 7

8. Reliez au moteur le fil noir de la fiche de charge et le câble négatif (-) (noir) de la batterie à l'aide d'un boulon à tête M8 x 12 mm et d'une rondelle d'arrêt à ressort (fig. 7).

9. Assujetissez l'ensemble de moteur de démarreur au moteur à l'aide de deux écrous à embase M8 (fig. 8).

REMARQUE: Un connecteur métallique bifilaire s'adaptant à la fiche de charge est fourni pour les chargeurs non-enfichables.

10. Afin de faciliter l'accès à l'intérieur, basculez l'unité d'un côté et retirez la roue droite. Fixez l'arrière de la plaque de montage de la batterie et le support de poignée au châssis du moteur à l'aide de deux vis à embase de 19 mm (3/4 po.) de long (fig. 9).

11. Attachez l'avant de la plaque de montage de la batterie au châssis du moteur et à l'ensemble de poulies folles à l'aide de deux boulons à tête à embase de 25 mm (1 po.) de long (fig. 10).

REMARQUE: Assurez-vous que les poulies folles sont bien alignées avec les courroies lors de la pose de l'ensemble de poulies.

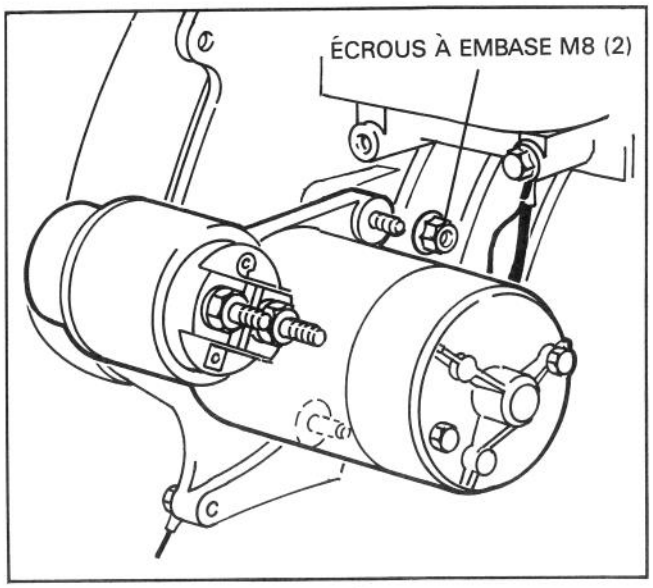

Figure 8

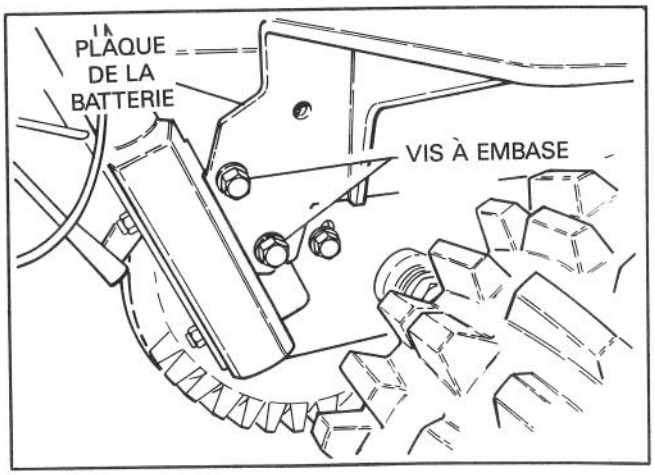

Figure 9

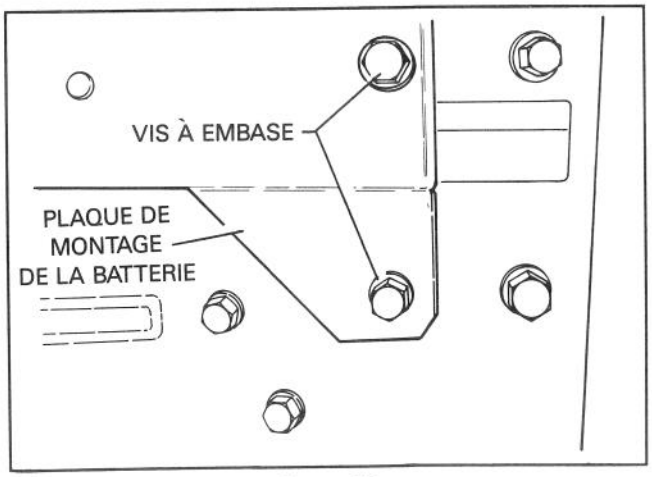

Figure 10

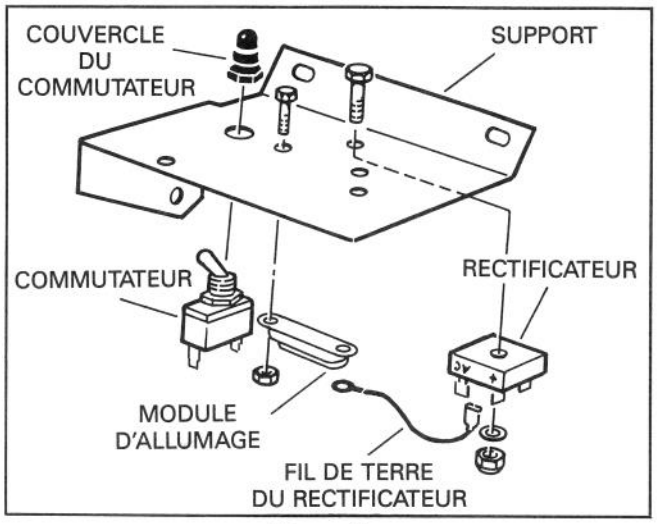

Figure 11

12. À l'aide des vis que vous aviez retirées, remettez le couvercle de la courroie en place. Vérifiez que le couvercle des câbles est bien fixé sur le couvercle de la courroie.

13. En faisant attention à ce que son levier pointe dans la bonne direction (fig. 11), posez le commutateur sur le support de montage des éléments.

14. À l'aide des vis n° 10 x 0,50 po. de long et contre-écrous, raccordez le module d'allumage avec le fil de terre du rectificateur au support de montage des éléments (fig. 11).

15. À l'aide d'un ensemble vis n° 10 x 1,00 po. de long, rondelle et contre-écrou, posez le rectificateur sur le support de montage des éléments. La borne négative du rectificateur doit être adjacente au module d'allumage (fig. 11).

16. Reliez l'autre borne du fil de terre du rectificateur à la borne négative (-) du rectificateur (fig. 11).

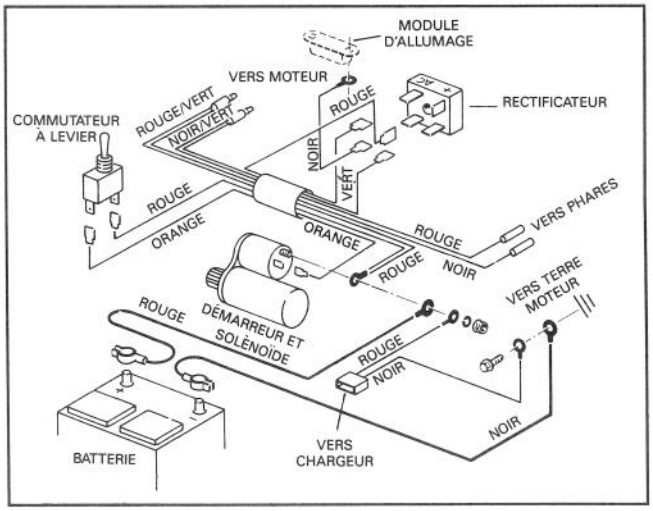

Figure 12

17. Connectez le câble positif (+) de la batterie, le fil rouge du faisceau de conducteurs et le fil rouge de la fiche de charge à la borne du solénoïde, à l'aide de la rondelle d'arrêt à ressort et de l'écrou à embase M8 (fig. 12).

18. Reliez une extrémité du fil orange du faisceau à la borne du solénoïde, et l'autre extrémité à l'une des bornes du commutateur à levier (fig. 12).

19. Reliez les fils rouge/vert et noir/vert du faisceau aux fils rouge/blanc du moteur (fig. 12).

20. Connectez un fil rouge du faisceau au commutateur à levier et l'autre fil rouge à la borne positive (+) du rectificateur (fig. 12).

21. Reliez les deux fils verts du faisceau aux bornes diagonales du rectificateur, marquées "AC" (fig. 12).

22. Posez le support de montage des éléments sur le moteur à l'aide d'une vis de 16 mm et d'une rondelle d'arrêt (fig. 13).

REMARQUE: Afin d'éviter que les fils se nouent et que les bornes s'abîment, effectuez un câblage très soigneux.

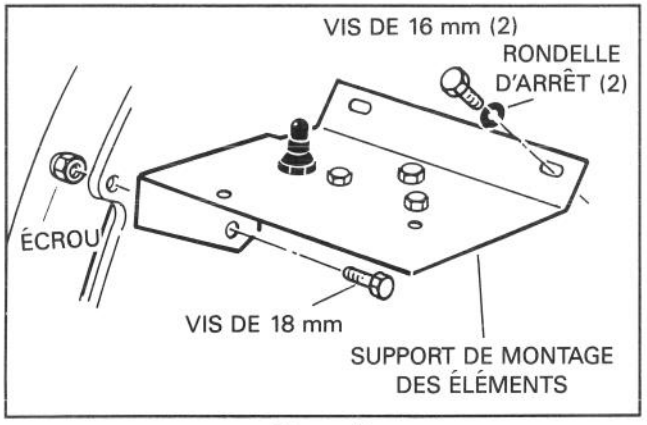

Figure 13

23. Remettez la roue en place (si vous l'aviez enlevée) et basculez l'unité vers le bas. Placez la batterie sur la plaque de montage de la déneigeuse, les bornes de la batterie étant dirigées vers le moteur (fig. 14).

24. Attachez le câble noir (négatif) de la batterie à la borne négative (-) de celleci. Faites passez le câble de manière à ce que le couvercle de la batterie s'adapte pardessus (fig. 14) et serrez le collier.

25. Attachez le câble rouge (positif) de la batterie à la borne positive (+) de celleci, à l'endroit indiqué (fig. 14), et serrez le collier de câble.

26. Posez le couvercle de la batterie et fixez la batterie sur la plaque de montage à l'aide des boulons à tête, des colliers de retenue de la batterie et des écrous. Posez l'étiquette auto-collante sur le couvercle de la batterie (fig. 14).

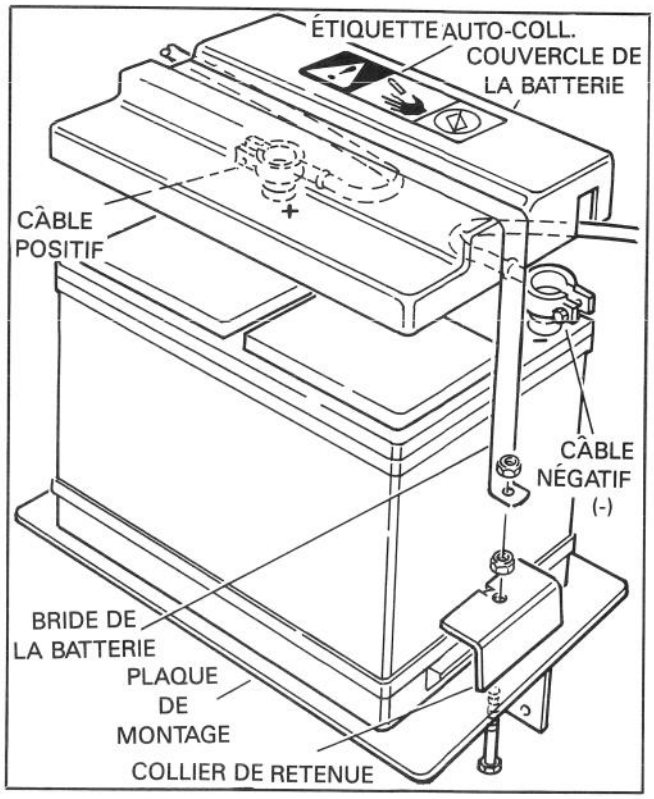

Figure 14

27. Montez la bride de la batterie sur le couvercle de la batterie, faites passer les bouts de cette bride pardessus les boulons et fixez à l'aide de deux écrous (fig. 14).

28. Maintenez tous les fil libres à l'aide d'attaches et posez l'étiquette auto-collante d'avertissement sur le carter de la roue à hélice (fig. 15).

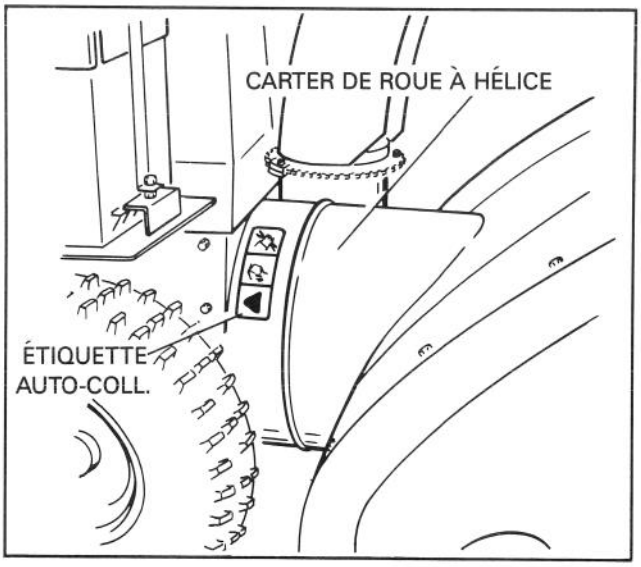

Figure 15

29. Alignez avec le bord inférieur et posez l'étiquette auto-collante du commutateur du démarreur sur le support de montage des éléments, comme l'illustre la figure 16.

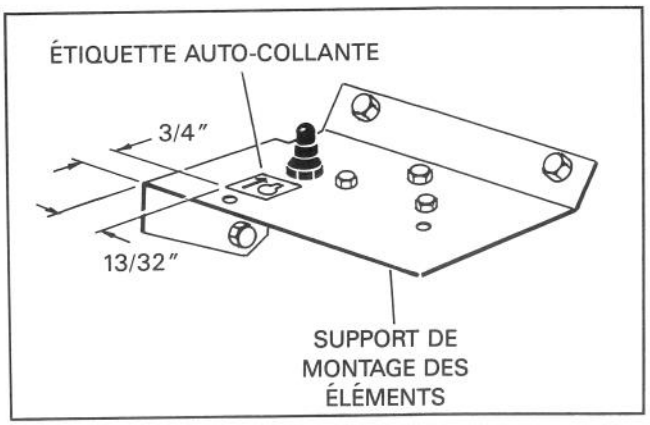

Figure 16

ENTRETIEN ET CHARGE DE LA BATTERIE

Avant de charger la batterie de 12 volts, assurezvous que le bac de la batterie n'est pas fissuré. Enlevez aussi les bouchons de la batterie et regardez dans les ouvertures de remplissage. Il ne doit pas y avoir de cristaux de glace sur le dessus des plaques. S'il y a des cristaux de glace, ne chargez pas la batterie; mettez-la au chaud (mais non pas dans un lieu habité) afin qu'elle puisse se réchauffer. Lorsque les cristaux de glace seront fondus, vous pourrez charger la batterie.

ATTENTION

Chargez la batterie dans un lieu bien aéré car il se produit des gaz pendant la charge. Evitez d'aspirer les gaz car ils peuvent provoquer des nausées. Les gaz sont aussi explosifs, donc tenez-les éloignés d'une flamme nue et d'une étincelle électrique, et ne fumez pas près de la batterie pendant qu'elle est sous charge.

1. Raccordez le chargeur à la prise de charge de batterie sur la déneigeuse.

2. Branchez le chargeur à une prise de courant mise à la terre et de voltage approprié.

3. Chargez la batterie pendant 24 à 36 heures ou suivez les instructions fournie par le fabricant du chargeur.

DANGER

Il faut débrancher le chargeur de la prise de courant avant de le connecter à la batterie ou de le déconnecter car autrement une étincelle pourrait faire exploser la batterie.

4. Une fois que la batterie est chargée, débranchez le cordon d'alimentation du chargeur de la prise de courant. Déconnectez ensuite le chargeur de la déneigeuse.

5. Enlevez les bouchons de la batterie. Vérifiez ensuite le niveau de l'électrolyte dans chaque élément. Ajoutez de l'eau potable à la batterie si l'électrolyte n'atteint pas le cercle au fond du goulot de remplissage. N'AJOUTEZ L'EAU QU'APRÈS AVOIR CHARGÉ LA BATTERIE. Si une grande quantité d'eau doit de nouveau être ajoutée, remettez les bouchons et chargez la batterie de nouveau.

REMARQUE: Un connecteur avec deux fils est fourni pour les cas où il faut utiliser un chargeur de type non enfichable.

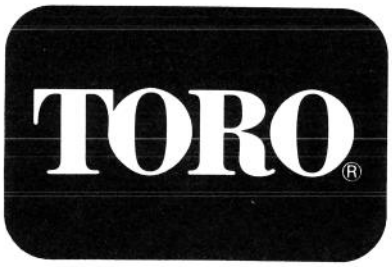
TORO®