MODULO Nº 3313-646

TORO®

MODELLO Nº 68-7250

ISTRUZIONI PER L'INSTALLAZIONE

KIT DI MOTORINO D'AVVIAMENTO DA 12 VOLT

Dato che questo foglio d'istruzioni non copre che una minima parte delle informazioni necessarie alla manutenzione ed all'operazione della macchina, suggeriamo di tenerlo assieme al manuale dell'operatore affinché si possa far riferimento ad entrambi simultaneamente per qualsiasi procedura riguardante la sicurezza d'uso e la corretta manutenzione.

NOTA: La batteria ed il caricabetteria non sono inclusi nel kit di motorino d'avviamento. Batteria raccomandata: 12 volt, tipo SAE nº 22F, ref.nº 17MJ1C. Caricabatterie raccomandati: Toro 110V (26-3870) per il Canada; Toro 220V (26-7140) per l'Europa; o caricabatterie equivalente da 1 a 5 A.

DIMENSIONI DELLA BATTERIA

Lunghezza: 241 mm

Larghezza: 172 mm

Altezza: 208 mm

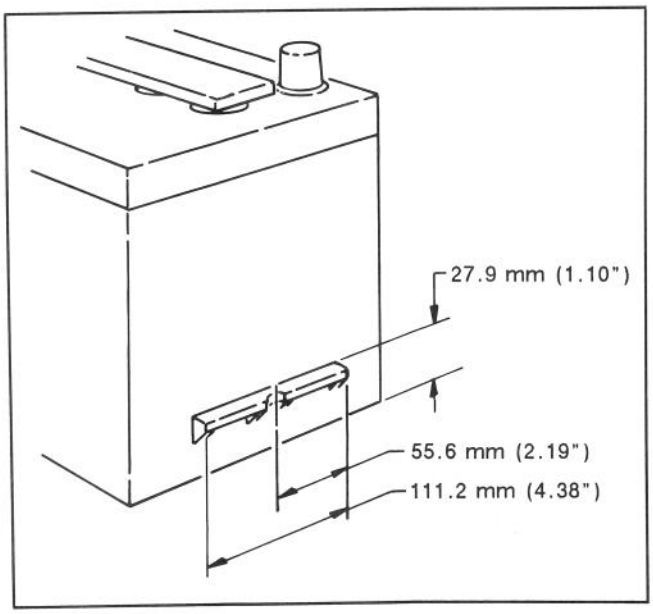

Figura 1

INSTALLAZIONE DEL KIT DI MOTORINO D'AVVIAMENTO DA 12V

1. Drenare la benzina dal serbatoio; far riferimento al manuale dell'operatore per maggiori dettagli. Asciugare tutta la benzina eventualmente versata. Non rimettere a posto il tubo del carburante dopo aver svuotato il serbatoio.

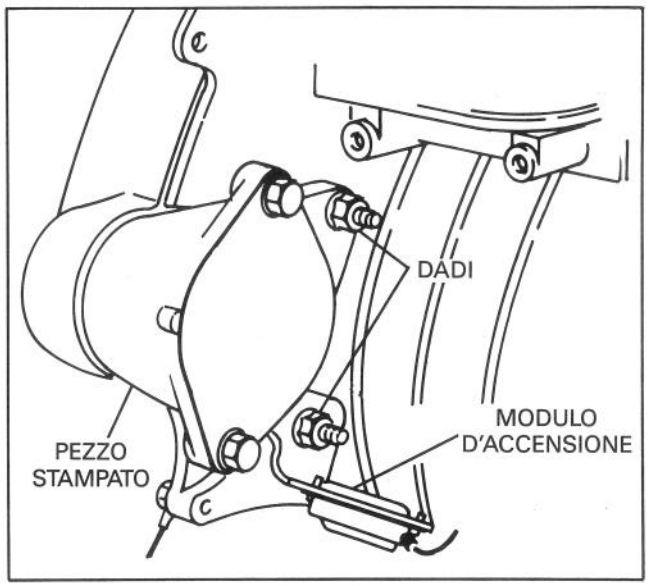

Figura 2

2. In alcuni modelli, un pezzo stampato si trova nella posizione di montaggio del motorino d'avviamento; lo si deve rimuovere prima di poter installare il motorino (fig. 2). Rimuovere i due dadi a flangia M8 e la staffa del modulo di accensione, togliere (facendolo scorrere) il pezzo stampato e gettarlo via. Smontare il modulo di accensione dal supporto di montaggio, mettere da parte il modulo e gettare il supporto (fig. 2).

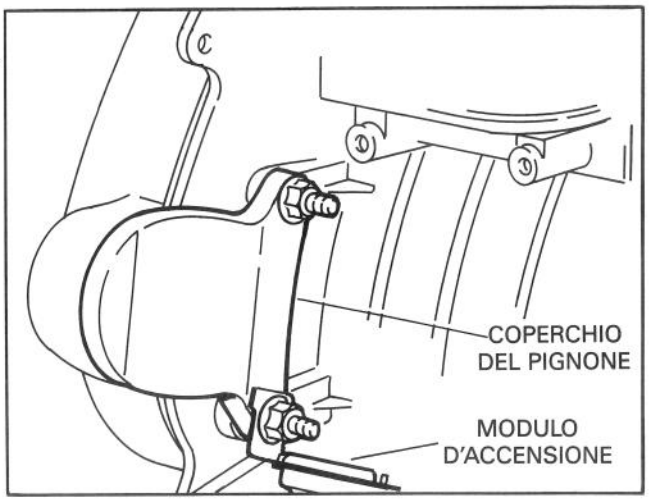

Figura 3

©The TORO Company — 1988

3. Se si tratta di un modello senza pezzo stampato aggiuntivo nella posizione di montaggio del motorino d'avviamento, rimuovere i due dadi a flangia che reggono il coperchio del pignone al motore e togliere il coperchio (fig. 3).

4. Rimuovere il supporto del modulo d'accensione dal motore e gettare i fermagli. Smontare il modulo dal supporto, metterlo da parte e gettare il supporto (fig. 3).

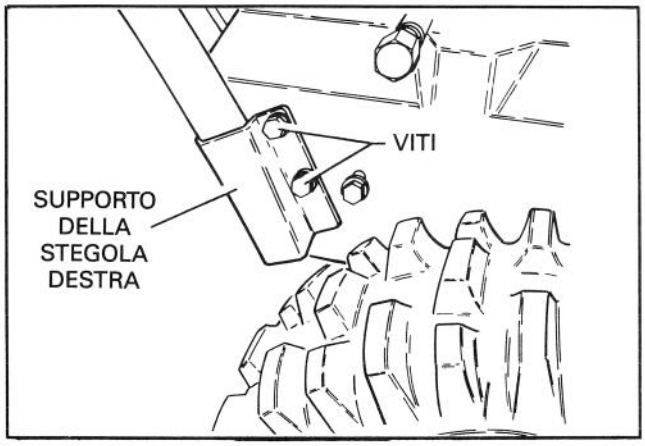

Figura 4

5. Rimuovere e gettare le due viti a testa a flangia che reggono la parte anteriore della stegola destra al telaio del motore (fig. 4).

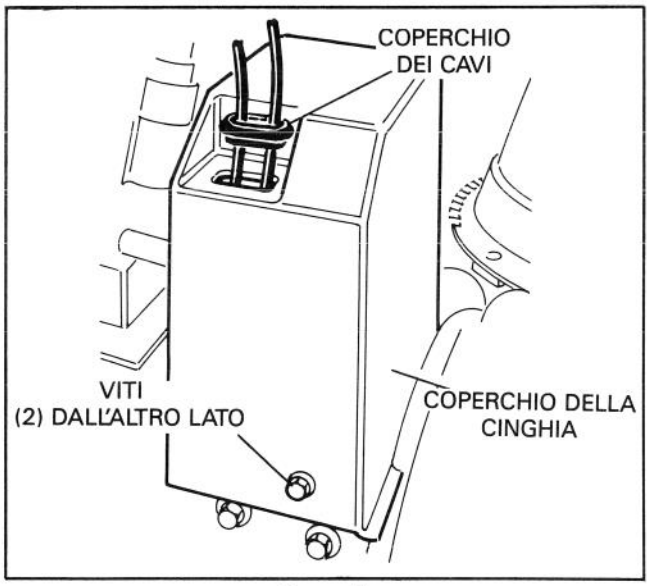

Figura 5

6. Rimuovere le tre viti autofilettanti che reggono il coperchio superiore della cinghia alla base del motore e far scorrere il coperchio sopra ai cavi (fig. 5). Fare attenzione a non perdere questo coperchio.

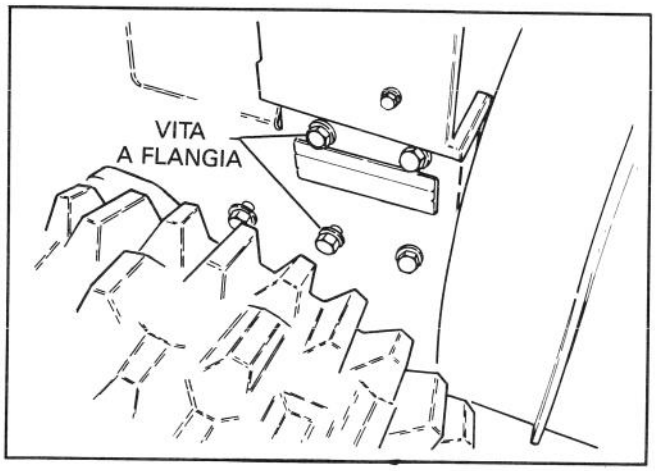

Figura 6

7. Rimuovere e gettare le due viti a ferro con testa a flangia che reggono l'assieme di puleggia tendicinghia al telaio del motore (fig. 6).

8. Collegare il filo nero della spina di carica ed il cavo nero negativo (-) della batteria al motore mediante una vite a ferro con testa a flangia M8 x 12 mm ed una rondella a molla di sicurezza (fig. 7).

9. Fissare l'assieme motorino d'avviamento al motore con due dadi a flangia (fig. 8).

NOTA: Un connettore metallico a due fili, da usare assieme alla spina di carica, viene fornito per l'uso assieme ad un caricabatteria di tipo non inseribile.

10. Per avere un più facile accesso, inclinare l'unità su un'estremità e rimuovere la ruota destra. Fissare il retro della piastra di montaggio della batteria ed il supporto della stegola al telaio del motore con due viti a testa a flangia lunghe 19 mm (fig. 9).

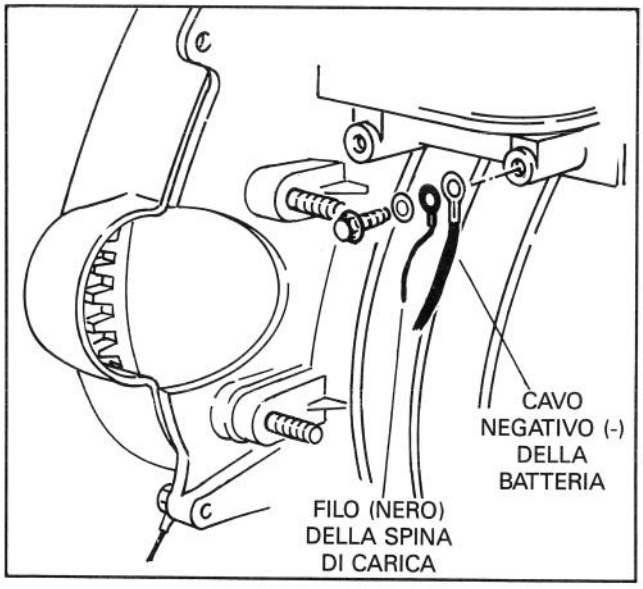

Figura 7

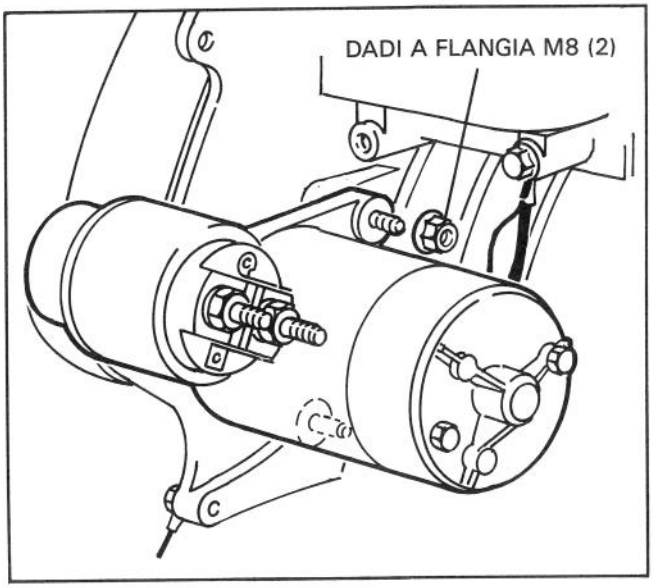

Figura 8

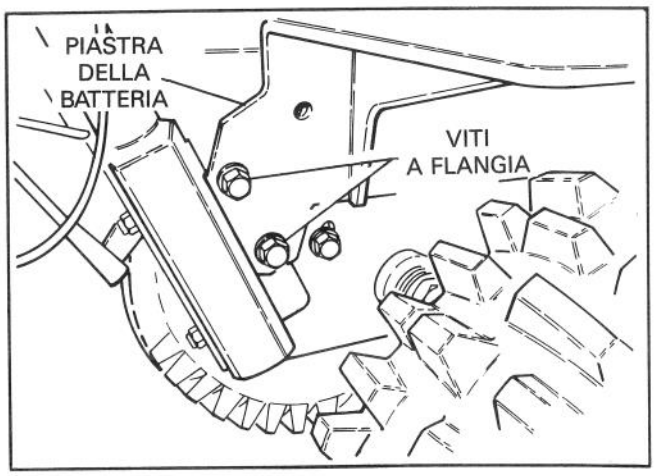

Figura 9

11. Fissare il davanti della piastra di montaggio della batteria al telaio del motore e all'assieme tendicinghia con due viti a testa a flangia lunghe 25 mm (fig. 10).

NOTA: Assicurarsi che le pulegge tendicinghia siano allineate con le cinghie quando si fissa l'assieme tendicinghia.

12. Usando le viti previamente rimosse, reinstallare il coperchio della cinghia. Assicurarsi che il coperchio dei cavi sia inserito in quello della cinghia.

13. Con la ginocchiera girata verso la posizione giusta (fig. 11), installare il commutatore nel supporto di montaggio del componente.

14. Con viti e controdadi nº 10x0,50 pollici di lunghezza, collegare il modulo d'accensione assieme al filo di messa a terra del raddrizzatore del componente (fig. 11).

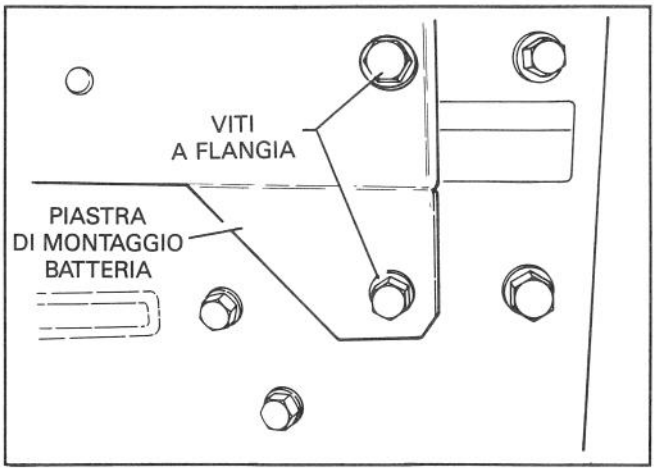

Figura 10

15. Mediante vite, rondella e controdado nº 10x1,00 pollici di lunghezza, installare il raddrizzatore al supporto di montaggio del componente. Il capocorda negativo del raddrizzatore deve essere adiacente al modulo d'accensione (fig. 11).

16. Collegare il capocorda restante del filo di terra del raddrizzatore al capocorda negativo (-) del raddrizzatore (fig. 11).

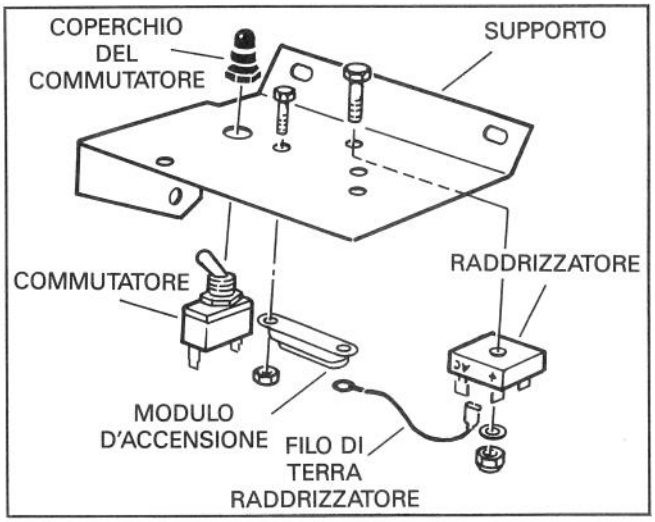

Figura 11

17. Collegare il cavo positivo (+) della batteria, il filo rosso del fascio di fili preassemblato ed il filo rosso della spina di carica al capocorda del solenoide mediante una rondella a molla di sicurezza ed un dato a flangia M8 (fig. 12).

18. Collegare un'estremità del filo arancione del fascio al capocorda del solenoide e l'altra ad uno dei due capocorda del commutatore a ginocchiera (fig. 12).

19. Collegare i fili rosso/verde e nero/verde del fascio preassemblato ai fili rosso/bianchi del motore (fig. 12).

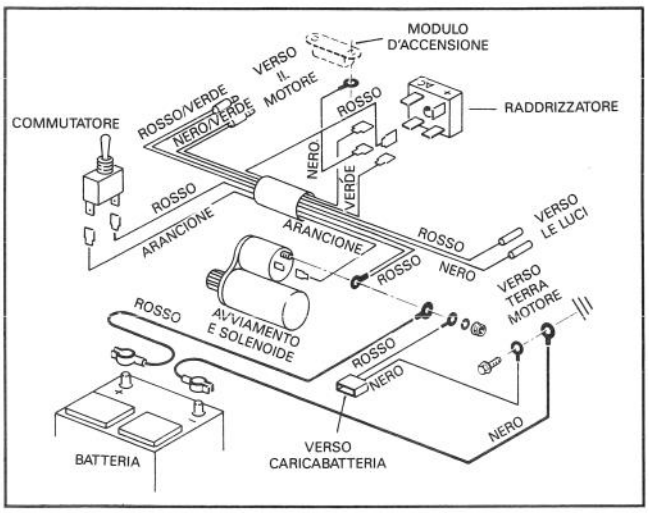

Figura 12

20. Collegare un filo rosso del fascio al commutatore a ginocchiera e l'altro filo rosso al capocorda positivo (+) del raddrizzatore (fig. 12).

21. Collegare entrambi i fili verdi del fascio ai capocorda diagonali del raddrizzatore contrassegnati "AC" (fig. 12).

22. Fissare il supporto di montaggio dei componenti al motore mediante una vite da 16 mm ed un controdado (fig. 13).

NOTA: Per evitare che i fili si attorciglino ed il capocorda venga danneggiato, instradare attentamente l'assieme cabli.

23. Installare la ruota (qualora previamente rimossa) e rimettere dritta l'unità. Collocare la batteria sulla piastra di montaggio dello spazzaneve con i morsetti rivolti verso il motore (fig. 14).

24. Attaccare il cavo nero (negativo) della batteria al morsetto negativo (-). Instradare il cavo in modo che il coperchio della batteria si adatti sopra ad esso (fig. 14) e stringere la brida.

25. Attaccare il cavo rosso (positivo) della batteria al morsetto positivo (+), nel posto indicato (fig. 14), stringere la brida del cavo.

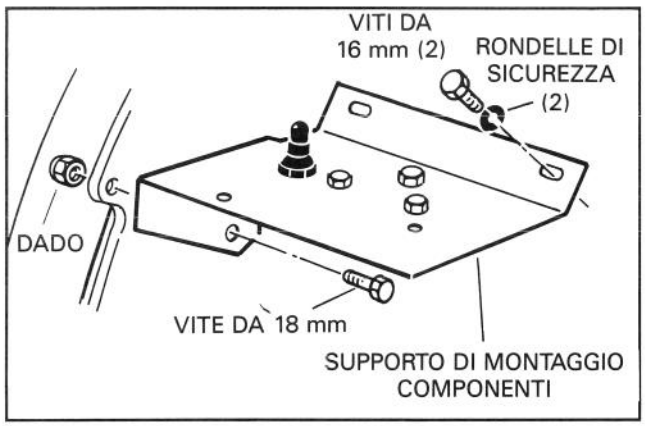

Figura 13

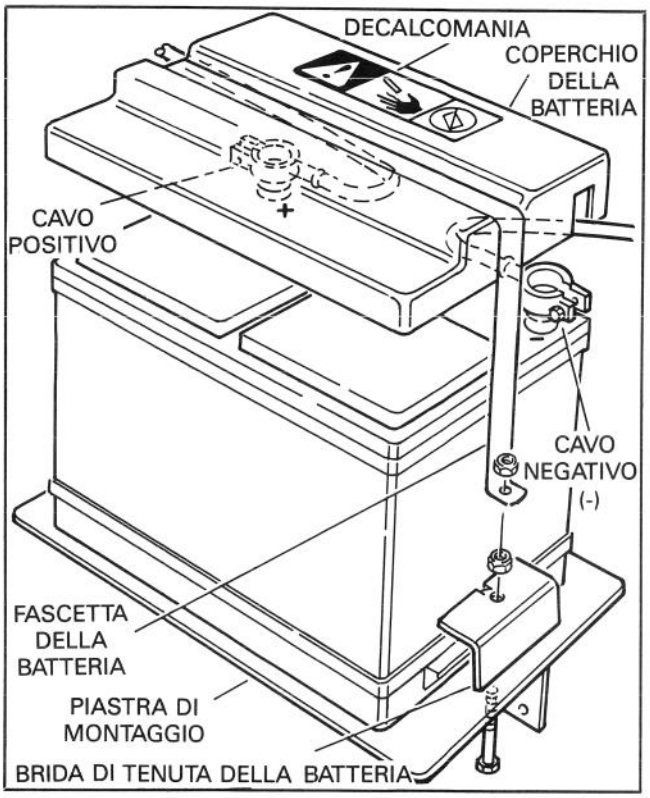

Figura 14

26. Installare il coperchio della batteria e fissare la batteria alla piastra di montaggio con viti a ferro, brida di tenuta della batteria e dadi. Collocare la decalcomania sul coperchio della batteria (fig. 14).

27. Montare la fascetta della batteria sul coperchio della medesima, farne scorrere le estremità sopra alle viti e fissare con due dadi (fig. 14).

28. Imprigionare tutti i fili liberi con dei fermagli e collocare la decalcomania sull'alloggiamento della ruota a elica (fig. 15).

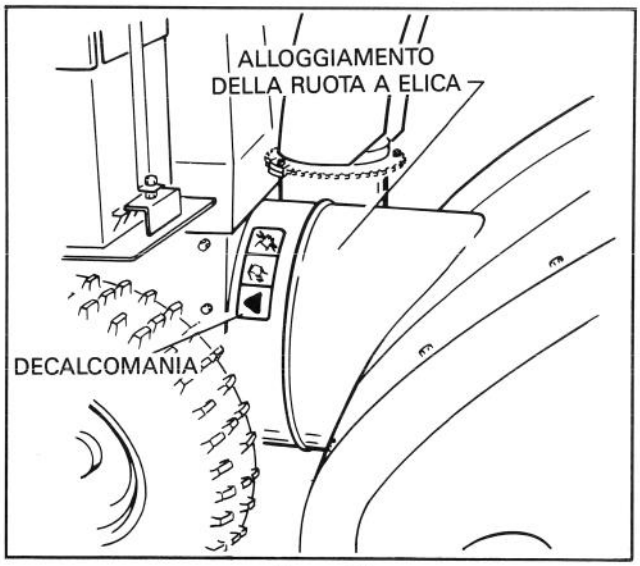

Figura 15

29. Allineare col bordo inferiore ed installare la decalcomania del commutatore del motorino d'accensione sul supporto di montaggio dei componenti come indicato nella figura 16.

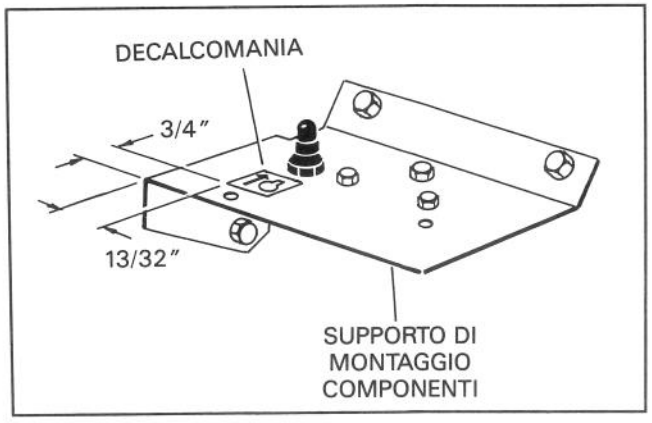

Figura 16

MANUTENZIONE E CARICA DELLA BATTERIA

Prima di caricare la batteria da 12 volt, assicuratevi che la cassa non sia crepata. Rimuovete i cappucci di sfiato e guardate negli orifizi. La parte superiore delle piastre non deve presentare cristalli di ghiaccio. Se dei cristalli di ghiaccio sono in evidenza, non caricate la batteria; portate la batteria in una zona tiepida (ma non dentro la parte abitata della casa) in modo che si possa riscaldare. Dopo che i cristalli si sono sciolti la batteria può essere caricata.

ATTENZIONE

Caricate la batteria in una zona ben ventilata perché dei gaz vengono prodotti durante il suo caricamento. Evitate di inalare i gaz che potrebbero causare nausea. Questi gaz sono esplosivi: ci si deve quindi tenere lontani da fiamme e da scintille elettriche e non fumare mentre la batteria si sta caricando.

1. Collegate il caricabatterie alla spina di carica sullo spazzaneve.

2. Inserite il caricabatterie in una presa (messa a terra) con la tensione corretta.

3. Caricate la batteria per 24-36 ore o seguite le istruzioni fornite dal fabbricante del caricabatterie.

4. Dopo che la batteria è carica, rimuovete il cordone elettrico del caricabatterie dalla presa a muro. Quindi staccate il caricabatterie dallo spazzaneve.

ATTENZIONE

Il caricabatterie deve essere stato staccato dalla presa a muro prima che lo si possa collegare o staccare dalla batteria perché una scintilla potrebbe far esplodere quest'ultima.

5. Rimuovete i cappucci di sfiato dalla batteria. Poi controllate il livello di elettrolito in ogni pila. Aggiungete acqua potabile alla batteria se l'elettrolito non giunge fino all'anello in fondo al collo. AGGIUNGETE ACQUA SOLO DOPO AVER CARICATO LA BATTERIA. Se avete dovuto aggiungere una grande quantità d'acqua, rimettete i cappucci di sfiato e caricate la batteria una seconda volta.

NOTA: Viene fornito un connettore a due fili da usare con un caricabatterie di tipo senza spina.


TORO®