FORMAT NR. 3313-646

TORO®

MODELL NR. 68-7250

MONTERINGS-INSTRUKTIONER

12 VOLT STARTMOTORBYGGSATS

Eftersom detta instruktionsblad omfattar endast minimum av informationen som behövs för att underhålla och använda din maskin, rekommenderar vi att du förvarar detta material med de andra bruksanvisningarna så att båda är tillgängliga för instruktioner angående användning och lämpliga underhållsprocedurer.

OBS.: Batterier och batteriladdare medföljer inte startmotorsatsen. Rekommenderat batteri: 12 volt, typ SAE nr. 22F, ref. nr. 17MJ1C. Lämpliga batteriladdare: 110 volt Toro-batteriladdare (26-3870) för Kanada, 220 volt Toro-batteriladdare (26-7140) för Europa eller en motsvarande 1-5 amp. laddare.

BATTERIDIMENSIONER

Längd: 241 mm

Bredd: 172 mm

Höjd: 208 mm

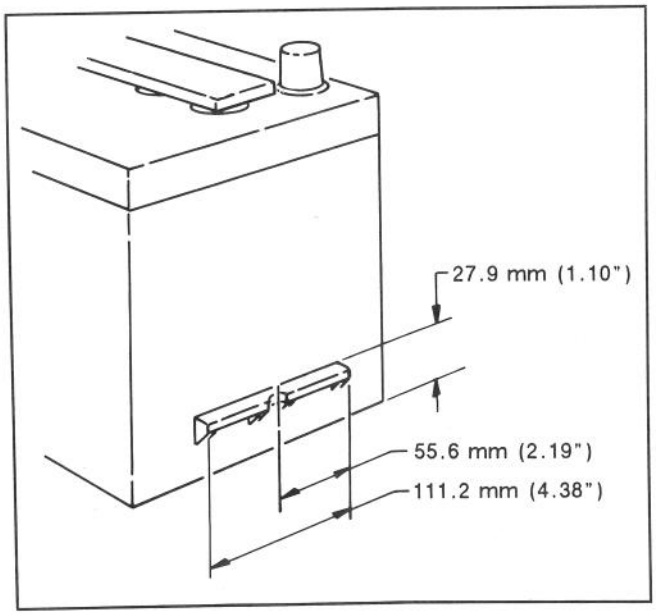

Figur 1

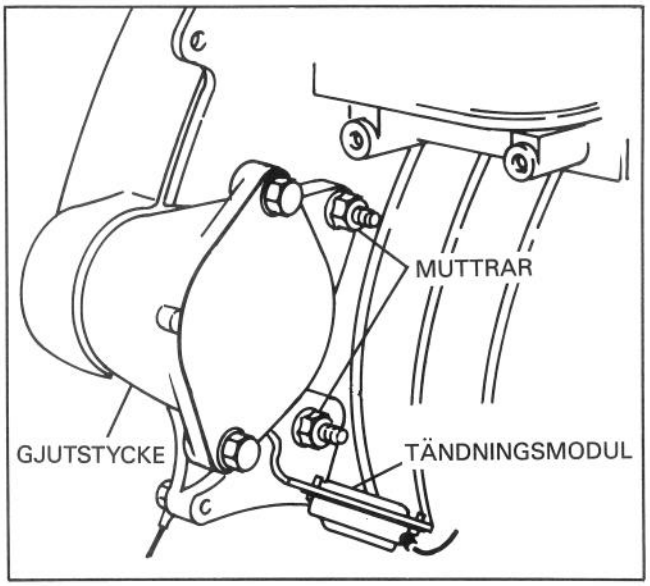

Figur 2

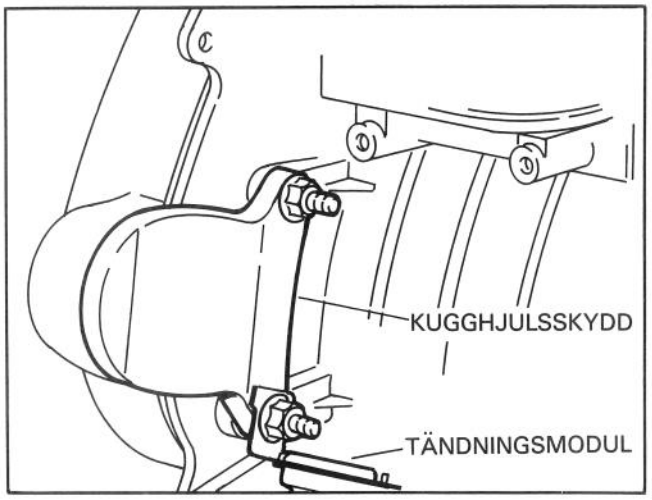

Figur 3

MONTERING AV 12 VOLT STARTMOTORBYGGSATS

1. Tappa ur bensinen från bränsletanken; se användarhandboken för rätt förfarande. Torka upp eventuellt spilld bensin. Anslut inte bränsleledaren efter det att tanken har tömts.

2. Vissa modeller har ett extra gjutstycke monterat på platsen för startmotorns fäste. Detta måste tas bort innan startmotorn kan installeras (Fig. 2). Ta bort de två M8 flänsmuttrarna och tändningsmodulens hållare och avlägsna gjutstycket. Avmontera tändningsmodulen från hållaren. Lägg tändningsmodulen åt sidan och kasta hållaren (Fig. 2).

©The TORO Company — 1988

3. På modeller utan det extra gjutstycket på platsen för startmotorns fäste, ta bort de två M8 flänsmuttrarna som fäster kugghjulsskyddet till motorn och ta bort huset (Fig. 3).

4. Ta bort tändningsmodulens hållare och avlägsna bultarna. Avmontera tändningsmodulen från hållaren. Lägg tändningsmodulen åt sidan och kasta hållaren (Fig. 3).

5. Ta bort och kasta två flänshuvudskruvar som håller framsidan av det högra handtagsfästet till motorstativet (Fig. 4).

6. Ta bort de tre gängformningsskruvarna som fäster det övre remskyddet till motorns underrede och skjut upp remskyddet längs kablarna (Fig. 5). Förlora inte kabelskyddet.

7. Ta bort och kasta två flänshuvudskruvar som fäster remskivemontaget till motorstativet (Fig. 6).

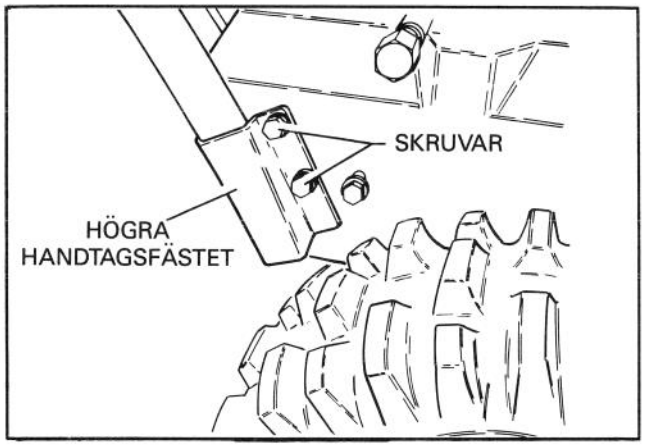

Figur 4

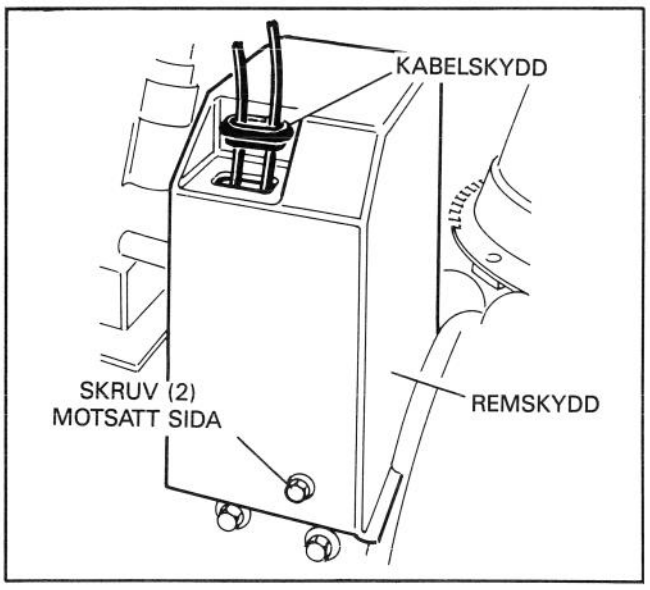

Figur 5

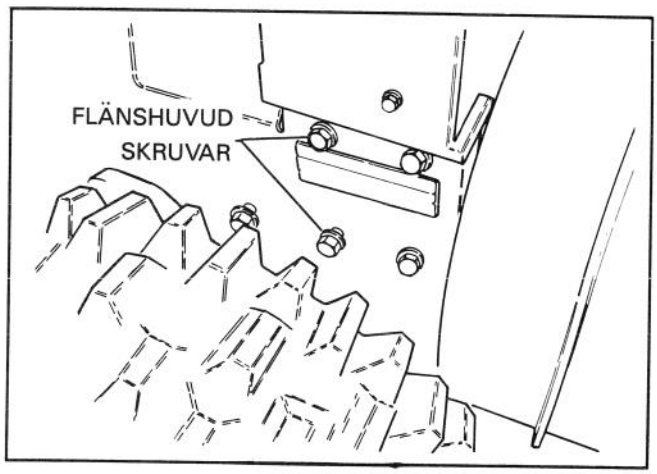

Figur 6

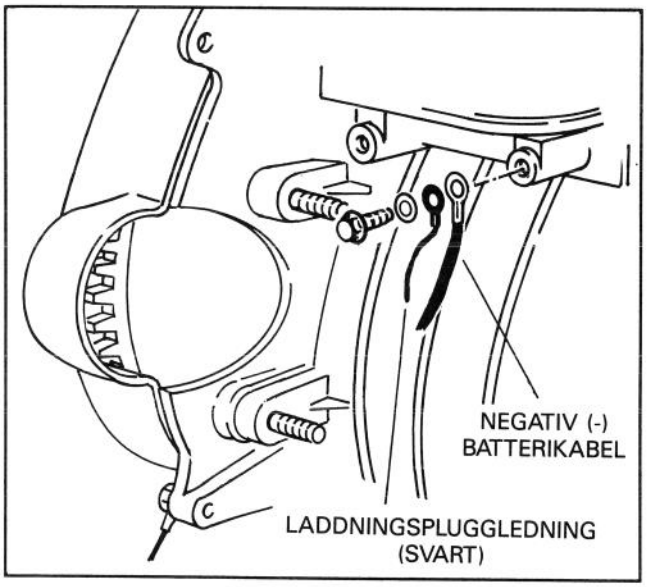

Figur 7

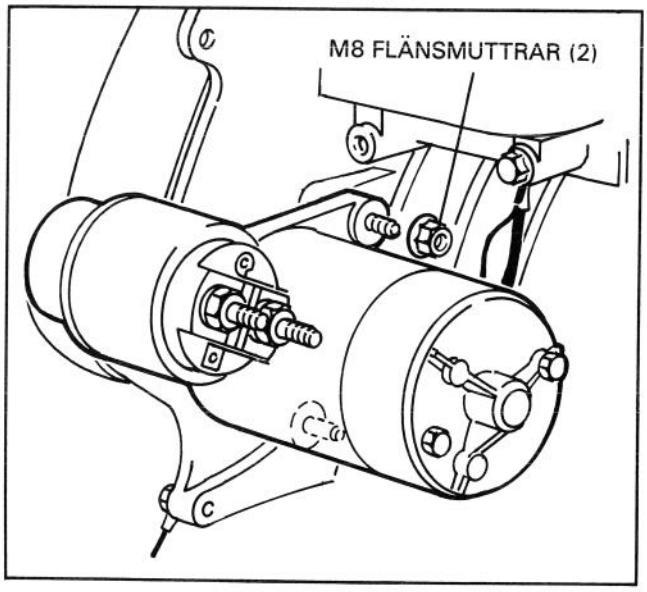

Figur 8

8. Anslut den svarta ledningen från laddningspluggen och den negativa (-) batterikabeln (svart) till motorn med en 12 mm lång M8 huvudskruv och fjäderlåsbricka (Fig. 7).

9. Fäst startmotormontaget på motorn med två M8 flänsmuttrar (Fig. 8).

OBS.: En kopplingsdetalj för dubbeltrådsledning att användas med laddningspluggen bifogas för användning med en batteriladdare av ickestickkontakttyp.

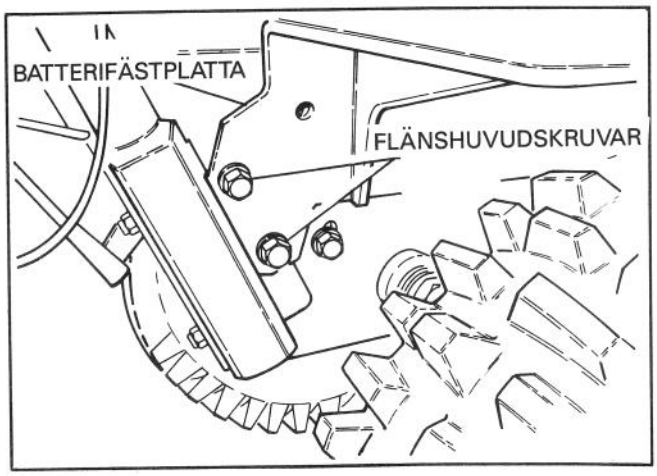

Figur 9

10. Ställ enheten på kant och ta bort högra hjulet för att komma åt bättre. Montera bakdelen av batterifästplattan och handtagsfästet till motorstativet med två 19 mm långa flänshuvudskruvar (Fig. 10).

11. Fäst framdelen av batterifästplattan till motorstativet och remskivsmontaget med två 25 mm långa flänshuvudskruvar (Fig. 10).

12. Återställ remskydet med de förut borttagna skruvarna. Se till att kabelskyddet är fastsatti i remskyddet.

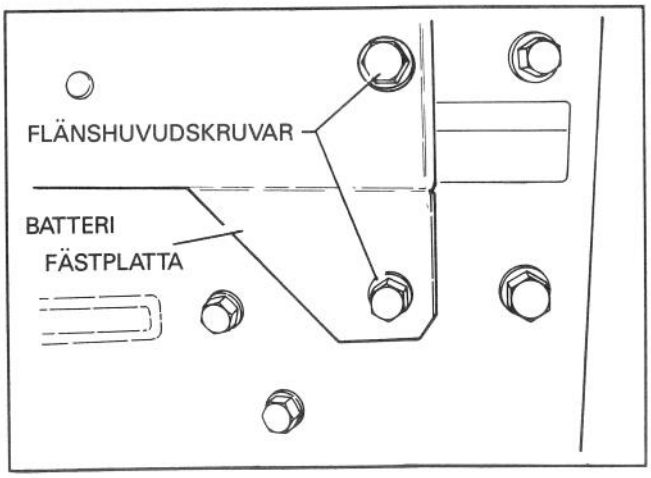

Figur 10

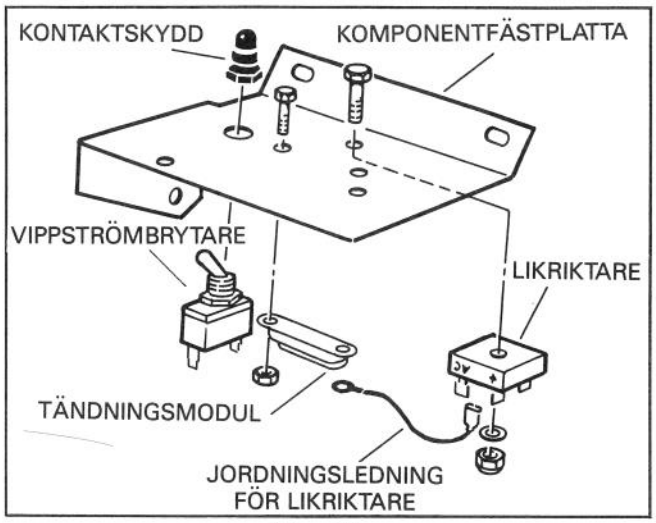

Figur 11

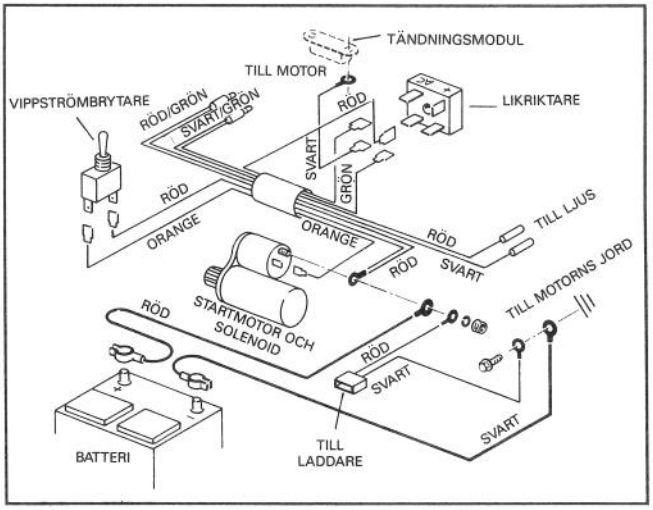

Figur 12

13. Montera vippströmbrytaren, pekande åt rätt håll (se Fig. 11), på komponentfästplattan.

14. Installera tändningsmodulen och likriktarens jordningsledare till komponentfästplattan med # 10 x 0.50" långa skruvar och låsmuttrar (Fig. 11).

15. Montera likriktaren till komponentfästplattan med en # 10 x 1.00" lång skruv, bricka och låsmutter. Likriktarens negativa pol ska vara vänd mot tändningsmodulen (Fig. 11).

17. Anslut den positiva (+) batterikabeln, den röda ledaren från kabelhärvan och den röda ledaren från laddningspluggen till solenoidens terminal med en fjäderlåsbricka och M8 flänsmutter (Fig. 12).

18. Anslut en ände på orange ledare från kabelhärvan till solenoidterminalen och den andra änden till en av terminalerna på vippströmbrytaren (Fig. 12).

19. Anslut de röd-gröna och svart-gröna ledarna från kabelhärvan till de röd-vita motorledningarna (Fig. 12).

20. Anslut en röd ledare från kabelhärvan till vippströmbrytaren och den andra röda ledaren till likriktarens positiva (+) terminal (Fig. 12).

21. Anslut båda gröna ledarna från kabelhärvan till de diagonala likriktarterminalerna märkta "AC" (Fig. 12).

22. Montera komponentfästplattan till motorn (Fig. 13).

OBS.: Var försiktig med läggningen av ledningarna för att undvika att trassla ihop kablarna och skada terminalerna.

23. Sätt tillbaka hjulet (om det var borttaget) och tippa enheten nedåt. Sätt batteriet på snöslungans monteringsplatta med batteripolerna mot motorn (Fig. 14).

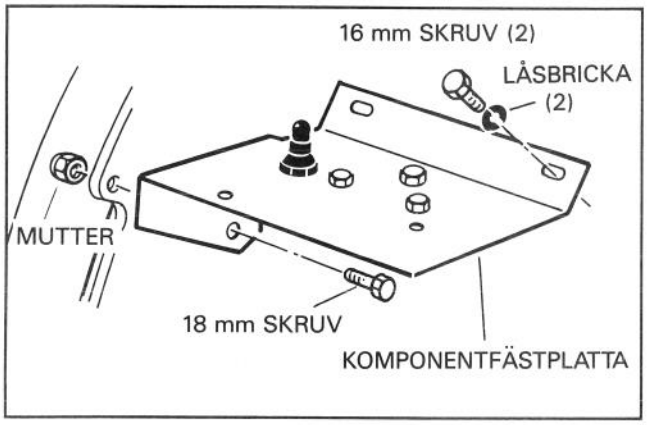

Figur 13

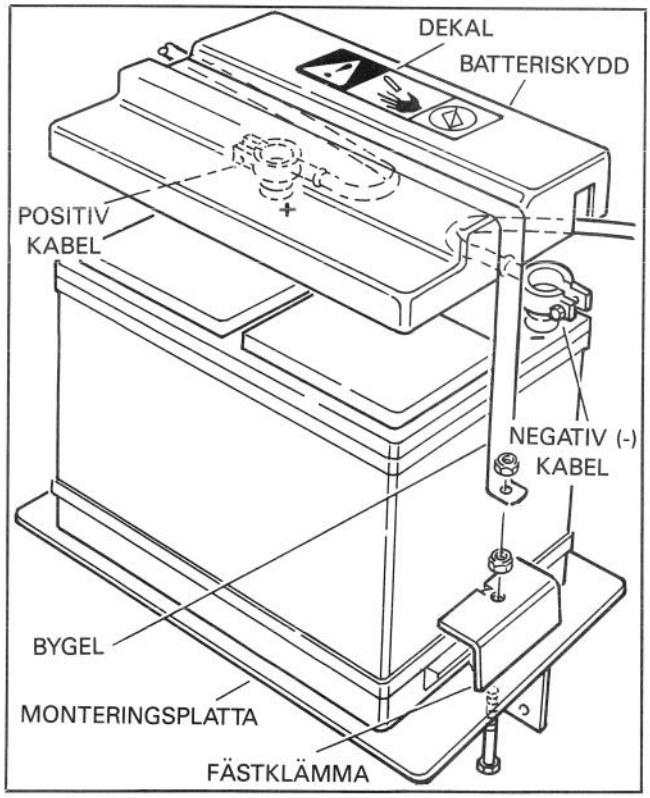

Figur 14

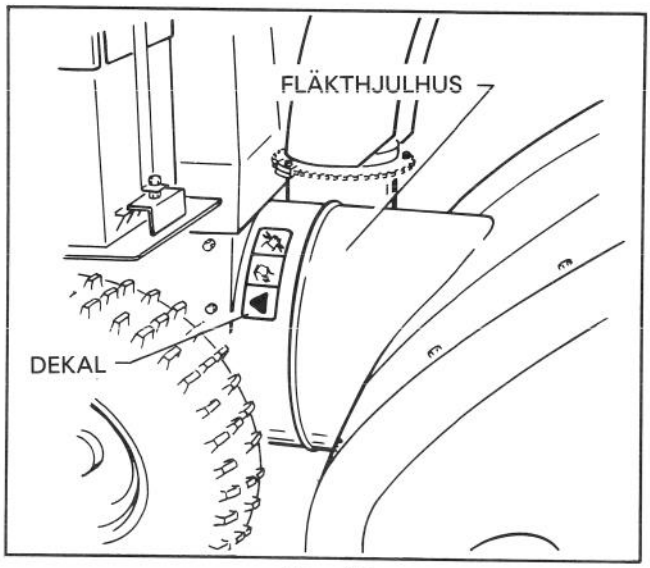

Figur 15

24. Anslut svart batterikabel (negativ) till negativ (-) batteripol. Led kabeln så att batteriskyddet passar över kabeln (se Fig. 14) och skruva fast klämman.

25. Anslut den röda (positiva) kabeln till positiv (+ batteripol. på det rätta sättet (se Fig. 14) och skruva åt kabelklämman.

26. Installera batteriskyddet och fäst batteriet på monteringsplattan med huvudskruv, fästklämmor och muttrar. Sätt fast dekalen på batteriskyddet (se Fig. 14).

27. Montera bygeln över batteriskyddet, skjut på bygelns ändar över skruvarna och fäst med två muttrar (Fig. 14).

28. Förankra alla lösa kablar med bindtråd och sätt på varningsdekalen på fläkthjulhuset (Fig. 15).

29. Rikta in dekalen för tändningskontakten med underkanten på komponentfästplattan och installera tändningskontakten så som Fig. 16 visar.

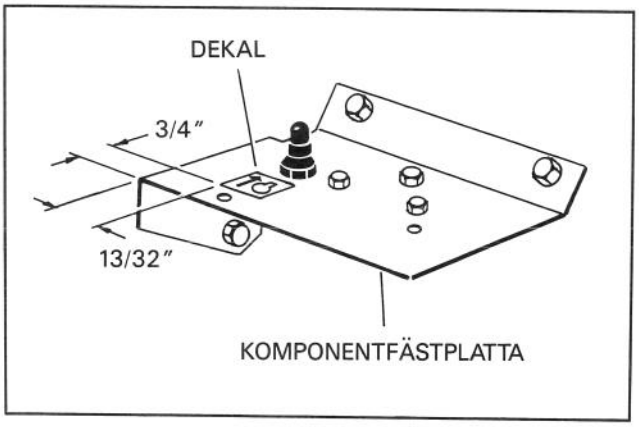

Figur 16

UNDERHÅLL OCH LADDNING AV BATTERIET

Före laddning av 12 volt batteriet, försäkra dig om att batterilådan är hel. Ta bort lock för ventilationshål och kontrollera påfyllningsöppningarna. Översidan av plattorna får inte ha iskristaller. Om det finns iskristaller, ladda inte batteriet; ta batteriet till ett varmt område (ej till bostaden) så att det kan bli varmt. När iskristallerna har smältit, kan batteriet laddas.



FÖRSIKTIGHET

Ladda batteriet i ett väl ventilerat område eftersom gaser genereras medan batteriet laddas. Gaser får ej inandas eftersom detta orsakar illamående. Gaser är explosiva; håll dig ifrån öppen låga och gnistor; rökning är förbjuden under batteriladdning.

1. Anslut batteriladdaren till laddningskontakten på snöslungan.

2. Stick batteriladdaren in i ett jordat uttag som har korrekt spänning.

3. Ladda batteriet för 24-36 timmar eller följ instruktioner som kom med batteriladdaren.



FÖRSIKTIGHET

Batteriladdaren bör dras ur vägguttaget före den ansluts eller lossas från batteriet; annars kan en gnista orsaka att batteriet exploderas.

4. Efter batteriet laddats, ta bort laddarens nätsladd från vägguttaget. Lossa laddaren från snöslungan.

5. Ta bort ventilationslock från batteriet. Kontrollera sedan elektrolytnivån i varje cell. Häll i dricksvatten om elektrolytnivån ej är upp till ringen i nedre delen av påfyllningshalsen. VATTNET SKA ENDAST HÄLLAS I EFTER BATTERIET HAR LADDATS. Om en stor mängd vatten ska hällas i, montera ventilationslock och ladda batteriet igen.

OBS! En kopplingsdetalj med två anslutningskablar följer med om det är nödvändigt att använda en batteriladdare utan stickkontakt.


TORO®