Form No. 3457-467 Rev A

Elektrisk lyftsats, 12V

Workman® GTX-arbetsfordon med förlängt flak

Modellnr 07167—Serienr 404400001 och högre

Modellnr 07168—Serienr 404400001 och högre

Bruksanvisning

Viktigt: **Du måste montera den här satsen tillsammans med satsen för det förlängda flaket (Toro-modellnr 07149).**

Viktigt: **När den elektriska lyftsatsen är monterad på det förlängda flaket får den centrerade lasten som lyfts inte överstiga 181 kg, annars kan skador uppstå.**

Om du centrerar lasten mot lastflakets front minskar lyftkapaciteten.

Viktigt: **Använd en upphissningsanordning för att höja upp det förlängda flaket när du monterar den elektriska lyftsatsen (Figur 1).**

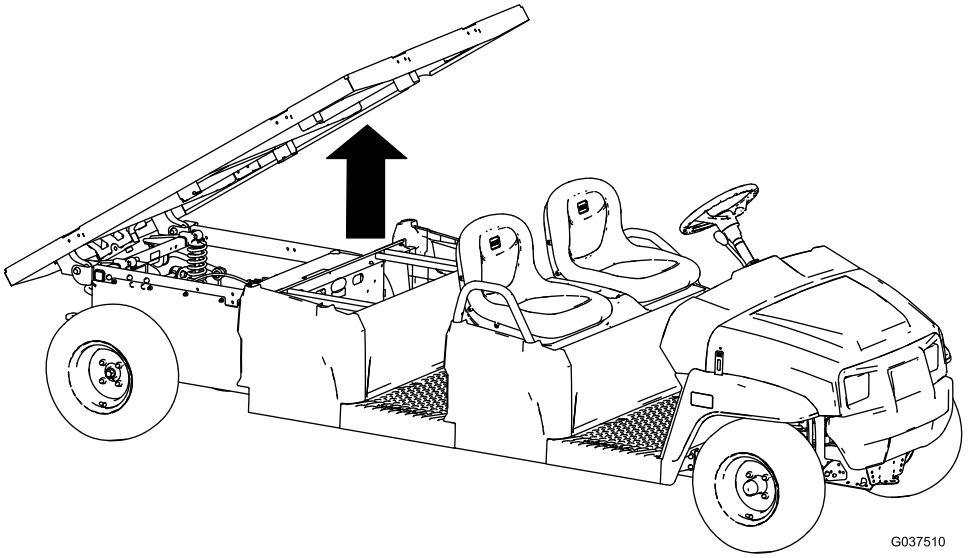

g037510

Figur 1

© 2022—The Toro® Company
8111 Lyndale Avenue South
Bloomington, MN 55420

Registrera din produkt på www.Toro.com.

Översättning av originalet (SV)
Tryckt i USA
Med ensamrätt

3457-467

Förbereda maskinen

1. Parkera maskinen på en plan yta.
2. Koppla in parkeringsbromsen.
3. Stäng av maskinen och ta ut nyckeln.

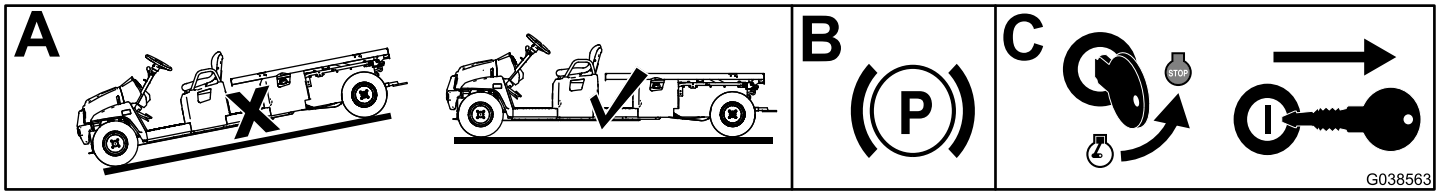

g038563

Montera lyftfästet

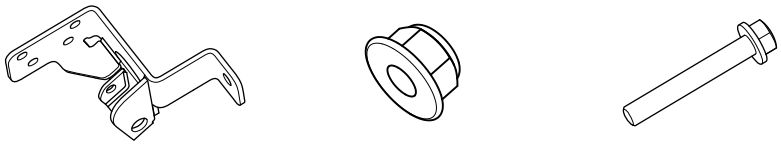

1x 5x 5x

Viktigt: **Lastflaket har tagits bort i bilden i tydlighetssyfte. Ta inte bort lastflaket.**

1. Ta bort den befintliga bulten och muttern från röret på den bakre ramen.

   Obs: Kassera bulten och muttern.

2. Ta bort de två befintliga plastnitarna som sitter på röret på den bakre ramen.

   Obs: Spara plastnitarna.

3. Montera lyftfästet på röret på den bakre ramen med fem flänsbultar (⅜ x 2½ tum) och fem flänsmuttrar (⅜ tum).

   Dra åt flänsskruvarna (⅜ x 2½ tum) till 37–45 Nm.

4. Montera de två plastnitarna som du tog bort tidigare på det bakre ramröret.

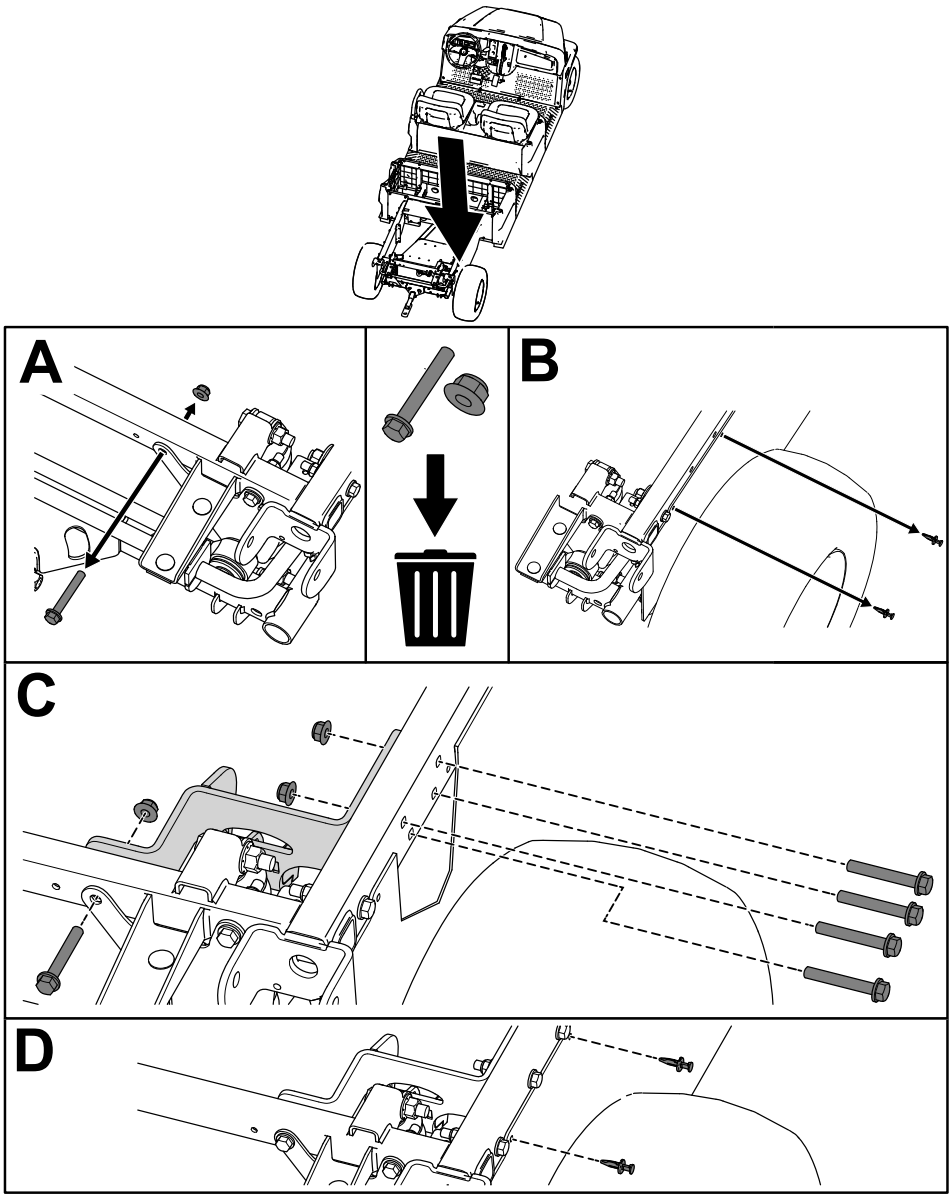

g281201

Montera manövreringsspärren

Endast för elektriska maskiner

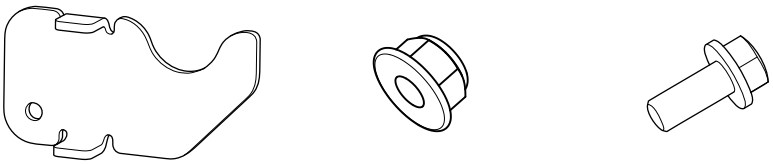

1x **1x** **1x**

Använd bulten och muttern för att montera manövreringsspärren på batterilådans monteringsfäste.

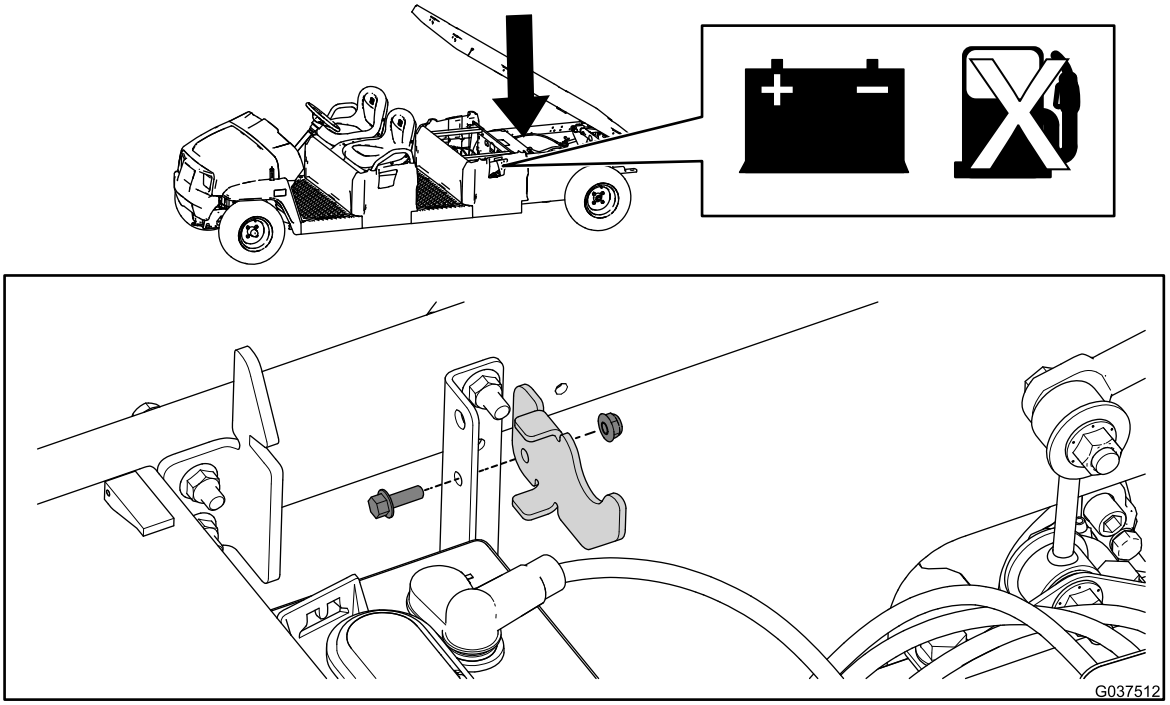

g037512

En elektrisk maskin visas

Montera säkringen

För maskiner med serienummer 403446000 och lägre

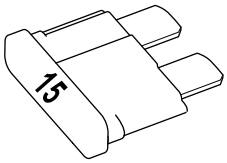

1x

Montera säkringen på 15 A i säkringsblocket.

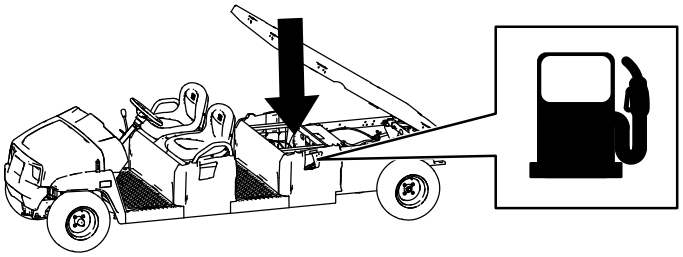

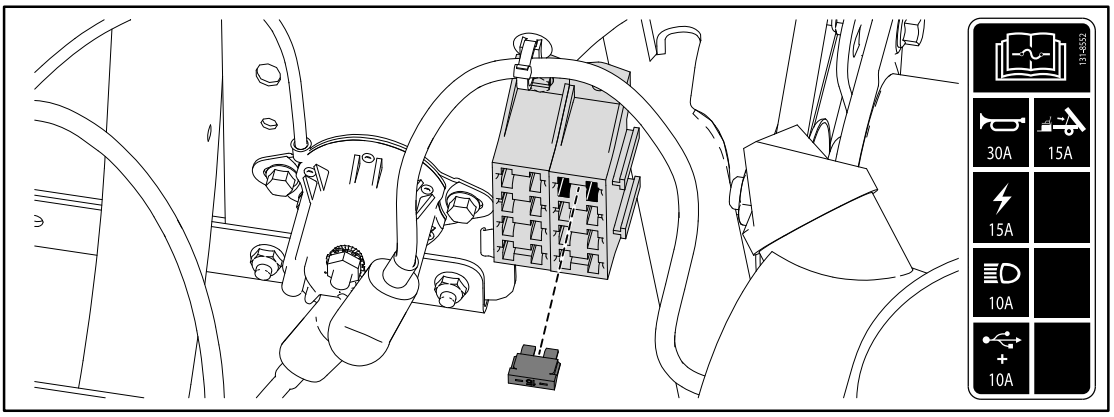

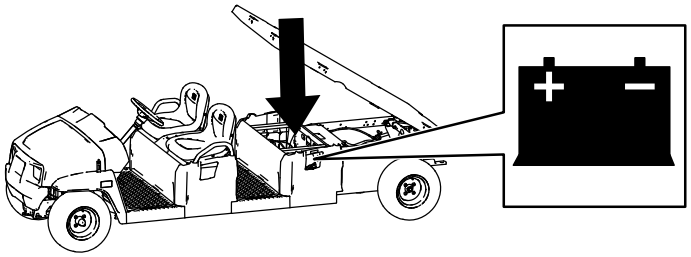

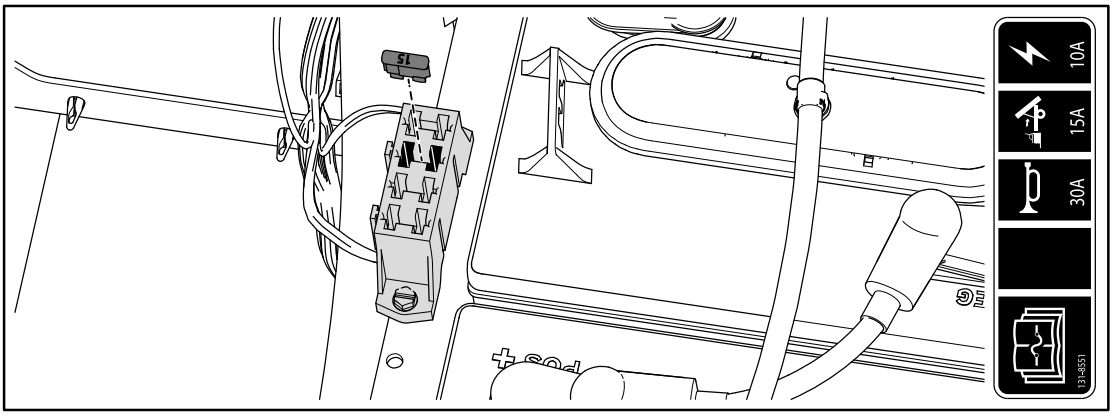

g281197

En bensindriven maskin visas högst upp och en elektrisk maskin längst ned

För maskiner med serienummer 403446001 och högre

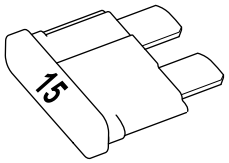

1x

Montera säkringen på 15 A i säkringsblocket.

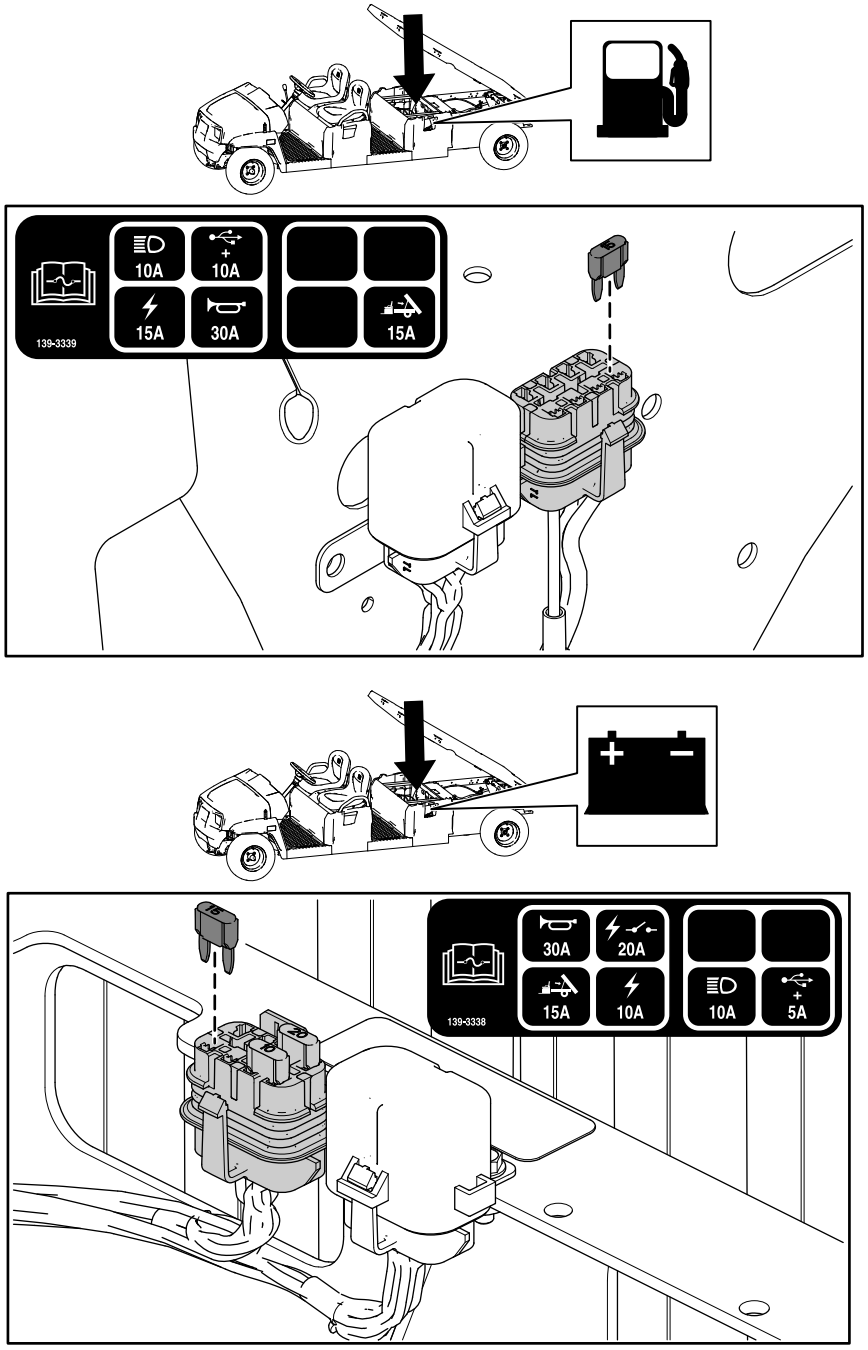

En bensindriven maskin visas högst upp och en elektrisk maskin längst ned

Montera omkopplaren

För maskiner med serienummer 411599999 och lägre

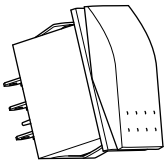

1x

1. Ta bort plastskyddet från instrumentbrädan.

   Obs: Kassera plastskyddet.
2. För omkopplarkontakten genom öppningen på instrumentbrädan för att montera den.
3. Montera omkopplaren på omkopplarkontakten.
4. Kontrollera att omkopplaren sitter åt rätt håll.

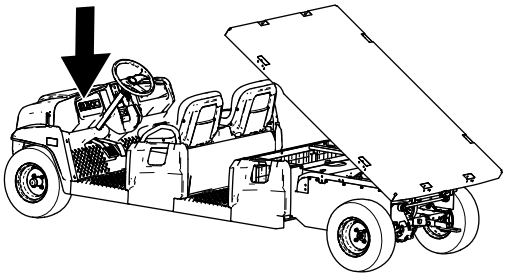

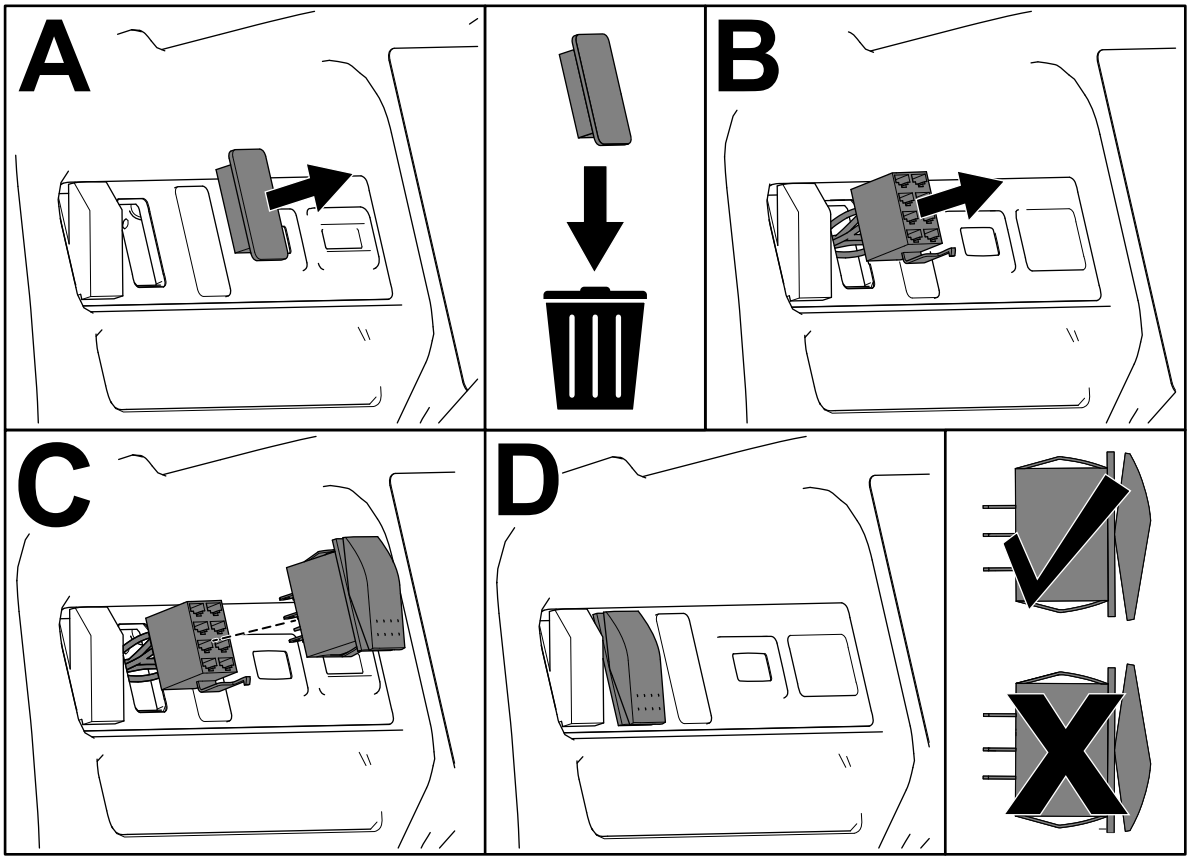

G037514

g037514

För maskiner med serienummer 411600000 och högre

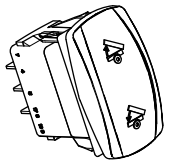

1x

1. Gör ett hål för omkopplaren i dekalen på instrumentbrädan.
2. För omkopplarkontakten genom öppningen på instrumentbrädan för att montera den.
3. Montera omkopplaren på omkopplarkontakten.
4. Kontrollera att omkopplaren sitter åt rätt håll.

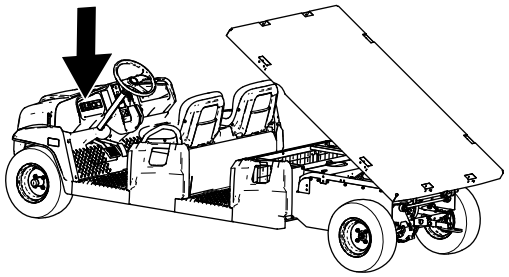

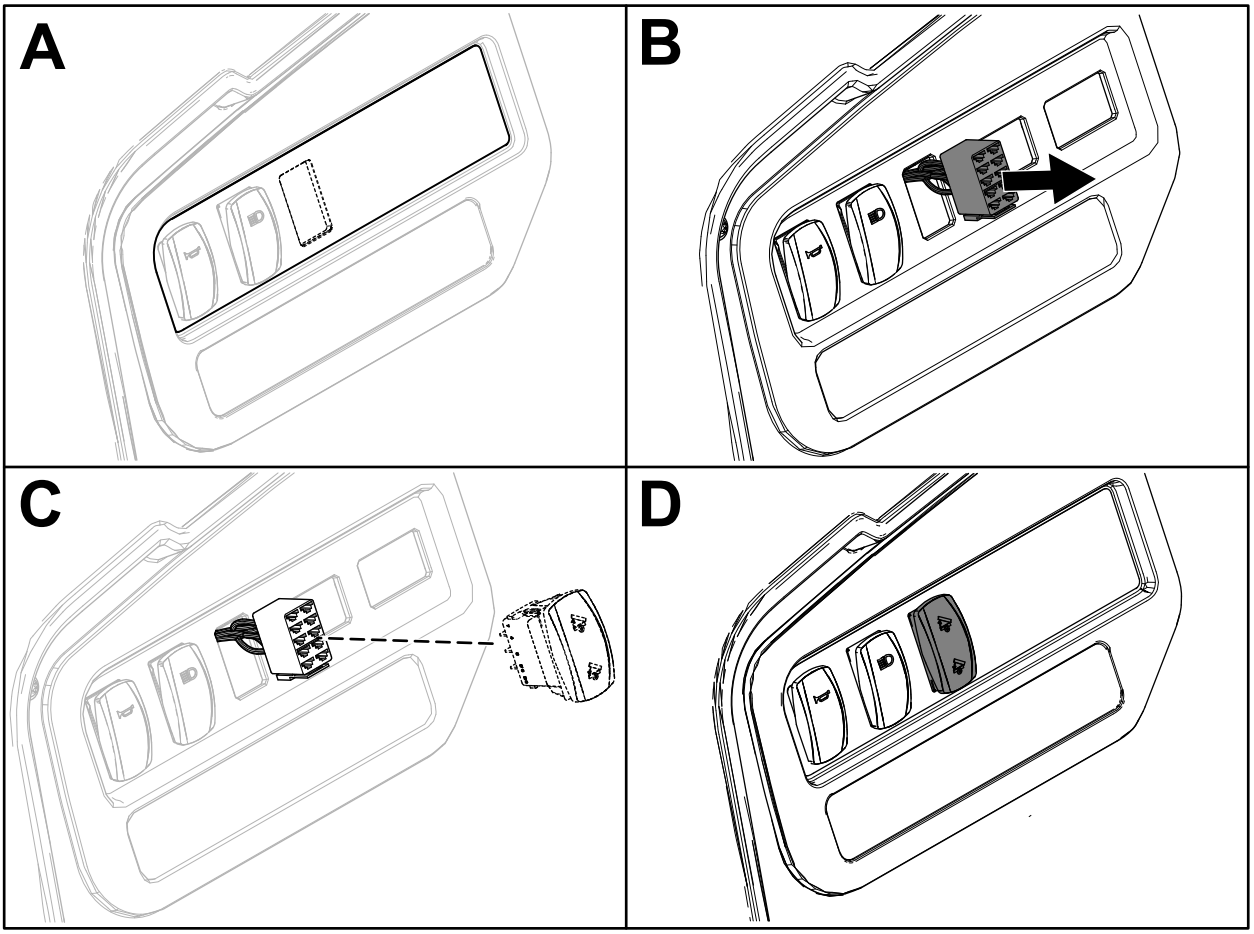

g378635

Montera lyftcylindern

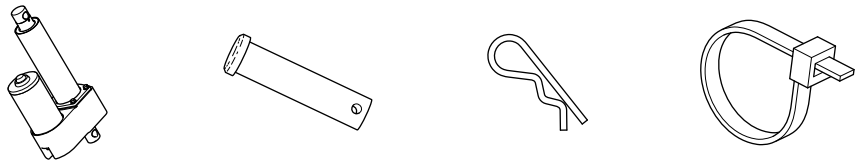

1x 2x 2x 1x

Viktigt: **Använd kabelbandet för att fästa undan lyftcylinderns kabel från vassa eller rörliga delar när du fäster den vid kablaget. Kontrollera att det finns tillräckligt spel i kablaget för hela rörelsen.**

1. Montera lyftcylindern med en sprintbult och hårnålssprint.
2. Anslut kablaget och fäst det på maskinskenan med kabelbandet.
3. Höj lyftcylindern till en 45 graders vinkel och använd en uttagsplint för att stötta lyftcylindern.
4. Dra ut lyftcylindern genom att trycka uppåt på omkopplaren.
5. Montera den utdragna delen av lyftcylindern på lastflaket med hjälp av en sprintbult och hårnålssprint.

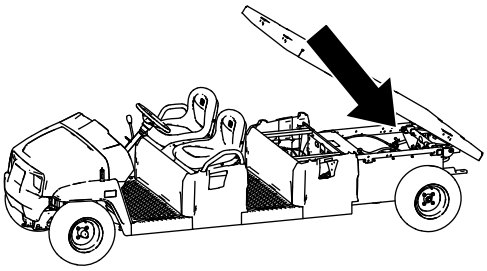

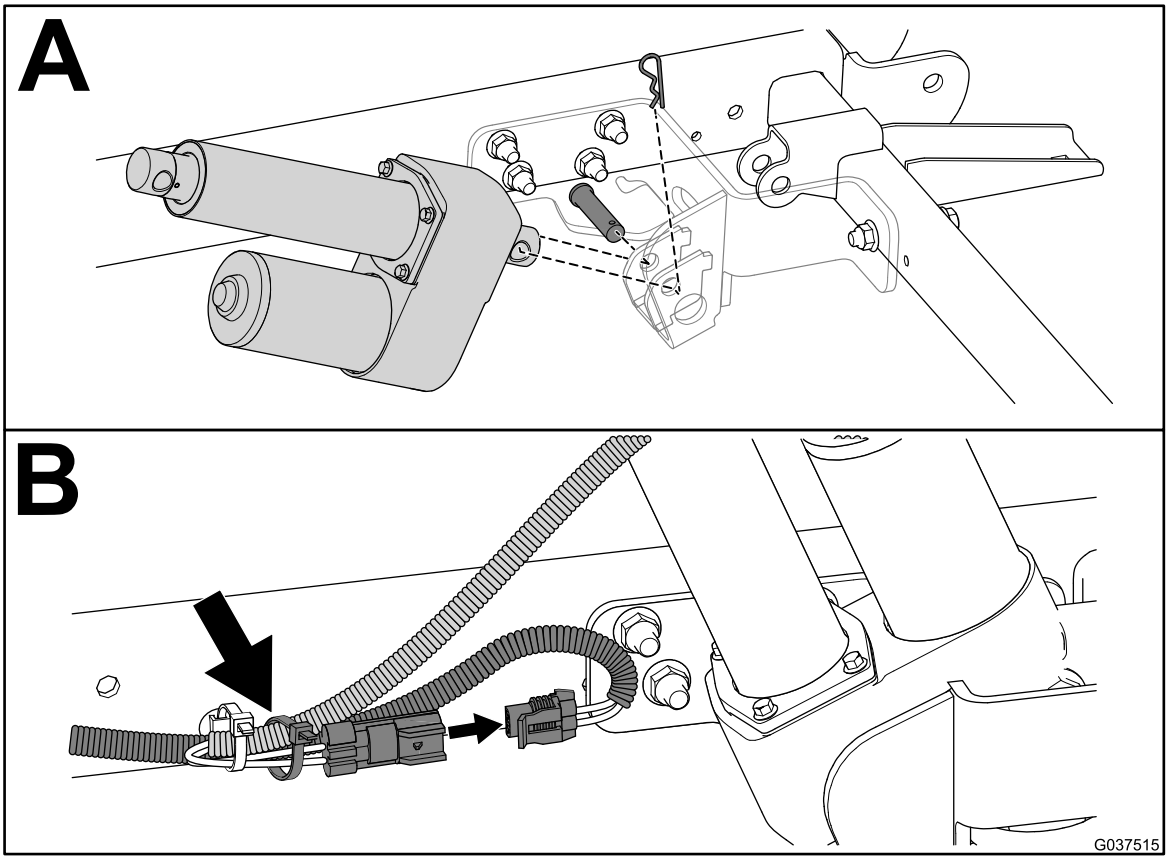

g037515

Viktigt: **Använd en uttagsplint för att ge stöd åt lyftcylindern så att den fortsätter uppåt i 45graders vinkel.**

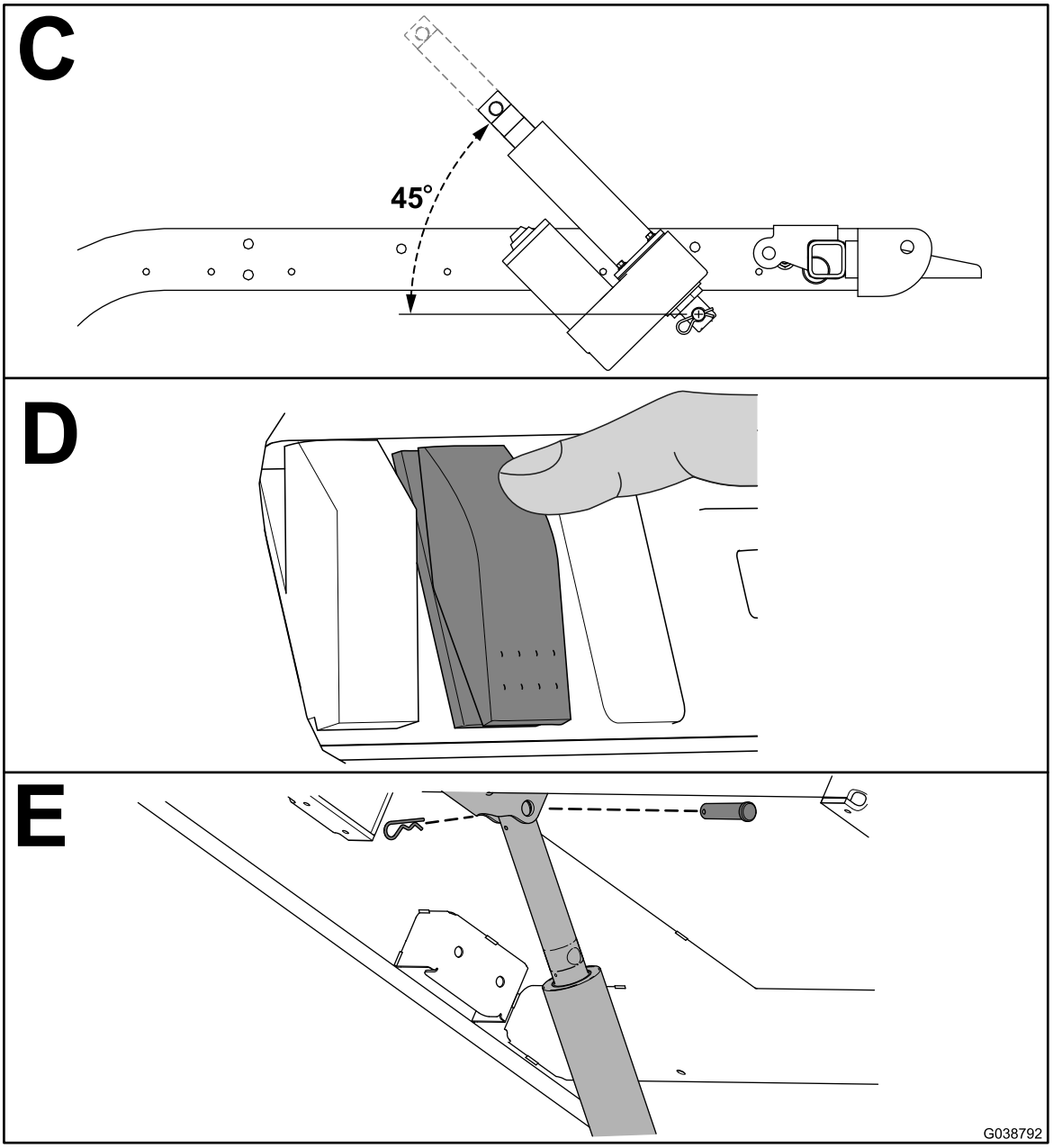

g038792

Användning

⚠ VARNING

Om maskinen körs med lastlådan i upphöjt läge kan maskinet lättare tippa eller välta. Lådans konstruktion kan skadas om lådan är upphöjd medan maskinen används.

- **Kör endast maskinen när lastlådan är nedfälld.**
- **Sänk ned lastlådan när du har tömt ut innehållet.**

⚠ VAR FÖRSIKTIG

Lådans vikt kan vara tung. Händer eller andra kroppsdelar kan krossas.

Håll händer och andra kroppsdelar borta när du sänker lådan.

Höja och sänka flaket

Höj upp flaket genom att trycka omkopplaren uppåt.

Tryck omkopplaren nedåt om du vill sänka flaket.

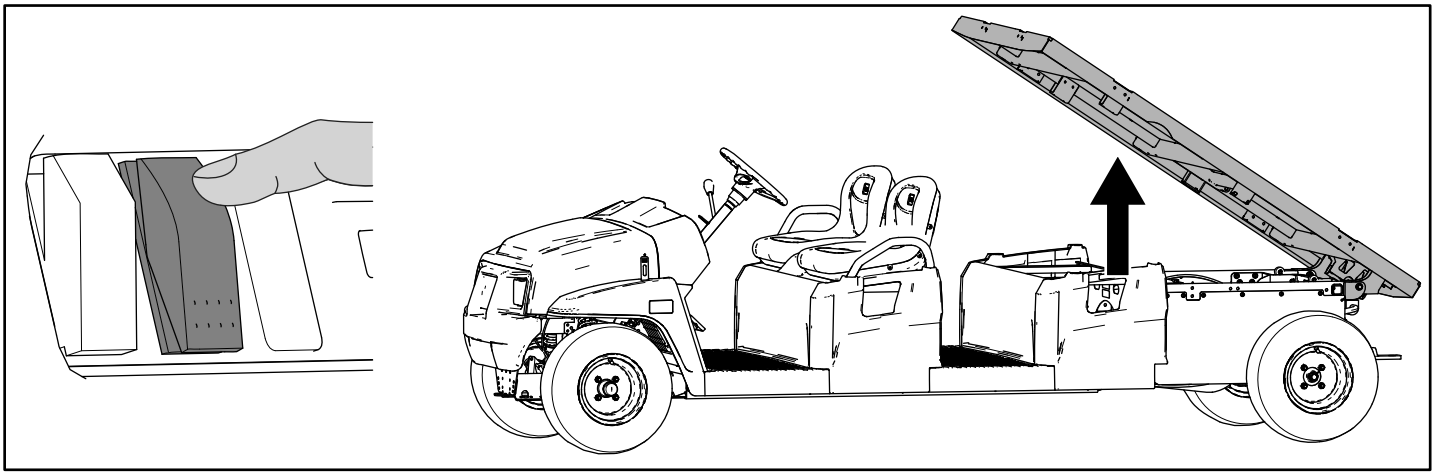

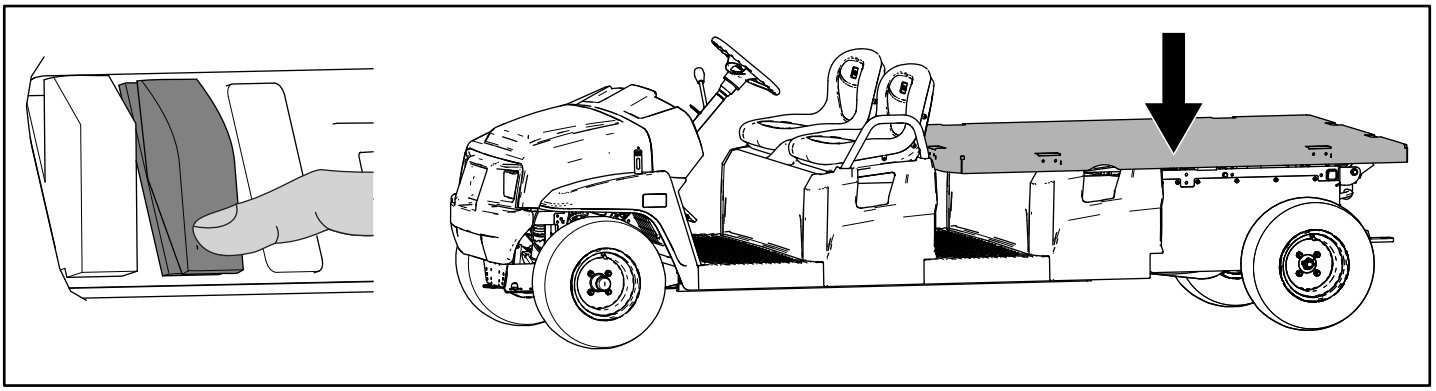

G037516
g037516

Anteckningar:

Försäkran om inbyggnad

Modellnr	Serienr	Produktbeskrivning	Fakturabeskrivning	Allmän beskrivning	Direktiv
07167	404400001 och högre	Elektrisk lyftsats, 12 V, Workman GTX-arbetsfordon med förlängt flak	12V ELECTRIC LIFT KIT, WORKMAN GT	Arbetsfordon	2006/42/EG, 2014/30/EU
07168	404400001 och högre	Elektrisk lyftsats, 48 V, Workman GTX-arbetsfordon med förlängt flak	48V ELECTRIC LIFT KIT, WORKMAN GT	Arbetsfordon	2006/42/EG, 2014/30/EU

Relevant teknisk dokumentation har sammanställts enligt kraven i Del B i Bilaga VII i direktivet 2006/42/EG.

Vi åtar oss att vidarebefordra, vid förfrågningar från nationella myndigheter, relevant information om denna delvis fullbordade maskin. Vidarebefordringen sker elektroniskt.

Maskinen ska inte tas i drift förrän den har monterats på lämpliga Toro-modeller enligt anvisningarna i tillhörande försäkran om överensstämmelse och i enlighet med alla andra tillgängliga anvisningar, varefter maskinen kan sägas överensstämma med alla relevanta direktiv.

Intygas:

Tom Langworthy
Teknisk chef
8111 Lyndale Ave. South
Bloomington, MN 55420, USA
september 20, 2022

Auktoriserad representant:

Marcel Dutrieux
Manager European Product Integrity
Toro Europe NV
Nijverheidsstraat 5
2260 Oevel
Belgium

UK Declaration of Incorporation

Modellnr	Serienr	Produktbeskrivning	Fakturabeskrivning	Allmän beskrivning	Direktiv
07167	404400001 och högre	Elektrisk lyftsats, 12 V, Workman GTX-arbetsfordon med förlängt flak	12V ELECTRIC LIFT KIT, WORKMAN GT	Arbetsfordon	S.I. 2008 nr 1597, S.I. 2016 nr 1091
07168	404400001 och högre	Elektrisk lyftsats, 48 V, Workman GTX-arbetsfordon med förlängt flak	48V ELECTRIC LIFT KIT, WORKMAN GT	Arbetsfordon	S.I. 2008 nr 1597, S.I. 2016 nr 1091

Relevant teknisk dokumentation har sammanställts enligt kraven i schema 10 för S.I. 2008 No. 1597.

Vi åtar oss att vidarebefordra, vid förfrågningar från nationella myndigheter, relevant information om denna delvis fullbordade maskin. Vidarebefordringen sker elektroniskt.

Maskinen ska inte tas i drift förrän den har monterats på lämpliga Toro-modeller enligt anvisningarna i tillhörande försäkran om överensstämmelse och i enlighet med alla andra tillgängliga anvisningar, varefter maskinen kan sägas överensstämma med alla relevanta direktiv.

This declaration has been issued under the sole responsibility of the manufacturer.
The object of the declaration is in conformity with relevant UK legislation.

Auktoriserad representant:

Marcel Dutrieux
Manager European Product Integrity
Toro U.K. Limited
Spellbrook Lane West
Bishop's Stortford
CM23 4BU
United Kingdom

Tom Langworthy
Teknisk chef
8111 Lyndale Ave. South
Bloomington, MN 55420, USA
september 20, 2022

Toros garanti

Två års eller 1 500 körtimmars begränsad garanti

Fel och produkter som omfattas

The Toro Company garanterar att din Toro-produkt (”produkten”) är utan material- och tillverkningsfel i två år eller 1 500 arbetstimmar*, beroende på vilket som inträffar först. Den här garantin gäller för alla produkter förutom luftare (och för dem finns det separata garantiförklaringar). Om ett fel som omfattas av garantin föreligger, kommer vi att reparera produkten utan kostnad. Detta omfattar feldiagnos, utförande av arbetet, reservdelar och transport. Denna garanti börjar gälla det datum då produkten levereras till den ursprungliga köparen i återförsäljarledet.
* Produkten är försedd med en timmätare.

Anvisningar för garantiservice

Du är ansvarig för att meddela produktdistributören eller den auktoriserade återförsäljaren som du köpte produkten av så snart du tror att ett fel som omfattas av garantin föreligger. Om du behöver hjälp med att hitta en produktdistributör eller auktoriserad återförsäljare, eller om du har några frågor som rör dina rättigheter och skyldigheter beträffande garantin, kan du kontakta oss på:

Toro Commercial Products Service Department
8111 Lyndale Avenue South
Bloomington, MN 55420-1196 USA

+1-952-888-8801 eller +1-800-952-2740
E-post: commercial.warranty@toro.com

Ägarens ansvar

Som ägare till produkten är du ansvarig för att utföra det underhåll och de justeringar som krävs i enlighet med anvisningarna i *bruksanvisningen*. Reparationer för produktproblem som orsakas av underlåtelse att utföra nödvändigt underhåll och nödvändiga justeringar omfattas ej av denna garanti.

Produkter och fel som inte omfattas

Det är inte alla produkt- eller funktionsfel som kan inträffa under garantiperioden som beror på material- eller tillverkningsfel. Den här garantin omfattar inte följande:

- Produktfel som orsakats av att andra reservdelar än Toro-originaldelar har använts eller av att extra, modifierade tillbehör och produkter som inte har tillverkats av Toro har monterats och använts.
- Produktfel som orsakas av underlåtenhet att utföra det underhåll och/eller de justeringar som rekommenderas.
- Produktfel som orsakas av felaktig, slarvig eller vårdslös användning av produkten.
- Delar som inte är defekta men som förbrukats av användning. Exempel på delar som förbrukas eller slits ut vid normal användning av produkten omfattar, men är inte begränsat till, bromsklossar, bromsbelägg, lamellbelägg, knivar, cylindrar, valsar och lager (tätade eller smörjbara), understål, tändstift, svänghjul och svänghjulslager, däck, filter, remmar samt vissa sprutkomponenter som membran, munstycken, flödesmätare och backventiler.
- Fel som orsakats av yttre påverkan, inklusive men inte begränsat till, väder, förvaringsomständigheter, föroreningar eller bruk av ej godkända bränslen, kylvätskor, smörjmedel, tillsatser, gödningsmedel, vatten eller kemikalier.
- Fel eller problem med prestandan på grund av att bränslen (t.ex. bensin, diesel eller biodiesel) som inte uppfyller respektive industristandarder har använts.
- Normalt förekommande buller, vibrationer, slitage och försämringar. Normalt slitage omfattar, men är inte begränsat till, skador på säten till följd av slitage eller nötning, slitage på målade ytor, repor på dekaler eller fönster.

Reservdelar

Reservdelar som planeras att bytas ut i förbindelse med nödvändigt underhåll omfattas endast av garantin under perioden fram till den planerade tidpunkten för utbytet av delen. Delar som byts ut i enlighet med den här garantin omfattas av garantin under hela den återstående produktgarantin och tillfaller Toro. Toro fattar det slutliga beslutet om huruvida en befintlig del eller enhet ska repareras eller bytas ut. Toro har rätt att använda omarbetade reservdelar vid garantireparationer.

Garanti för djupurladdnings- och litiumjonbatterier

Djupurladdnings- och litiumjonbatterier har en total livslängd på ett visst antal kilowattimmar. Användnings-, laddnings- och underhållstekniker kan förlänga eller minska den totala batterilivslängden. I och med att batterierna i produkten används minskar gradvis mängden användbart arbete mellan laddningsintervallerna tills dess att batteriet är helt urladdat. Ansvaret för att ersätta urladdade batterier, på grund av normal användning, faller på produktens ägare. Obs! (Endast litiumjonbatteri): Se batterigarantin för ytterligare information.

Livstidsgaranti för vevaxeln (endast ProStripe 02657-modeller)

Prostripe-modellen som är utrustad med en Toro-friktionsskiva och en vevsäker knivbromsomkoppling (montering med integrerad knivbromsomkoppling + friktionskoppling) som originalutrustning, och som används av den ursprungliga köparen i enlighet med rekommenderade drifts- och underhållsprocedurer, omfattas av en livstidsgaranti mot böjning av motorns vevaxel. Maskiner med friktionsbrickor, knivbromsomkopplingsenheter och andra sådana enheter omfattas inte av livstidsgarantin för vevaxeln.

Ägaren bekostar underhållet

Den vanliga service som krävs för Toro-produkter omfattar bland annat att finjustera motorn, smörja, rengöra och polera maskinen, byta filter och kylvätska samt att utföra det underhåll som rekommenderas. Sådan service får ägaren själv bekosta.

Allmänna villkor

Reparation av en auktoriserad Toro-distributör eller Toro-återförsäljare är den enda kompensation som du har rätt till under denna garanti.

The Toro Company är inte ansvarigt för indirekta eller oförutsedda skador eller följdskador i samband med användningen av de Toro-produkter som omfattas av denna garanti. Detta inkluderar alla kostnader eller utgifter för att tillhandahålla ersättningsutrustning eller service under rimliga perioder med funktionsfel eller avsaknad av möjlighet av använda produkten medan reparationer som omfattas av garantin utförs. Med undantag för den emissionsgaranti som nämns nedan, och endast om denna är tillämplig, finns ingen annan uttrycklig garanti. Alla indirekta garantier i fråga om säljbarhet och användningslämplighet är begränsade till denna uttryckliga garantis varaktighet.

I vissa stater är det inte tillåtet att undanta oförutsedda skador eller följdskador, eller tidsbegränsa en indirekt garantis varaktighet, och i dessa fall är det möjligt att ovanstående undantag och begränsningar inte gäller. Denna garanti ger dig specifika juridiska rättigheter, och du kan även ha andra rättigheter som varierar från stat till stat.

Anmärkning om utsläppsgarantin

Produktens emissionskontrollsystem kan omfattas av en separat garanti som uppfyller de krav som fastställts av den amerikanska miljömyndigheten (Environmental Protection Agency, EPA) och/eller Kaliforniens luftskyddsmyndighet (California Air Resources Board, CARB). Tidsbegränsningarna som anges ovan är inte tillämpliga i fråga om garantin för emissionskontrollsystem. Se motorns garantiförklaring om utsläppsbegränsning som medföljer produkten eller finns i motortillverkarens dokumentation.

Andra länder än USA och Kanada

Kunder som har köpt Toro-produkter som exporterats från USA eller Kanada ska kontakta sin Toro-distributör (återförsäljare) för att få garantipolicyn för sitt eget land eller sin provins eller stat. Om du av någon anledning är missnöjd med din distributörs service eller har svårt att få garantiupplysningar kontaktar du ditt närmaste auktoriserade Toro-servicecenter.

TORO®

Count on it.