FORMULAIRE No. 3316–656 FR

TORO®

MODÈLE No. 51256 – 49000001 et suivants
MODÈLE No. 51326 – 49000001 et suivants
MODÈLE No. 51443 – 49000001 et suivants
MODÈLe No. 51445 – 49000001 et suivants

MANUEL DE L'UTILISATEUR

TAILLE-BORDURES ÉLECTRIQUES

Largeur de coupe 25, 30 et 35 cm (10, 12 et 14 po.)

FRENCH

INSTRUCTIONS DE SÉCURITÉ IMPORTANTES

⚠ AVERTISSEMENT

Pour assurer une sécurité maximale et les meilleures performance et connaissance possibles de l'appareil, il est essentiel que vous ou tout autre utilisateur du taille–bordures, lisiez et compreniez le contenu de ce manuel avant d'utiliser l'appareil. Prêter une attention particulière aux textes marqués du symbole de sécurité ⚠ indiquant les mises en garde telles que ATTENTION, AVERTISSEMENT ou DANGER. Les textes intitulés "instructions pour la sécurité personnelle" concernent la sécurité et devront donc également être lus attentivement. TOUT MANQUEMENT À SE CONFORMER À CES INSTRUCTIONS PEUT ENTRAëNER DES DOMMAGES CORPORELS.

CONSERVER CES INSTRUCTIONS POUR RÉFÉRENCE ULTÉRIEURE !

1. Lire et comprendre le contenu de ce manuel avant d'utiliser le taille–bordures. Veiller à être familiarisé avec son fonctionnement et à savoir comment l'arrêter immédiatement.

2. Tenir tout le monde, en particulier les enfants et les animaux domestiques, à l'écart de la zone de travail.

3. Ne jamais laisser les enfants utiliser le taille–bordures. Ce n'est pas un jouet. Ne jamais permettre aux adultes d'utiliser l'appareil sans qu'ils aient lu le Manuel de l'utilisateur.

4. Porter toujours des lunettes de sécurité ou un autre dispositif de protection oculaire approprié, que l'appareil soit utilisé pour la finition de bordures ou une coupe décorative.

5. Éviter les conditions dangereuses – Ne jamais utiliser l'appareil dans un environnement mouillé ou humide.

6. Ne jamais utiliser le taille–bordures sous la pluie.

7. Inspecter soigneusement l'endroit où le taille–bordures doit être utilisé. Ramasser tous débris et objets susceptibles de se prendre dans le taille–bordures ou d'être projetés lors de l'utilisation. Tenir tout le monde à l'écart de la zone de travail, en particulier les jeunes enfants et les animaux domestiques.

8. Porter des vêtements appropriés. Ne pas porter de vêtements amples ou de bijoux risquant de s'accrocher dans les pièces en mouvement. Porter toujours des chaussures robustes et des pantalons longs.

9. Utiliser l'appareil approprié. Ne jamais utiliser un appareil pour effectuer un travail pour lequel il n'est pas conçu tels que la tonte de pelouses ou de mauvaises herbes.

10. AVERTISSEMENT – Pour réduire les risques d'électrocution, utiliser exclusivement un cordon prolongateur pour usage àl'extérieur. Remplacer immédiatement tout cordon endommagé.

11. Prolongateur – Rattacher correctement le prolongateur au cordon d'alimentation de façon à empêcher le débranchement en cours d'utilisation.

12. Éviter le démarrage accidentel. S'assurer que le commutateur est en position éteinte (off) avant de brancher l'appareil. Ne pas transporter l'appareil branché en tenant le doigt sur le commutateur.

13. Ne pas maltraiter le cordon. Ne pas débrancher le taille–bordures en tirant sur le cordon. Tenir le cordon à l'abri des températures extrêmes, des huiles et des angles vifs. Remplacer immédiatement le cordon s'il est endommagé.

14. Ne pas faire forcer le taille–bordures. Il fonctionne mieux et de façon plus sûre s'il est utilisé à la vitesse pour laquelle il a été conçu.

15. Utiliser uniquement de jour ou sous un bon éclairage artificiel. Toujours se tenir bien en équilibre. Tenir fermement la poignée et marcher, ne jamais courir.

©The Toro Company–1994
Tous droits réservés

⚠ CONSIGNES DE SÉCURITÉ

16. Arrêter le moteur et débrancher le cordon d'alimentation avant de laisser l'appareil, de nettoyer le carter ou de procéder à des réparations ou des inspections.

17. Lorsque le taille–bordures n'est pas utilisé, le ranger dans un endroit sec, en hauteur ou sous clé, hors de la portée des enfants.

18. Veiller à ce que tous les dispositifs de fixation soient bien serrés afin de s'assurer que le taille–bordures peut être utilisé sans danger.

19. Ne jamais utiliser le taille–bordures si les gardes installées en usine et les autres dispositifs de sécurité ne sont pas en place.

20. Ne jamais placer les pieds ou les mains près des pièces en rotation.

21. Si le taille–bordures se mettait à vibrer de façon anormale, arrêter le moteur et chercher immédiatement la cause des vibrations. Les vibrations sont généralement signe de problème.

22. Ne pas utiliser un taille–bordures endommagé. Le retourner au concessionnaire réparateur Toro agréé le plus proche aux fins d'inspection et de réparation.

23. Lors des réparations, utiliser exclusivement des pièces de rechange rigoureusement identiques aux pièces d'origine. Remplacer ou réparer les cordons d'alimentation endommagés.

24. Ne pas tenter d'atteindre des endroits trop éloignés –Toujours se tenir bien en équilibre lors de l'usage du taille–bordures.

25. Entretenir soigneusement l'appareil. Pour une performance optimale et pour réduire les risques d'accident, maintenir la tête de coupe et le carter moteur en bon état de propreté. Se conformer aux instructions d'entretien de la page 12.

26. ATTENTION–La lame de coupe du pare–herbe est tranchante. Il convient de procéder avec précaution lors des opérations de nettoyage et de l'utilisation.

27. NORMES POUR LE CORDON PROLONGATEUR– Utiliser un prolongateur conçu pour l'usage à l'extérieur, conforme aux exigences du code électrique international. S'assurer que le cordon est en bon état. S'il est endommagé, le remplacer. Utiliser un cordon d'un calibre suffisant pour supporter le courant utilisé par l'appareil. La Figure 1 montre les calibres de cordon à utiliser pour les taille–bordures de 6 ampères ou moins.

Remarque : en cas de doute quand au calibre du cordon à utiliser, choisir la taille immédiatement supérieure. Plus le numéro de calibre est petit, plus le calibre est gros. Un cordon de trop faible calibre causera une chute de la tension de ligne, ce qui aura pour résultat une perte de puissance et une surchauffe.

Voir les Figures 11 et 12 pour le branchement correct des cordons.

TABLEAU DES CORDONS PROLONGATEURS

Si la longueur du prolongateur est inférieure ou égale a:	30,5 m (100 pi.)	46 m (150 pi.)
S'assurer que le calibre (A.W.G.) du cordon est de:	16	14

Figure 1

Remarque: l'usage d'un cordon prolongateur de plus de 46 m (150 pi.) est déconseillé.

⚠ DÉCALCOMANIES ET CONSIGNES DE SÉCURITÉ

Les décalcomanies de mises en gardes et de consignes sont placées bien en vue de l'utilisateur près des endroits représentant un danger potentiel. Remplacer toute décalcomanie endommagée ou égarée.



SUR LE TUBE EN MÉTAL (référence 73–9250)

IDENTIFICATION ET COMMANDE DU PRODUIT

Le taille–bordures possède deux numéros d'identification : le numéro de modèle et le numéro de série. Ces deux numéros sont inscrits sur une décalcomanie affixée sur le tube du manche. Pour plus de commodité, noter les numéros de modèle et de série dans l'espace ci–dessous.

No. de modèle : _____

No. de série : _____

Lors de toute correspondance relative au taille–bordures, indiquer les numéros de modèle et de série afin de s'assurer de recevoir les informations et les pièces de rechange appropriées.

Pour toute commande de pièces de rechange auprès d'un concessionnaire Toro agréé, fournir les informations suivantes :

1. Numéros de modèle et de série du taille–bordures.

2. Référence, description et nombre de pièce(s) désirée(s).

Remarque : ne pas commander par numéro de référence du catalogue si le catalogue est utilisé, utiliser la RÉFÉRENCE de la décalcomanie.

INSTRUCTIONS DE MONTAGE

VISSERIE CONTENUE DANS LE SACHET

(1) Écrou papillon
(1) Boulon de carrossier
(4) Vis à métal
(4) Écrous
(2) Vis autotaraudeuses

OUTILS NÉCESSSAIRES POUR LE MONTAGE

Tournevis Phillips

FIXATION DES POIGNÉES SUR LE MANCHE

Une fois assemblé, le taille–bordures doit se présenter comme illustré dans la Figure 2.

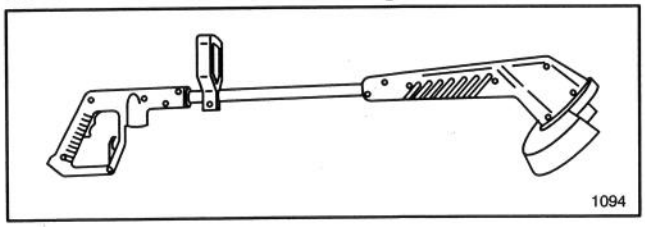

Figure 2

⚠ AVERTISSEMENT

- **Ne jamais assembler le taille–bordures si le câblage est endommagé.**
- **Un câblage endommagé présente des risques d'électrocution ou d'incendie.**
- **Inspecter soigneusement le câblage avant d'assembler le taille–bordures. Si le câblage est endommagé, ne pas assembler ou brancher le taille–bordures et contacter un concessionnaire réparateur TORO agréé.**

1. Insérer le tube dans la poignée supérieure en alignant les gorges du tube sur les trous des vis de la poignée (Fig. 3).

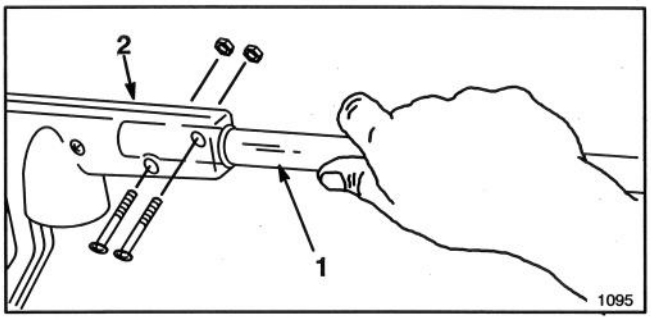

Figure 3

1. Tube **2. Poignée supérieure**

2. Assujettir la poignée sur le tube au moyen des (2) deux vis àmétal et des (2) écrous.

Remarque : insérer les vis dans les trous ronds et les écrous dans les logement hexagonaux de la poignée.

INSTRUCTIONS DE MONTAGE

3. Engager la poignée de soutien sur le tube, la partie lisse de la poignée dirigée vers la poignée supérieure. Fixer la poignée de soutien sur le tube à l'aide du boulon de carrossier et de l'écrou papillon, sans serrer (Fig. 4).

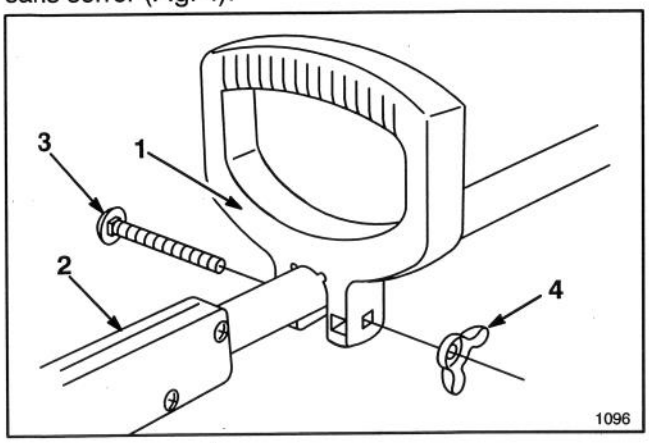

Figure 4

1. **Côté lisse de la poignée de soutien**
2. **Poignée supérieure**
3. **Boulon de carrossier**
4. **Écrou papillon**

Remarque : la hauteur de la poignée de soutien peut être ajustée en déplaçant la poignée de haut en bas sur le tube. Une fois la poignée à l'emplacement désiré, serrer fermement l'écrou papillon.

FIXATION DU CARTER MOTEUR SUR LE TUBE

1. Le cas échéant, redresser le câblage. Pousser le câblage dépassant du tube en métal dans le carter moteur jusqu'à ce que le tube soit près du carter (Fig. 5).

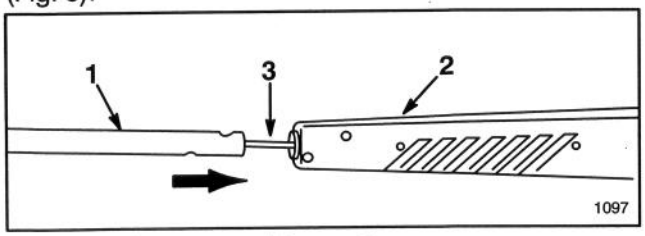

Figure 5

1. **Tube**
2. **Carter moteur**
3. **Câblage**

2. Insérer l'extrémité du tube dans le carter moteur, en alignant les gorges du tube sur les trous des vis du carter moteur (Fig. 6).

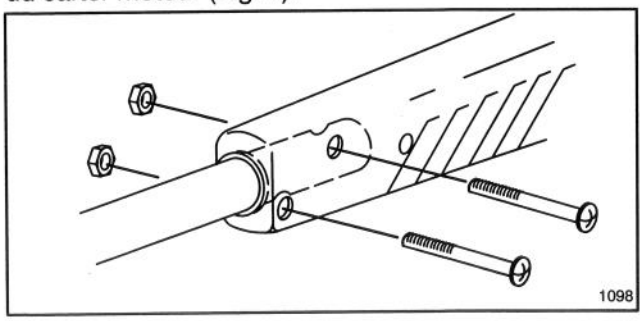

Figure 6

Remarque : si les gorges et les trous ne sont pas alignés, s'assurer que le tube est complètement inséré dans le trou et que le carter moteur est aligné sur la poignée supérieure comme indiqué dans la Figure 2.

3. Fixer le carter moteur au tube avec deux (2) vis à métal et deux (2) écrous.

Remarque : insérer les vis dans les trous arrondis et les écrous dans les logements hexagonaux du carter moteur.

FIXER LE PARE–HERBE

⚠ ATTENTION

- **La lame de coupe sur le pare–herbe est tranchante.**
- **Le contact avec cette lame peut entraîner des dommages corporels.**
- **Être attentif lors de la manipulation du pare–herbe. Éviter tout contact avec la lame de coupe.**

1. Ajuster le pare–herbe dans la longue fente courbée du carter moteur (Fig. 7).

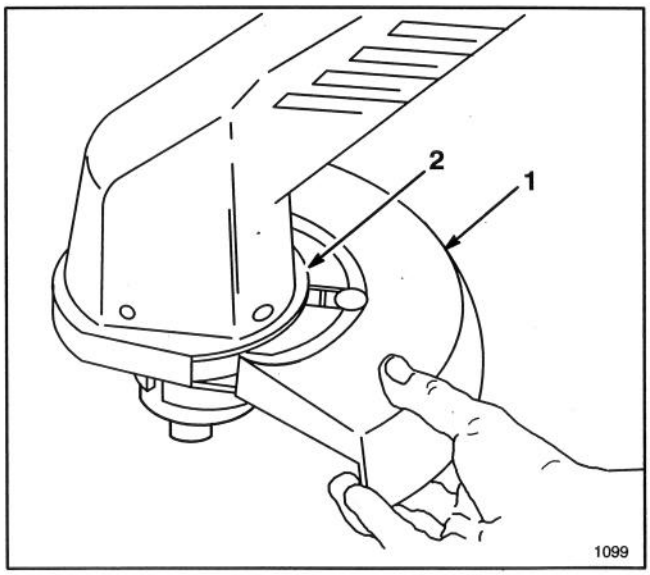

Figure 7

1. **Pare–herbe**
2. **Longue fente courbée du carter moteur**

INSTRUCTIONS DE MONTAGE

2. Retourner le taille–bordures, le bloquer et fixer le pare–herbe sur le bas du carter moteur avec deux (2) vis autotaraudeuses (Fig. 8).

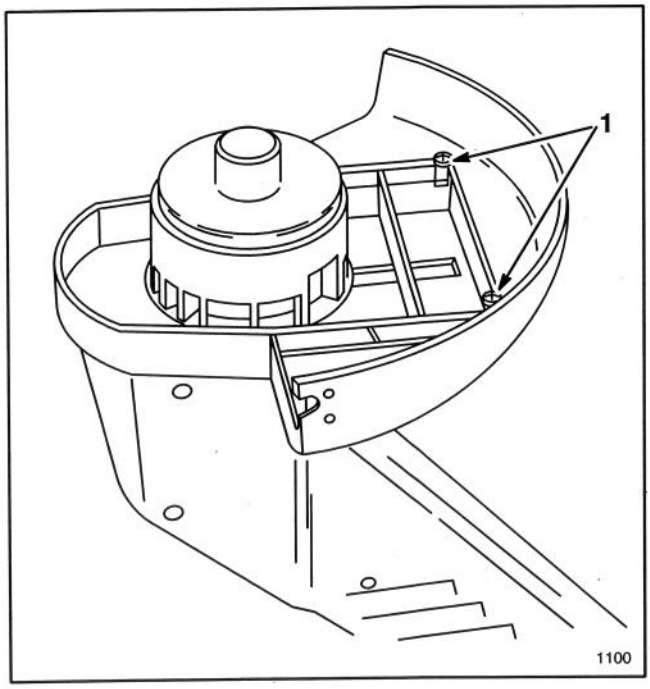

Figure 8

1. **Vis autotaraudeuse (2)**

3. Retirer la bande adhésive de la lame de coupe sur le pare–herbe (Fig. 9).

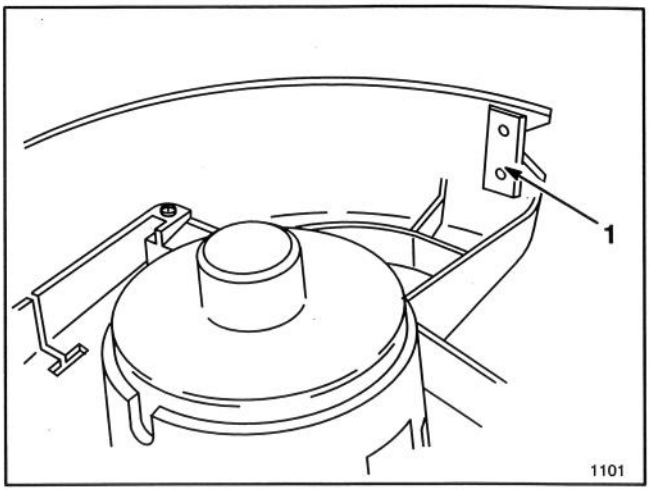

Figure 9

1. **Lame de coupe**

AVANT D'UTILISER L'APPAREIL

FIL DE COUPE

Remarque : le fil de coupe du taille–bordures est un fil spécial monofilament. Le taille–bordures est vendu avec une provision de fil déjà enroulé sur la bobine.

1. Pour éviter que le fil ne s'emmêle pas pendant l'expédition, l'extrémité de ce fil a été collée sur la tête de coupe. **Enlever la bande adhésive avant de démarrer l'appareil** (Fig. 10).

⚠ ATTENTION

- **La lame de coupe sur le pare–herbe est tranchante.**
- **Le contact avec cette lame peut entraîner des dommages corporels.**
- **Être attentif lors de la manipulation du pare–herbe. Éviter tout contact avec la lame de coupe.**

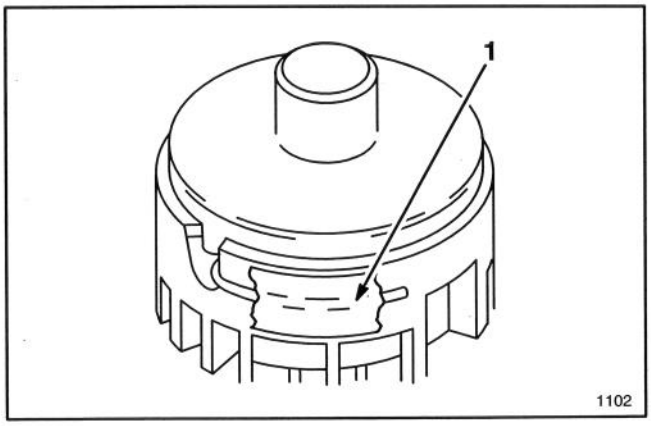

Figure 10

1. **Fil collé sur la tête de coupe**

FIXATION DU CORDON PROLONGATEUR

Remarque : un prolongateur approprié doit être utilisé pour assurer un fonctionnement efficace de l'appareil en toute sécurité. N'utiliser que les cordons prolongateurs homologués UL recommandés pour usage à l'extérieur. Se référer au tableau des cordons prolongateurs à la page 2.

AVANT D'UTILISER L'APPAREIL

1. Le taille–bordures a une prise polarisée. Ce qui signifie qu'une pointe dans la cavité de la poignée est plus large que l'autre (Fig. 11). Lors de l'insertion de la prise d'un cordon prolongateur approprié dans la cavité de la poignée, s'assurer d'insérer la pointe la plus large dans la fente correspondante de la prise du cordon prolongateur.

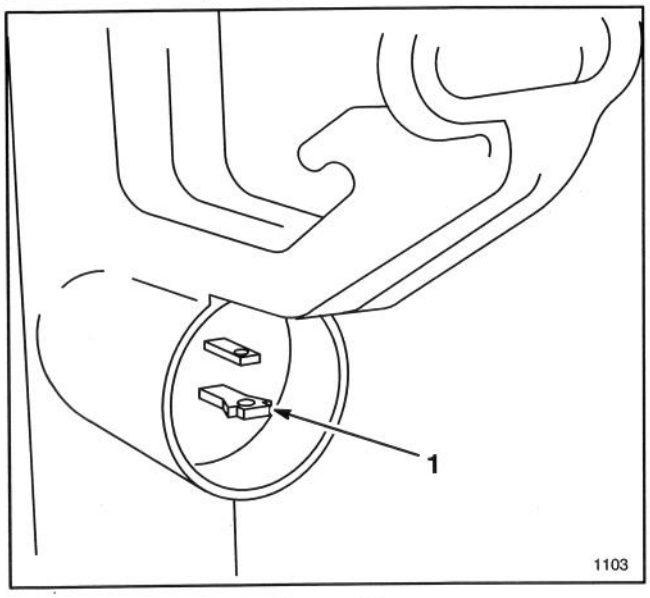

Figure 11

1. **Pointe large**

2. Former une boucle avec le cordon prolongateur et l'insérer dans la fente à l'arrière de la poignée supérieure (Fig. 12).

3. Bloquer le cordon prolongateur comme indiqué à la figure 12.

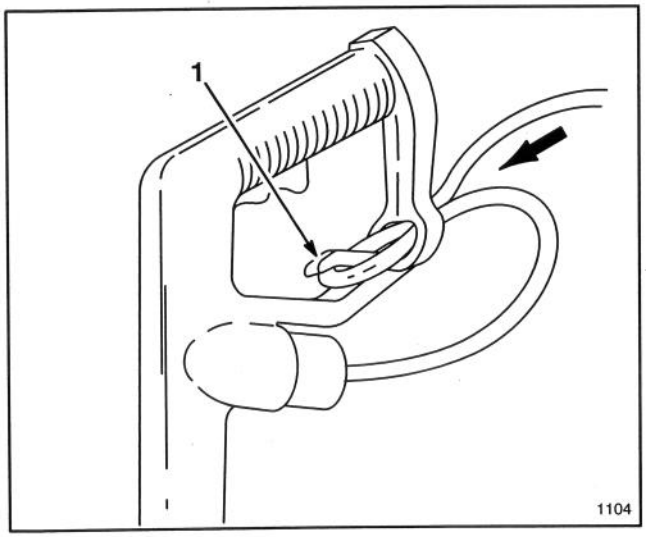

Figure 12

1. **Blocage du cordon**

⚠ AVERTISSEMENT

- **Ne jamais utiliser un cordon électrique endommagé.**
- **Un cordon électrique endommagé peut causer un choc électrique ou un incendie.**
- **Inspecter la totalité du cordon électrique avant d'utiliser le taille–bordures. Si le cordon est endommagé, ne pas utiliser le taille–bordures. Remplacer ou réparer le cordon immédiatement. Contacter votre concessionnaire réparateur TORO pour toute assistance concernant l'entretien.**

⚠ AVERTISSEMENT

- **Des objets peuvent être projetés par le taille–bordures pendant son utilisation.**
- **Les objets projetés peuvent entraîner des dommages corporels àl'opérateur ou aux personnes se tenant à proximité.**
- **Porter toujours des lunettes de sécurité ou un autre dispositif de protection oculaire approprié, des pantalons longs et des chaussures lors de l'utilisation du taille–bordures.**
- **Tenir les personnes et les animaux domestiques à l'écart de la zone de travail.**

Le taille–bordures coupera l'herbe et les mauvaises herbes dans des endroits difficiles d'accès. Pendant les premières utilisations il se peut que le fil se casse. Au fur et à mesure que votre technique s'améliore, la taille se fera facilement autour des arbres, buissons, fondations des murs, grillages, trottoirs, patios etc.. avec un minimum d'usure et de cassure du fil.

1. Inspecter la surface à tailler pour y enlever toute sorte de câblage, fil ou élément de ce genre qui pourraient s'enrouler dans le fil en rotation. Ramasser également tous les objets ou débris qui pourraient être projeté par le taille–bordures.

2. Installer le cordon prolongateur de façon à ce qu'il ne vous gêne pas pendant l'utilisation et à éviter qu'il ne se noue ou ne s'emmêle.

3. Ne tailler que lorsque l'herbe ou les mauvaises herbes sont sèches.

4. Déplacer l'appareil de long en large sur la surface à tailler, en maintenant l'appareil à la hauteur désirée. Vous pouvez déplacer l'appareil d'avant en arrière ou latéralement comme indiqué (Fig. 13 et 14).

AVANT D'UTILISER L'APPAREIL

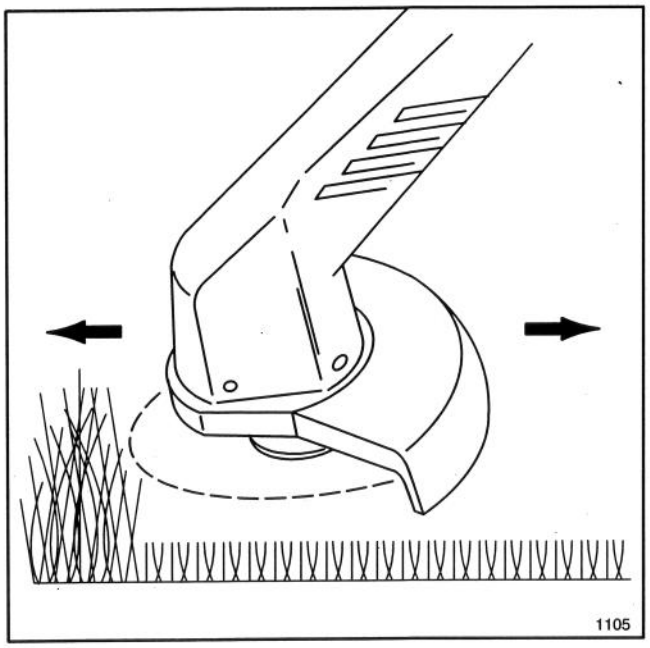

Figure 13

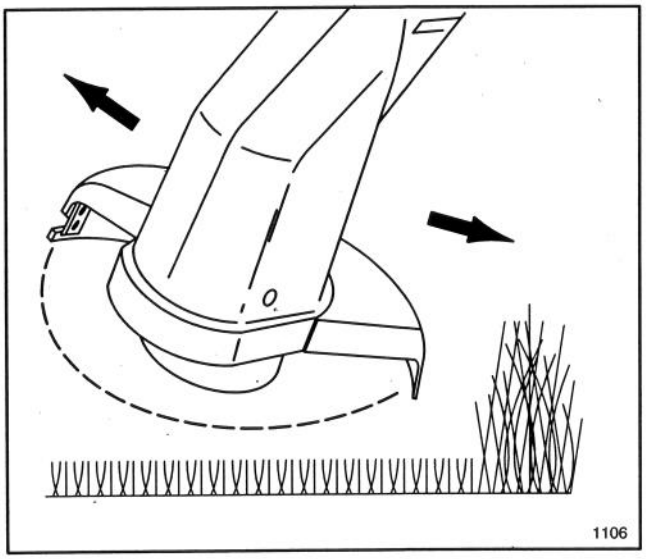

Figure 14

5. L'herbe qui dépasse 20 cm (8 po.) ou les mauvaises herbes de petite taille doivent être taillées en travaillant de haut en bas en petits incréments pour éviter d'user prématurément le fil.

6. NE PAS FAIRE FORCER L'APPAREIL. Permettre à la *pointe* de l'extrémité du fil de couper (particulièrement le long des murs) (Fig. 15). Tailler avec plus que la pointe réduit l'efficacité de l'opération et surcharge le moteur.

L'extrémité du fil de coupe va s'user pendant l'utilisation et provoquer une réduction de la largeur de coupe. Si le fil n'est pas avancé de temps à autre, il va s'user jusqu'à l'oeillet en métal. Lors de l'arrêt du taille–bordures, le fil aura tendance à**se relâcher** et peut se **rétracter dans la tête de coupe**. Si cela se produit, retirer la bobine, avancer le fil dans l'oeillet de métal et réassembler la bobine dans le taille–bordures.

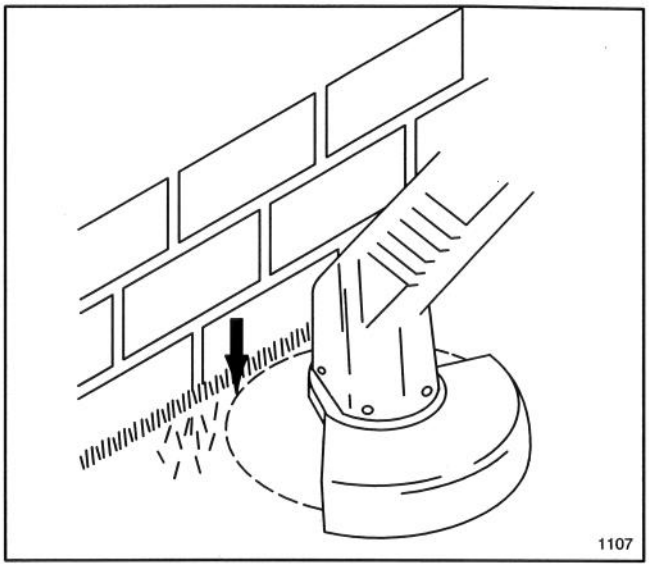

Figure 15

7. La vie utile de votre fil dépend de la façon dont les techniques de taille précédentes ont été suivies, ainsi que de l'objet et de l'endroit de la taille. Par exemple, le fil s'use beaucoup plus rapidement lorsque la taille est effectuée autour des fondations d'un mur et s'usera par contre moins lors de la taille autour d'un arbre.

Certaines cassures de fil risquent de se produire lors de déplacements rapides de l'appareil, lors de l'enchevêtrement d'objets étrangers, lors d'une fatigue normale du fil ou lors d'une tentative de la taille de mauvaises herbes épaisses, qui dépassent les capacités de l'appareil. Pour une meilleure opération et au fur et à mesure que le fil s'use, l'avancer tel qu'indiqué dans la procédure – Avancer le fil de coupe.

8. Ne jamais traîner la bobine du taille–bordures sur le sol pendant la taille (Fig. 16). Ceci provoquerait une surcharge du moteur et une usure de la bobine.

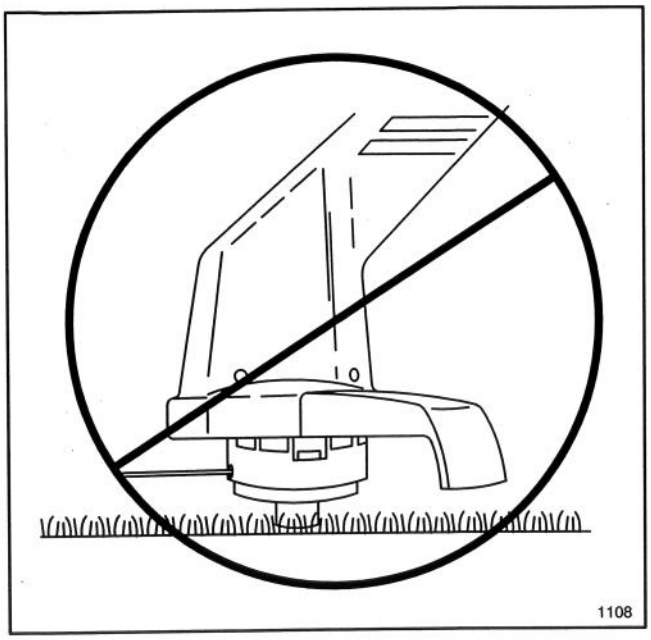

Figure 16

9. Après chaque utilisation, tirer sur le fil pour éviter qu'il ne se rétracte dans la tête de coupe.

10. Le taille–bordures peut être utilisé pour tailler de façon décorative en faisant pivoter le support de la poignée à 180° (Fig. 17).

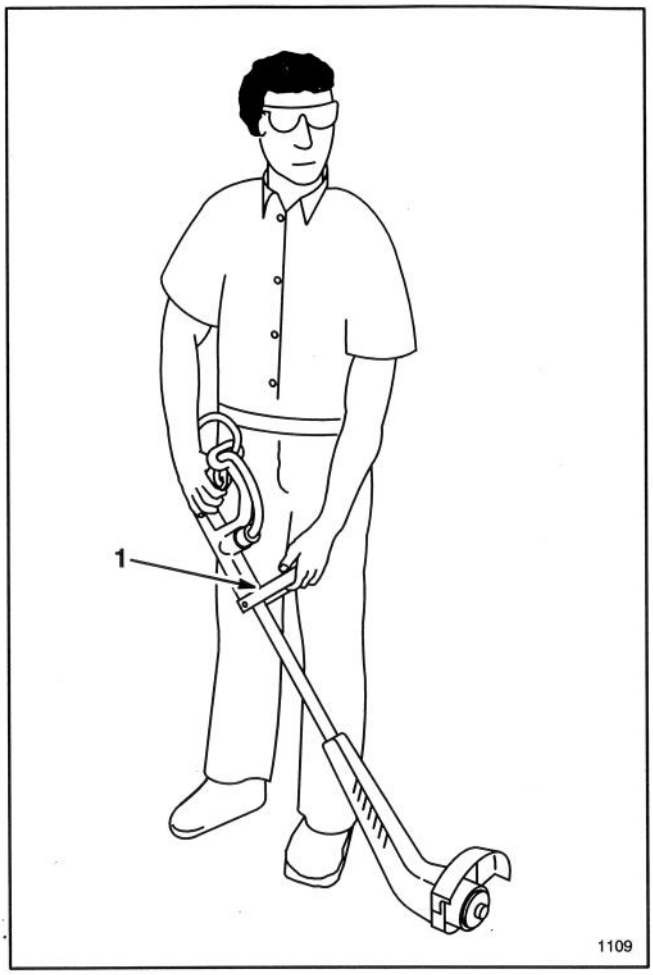

Figure 17

1. Support de la poignée tournée à 180°

⚠ AVERTISSEMENT

- **Lorsque le taille–bordures est utilisé pour tailler de façon décorative, des objets peuvent être projetés dans la direction de l'opérateur ou des personnes se tenant à proximité.**
- **Les objets projetés peuvent causer des dommages corporels àl'opérateur ainsi qu'aux personnes se tenant à proximité.**
- **Porter toujours des lunettes de sécurité ou autre dispositif de protection oculaire approprié, des pantalons longs et des chaussures lors de l'utilisation du taille–bordures.**
- **Tenir les personnes et les animaux à l'écart de la zone de travail.**

AVANCEMENT DU FIL DE COUPE

1. Pour avancer le fil, taper la bobine d'un coup sec sur le sol tandis que le moteur continue de tourner. Le fil sera avancé par la bobine et coupé à une taille appropriée par la lame de coupe attachée au pare–herbe. (Fig. 18).

Penser à garder le taille–bordures en marche lorsque le fil doit être avancé. Taper simplement le taille–bordures d'un coup sec sur le sol; ne pas le laisser sur le sol. Après que le fil ait été avancé, attendre avant de continuer de tailler que le bruit de la coupure du fil à la bonne longueur se fasse entendre.

Remarque : pour éviter que le fil ne s'emmêle, ne taper qu'une seule fois pour que le fil avance. Si du fil supplémentaire est requis, attendre quelques secondes avant de retaper la tête du taille–bordures. Empêcher le fil de trop s'user. Dans la mesure du possible, garder la longueur du fil égale à celle du plein diamètre de coupe.

2. N'avancer le fil que lorsque celui–ci a été raccourci par l'usure. Les avancement inutiles sont une perte de fil.

Remarque : la bobine peut s'user pendant une utilisation normale de l'avancement de fil et peut demander de temps à autre à être remplacée. Des bobines de rechange sont disponibles chez votre revendeur TORO. Voir à la page 13 pour les accessoires.

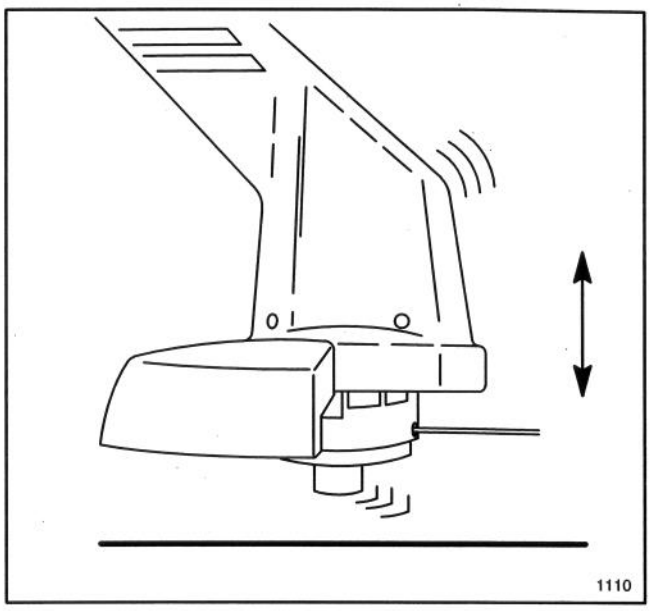

Figure 18

REMPLACEMENT DU FIL DE COUPE

Des bobines de rechange avec fil préembobiné peuvent être achetées chez votre revendeur local Toro. Le fil de coupe utilisé par Toro est conçu particulièrement pour l'usage sur taille–bordures. D'autres fils peuvent ne pas permettre une opération de grande qualité.

⚠ ATTENTION

- **L'utilisation d'un fil à monofilament incorrect peut entraîner des dommages corporels.**
- **N'utiliser aucun autre type de fil de fer ou autre substance de type ficelle.**
- **N'utiliser que le monofilament en nylon de 1,65 mm (0,065 pouces) TORO, 9 mètres maximum (30 pieds).**

⚠ AVERTISSEMENT

- **Lorsque le taille–bordures est en cours d'utilisation, la tête de coupe est en rotation.**
- **Le contact avec la tête de coupe peut entraîner des dommages corporels.**
- **S'assurer que la tête de coupe est à l'arrêt total et que le taille–bordures est débranché avant de renverser le taille–bordures.**
- **Ne jamais mettre le taille–bordures en marche quand il est renversé.**

1. Débrancher le taille–bordures.

⚠ ATTENTION

- **La lame de coupe sur le pare–herbe est tranchante.**
- **Le contact avec cette lame peut entraîner des dommages corporels.**
- **Être attentif lors de la manipulation du pare–herbe. Éviter tout contact avec la lame de coupe.**

2. Pour retirer la bobine vide, renverser le taille–bordures, placer la main sur la bobine et enfoncer les ergots de chaque côté du capuchon (Fig. 19).

3. S'il y a encore du fil dans la bobine, en tenir l'extrémité avec une main pour empêcher la bobine de se dérouler et, avec l'autre main, tenir la bobine et soulever la bobine et le capuchon en même temps (Fig. 20).

Remarque : si le ressort tombe de la tête de coupe pendant cette opération, le réinstaller avant de remettre la bobine et le capuchon.

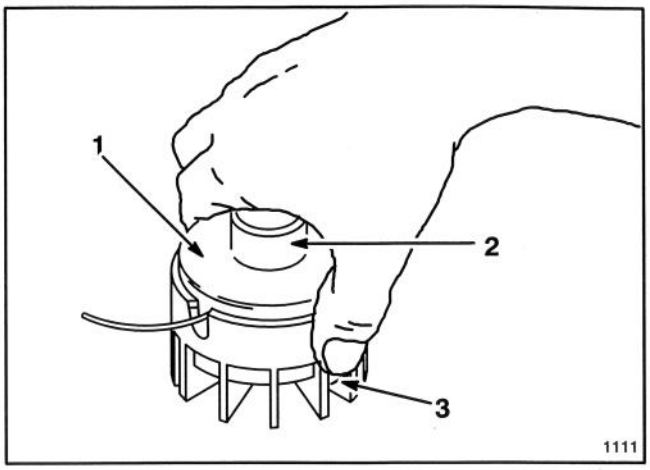

Figure 19

1. Capuchon 2. Bobine 3. Ergots sur le capuchon

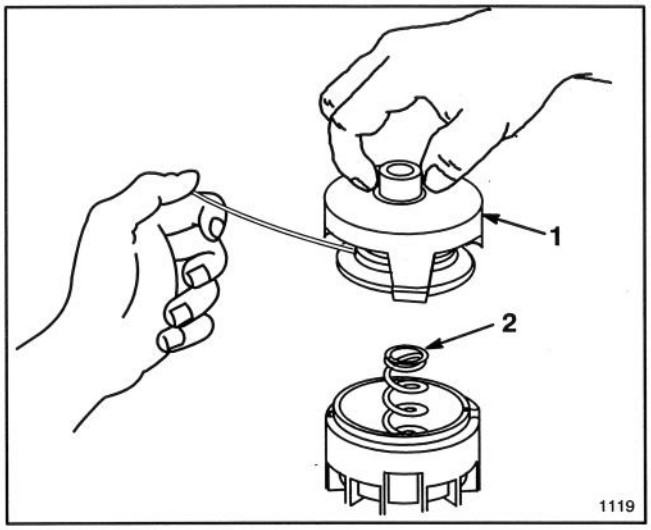

Figure 20

1. Capuchon et bobine 2. Ressort

Remarque : avant de réinstaller la bobine, nettoyer complètement la tête de coupe et inspecter visuellement pour s'assurer qu'il n'existe pas de pièces endommagées ou usées.

4. Ne pas dérouler plus de 8 cm (3 pouces) de fil de la nouvelle bobine et tenir le fil et la bobine pour éviter tout déroulement.

5. Mettre le capuchon sur la bobine.

6. Insérer le fil dans l'oeillet de métal de la tête de coupe (Fig. 21) et le tenir d'une main tout en plaçant la bobine et le capuchon sur le ressort avec votre autre main. Aligner les ergots de capuchon sur les fentes de la tête de coupe, enfoncer les ergots et bloquer le capuchon et la bobine en position en appuyant dessus (Fig. 21).

REMPLACEMENT DU FIL DE COUPE

Remarque : il s'avérera peut–être nécessaire de faire pivoter la bobine légèrement pour bien la loger.

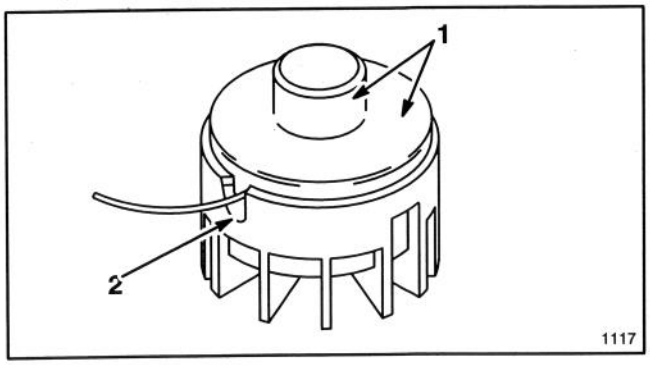

Figure 21

1. **Capuchon et bobine**
2. **Oeillet de métal**

⚠ ATTENTION

- **Un capuchon ou une bobine incorrectement installé peut être projeté hors du taille–bordures.**
- **Le contact avec une bobine projetée peut entraîner des dommage corporels à l'opérateur ou aux personnes se tenant à proximité.**
- **S'assurer que la bobine est bien bloquée avant d'utiliser l'appareil. Remplacer la bobine si elle est endommagée ou si le capuchon ne s'encliquette pas dans la tête de coupe.**
- **Tenir les personnes et les animaux domestiques à l'écart de la zone de travail.**

7. Si le fil devait s'enchevêtrer ou casser à l'oeillet de métal, débrancher le taille–bordures, enlever la bobine, repasser le fil à travers l'oeillet et remettre la bobine sur le taille–bordures.

REMPLISSAGE DES BOBINES VIDES

Du fil de rechange peut être acheté chez votre revendeur local Toro. Pour remplir une bobine vide, suivre les étapes ci-dessous :

1. Attacher une extrémité du fil dans la fente de la bobine, **ne permettant pas plus de 3 mm (1/8 de pouce) de dépasser.** Pousser complètement l'extrémité du fil à l'intérieur de la fente. Enrouler le fil dans la direction de la flèche sur la bobine en couches égales entre les rebords de la bobine (Fig. 22).

Remarque : le taille–bordures ne fonctionnera pas correctement si le fil est embobiné dans le mauvais sens ou si l'extrémité du fil dépasse de plus 3 mm à l'intérieur de la fente.

2. Ne pas remplir au–delà des rebords de la bobine; le taille–bordures ne fonctionnera pas correctement.

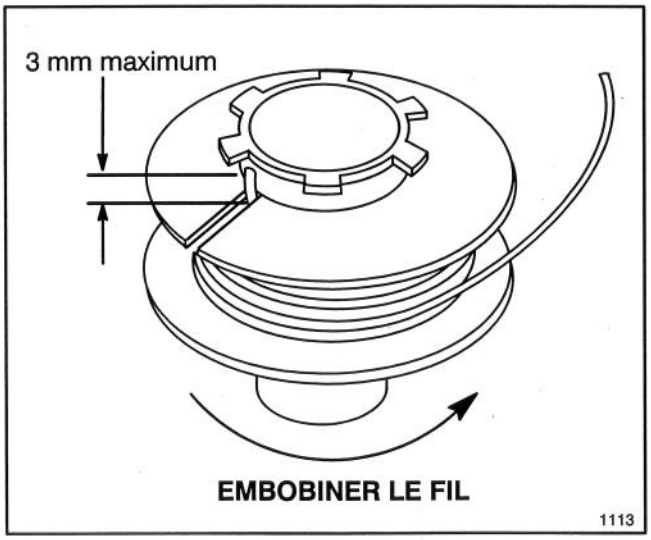

Figure 22

ENTRETIEN GÉNÉRAL

⚠ AVERTISSEMENT

- **Il est possible que le taille-bordures démarre par inadvertance si le cordon prolongateur est branché.**
- **Un démarrage par inadvertance peut entraîner des dommage corporels à l'opérateur et aux personnes se tenant à proximité.**
- **S'assurer toujours que le taille-bordures est débranché et que la tête de coupe est à l'arrêt total avant d'essayer d'effectuer tout entretien ou toute réparation.**

1. Pour maintenir l'extérieur dans un état de propreté, l'essuyer avec un chiffon humide. **Ne jamais l'arroser.**

2. Nettoyer ou racler la zone de la tête de coupe et la bobine chaque fois qu'il y a une accumulation de saletés et des débris.

3. Vérifier et resserrer tous les dispositifs de fixation. Si l'une des pièces est endommagée ou égarée, la réparer ou la remplacer.

4. Dégager les débris des trous d'admission d'air de chaque côté du carter moteur (Fig. 23).

IMPORTANT : le dégagement des trous d'admission d'air de l'herbe ou des débris permet au moteur de ne pas surchauffer et de ne pas tomber en panne.

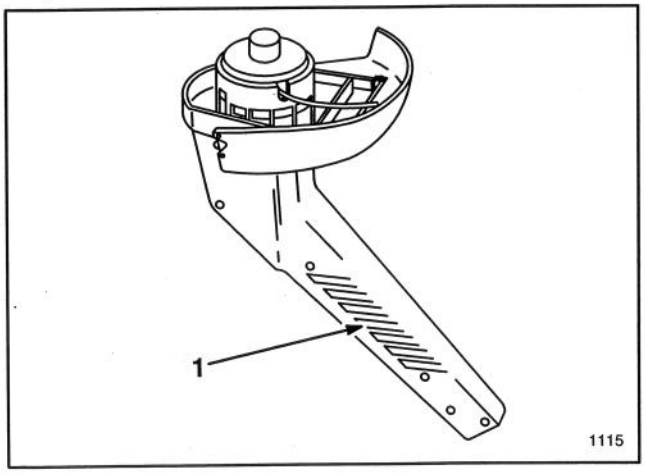

Figure 23

1. **Trous d'admission d'air**

IMPORTANT : pour éviter d'endommager le pare-herbe lors du remisage du taille-bordures, poser le taille-bordures sur la tête de coupe ou le carter moteur ou le pendre par sa(ses) poignée(s). NE PAS LAISSER LE TAILLE-BORDURES REPOSER SUR LE PARE-HERBE COMME ILLUSTRÉ (Fig. 24). LE PARE-HERBE PEUT SE VOILER OU INTERFÉRER AVEC LE FIL DE COUPE.

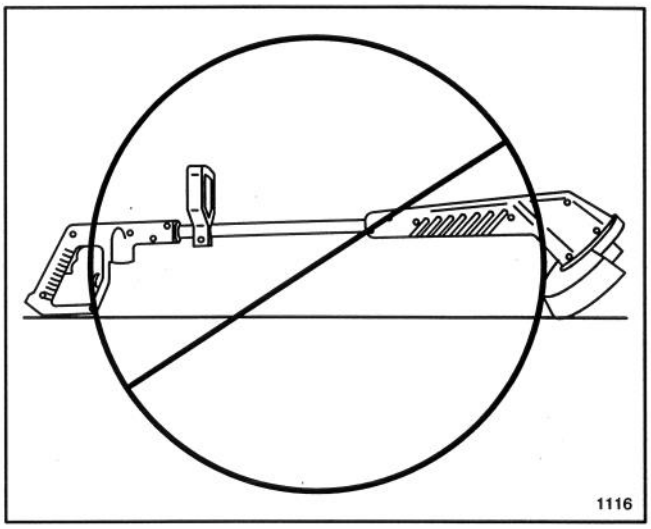

Figure 24

5. Tout autre service d'entretien ne peut être effectué que par un concessionnaire réparateur Toro.

ACCESSOIRES

RÉFÉRENCES DES PIéCES DE RECHANGE		
BOBINE PRÉEMBOBINÉE	**BOBINE VIDE**	**ROULEAU DE FIL DE COUPE**
Modèle N° 88175	Référence N° 73–8190	15 mètres, 1,65 mm Modèle N° 88003

SERVICE APRÉS–VENTE TORO

Pour toute réparation ou maintenance, le plus proche revendeur TORO Master Service sera (aux États–Unis seulement) le meilleur conseiller. Consulter les pages jaunes de l'annuaire local, à la section "Tondeuses à gazon". La liste des noms des revendeurs TORO Master Service se trouve sous le nom de marque TORO. Si vous rencontrez des difficultés dans la recherche d'un revendeur TORO Master Service proche de chez vous, appelez le 1–800–421–9684 (aux États–Unis seulement).

La promesse Toro

Garantie totale de deux ans pour l'usage résidentiel

La société Toro garantit ses produits contre tout défaut de matériaux et de fabrication pour une période de deux ans. Pour obtenir le remplacement ou la réparation, au choix de Toro, il vous suffira de retourner le produit complet, accompagné de la preuve d'achat:

- au vendeur
- à tout concessionnaire général Toro (États-Unis seulement), ou
- The Toro Service Center,
  5300 Shoreline Blvd.,
  Mound, MN 55364 (États-Unis seulement), en port payé

Si pour une raison quelconque vous n'étiez pas staisfait des recours énoncés ci-dessus ou si vous avez besoin de l'adresse d'un concessionnaire Toro, n'hésitez pas à nous contacter à l'adresse suivante:

Toro Customer Service Department
8111 Lyndale Avenue South
Bloomington, MN USA 55420-1196
612-888-8801

Cette garantie ne couvre que les défectuosités du produit, à l'exclusion des dommages accidentels ou consécutifs. **Certains états ou provinces ne permettant pas l'exclusion ou la limitation des dommages accidentels ou consécutifs, cette exclusion peut donc ne pas s'appliquer dans votre cas.** La garantie vous donne des droits spécifiques. Vous pouvez en outre bénéficier de droits supplémentaires qui varient suivant les états ou provinces.