FORMULARIO 3316–656 SP

TORO®

MODELOS N. 51256 – 49000001 y siguientes
MODELOS N. 51326 – 49000001 y siguientes
MODELOS N. 51443 – 49000001 y siguientes
MODELOS N. 51445 – 49000001 y siguientes

MANUAL DEL OPERADOR

RECORTADORAS ELECTRICAS

Anchos de corte de 25, 30 y 35 cm (10, 12 y 14 pulg.)

IMPORTANTES INSTRUCCIONES DE SEGURIDAD

⚠ ADVERTENCIA

Para lograr la máxima seguridad, el mejor rendimiento y adquirir conocimientos acerca del producto, antes de ni siquiera arrancar el motor, es esencial que usted y todos los demás operadores de la recortadora lean y comprendan el contenido de este manual. Preste una atención especial al símbolo de alerta de seguridad ⚠ que significa PRECAUCION, ADVERTENCIA O PELIGRO— "instrucción para la seguridad personal". Lea y comprenda la instrucción puesto que tiene que ver con la seguridad. EL HECHO DE NO OBEDECER LA INSTRUCCION PUEDE RESULTAR EN LESION CORPORAL.

ÁCONSERVE ESTAS INSTRUCCIONES PARA CONSULTARLAS EN EL FUTURO!

1. Antes de operar la recortadora, lea y comprenda el contenido de este manual. Familiarícese con todos los controles y sepa cómo pararla rápidamente.

2. Mantenga a todo el mundo lejos de la zona de operaciones, en especial a los niños y los animales domésticos.

3. Jamás permita que los niños operen la recortadora. No es un juguete. Nunca deje que los adultos operen la unidad sin que antes hayan leído el Manual del Operador.

4. Siempre use gafas de seguridad o demás protección ocular idónea cuando la recortadora se use para recortar o hacer cortes decorativos.

5. Evite las condiciones peligrosas—Nunca opere la recortadora bajo condiciones mojadas o húmedas.

6. Nunca use la recortadora en la lluvia.

7. Inspeccione completamente el lugar donde va a usar la recortadora. Recoja todos los escombros y objetos que se pudieran atrapar en la recortadora o que éste pudiera recoger y disparar. Mantenga a todo el mundo fuera de la zona de operaciones, en especial a los niños pequeños y los animales domésticos.

8. Vístase correctamente—No use ropa suelta ni joyas que se puedan atrapar en las piezas en movimiento. Siempre use calzado grueso y pantalones largos.

9. Use el aparato correcto—No use el aparato para una labor que no sea aquella para la cual se diseñó, como, por ejemplo, cortar hierba y malas hierbas.

10. ADVERTENCIA—Para reducir el riesgo de una descarga eléctrica, use solamente un cable de extensión adecuado para uso al aire libre. Cambie inmediatamente un cable de extensión averiado.

11. Cable de extensión—Para impedir la desconexión de la recortadora del cable de extensión durante el uso, conecte bien el cable de extensión antes del uso.

12. Evite el arranque accidental. Asegúrese de que el interruptor esté apagado cuando lo enchufe. Cuando cargue la recortadora conectada no ponga el dedo sobre el interruptor.

13. No abuse del cable de extensión. Nunca hale del cable para desconectarlo del receptáculo. Mantenga el cable alejado del calor, el aceite y los bordes agudos. Cambie inmediatamente los cables de extensión dañados.

14. No fuerce la recortadora. Funciona mejor y con mayor seguridad a la razón para la cual fue diseñada.

15. Usela solamente con la luz del día o con buena iluminación artificial. Siempre esté seguro de su pisada. Mantenga firme la manija y camine, nunca corra.

16. Pare el motor y desenchufe el cable de extensión siempre que se aparte de la recortadora, antes de limpiar la caja y cuando haga reparaciones o inspecciones.

17. Cuando no esté en uso, almacene la recortadora en un lugar seco; en lo alto o bajo llave lejos del alcance de los niños.

©The Toro Company–1994
Todos los derechos reservados

⚠ INSTRUCCIONES DE SEGURIDAD

18. Mantenga apretados todos los sujetadores para asegurarse de que el aparato esté en condiciones de uso seguras.

19. Nunca lo opere sin que los resguardos instalados en fábrica o demás dispositivos protectores de seguridad estén bien colocados.

20. No ponga las manos ni los pies cerca o debajo de las piezas que giran. Manténgase a salvo en todo momento.

21. Si la recortadora comienza a vibrar anormalmente, desenchufe la recortadora y busque la causa inmediatamente. La vibración por lo general es señal de problemas.

22. No opere la recortadora Toro después de que se haya dañado. Devuélvala al concesionario de servicio autorizado más cercano para que se efectúen la inspección y las reparaciones.

23. Al prestar servicio use exclusivamente repuestos idénticos. Cambie o reemplace los cables dañados. Cambie o repare los cables de extensión dañados.

24. No se sobreextienda—Mantenga el pisado y equilibrio debidos en todo momento de operación de la recortadora.

25. Mantenga el aparato con cuidado—Para lograr el mejor rendimiento y reducir los riesgos de lesiones, mantenga limpios el cabezal cortador y la caja del motor. Siga las Instrucciones para Mantenimiento General contenidas en la página 11.

26. PRECAUCION—La cuchilla cortadora del guardahierbas está afilada y se debe tener cuidado al limpiar y manejar.

27. REQUISITOS DE CABLES DE EXTENSION—Use un cable de extensión apto para uso en la intemperie y que cumpla con los requisitos especificados en el Código Eléctrico Internacional. Asegúrese de que el cable esté en buenas condiciones; si está dañado, cámbielo. Use un cable que sea lo suficientemente grande para aguantar la corriente que usará la recortadora. La Figura 1 indica el tamaño de cable correcto para uso en recortadoras de 6 amperios o menos.

Nota: si hay alguna duda sobre el tamaño de cable de extensión correcto que se debe usar, elija el siguiente calibre más grueso. Entre más pequeño sea el número del calibre, más pesado será el cable. Un cable de muy poco tamaño causa una baja de voltaje que resulta en pérdida de potencia y recalentamiento.

Vea en las Figuras 11 y 12 la conexión correcta del cable.

TABLA DE CABLES DE EXTENSION

Si la longitud del cable de extensión es como mínimo igual a:	30,5 m (100 pies)	46 m (150 pies)
Cerciórese de que el calibre del alambre (A.W.G.) sea:	16	14

Figura 1

Nota: no se recomienda el uso de un cable de extensión de más de 46 m (150 pies).

⚠ CALCOMANIAS E INSTRUCCIONES DE SEGURIDAD

Las calcomanías de seguridad e instrucción están colocadas a plena vista del operador y se encuentran cerca de todo lugar donde haya un peligro potencial. Reponga toda calcomanía estropeada o perdida.



SOBRE EL TUBO DE METAL (Pieza N. 73–9250)

IDENTIFICACION DEL PRODUCTO Y PEDIDOS

La recortadora tiene dos números de identificación: un número de modelo y un número de serie. Los dos números se encuentran en una calcomanía pegada en el montaje del tubo de la manija. Para comodidad suya, apunte los números de modelo y de serie en los renglones a continuación:

N. de modelo: _____

N. de serie: _____

En toda correspondencia referente a la recortadora, dé los números de modelo y de serie para así garantizar que se reciban los datos y los repuestos correctos.

Para pedir repuestos de un Concesionario de Servicio Toro Autorizado, proporcione la información siguiente:

1. Números de modelo y de serie de la recortadora.

2. Número de pieza, descripción y cantidad de pieza(s) que desea.

Nota: si usa un catálogo de piezas no pida por número de referencia; use el NUMERO DE PIEZA.

INSTRUCCIONES DE ENSAMBLAJE

CONTENIDO DE LA BOLSA DE PIEZAS SUELTAS

(1) Tuerca de mariposa
(1) Tornillo de carruaje
(4) Tornillos para metal
(4) Tuercas
(2) Tornillos autoenroscantes

HERRAMIENTA NECESARIA PARA EL ENSAMBLAJE

Destornillador cruciforme

FIJE LAS MANIJAS AL TUBO

Cuando esté totalmente ensamblado la recortadora debe verse como se indica en la Figura 2.

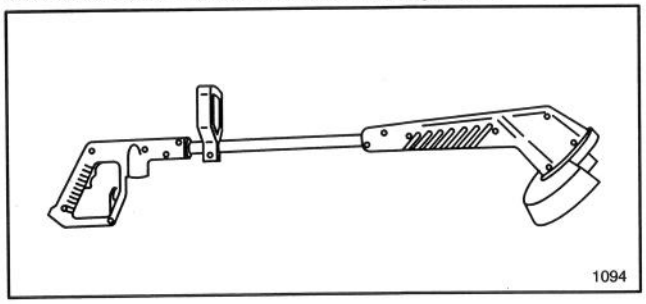

Figura 2

⚠ ADVERTENCIA

- **De ninguna forma ensamble la recortadora si el cableado está dañado.**
- **El cableado dañado podría causar una descarga o un incendio.**
- **Inspeccione el cableado totalmente antes de ensamblar la recortadora. Si el cableado está dañado, no lo ensamble ni lo enchufe. Comuníquese con su Concesionario de Servicio Toro Autorizado.**

1. Corra el tubo dentro de la manija superior, alineando las ranuras del tubo con los orificios para tornillos en la manija (Fig. 3).

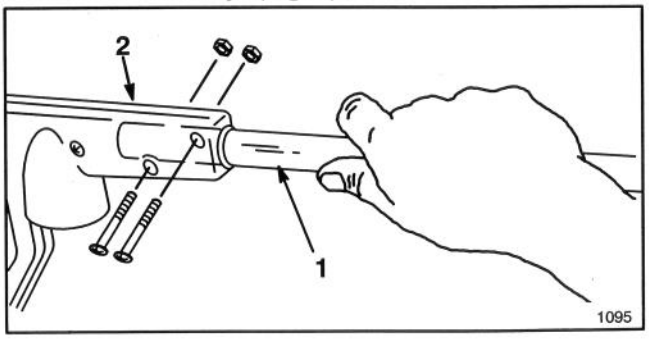

Figura 3

1. Tubo **2. Manija superior**

2. Fije la manija en el tubo con (2) dos tornillos para metal y (2) dos tuercas.

Nota: introduzca los tornillos dentro de los orificios redondos y las tuercas dentro de los orificios hexagonales de la manija.

INSTRUCCIONES DE ENSAMBLAJE

3. Oprima la manija de soporte dentro del tubo con el lado liso de la manija de soporte hacia la manija superior. Conecte, pero deje floja, la manija de soporte al tubo con el tornillo de carruaje y la tuerca de mariposa (Fig. 4).

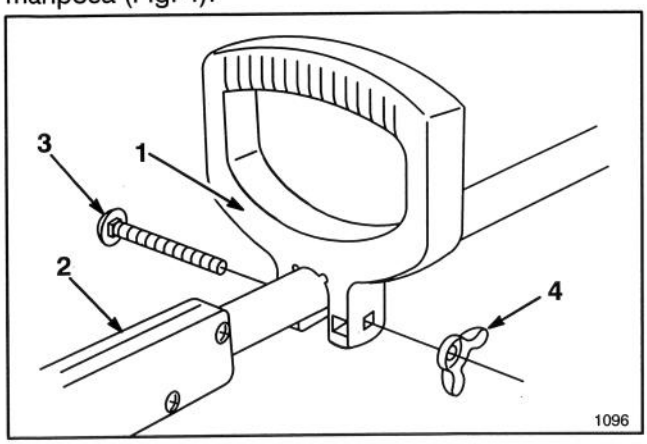

Figura 4

1. **Lado liso de la manija de soporte**
2. **Manija superior**
3. **Tornillo de carruaje**
4. **Tuerca de mariposa**

Nota: la altura de la manija de soporte se puede ajustar al correr la manija hacia arriba o abajo por el tubo. Cuando la manija de soporte esté a la altura deseada, apriete bien la tuerca de mariposa.

FIJE LA CAJA DEL MOTOR AL TUBO

1. Enderece toda torcedura que haya en el cableado. Empuje el cableado que sale del tubo de metal dentro de la caja del motor hasta que el tubo esté cerca de la caja (Fig. 5).

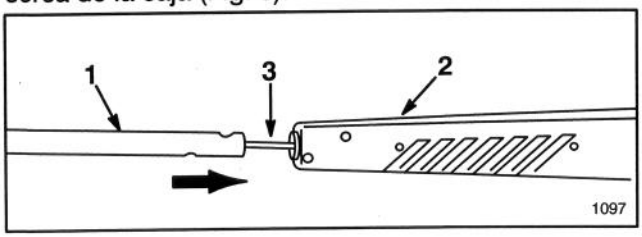

Figura 5

1. **Tubo**
2. **Caja del motor**
3. **Cableado**

2. Introduzca la punta del tubo dentro de la caja del motor, alineando las ranuras del tubo con los orificios para tornillos en la caja del motor (Fig. 6).

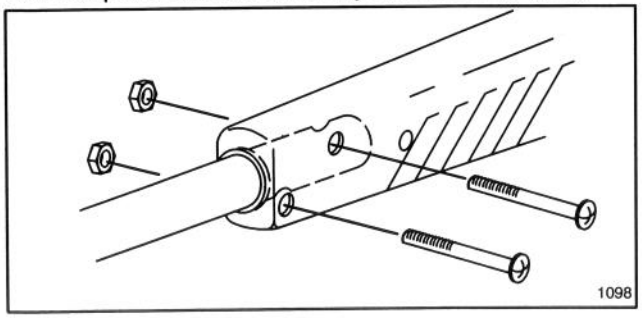

Figura 6

Nota: si no se alinean las ranuras y los orificios, cerciórese de que el tubo esté completamente dentro del orificio y de que la caja del motor esté alineada con la manija superior, como se muestra en la Figura 2.

3. Fije la caja del motor al tubo con (2) dos tornillos para metal y (2) dos tuercas.

Nota: introduzca los tornillos dentro de los orificios redondos y las tuercas dentro de los orificios hexagonales de la caja del motor.

FIJE EL GUARDAHIERBAS

⚠ PRECAUCION

- **La cuchilla cortadora en el guardahierbas está afilada.**
- **El contacto con la cuchilla cortadora podría causar lesiones corporales.**
- **Tenga cuidado al manejar el guardahierbas. Evite el contacto con la cuchilla cortadora.**

1. Fije el guardahierbas dentro de la muesca larga curvada de la caja del motor (Fig. 7).

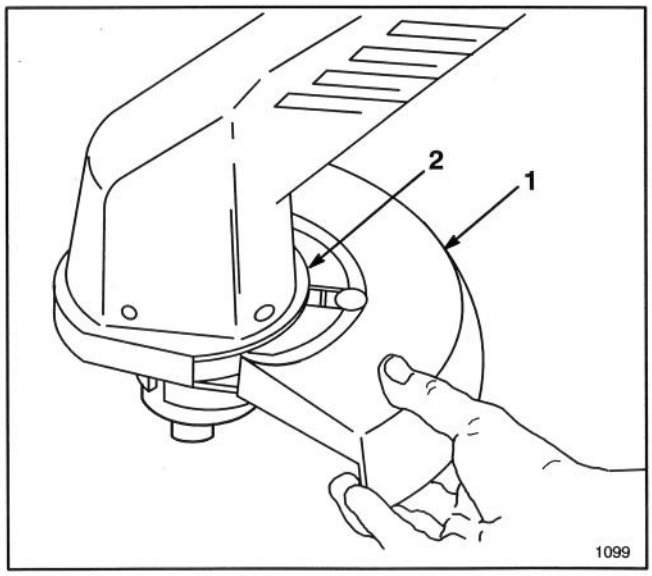

Figura 7

1. **Guardahierbas**
2. **Muesca larga curvada de la caja del motor**

2. Ponga la recortadora al revés y fije el guardahierbas a la parte inferior de la caja del motor con (2) dos tornillos autoenroscantes (Fig. 8).

INSTRUCCIONES DE ENSAMBLAJE

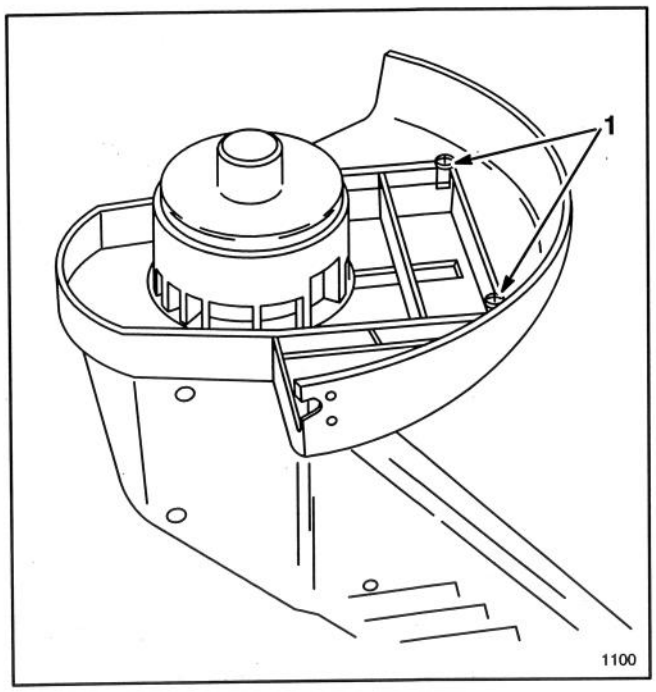

Figura 8

1. **Tornillo autoenroscante (2)**

3. Remueva la cinta de la cuchilla cortadora del guardahierbas (Fig. 9).

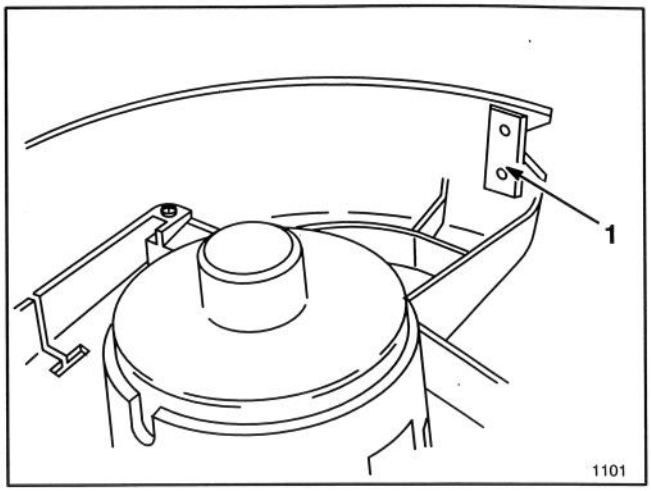

Figura 9

1. **Cuchilla cortadora**

ANTES DE LA OPERACION

LINEA DE CORTE

Nota: la línea de corte de la recortadora es una línea de monofilamento especial. La recortadora viene completa con un suministro de esta línea ya embobinada.

1. Para evitar que la línea se enrede durante el envío, la punta de la línea de monofilamento fue pegada al cabezal cortador. **Hay que remover la cinta antes de la operación** (Fig. 10).

⚠ PRECAUCION

- **La cuchilla cortadora en el guardahierbas está afilada.**
- **El contacto con la cuchilla cortadora podría causar lesiones corporales.**
- **Tenga cuidado al manejar el guardahierbas. Evite el contacto con la cuchilla cortadora.**

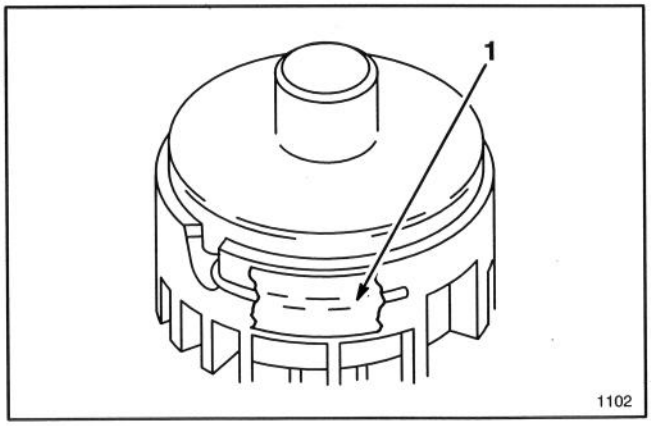

Figura 10

1. **Línea pegada al cabezal cortador**

PARA FIJAR EL CABLE DE EXTENSION

Nota: el cable de extensión correcto es requisito para el uso seguro y eficaz de su recortadora Toro. Use solamente un cable de extensión recomendado para uso al aire libre, listado por UL. Consulte la Tabla de Cables de Extensión en la página 2.

ANTES DE LA OPERACION

1. La recortadora tiene un enchufe polarizado. Esto significa que una de las patas del enchufe macho es más grande que la otra (Fig. 11). Al introducir la punta de un cable de extensión adecuado dentro del enchufe macho, cerciórese de introducir la pata alargada dentro de la punta del cable de extensión.

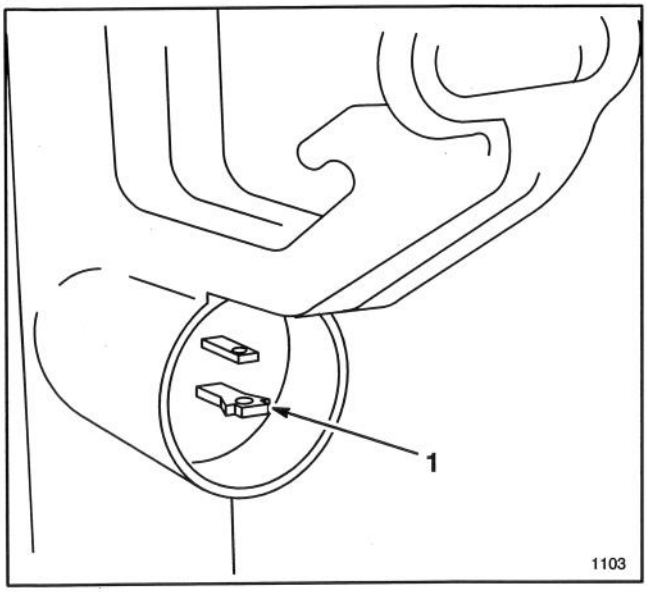

Figura 11

1. **Pata alargada**

2. Haga un bucle en el cable de extensión e introdúzcalo dentro de la muesca detrás de la manija superior (Fig. 12).

3. Fije el cable de extensión en la traba del cable como se muestra en la Figura 12.

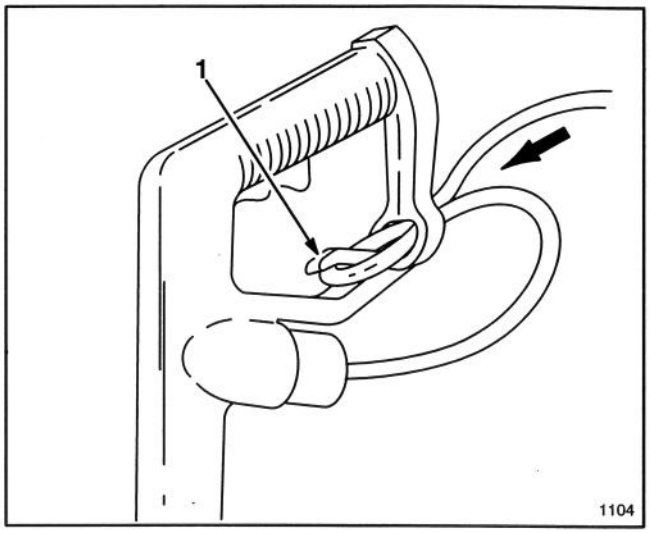

Figura 12

1. **Traba del cable**

⚠ ADVERTENCIA

- **Nunca use un cable eléctrico que está dañado.**
- **El cable eléctrico dañado podría causar una descarga o un incendio.**
- **Inspeccione el cable eléctrico totalmente antes de usar la recortadora. Si el cable está dañado, no use la recortadora. Cambie o repare el cable dañado inmediatamente. Comuníquese con su concesionario de servicio TORO para pedir ayuda.**

INSTRUCCIONES DE OPERACION

⚠ PRECAUCION

- **La recortadora puede disparar objetos cuando está funcionando.**
- **Los objetos disparados podrían lesionar al operador o a las personas que estén cerca.**
- **Al operar la recortadora siempre use gafas de seguridad o demás protección ocular idónea, pantalones largos y zapatos.**
- **Mantenga lejos de la zona de corte a las personas y animales domésticos.**

La recortadora cortará hierba y malas hierbas pequeñas en sitios que son dificultosos y difíciles de alcanzar. No obstante, es muy probable que usted experimente cierta ruptura de línea en los primeros cuantos usos. A medida que vaya aprendiendo las técnicas de corte, podrá cortar lugares alrededor de árboles, arbustos, muros de cimientos, cercas, andenes, patios, etc., con un mínimo de desgaste o ruptura de la línea.

1. Inspeccione la zona donde va a cortar por si hay algún alambre, cable o tipo de cuerda que se pueda enredar en la línea rotatoria. Además, recoja todos los objetos o escombros que pudieran ser disparados por la recortadora.

2. Disponga el cable de extensión de forma que no le estorbe y para prevenir que se tuerza o enrede.

3. Corte solamente cuando la hierba y las malas hierbas están secas.

4. Mueva la unidad lentamente hacia adentro y afuera del lugar que se corta, manteniendo la unidad a la altura de corte deseada. Esto se puede hacer con un movimiento de adelante hacia atrás o de lado a lado, como se muestra (Figs. 13 Y 14).

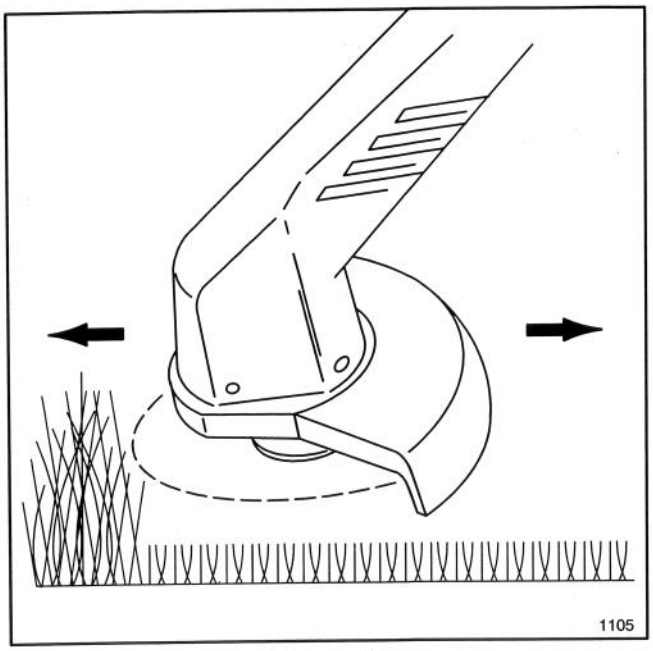

Figura 13

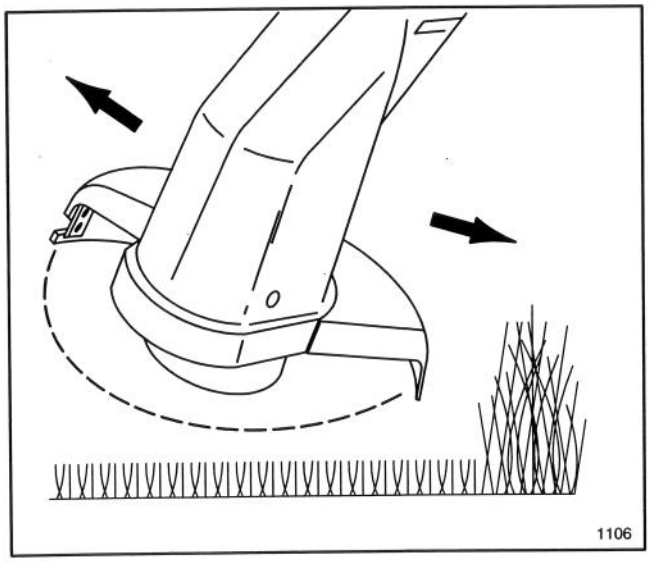

Figura 14

5. La hierba de más de 20 cm (ocho pulgadas) y las malas hierbas pequeñas se deben cortar desde arriba hacia abajo, poco a poco, para evitar el desgaste prematuro de la línea.

6. NO FUERCE LA UNIDAD. Deje que la misma *punta* de la línea de nylon corte (especialmente a lo largo de muros) (Fig. 15). Si se corta con más de la punta se reducirá la eficacia del corte y se recargará el motor.

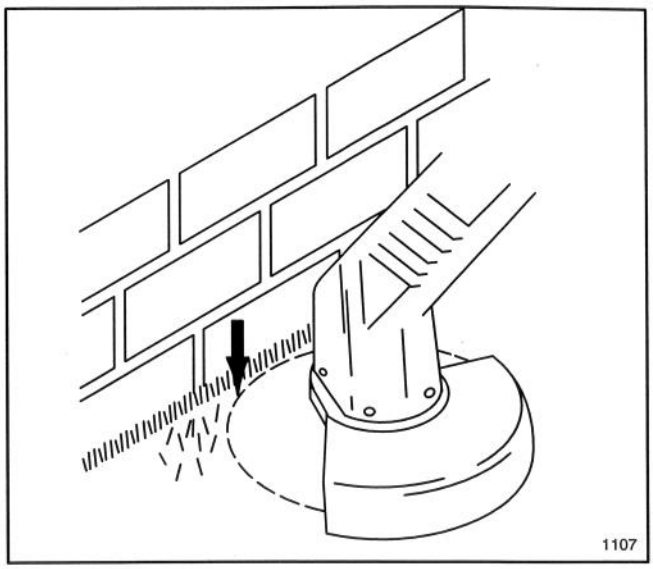

Figura 15

La punta de línea de corte de desgastará con el uso y causará una reducción en el corte. Si no se avanza la línea ocasionalmente, se desgastará hasta el ojal metálico. Cuando la recortadora se detenga la línea tenderá a **relajarse** y **podría retraerse dentro del cabezal cortador**. Si esto sucede, remueva la bobina, vuelva a enhebrar la línea por el ojal metálico y reensamble la bobina en la recortadora.

7. La vida útil de la recortadora depende de que se observen las técnicas de corte precedentes, así como de lo que se corta y de dónde es que se corta. Por ejemplo, la línea se desgasta con mayor rapidez si se corta contra un muro de cimientos que si se corta alrededor de un árbol.

Habrá cierta ruptura de la línea si se mueve la unidad con demasiada rapidez, si se enreda con materias extrañas, si hay una fatiga normal de la línea y si se intenta cortar hierbas malas gruesas y talludas, en exceso de la capacidad de la unidad. A medida que se desgasta la línea de corte, para el mejor rendimiento, alárguela como se indica en el procedimiento Para Alargar la Línea de Corte.

8. Al cortar nunca arrastre la bobina de la recortadora sobre el suelo (Fig. 16). Esto recarga el motor y desgasta la bobina.

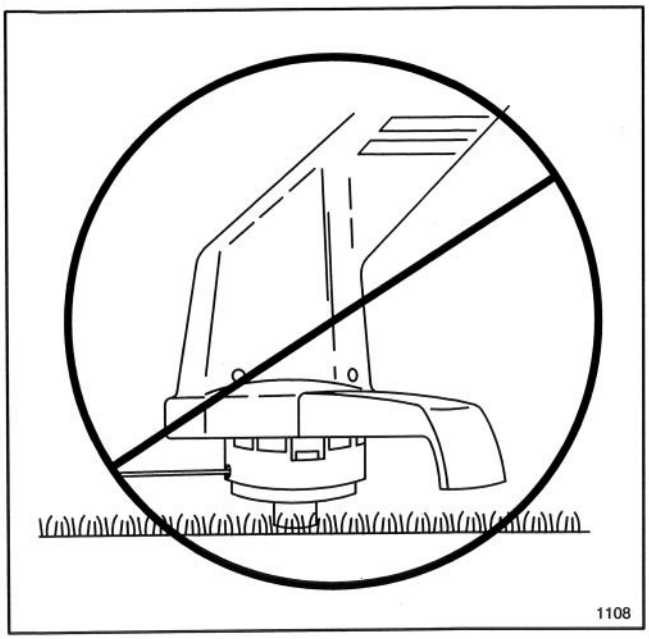

Figura 16

9. Después de cada uso saque parte de la línea para impedir que la línea se retraiga dentro del cabezal cortador.

10. La recortadora se puede usar de recortador decorativo al girar 180° la manija de soporte (Fig. 17).

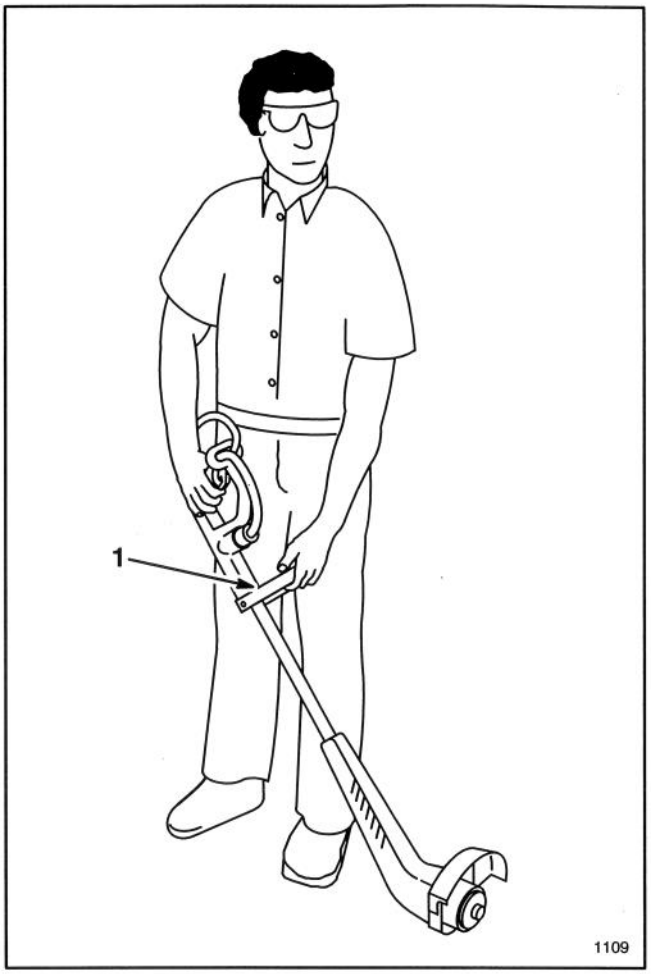

Figura 17

1. Manija de soporte girada 180°

⚠ ADVERTENCIA

- **Cuando la recortadora se usa para recortes decorativos, se pueden disparar objetos hacia el operador o las personas que estén cerca.**
- **Los objetos disparados podrían lesionar al operador o a las personas que estén cerca.**
- **Al operar la recortadora siempre use gafas de seguridad o demás protección ocular idónea, pantalones largos y zapatos.**
- **Mantenga lejos de la zona de corte a las personas y animales domésticos.**

PARA ALARGAR LA LINEA DE CORTE

1. Para alargar la línea dé golpecitos firmes a la bobina sobre el suelo mientras sigue funcionando el motor. La línea será alimentada desde la bobina y será cortada a la longitud adecuada por la cuchilla cortadora que hay en el guardahierbas (Fig. 18).

No olvide tener la recortadora activada cuando alarga la línea. Sencillamente dé golpecitos a la recortadora contra el suelo; no la mantenga sobre el suelo. Después de que salga la línea y antes de seguir recortando, espere hasta que oiga el corte de la línea.

Nota: para impedir que la línea se enrede, dé solamente un golpecito para alargar la línea. Si se precisa de línea adicional, espere unos segundos antes de volver a dar un golpecito al cabezal de la recortadora. No deje que la línea se desgaste de modo que quede demasiado corta. En cuanto sea posible, mantenga la longitud de la línea a pleno diámetro de corte.

2. Alargue la línea solamente cuando se ha acortado debido al desgaste. Si se alarga innecesariamente, sería un desperdicio.

Nota: es posible que la bobina se desgaste con el uso normal de la característica de avance de línea y podría precisarse del reemplazo ocasional. Hay bobinas de repuesto que puede obtener mediante el detallista de TORO. Vea los accesorios en la página 12.

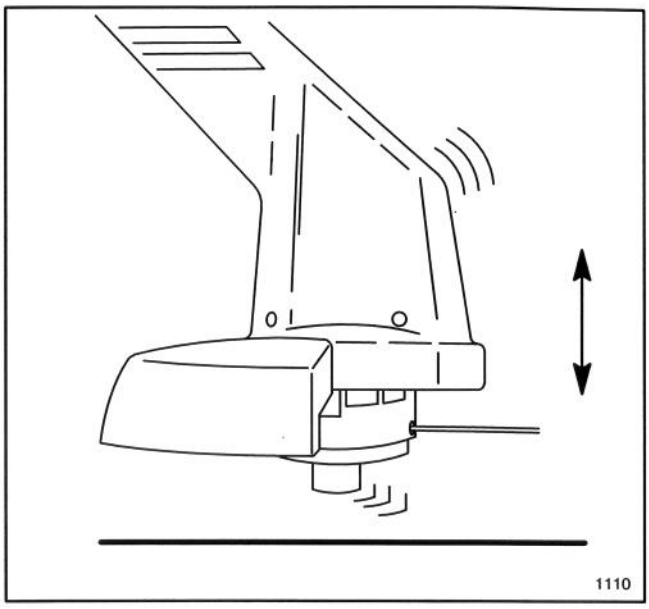

Figura 18

PARA REEMPLAZAR LA LINEA DE CORTE

Puede comprar bobinas de repuesto embobinadas de parte del detallista de Toro de su localidad. La línea de corte que usa Toro está formulada especialmente para su recortadora. Es posible que otras líneas no den el mismo rendimiento de alta calidad.

⚠ PRECAUCION

- **El uso de una línea de monofilamento inadecuada podría resultar en lesiones corporales.**
- **No use ningún tipo de alambre o demás substancia tipo cuerda.**
- **Use solamente la línea de corte de monofilamento de nylon de TORO de 1,65 mm (0,065 pulg.) de diámetro, con un máximo de 9 metros (30 pies).**

⚠ ADVERTENCIA

- **Cuando la recortadora está funcionando, el cabezal cortador está rotando.**
- **El contacto con el cabezal cortador cuando rota podría causar lesiones corporales.**
- **Antes de poner la recortadora en posición invertida, asegúrese siempre de que el cabezal cortador se haya detenido completamente y que la recortadora esté desenchufada.**
- **Nunca active la recortadora cuando esté en posición invertida.**

1. Desconecte la recortadora de la fuente de alimentación.

⚠ PRECAUCION

- **La cuchilla cortadora en el guardahierbas está afilada.**
- **El contacto con la cuchilla cortadora podría causar lesiones corporales.**
- **Tenga cuidado al manejar el guardahierbas. Evite el contacto con la cuchilla cortadora.**

PARA REEMPLAZAR LA LINEA DE CORTE

2. Para remover la bobina vacía, ponga la recortadora en posición invertida, ponga la mano sobre la bobina y oprima sobre las lengüetas a ambos lados de la tapa (Fig. 19).

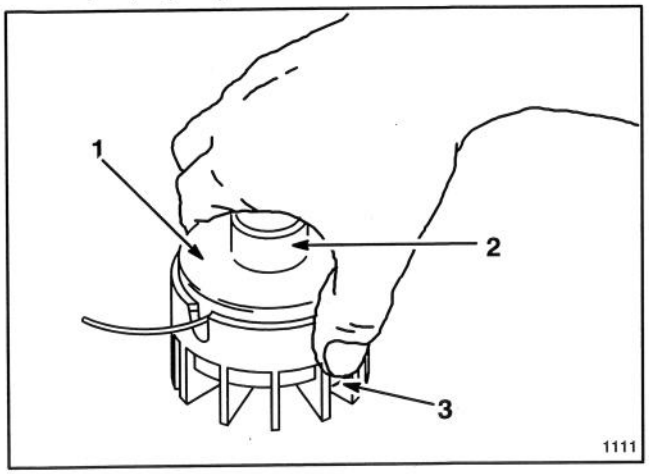

Figura 19

1. Tapa 2. Bobina 3. Lengüetas de la tapa

3. Si queda línea en la bobina, sujete con una mano la punta libre de la línea para impedir que se deshaga el embobinado y con la otra mano sujete la bobina y sáquela junto con la tapa (Fig. 20).

Nota: si durante este procedimiento se cae el resorte del cabezal cortador, vuelva a instalar el resorte antes de volver a instalar la bobina y la tapa.

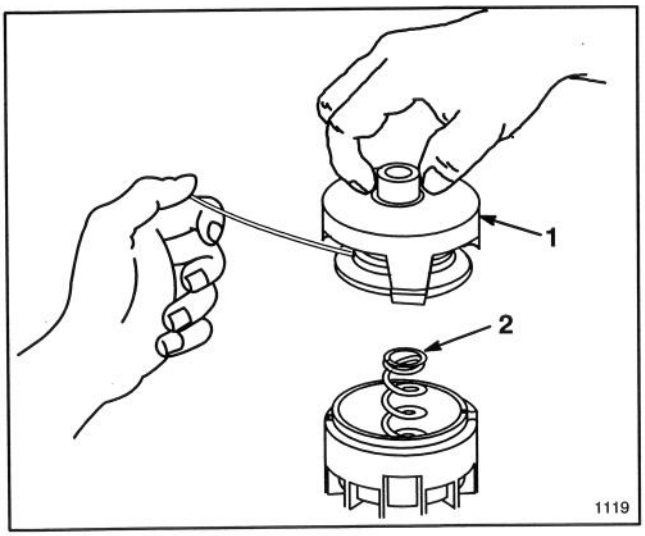

Figura 20

1. Tapa y bobina 2. Resorte

Nota: antes de volver a instalar la bobina, no olvide limpiar completamente el cabezal cortador y hacer una inspección visual por si hay piezas dañadas o desgastadas.

4. Desenrolle un máximo de 8 cm (3 pulgadas) de línea de la bobina nueva y sujete la línea y la bobina para que no se deshaga el embobinado.

5. Ponga la tapa sobre la bobina.

6. Pase la línea por el ojal metálico del cabezal cortador (Fig. 21) y sujete la línea con una mano mientras que con la otra coloca la bobina y la tapa sobre el resorte. Alinee las lengüetas de la tapa con las ranuras del cabezal cortador, oprima las lengüetas y empuje la tapa y la bobina hacia abajo para que la tapa se trabe en su sitio (Fig. 21).

Nota: es posible que haya que girar la bobina ligeramente para que quede completamente instalada.

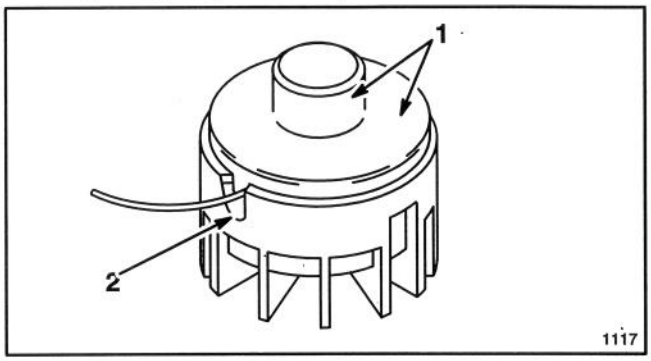

Figura 21

1. Tapa y bobina 2. Ojal metálico

⚠ PRECAUCION

- **Una tapa o bobina mal instalada podría salir disparada de la recortadora.**
- **El contacto con una bobina disparada podría causar lesiones al operador o a las personas que estén cerca.**
- **Antes de operar la unidad, asegúrese de que la bobina esté totalmente sujetada. Cambie la bobina si está dañada o si la tapa no se traba bien sobre el cabezal cortador.**
- **Mantenga lejos de la zona de corte a las personas y animales domésticos.**

7. Si la línea se enreda o rompe en el ojal metálico, desenchufe la recortadora, remueva la bobina, vuelva a enhebrar la línea por el ojal y vuelva a ensamblar la bobina en la recortadora.

REBOBINADO DE BOBINAS VACIAS

Puede comprar línea de repuesto al detallista de Toro de su localidad. Para rebobinar una bobina vacía, siga las medidas a continuación:

1. Engarce una punta de la línea dentro de la muesca de la bobina, **dejando que salga un máximo de 3 mm (1/8 de pulg.). Empuje la punta de línea completamente dentro de la punta de la muesca.** Enrolle la línea en el sentido de la flecha de la bobina en hileras iguales entre los bordes de la bobina (Fig. 22).

Nota: la recortadora no funcionará bien si la línea se enrolla en el sentido contrario o si la punta de la línea sale más de 3 mm (1/8 de pulg.) del extremo interior de la muesca.

2. **No enrosque la línea más allá de los bordes exteriores de la bobina; la recortadora no funcionará bien.**

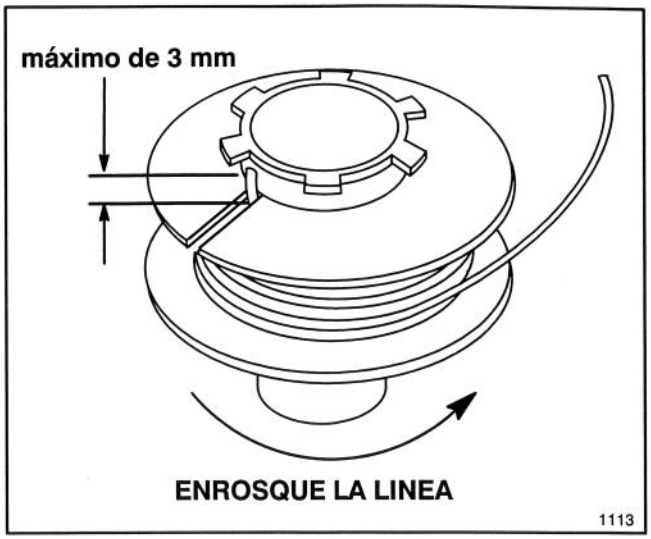

Figura 22

MANTENIMIENTO GENERAL

⚠ ADVERTENCIA

- **Existe la posibilidad de que la recortadora se pueda arrancar por equivocación cuando el cable de extensión está enchufado en un tomacorrientes.**
- **El arranque por equivocación podría causar lesiones corporales al operador o a las personas que estén cerca.**
- **Cerciórese siempre de que la recortadora esté desenchufada y que el cabezal cortador haya dejado de rotar antes de intentar procedimientos de mantenimiento o reparación.**

1. Para mantener limpio el exterior, sencillamente límpielo con un paño húmedo. **Nunca lo lave con un chorro de agua.**

2. Limpie o raspe el cabezal cortador y la parte de la bobina siempre que haya acumulación de mugre o recortes.

3. Revise y apriete todos los sujetadores. Si alguna pieza está dañada o se ha perdido, repárela o cámbiela.

4. Raspe los escombros que haya cerca de las tomas de aire a ambos lados de la caja del motor (Fig. 23).

IMPORTANTE: al mantener las tomas de aire sin hierbas y escombros se impide que el motor se recaliente y haya un fallo posible.

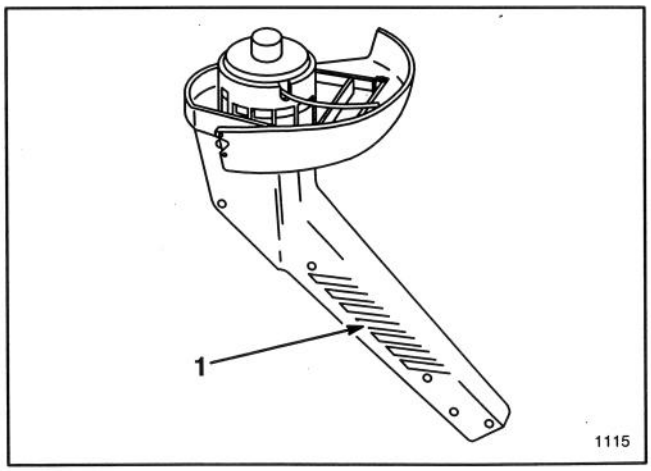

Figura 23

1. **Tomas de aire**

IMPORTANTE: para evitar daños al guardahierbas cuando almacene la recortadora, repose la recortadora sobre el cabezal cortador o la caja del motor o cuelgue la recortadora de la(s) manija(s). NO REPOSE LA RECORTADORA SOBRE EL GUARDAHIERBAS COMO SE MUESTRA (Fig. 24). EL GUARDAHIERBAS PODRIA COMBARSE E INTERFERIR CON LA LINEA DE CORTE.

MANTENIMIENTO GENERAL

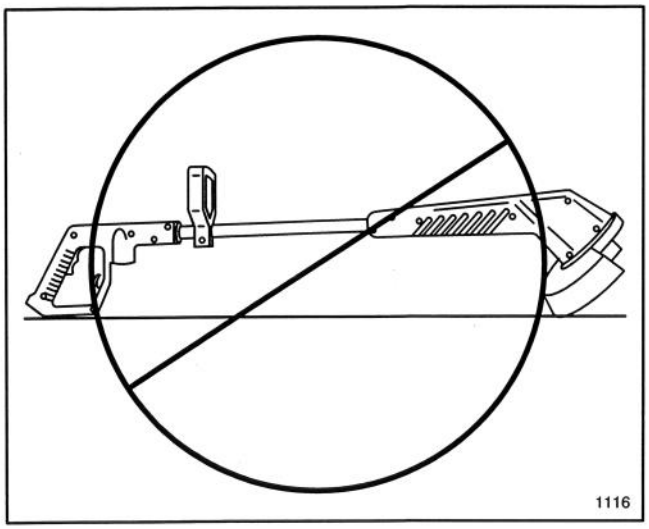

Figura 24

5. Las demás operaciones de servicio deben ser efectuadas por un Concesionario de Servicio Toro Autorizado.

ACCESORIOS

NUMEROS DE REPUESTOS		
BOBINA EMBOBINADA	**BOBINA VACIA**	**CARRETE DE LINEA DE CORTE**
Modelo N. 88175	Pieza N. 73–8190	15 m. de 1,65 mm Modelo N. 88003

APOYO DE SERVICIO DE TORO

Si su unidad precisa de servicio o mantenimiento, el mejor concesionario para prestar este servicio sería el Concesionario de TORO Master Service más cercano (sólo en EE.UU.). Busque en las "Páginas Amarillas" de su directorio telefónico local bajo la sección titulada "Lawn Mowers" (Cortadoras de Hierba). Los Concesionarios de TORO Master Service están listados bajo la marca registrada TORO. Si necesita ayuda para localizar al Concesionario de TORO Master Service más cercano, llame al 1–800–421–9684 (sólo en EE.UU.).

La promesa de Toro

Garantía de dos años completos para el uso doméstico

Toro Company garantiza este producto de TORO por dos años contra defectos de material o mano de obra. Para obtener el reemplazo o la reparación, a la opción de Toro, sencillamente devuelva toda la unidad, junto conuna copia de la prueba de compra, a:

- El Vendedor
- Cualquier Distribuidor General de Toro (sólo en EE.UU.), o
- The Toro Service Center,
  5300 Shoreline Blvd.,
  Mound, MN 55364 (sólo en EE.UU.), correo prepagado

Si por cualquier motivo no está satisfecho con el remedio obtenido de las partes indicadas arriba o si necesita datos para acudir a un Distribuidor de Servicios de Toro, no tenga ningún reparo en comunicarse con nosotros a la dirección siguiente:

Toro Customer Service Department
8111 Lyndale Avenue South
Bloomington, MN USA 55420-1196
612-888-8801

Esta garantía cubre solamente los defectos del producto. No cubre daños incidentales ni consecuentes. **Ciertos estados no permiten la exclusión o limitación de daños incidentales o consecuentes y por ello es posible que la limitación precedente no le corresponda a usted.** Esta garantía le concede derechos específicos y es posible que usted cuente con otros derechos, que varían de un estado a otro.


TORO®