Form No. 3457-735 Rev A

TORO®

Count on it.

Упутство за оператера

Ручно сечиво

Вучне јединице Sand Pro®/Infield Pro® 3040 и 5040

Број модела 08714—Серијски број 409600000 и више

Регистровано у www.Toro.com.
Оригинална упутства (ЕН)

CE UK CA

3457-735

Увод

Важно: **Radi maksimalne bezbednosti, učinka i ispravnog rada ove mašine, treba pažljivo da pročitajte i potpuno da razumete sadržaj ovog *Priručnika za operatera*. Nepoštovanje ovih uputstava za rad ili neodgovarajuća obuka mogu dovesti do povrede. Za više informacija o bezbednom radu, što uključuje savete za bezbednost i materijal za obuku, idite na www.Toro.com.**

Posetite kompaniju Toro direktno na www.Toro.com za informacije u vezi sa proizvodom i dodatnom opremom, za pomoć u pronalaženju prodavca ili da biste registrovali svoj proizvod.

Kad god su vam potrebni servis, originalni Toro delovi ili dodatne informacije, obratite se ovlašćenom serviseru ili Toro korisničkoj službi i pripremite broj modela i serijski broj svog proizvoda. Слика 1 pokazuje lokaciju broja modela i serijskog broja na proizvodu. Zapišite brojeve u za to predviđenom prostoru.

Важно: **Možete mobilnim uređajem da skenirate QR kôd na serijskom broju (ako je deo opreme) kako biste pristupili informacijama o garanciji, delovima i drugim informacijama o proizvodu.**

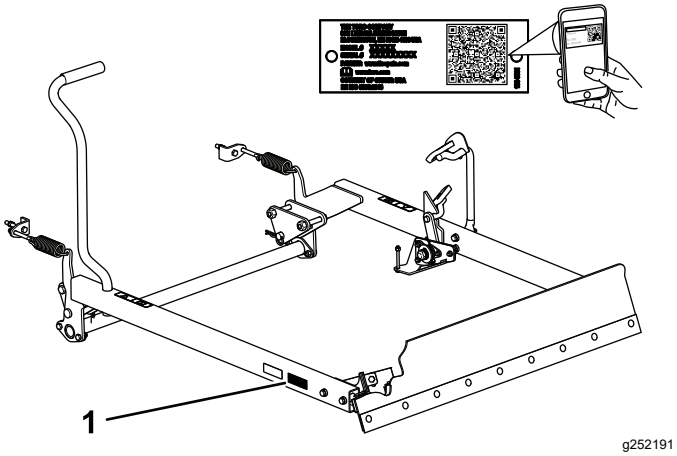

Слика 1

1. Lokacija broja modela i serijskog broja

Број модела	_____
Серијски број	_____

Ovo uputstvo otkriva potencijalne opasnosti i sadrži bezbednosne poruke koje su označene simbolom za bezbednosno upozorenje (Слика 2), koji označava opasnost koja bi mogla da dovede do ozbiljne povrede ili smrtnog ishoda ako ne poštujete preporučene mere opreza.

g000502

Слика 2

Simbol za bezbednosno upozorenje

U ovom priručniku se koriste 2 reči za isticanje informacija. Rečju **Važno** skreće se pažnja na posebne mehaničke informacije, a rečju **Napomena** naglašavaju se opšte informacije koje zaslužuju posebnu pažnju.

Садржај

Безбедност 3
Безбедносне налепнице и налепнице са инструкцијама 3
Подешавање 4
1 Priprema mašine 5
2 Montaža papučice za blokadu 5
3 Montaža montažnih nosača 8
4 Montaža podiznih ručica 9
5 Montiranje sečiva 10
6 Montaža papučice podizne ručice 12
7 Podešavanje zategnutosti opruge 13
Рад 13
Rad sa sečivom 13
Skidanje i skladištenje sečiva 13

© 2022—The Toro® Company
8111 Lyndale Avenue South
Bloomington, MN 55420

Обратите нам се на www.Toro.com.
Štampano u SAD
Сва права задржана

Безбедност

Безбедносне налепнице и налепнице са инструкцијама

Bezbednosne nalepnice i uputstva lako su vidljivi operateru i nalaze se u blizini svake oblasti sa potencijalnom opasnošću. Zamenite svaku nalepnicu koja je oštećena ili nedostaje.

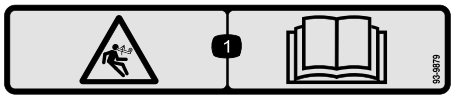

decal93-9879

93-9879

1. Opasnost od akumulirane energije – pročitajte *Uputstvo za operatera.*

Подешавање

Непричвршћени делови

Употребите доњи дијаграм како бисте проверили да ли су испоручени сви делови.

Поступак	Опис	Кол.	Употреба
1	Делови нису потребни	–	Priprema mašine
2	Zavrtanj sa poluokruglom kapom (5/16 x ¾") Kontranavrtka (5/16") Papučica za blokadu Torziona opruga Podloška (1⅛ x 2") Sigurnosni prsten Podloška (⅝ x 1") Kontranavrtka (⅝") Kontranavrtka (¼") Sklop glavčine Zavrtanj (¼ x 2¾") Podloška (9/32")	2 2 1 1 1 1 1 1 1 1 1 1	Montirajte papučicu za blokadu.
3	Sklop montažnog nosača Zavrtanj (½ x 3½") Kontranavrtka (½")	2 4 4	Montirajte montažne nosače.
4	Desna podizna poluga Leva podizna poluga Cilindrični osigurač Rascepka Torziona cev Zavrtanj (⅜ x 1") Kontranavrtka (⅜")	1 1 2 2 1 4 4	Montirajte podiznu ručicu.
5	Sečivo od 102 cm (opciono možete kupiti i montirati sečivo od 152 cm) Pločica za ojačanje Zavrtanj (⅜ x 1") Kontranavrtka (⅜") Zavrtanj (⅜ x 3")	1 2 2 6 4	Montaža sečiva.
6	Papučica podizne ručice Zavrtanj (⅜ x 3") Kontranavrtka (⅜") Nosač opruge Zavrtanj (⅜" x 2¾") Opruga za produženje Opružna šipka	1 2 4 2 2 2 2	Montirajte papučicu podizne ručice.
7	Делови нису потребни	–	Podesite zategnutost opruge.

Медији и додатни делови

Опис	Кол.	Употреба
Priručnik za rad	1	Pročitajte priručnik pre nego što montirate sečivo.

Напомена: Utvrdite levu i desnu stranu mašine iz uobičajenog položaja operatera.

1

Priprema mašine

Делови нису потребни

Поступак

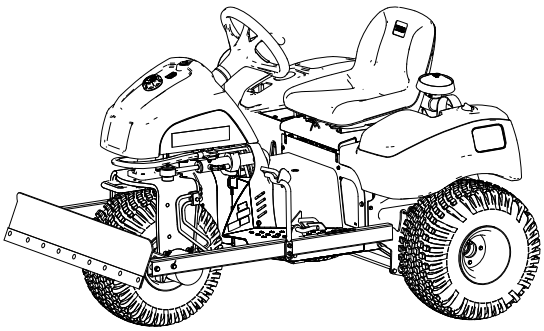

Слика 3

1. Parkirajte mašinu na ravnoj površini.
2. Aktivirajte parkirnu kočnicu.
3. Isključite motor i izvadite ključ.

2

Montaža papučice za blokadu

Делови потребни за овај поступак:

2	Zavrtanj sa poluokruglom kapom (5/16 x ¾")
2	Kontranavrtka (5/16")
1	Papučica za blokadu
1	Torziona opruga
1	Podloška (1⅛ x 2")
1	Sigurnosni prsten
1	Podloška (⅝ x 1")
1	Kontranavrtka (⅝")
1	Kontranavrtka (¼")
1	Sklop glavčine
1	Zavrtanj (¼ x 2¾")
1	Podloška (9/32")

Montaža sklopa glavčine i papučice za blokadu

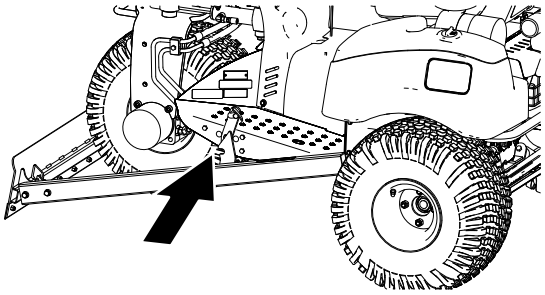

g210450

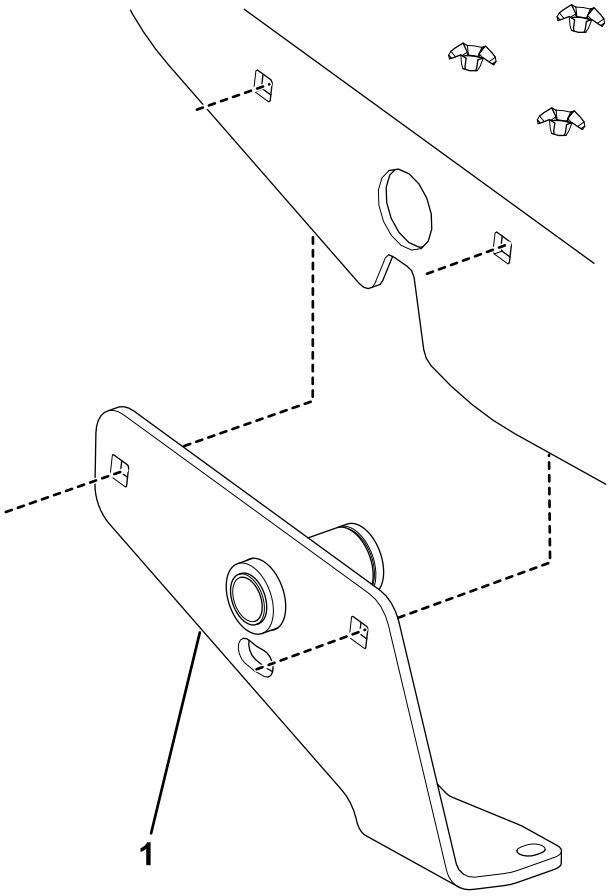

g361308

Слика 4

1. Sklop glavčine

1. Montirajte sklop glavčine na unutrašnju stranu levog oslonca za stopalo pomoću 2 zavrtnja sa poluokruglom kapom (5/16 x ¾") i 2 kontranavrtke (5/16").

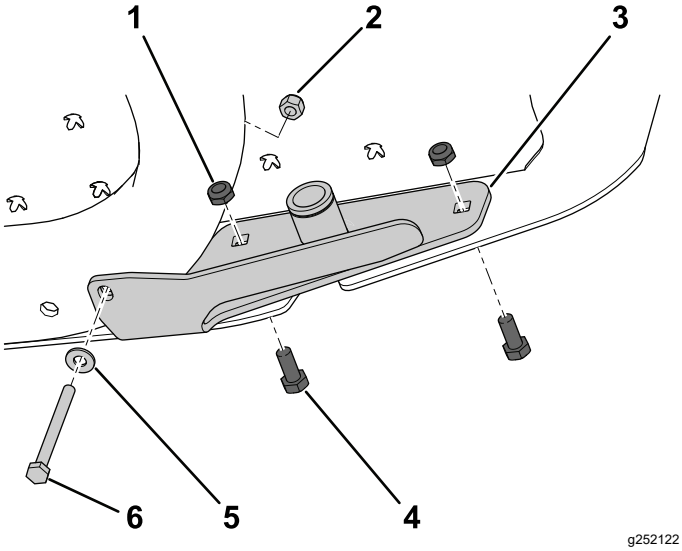

g252122

Слика 5

1. Kontranavrtka (5/16")
2. Kontranavrtka (¼")
3. Sklop glavčine
4. Zavrtanj sa poluokruglom kapom (5/16 x ¾")
5. Podloška (9/32")
6. Zavrtanj (¼ x 2¾")

2. Pričvrstite donji deo sklopa glavčine na ram mašine pomoću zavrtnja (¼ x 2¾"), podloške (¼"), i kontranavrtke (¼"); pogledajte Слика 5.
3. Pritegnite kontranavrtke momentom od 71 do 92 N m
4. Poravnajte papučicu za blokadu sa levim osloncem za stopalo i rupama na sklopu glavčine (Слика 6).

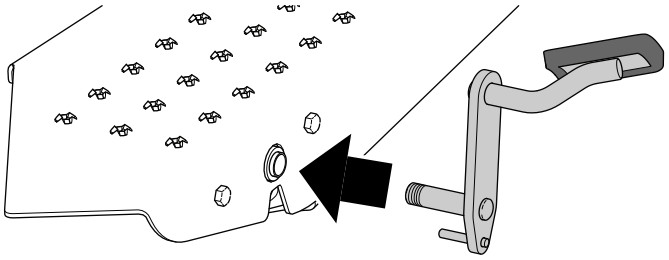

g252123

Слика 6

5. Umetnite vratilo obrtnog oslonca papučice za blokadu kroz rupu u levom osloncu za stopalo i kroz sklop glavčine (Слика 6).
6. Navucite torzionu oprugu na sklop glavčine i pritom zakačite 1 kraj opruge na malu osovinicu na papučici za blokadu a drugi kraj pritisnite uz pod (Слика 7).

   Напомена: Postavite oprugu na sklop glavčine kako je prikazano na Слика 7.

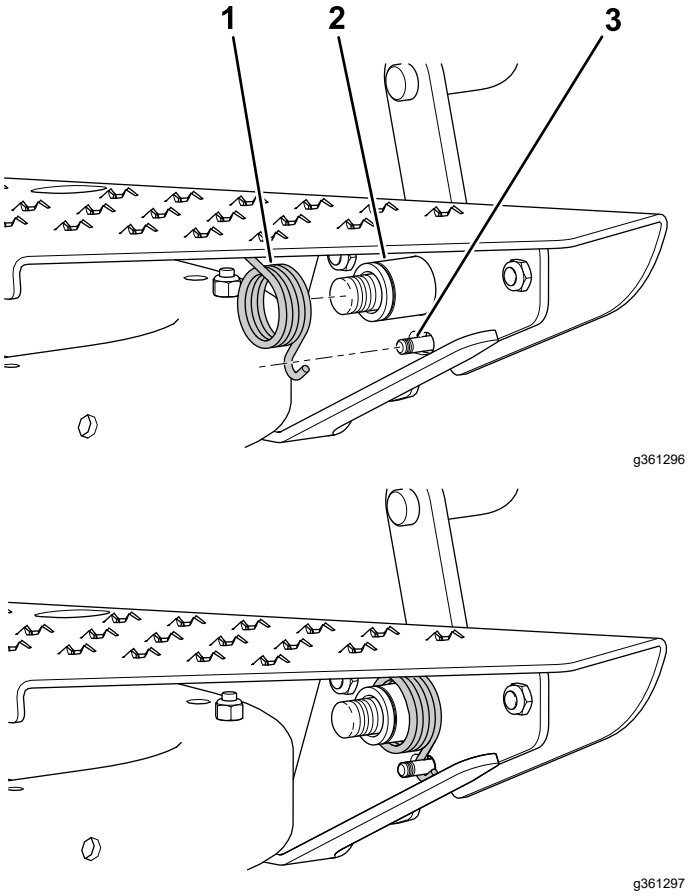

Слика 7

1. Torziona opruga
2. Sklop glavčine
3. Mala osovinica (papučica za blokadu)

7. Pričvrstite torzionu oprugu za ploču čaure pomoću ravne podloške (1⅛ x 2") i sigurnosnog prstena (Слика 8).

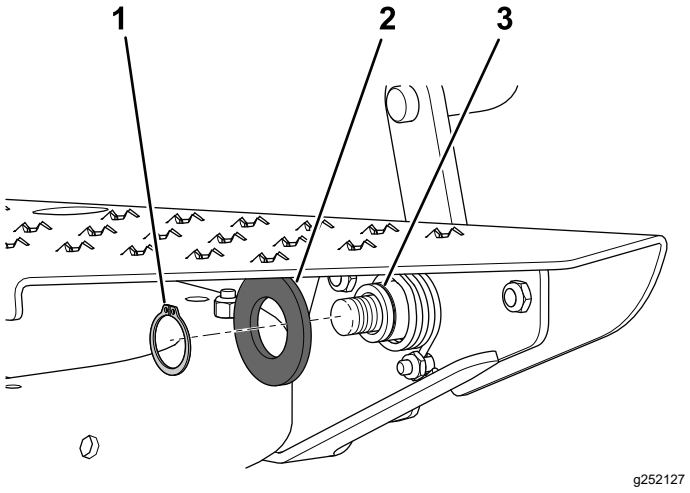

Слика 8

1. Sigurnosni prsten
2. Podloška (1⅛ x 2")
3. Žljeb (sklop glavčine)

8. Pričvrstite papučicu za blokadu za oslonac za stopalo i sklop glavčine pomoću ravne podloške (⅝ x 1") i kontranavrtke (⅝"); pogledajte Слика 9.

Напомена: Nemojte previše pritegnuti navrtku; papučica za blokadu mora slobodno da se okreće kada se pritisne.

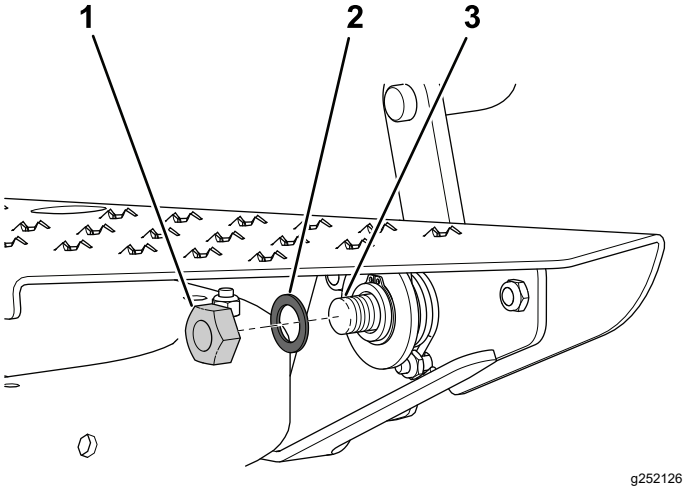

Слика 9

1. Navrtka (⅝")
2. Podloška (⅝ x 1")
3. Vratilo obrtnog oslonca

3

Montaža montažnih nosača

Делови потребни за овај поступак:

2	Sklop montažnog nosača
4	Zavrtanj (½ x 3½")
4	Kontranavrtka (½")

Поступак

Напомена: Pazite da pritisak u prednjim i zadnjim pneumaticima bude od 0,28 bara (28 kPa) do 0,41 bara (41 kPa).

1. Poduprite zadnji kraj mašine i skinite zadnje točkove.

   Напомена: Postavite podupirače ispod nosača motora zadnjih točkova.

2. Labavo pričvrstite sklop montažnog nosača na levu i desnu cev oslonca za stopalo pomoću 2 zavrtnja (½ x 3½") i kontranavrtki (½"). Postavite sklopove montažnih nosača i zavrtnje kako je prikazano na Слика 10.

   Напомена: Desni montažni nosač ne mora da se montira ako je mašina opremljena centralno montiranom prečkom za alatke.

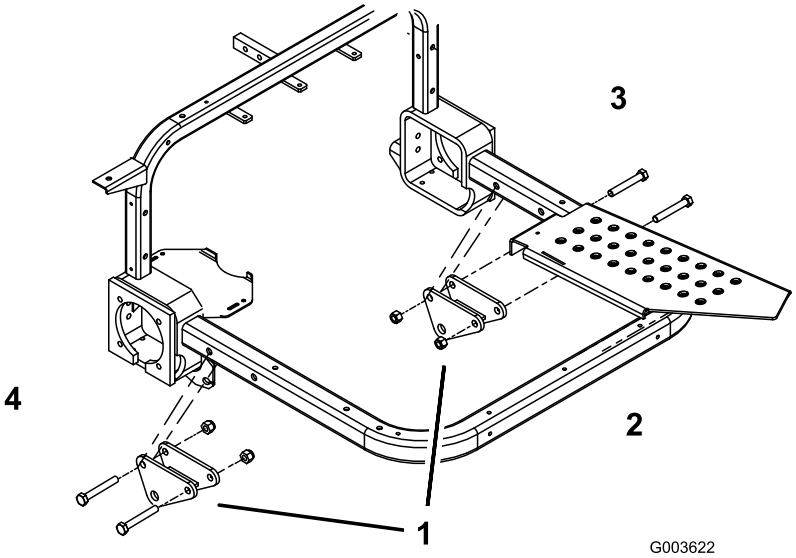

g003622

Слика 10

1. Sklopovi montažnih nosača
2. Prednji
3. Ulevo
4. Udesno

4

Montaža podiznih ručica

Делови потребни за овај поступак:

1	Desna podizna poluga
1	Leva podizna poluga
2	Cilindrični osigurač
2	Rascepka
1	Torziona cev
4	Zavrtanj (⅜ x 1")
4	Kontranavrtka (⅜")

Поступак

1. Postavite podizne ručice tako da rupa za montažu svake podizne ručice bude poravnata sa rupama na montažnim nosačima (Слика 11).
2. Pričvrstite desnu podiznu ručicu za montažni nosač pomoću cilindričnog osigurača i rascepke (Слика 11).
3. Labavo pričvrstite jedan kraj torzione cevi za desnu podiznu ručicu pomoću 2 zavrtnja (⅜ x 1") i kontranavrtki (⅜"); pogledajte Слика 11.

   Напомена: Nemojte zategnuti pričvršćivače u tom trenutku.
4. Pričvrstite levu podiznu ručicu za montažni nosač pomoću cilindričnog osigurača i rascepke (Слика 11).
5. Labavo pričvrstite drugi kraj torzione cevi za levu podiznu ručicu pomoću 2 zavrtnja (⅜ x 1") i kontranavrtki (⅜"); pogledajte Слика 11.

   Напомена: Nemojte zategnuti pričvršćivače u tom trenutku.

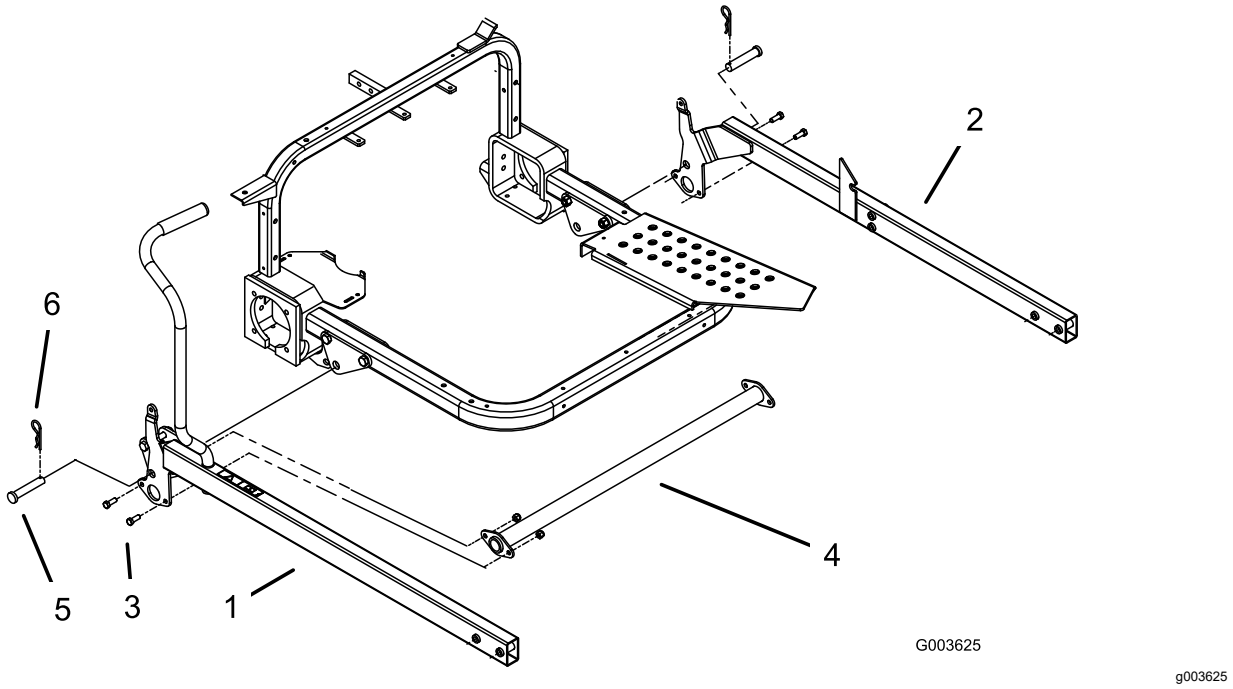

Слика 11

1. Desna podizna poluga
2. Leva podizna poluga
3. Zavrtanj (⅜ x 1")
4. Torziona cev
5. Cilindrični osigurač
6. Rascepka

5

Montiranje sečiva

Делови потребни за овај поступак:

1	Sečivo od 102 cm (opciono možete kupiti i montirati sečivo od 152 cm)
2	Pločica za ojačanje
2	Zavrtanj (⅜ x 1")
6	Kontranavrtka (⅜")
4	Zavrtanj (⅜ x 3")

Поступак

Напомена: Opciono, možete kupiti sečivo od 152 cm. Montirajte ga prema uputstvima za montažu sečiva od 102 cm u ovom odeljku.

1. Labavo pričvrstite pločicu za ojačanje na svaki unutrašnji jezičak za montažu na sklopu sečiva.

   Напомена: Postavite pločice za ojačanje kako je prikazano na Слика 12.

2. Labavo pričvrstite prednji kraj podiznih ručica za montažne nosače sečiva i pločice za ojačanje pomoću 4 zavrtnja (⅜ × 3") i 4 kontranavrtke (⅜"); pogledajte Слика 12.

   Напомена: Ako koristite gornje rupe za montažu na montažnim nosačima sečiva, sečivo će raditi agresivnije (Слика 12).

3. Oslonite sečivo na ravnu površinu i pritegnite pričvršćivače koji pričvršćuju podizne ručice za sečivo (Слика 12).

   Напомена: Pritegnite pričvršćivače momentom od 19 do 24 N m.

4. Pritegnite zavrtnje i kontranavrtke koji pričvršćuju krajeve torzionih cevi za podizne ručice (Слика 11).

   Напомена: Pritegnite pričvršćivače momentom od 19 do 24 N m.

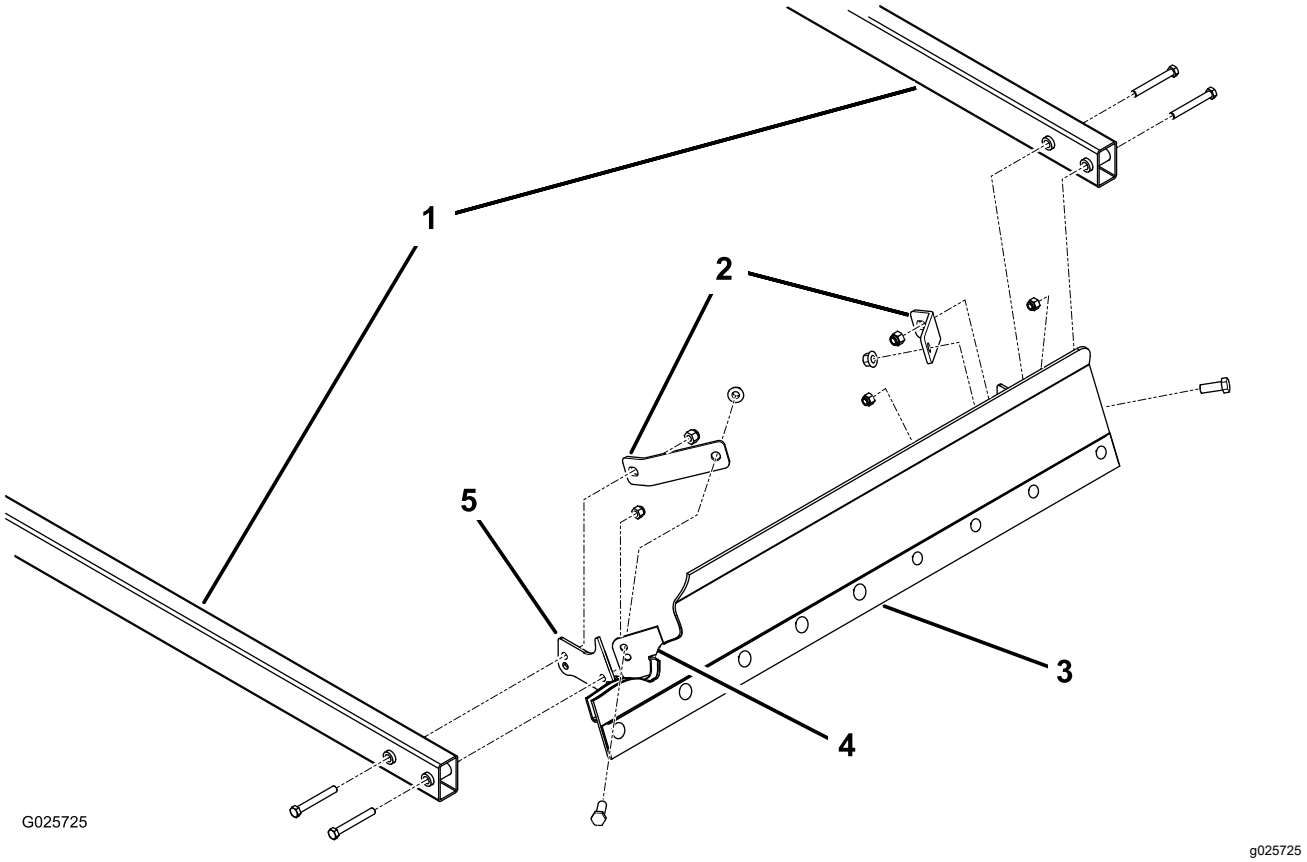

Слика 12

1. Podizne ručice
2. Pločica za ojačanje
3. Sečivo
4. Unutrašnji jezičak za montažu (2)
5. Montažni nosač sečiva

6

Montaža papučice podizne ručice

Делови потребни за овај поступак:

1	Papučica podizne ručice
2	Zavrtanj (⅜ x 3")
4	Kontranavrtka (⅜")
2	Nosač opruge
2	Zavrtanj (⅜" x 2¾")
2	Opruga za produženje
2	Opružna šipka

Поступак

1. Montirajte papučicu podizne ručice na spoljnu stranu leve podizne ručice pomoću 2 zavrtnja (⅜ x 3") i 2 kontranavrtke (⅜").

   Напомена: Postavite papučicu kako je prikazano na Слика 13.

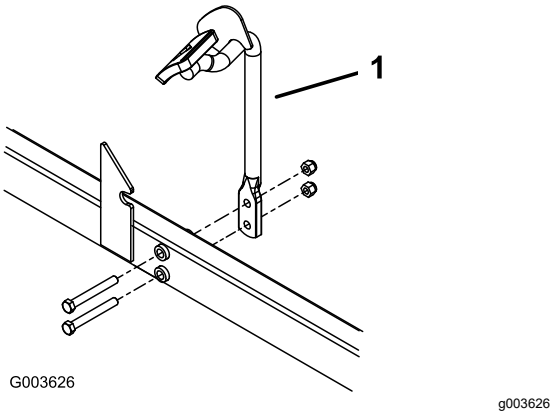

Слика 13

1. Papučica podizne ručice

2. Skinite **donju** navrtku i zavrtanj koji pričvršćuju svaki montažni nosač cevi kuke na vertikalne cevi rama (Слика 14).

   Напомена: Odložite navrtku i zavrtanj.

3. Pomoću otvorenih rupa za montažu cevi kuke, pričvrstite nosač opruge na svaki nosač cevi kuke/vertikalnu cev rama pomoću zavrtnja (⅜ x 2¾") i kontranavrtke (⅜").

   Напомена: Postavite nosače opruge kako je prikazano na Слика 14.

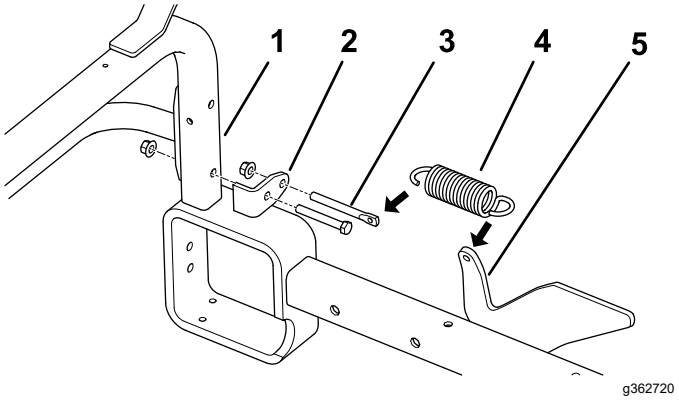

Слика 14

1. Cev kuke/vertikalna cev rama
2. Nosač opruge
3. Opružna šipka
4. Opruga za produženje
5. Podizna ručica

4. Vucite ručku unazad da podignete i blokirate sečivo u položaj za transport.
5. Pritegnite sve preostale pričvršćivače.
6. Spojite vučnu oprugu za podiznu ručicu i opružnu šipku.
7. Umetnite opružnu šipku u rupu na nosaču opruge i labavo je pričvrstite pomoću kontranavrtke (⅜").
8. Ponovite korake 6 i 7 na suprotnoj strani mašine.
9. Montirajte zadnju gumu i uklonite podupirače ispod zadnjeg dela mašine.

   Напомена: Pritegnite navrtke točka momentom od 61 do 75 N m.

7

Podešavanje zategnutosti opruge

Делови нису потребни

Поступак

Podešavanjem opruge kontroliše se sila koja je potrebna da bi se sečivo podiglo u položaj za transport. Ako je opruga previše labava, biće teško podići sečivo u položaj za transport. Međutim, ako je opruga previše zategnuta, sečivo tokom rada isuviše pluta.

1. Spustite sečivo na zemlju.

   Напомена: Kada su opruge ispravno podešene, cela dužina donjeg dela sečiva će biti najviše 6 mm odignuta od zemlje.

2. Okrenite navrtke za podešavanje opruge (Слика 15) u smeru kretanja kazaljke na satu da podignete sečivo ili u suprotnom smeru da spustite sečivo.

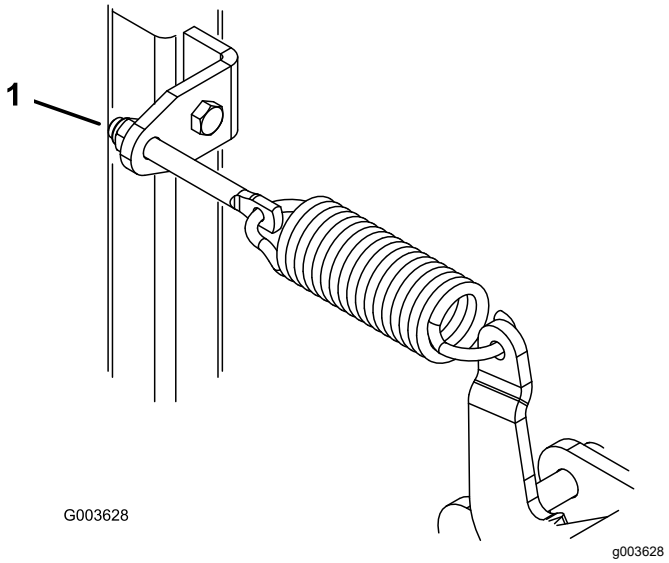

Слика 15

1. Navrtka za podešavanje

Рад

Rad sa sečivom

Vucite ručku unazad da podignete i blokirate sečivo u položaj za transport. Pritisnite papučicu za blokadu da otpustite sečivo u položaj za rad.

Možete koristiti sečivo za guranje ili vučenje peska i zemlje. Sa sečivom u položaju za rad, jednostavno gurnite ručku unapred ili je malo povucite unazad ili pritisnite papučicu podizne ručice da biste kontrolisali oranje.

Напомена: Ako se točkovi vrte tokom oranja, malo podignite sečivo vučenjem ručke unazad. Može se povremeno desiti da motor postane preopterećen. Kada se to desi, postepeno otpustite papučicu gasa da biste povećali brzinu i snagu motora.

Skidanje i skladištenje sečiva

1. Pažljivo skinite navrtke za podešavanje kojima su opružne šipke pričvršćene za nosače opruge.

   ⚠ УПОЗОРЕЊЕ

   Ako su opruge napete, mogu da izazovu telesnu povredu.

   Pažljivo oslobodite pritisak iz komponenti sa uskladištenom energijom.

2. Skinite opružne šipke i opruge.
3. Spustite sečivo na zemlju.
4. Skinite rascepku i cilindrične osigurače kojima su podizne ručice povezane sa montažnim nosačima.
5. Podignite prednji kraj mašine i izvucite ceo sklop sečiva unapred i odmaknite ga od mašine.

Напомене:

Напомене:

Напомене:

Декларација о регистрацији

Toro Company, 8111 Lyndale Ave. South, Bloomington, MN, SAD izjavljuje da je/su sledeća/e jedinica/e u skladu sa direktivama u nastavku, kada se montira/ju prema pratećim instrukcijama na određene Toro modele kao što je naznačeno u relevantnim Deklaracijama o usaglašenosti.

Број модела	Серијски број	Опис производа	Опис фактуре	Општи опис	Директива
08714	409600000 и више	Ručno sečivo	MANUAL BLADE	Ručno sečivo	2006/42/EZ, 2000/14/EZ

Prikupljena je relevantna tehnička dokumentacija prema zahtevima iz Dela B, Aneksa VII iz 2006/42/EZ.

Obavezujemo se da na zahtev nacionalnih nadležnih organa prenesemo relevantne informacije o ovoj delimično završenoj mašineriji. Metod prenosa mora biti elektronski prenos.

Ove mašine se ne smeju puštati u rad dok se ne ugrade u odobrene Toro modele, kao što je navedeno u pridruženoj Deklaraciji o usaglašenosti u skladu sa svim uputstvima, čime se mogu deklarisati u skladu sa svim relevantnim direktivama.

Сертификовано:

Tom Langworthy
Tehnički direktor
8111 Lyndale Ave. South
Bloomington, MN 55420, USA
Септембар 23, 2022

Овлашћени представник:

Marcel Dutrieux
Manager European Product Integrity
Toro Europe NV
Nijverheidsstraat 5
2260 Oevel
Belgium

UK Declaration of Incorporation

Toro Company, 8111 Lyndale Ave. South, Bloomington, MN, SAD izjavljuje da je/su sledeća/e jedinica/e u skladu sa direktivama u nastavku, kada se montira/ju prema pratećim instrukcijama na određene Toro modele kao što je naznačeno u relevantnim Deklaracijama o usaglašenosti.

Број модела	Серијски број	Опис производа	Опис фактуре	Општи опис	Директива
08714	409600000 и више	Ručno sečivo	MANUAL BLADE	Ručno sečivo	Zakonska odredba br. 1597 iz 2008, Zakonska odredba br. 1701 iz 2001

Prikupljena je relevantna tehnička dokumentacija prema zahtevima iz Rasporeda 10 u S.I. 2008 br. 1597.

Obavezujemo se da na zahtev nacionalnih nadležnih organa prenesemo relevantne informacije o ovoj delimično završenoj mašineriji. Metod prenosa mora biti elektronski prenos.

Ove mašine se ne smeju puštati u rad dok se ne ugrade u odobrene Toro modele, kao što je navedeno u pridruženoj Deklaraciji o usaglašenosti u skladu sa svim uputstvima, čime se mogu deklarisati u skladu sa svim relevantnim direktivama.

This declaration has been issued under the sole responsibility of the manufacturer.
The object of the declaration is in conformity with relevant UK legislation.

Овлашћени представник:

Marcel Dutrieux
Manager European Product Integrity
Toro U.K. Limited
Spellbrook Lane West
Bishop's Stortford
CM23 4BU
United Kingdom

Tom Langworthy
Tehnički direktor
8111 Lyndale Ave. South
Bloomington, MN 55420, USA
Септембар 23, 2022

Evropsko obaveštenje o privatnosti

Informacije koje prikuplja kompanija Toro
Kompanija Toro Warranty (Toro) poštuje vašu privatnost. Da bismo mogli da obradimo vaš garantni zahtev ili kontaktiramo sa vama u slučaju povlačenja proizvoda, tražimo da sa nama podelite određene lične podatke, direktno ili preko lokalne kompanije, odnosno prodavca kompanije Toro.

Toro garantni sistem se hostuje na serverima koji se nalaze u Sjedinjenim Američkim Državama, u kojima zakon o privatnosti možda ne pruža istu zaštitu koja važi u vašoj zemlji.

DELJENJEM SVOJIH LIČNIH PODATAKA SA NAMA DAJETE SAGLASNOST ZA OBRADU SVOJIH LIČNIH PODATAKA NA NAČIN OPISAN U OVOM OBAVEŠTENJU O PRIVATNOSTI.

Način na koji kompanija Toro koristi podatke
Kompanija Toro može da koristi vaše lične podatke za obradu garantnih zahteva, radi kontaktiranja sa vama u slučaju povlačenja proizvoda i u bilo koju drugu svrhu o kojoj vas obavestimo. Kompanija Toro može da deli vaše podatke sa svojim filijalama, prodavcima ili drugim poslovnim partnerima u vezi sa bilo kojom od ovih aktivnosti. Vaše lične podatke nećemo prodati nijednoj drugoj kompaniji. Zadržavamo pravo da otkrijemo lične podatke sa ciljem poštovanja važećih zakona i zahteva nadležnih organa, radi pravilnog upravljanja svojim sistemima, odnosno radi sopstvene zaštite ili zaštite drugih korisnika.

Zadržavanje vaših ličnih podataka
Čuvaćemo vaše lične podatke sve dok su nam potrebni za svrhe za koje su prvobitno prikupljeni, odnosno u druge legitimne svrhe (kao što je usklađenost s propisima) ili u skladu sa važećim zakonom.

Posvećenost kompanije Toro bezbednosti vaših ličnih podataka
Preduzimamo razumne mere predostrožnosti radi zaštite bezbednosti vaših ličnih podataka. Pored toga, preduzimamo korake za održavanje tačnosti i trenutnog statusa ličnih podataka.

Pristup vašim podacima i ispravljanje vaših ličnih podataka
Ako želite da pregledate ili ispravite svoje lične podatke, obratite nam se putem e-pošte na adresu legal@toro.com.

Australijski zakon o zaštiti potrošača

Australijski potrošači će pronaći detalje u vezi sa australijskim zakonom o potrošačima bilo u kutiji ili kod vašeg lokalnog Toro prodavca.

Toro garancija

Ograničena garancija na dve godine ili 1.500 radnih sati

Uslovi i proizvodi pokriveni garancijom

The Toro Company garantuje da komercijalni proizvod („proizvod”) ne sadrži nedostatke u materijalu ili izradi u trajanju od 2 godine ili 1.500 radnih sati*, koje god nastupi prvo. Garancija važi za sve proizvode osim za aeratore (pogledajte posebne izjave o garanciji za te proizvode). Tamo gde postoji stanje koje podleže garanciji, popravićemo Proizvod bez ikakvih troškova po vas, uključujući dijagnostiku, rad, delove i transport. Ova garancija počinje na dan kada se proizvod isporuči originalnom maloprodajnom kupcu.
* Proizvod opremljen brojačem radnih sati.

Uputstva za dobijanje usluge garancije

Vaša je odgovornost da obavestite distributera komercijalnih proizvoda ili ovlašćenog prodavca komercijalnih proizvoda od koga ste kupili Proizvod čim posumnjate da postoji stanje koje podleže garanciji. Ako vam je potrebna pomoć da pronađete distributera ili ovlašćenog prodavca komercijalnih proizvoda, odnosno, ako imate pitanja u vezi sa svojim pravima ili odgovornostima u pogledu garancije, možete nam se obratiti na sledeće načine:

Toro Commercial Products Service Department (Odeljenje za podršku oko komercijalnih proizvoda)

8111 Lyndale Avenue South

Bloomington, MN 55420-1196

952–888–8801 ili 800–952–2740

E-pošta: commercial.warranty@toro.com

Odgovornosti vlasnika

Kao vlasnik proizvoda odgovorni ste za potrebno održavanje i prilagođavanja koji su navedeni u vašem *priručniku za operatera*. Popravke zbog problema izazvanih neobavljanjem potrebnog održavanja i prilagođavanja nisu pokrivene ovom garancijom.

Predmeti i uslovi koji nisu pokriveni garancijom

Ne spadaju sve greške ili kvarovi proizvoda koji se pojave tokom garantnog perioda u nedostatke materijala ili izrade. Ova garancija ne pokriva sledeće:

- Kvar proizvoda koji je posledica upotrebe zamenskih delova koji nisu od kompanije Toro, ili instalacije i upotrebe dodataka, dodatne opreme ili proizvoda koji nisu od kompanije Toro.
- Kvar proizvoda koji je posledica neobavljanja preporučenog održavanja i/ili prilagođavanja.
- Kvar proizvoda koji je posledica korišćenja proizvoda na zloupotrebljiv, nemaran ili bezobziran način.
- Delovi potrošeni korišćenjem, a koji nisu neispravni. Primeri delova koji su potrošeni ili istrošeni tokom normalnog korišćenja proizvoda uključuju, ali nisu ograničeni na kočione pločice i obloge, obloge kvačila, lopatice, kolutove, valjke i ležajeve (zaptiveni ili koji se podmazuju), donje noževe, svećice, točkiće i ležajeve, gume, filtere, kaiševe i određene komponente raspršivača kao što su membrane, mlaznice, merači protoka i nepovratni ventili.
- Neispravnosti izazvane spoljnim uticajima, uključujući, ali ne ograničeno na vremenske uslove, način skladištenja, kontaminaciju, upotrebu neodobrenih goriva, rashladnih tečnosti, aditiva, đubriva, vode ili hemikalija.
- Kvar ili problemi sa učinkom zbog upotrebe goriva (npr. benzin, dizel ili biodizel) koje ne ispunjavaju odgovarajuće industrijske standarde.
- Normalan zvuk, vibracija, habanje i trošenje i propadanje. Normalno „habanje i trošenje” uključuje, ali nije ograničeno na štete na sedištima zbog habanja ili abrazije, pohabane lakirane površine, ogrebane nalepnice i prozore.

Delovi

Za delove planirane za zamenu u okviru obaveznog održavanja važi garancija u periodu do predviđenog vremena za zamenu tog dela. Delovi zamenjeni u okviru ove garancije pokriveni su garancijom u trajanju garancije za prvobitni proizvod i postaju vlasništvo kompanije Toro. Kompanija Toro će doneti konačnu odluku da li da popravi neki postojeći deo ili sklop ili da ga zameni. Toro može koristiti remontovane delove za popravke pod garancijom.

Garancija za akumulatore dubokog ciklusa i litijum-jonske akumulatore

Akumulatori dubokog ciklusa i litijum-jonski akumulatori imaju određeni broj kilovat-sati koje mogu isporučiti tokom svog životnog veka. Tehnikama korišćenja, punjenja i održavanja može da se produži ili skrati ukupni radni vek akumulatora. Kako se akumulatori u ovom proizvodu troše, vreme korisnog rada između intervala punjenja polako će opadati sve dok akumulator ne bude potpuno istrošen. Za zamenu istrošenih akumulatora usled normalne potrošnje odgovoran je vlasnik proizvoda. Napomena: (samo litijum-jonski akumulatori): Za dodatne informacije pogledajte garanciju za akumulator.

Doživotna garancija za radilicu (ProStripe, samo model 02657)

Na radilicu Prostripe, koja je opremljena originalnim Toro frikcionim diskom i kvačilom kočnice sa nožem sa zaštitom radilice (integrisano kvačilo kočnice sa nožem (BBC) + sklop frikcionog diska) kao originalnom opremom i koju koristi originalni kupac u skladu sa preporučenim procedurama za rad i održavanje, daje se doživotna garancija za iskrivljenje radilice motora. Mašine opremljene frikcionim podloškama, jedinicama kvačila kočnice sa nožem (BBC) i drugim takvim uređajima nemaju doživotnu garanciju na radilicu.

Održavanje o trošak vlasnika

Podešavanje motora, podmazivanje, čišćenje ili poliranje, zamena filtera ili rashladne tečnosti i preporučeno održavanje neki su od uobičajenih načina servisiranja koji su potrebni Toro proizvodima, a vrše se o trošku vlasnika.

Opšti uslovi

Pod ovom garancijom dozvoljena je isključivo popravka kod ovlašćenog Toro distributera ili prodavca.

The Toro Company ne odgovara za indirektnu, slučajnu ili posledičnu štetu u vezi sa korišćenjem Toro proizvoda pokrivenih ovom garancijom, uključujući sve troškove ili izdatke za obezbeđivanje zamenske opreme ili usluge tokom razumnog perioda kvara ili nekorišćenja za vreme do završetka popravke pod ovom garancijom. Ako je primenljivo, ne postoji druga izričita garancija osim garancije za emisije navedene u nastavku. Sve podrazumevane garancije u pogledu mogućnosti prodaje i prikladnosti za upotrebu ograničene su na trajanje ove izričite garancije.

Neke države ne dozvoljavaju izuzimanje slučajne ili posledične štete, odnosno ograničavanje trajanja podrazumevane garancije, tako da prethodno navedena izuzeća i ograničenja možda ne važe za vas. Ova garancija vam daje određena zakonska prava, a možda imate i druga prava koja se razlikuju od države do države.

Napomena u vezi sa garancijom za emisije

Sistem za kontrolu emisija na vašem proizvodu možda je pokriven posebnom garancijom kojom se ispunjavaju zahtevi Agencije za zaštitu životne sredine SAD-a (EPA) i/ili Kalifornijskog Odbora za vazdušne resurse (CARB). Gore navedena ograničenja radnih sati ne primenjuju se na garanciju na sistem za kontrolu emisija. Pogledajte izjavu o garanciji za sistem za kontrolu emisija koja je isporučena sa vašim proizvodom i nalazi se u dokumentaciji proizvođača motora.

Druge zemlje osim SAD i Kanade

Kupci koji su kupili Toro proizvode izvezene iz SAD-a ili Kanade treba da kontaktiraju svog Toro distributera (prodavca) da bi dobili politike garancije za svoju zemlju, oblast ili državu. Ako ste iz bilo kog razloga nezadovoljni uslugom vašeg distributera ili imate poteškoća da pribavite informacije o garanciji, kontaktirajte svoj ovlašćeni Toro servisni centar.

374-0253 Rev I