Form No. 3457-736 Rev A

Count on it.

Manualul utilizatorului

Lamă manuală

Unitate de traciune Sand Pro®/Infield Pro® 3040 i 5040

Nr. model 08714—Nr. serie 409600000 şi Sus

Înregistraţi-vă la www.Toro.com.
Instrucţiuni originale (RO)

3457-736

Introducere

Important: **Pentru a maximiza sigurana, performana i funcionarea corectă a acestei maini, trebuie să citii cu atenie i să înelegei pe deplin coninutul acestui *manual al operatorului*. Nerespectarea acestor instruciuni de utilizare sau lipsa unei instruiri adecvate poate duce la vătămări. Pentru mai multe informaii despre practicile de operare în sigurană, inclusiv sfaturi de sigurană i materiale de instruire, accesai www.Toro.com.**

Vizitai Toro direct la www.Toro.com pentru informaii despre produse i accesorii, ajutor pentru găsirea unui distribuitor sau pentru a vă înregistra produsul.

De fiecare dată când aveţi nevoie de service, piese originale Toro sau informaţii suplimentare, contactaţi un centru de service autorizat sau departamentul Servicii Clienţi Toro şi pregătiţi numărul de model sau de serie al produsului. Figura 1 indică locaţia numărului de model sau de serie pe produs. Scrieţi numerele în spaţiul furnizat.

Important: **Putei scana codul QR de pe numărul de serie (dacă este disponibil) cu ajutorul unui dispozitiv mobil pentru a accesa date despre garanie, piese i alte informaii despre produs.**

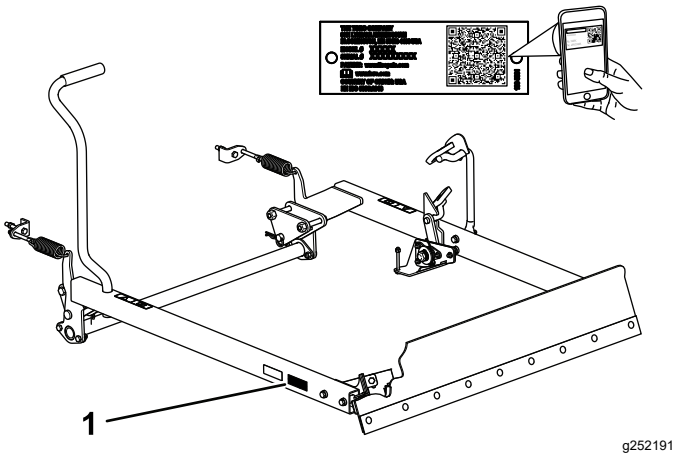

Figura 1

1. Locaia numerelor de model i de serie

Nr. model _____
Nr. serie _____

Acest manual identifică potenialele pericole i conine mesaje de sigurană identificate prin simbolul de alertă de sigurană (Figura 2), semnalizând un pericol care poate cauza rănirea gravă sau moartea dacă nu respectai următoarele măsuri de precauie recomandate.

g000502

Figura 2

Simbolul de alertă de sigurană

Acest manual utilizează 2 cuvinte pentru a evidenţia informaţiile. **Important** atrage atenţia asupra informaţiilor mecanice speciale şi **Notă** accentuează informaţiile generale care necesită atenţie specială.

Cuprins

Siguranţă în funcţionare 3
Decal-uri instrucţionale şi de siguranţă 3
Reglare 4
1 Pregătirea mainii 5
2 Instalarea pedalei de blocare 5
3 Instalarea suporturilor de montare 8
4 Montarea braelor de ridicare 9
5 Montarea lamei 10
6 Instalarea pedalei pentru braul de ridicare 12
7 Reglarea tensiunii arcului 13
Operare 13
Operarea lamei 13
Scoaterea i depozitarea lamei 13

© 2022—The Toro® Company

8111 Lyndale Avenue South
Bloomington, MN 55420

Contactaţi-ne la www.Toro.com.
Tipărit în SUA

Toate drepturile rezervate

Siguranţă în funcţionare

Decal-uri instrucţionale şi de siguranţă

Instrucţiunile şi autocolantele cu informaţii privind siguranţa sunt uşor vizibile pentru operator şi sunt amplasate lângă orice zonă cu potenţial risc. Înlocuiţi orice autocolant care este deteriorat sau lipseşte.

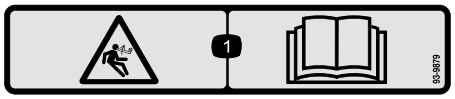

decal93-9879

93-9879

1. Pericol de acumulare de energie – citiţi *Manualul operatorului*.

Reglare

Părţi cu ajustaj larg

Verificaţi în tabelul de mai jos dacă toate piesele au fost trimise.

Procedură	Descriere	Cant.	Folosinţă
1	Nu s-au solicitat piese.	–	Pregătii maina
2	urub de fixare (5/16 x ¾") Contrapiuliă (5/16") Pedală de blocare Arc de torsiune aibă (1⅛ x 2") Inel de fixare aibă (⅝ x 1") Contrapiuliă (⅝") Contrapiuliă (¼") Ansamblu butuc urub (¼ x 2¾") aibă (9/32")	2 2 1 1 1 1 1 1 1 1 1 1	Instalai pedala de blocare.
3	Ansamblu suport de montare urub (½ × 3½") Contrapiuliţă (½")	2 4 4	Instalai suporturile de montare.
4	Bra de ridicare dreapta Bra de ridicare stânga tift cu cap i gaură pentru cui spintecat tift în formă de agrafă Tub de torsiune urub (⅜ x 1") Contrapiuliţă (⅜")	1 1 2 2 1 4 4	Montai braele de ridicare.
5	Lamă de 101 cm (opional, putei achiziiona i instala lama de 152 cm) Placă de sprijin urub (⅜ x 1") Contrapiuliţă (⅜") urub (⅜ x 3")	1 2 2 6 4	Montai lama.
6	Pedala braului de ridicare urub (⅜ x 3") Contrapiuliţă (⅜") Suport arc urub (⅜ x 2¾") Arc de extensie Tija arcului	1 2 4 2 2 2 2	Instalai pedala braului de ridicare.
7	Nu s-au solicitat piese.	–	Reglai tensiunea arcului.

Părţi adiţionale şi dischete

Descriere	Cant.	Folosinţă
Manualul operatorului	1	Citii manualul înainte de a instalarea lamei.

Notă: Determinaţi partea stângă şi dreaptă a maşinii din poziţia de operare normală.

1

Pregătirea mainii

Nu s-au solicitat piese

Procedură

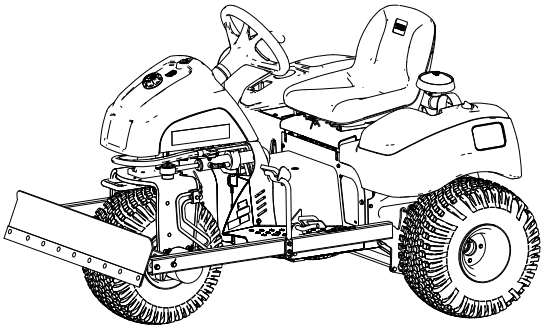

Figura 3

1. Parcai maşina pe o suprafaă uniformă.
2. Cuplai frâna de parcare.
3. Opriţi motorul şi scoateţi cheia.

2

Instalarea pedalei de blocare

Piese solicitate pentru această procedură:

2	urub de fixare (5/16 x ¾")
2	Contrapiuliă (5/16")
1	Pedală de blocare
1	Arc de torsiune
1	aibă (1⅛ x 2")
1	Inel de fixare
1	aibă (⅝ x 1")
1	Contrapiuliă (⅝")
1	Contrapiuliă (¼")
1	Ansamblu butuc
1	urub (¼ x 2¾")
1	aibă (9/32")

Instalarea ansamblului butucului i a pedalei de blocare

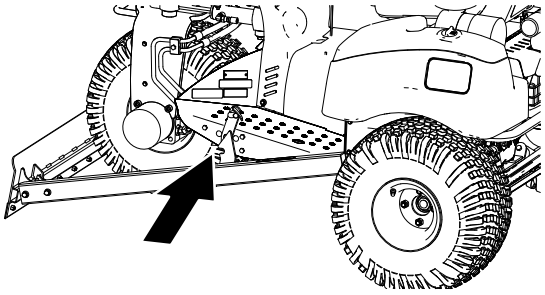

g210450

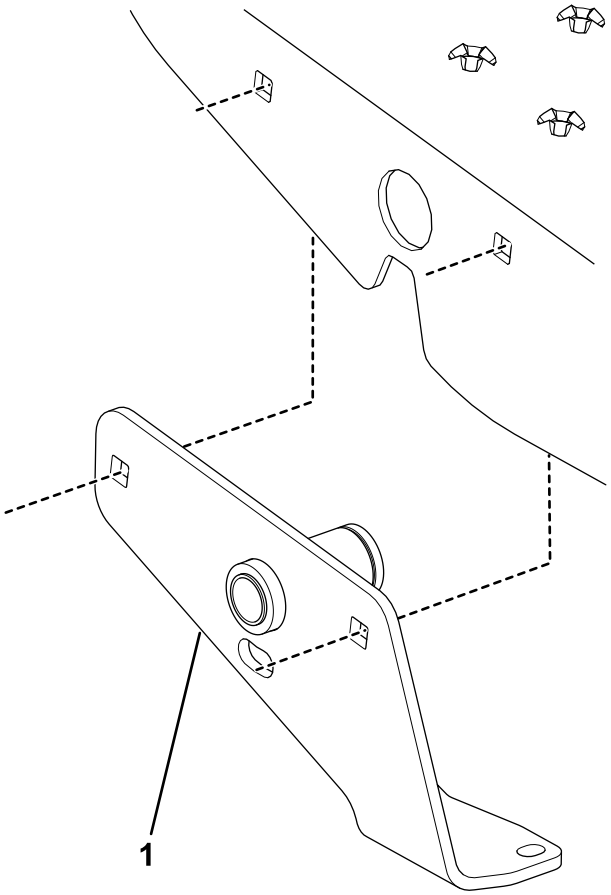

g361308

Figura 4

1. Ansamblu butuc

---

1. Instalai ansamblul butucului în interiorul suportului pentru picioare din stânga cu 2 uruburi de fixare (5/16 x ¾") i 2 contrapiulie (5/16").

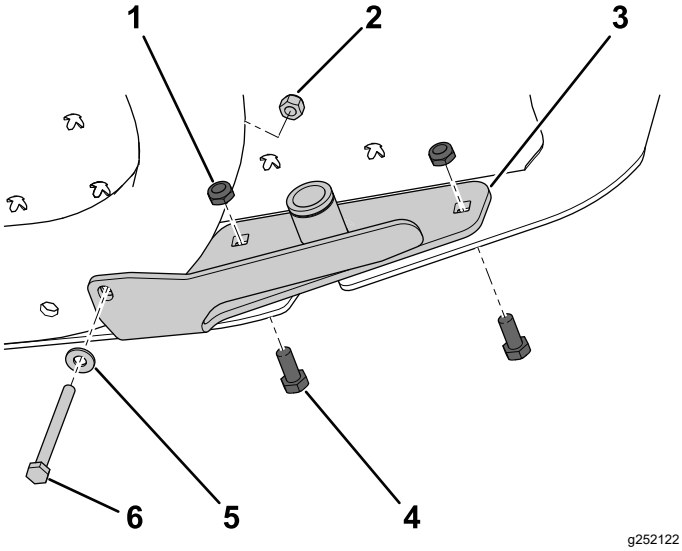

g252122

Figura 5

1. Contrapiuliă (5/16")
2. Contrapiuliă (¼")
3. Ansamblu butuc
4. urub de fixare (5/16 x ¾")
5. aibă (9/32")
6. urub (¼ x 2¾")

---

2. Fixai partea inferioară a ansamblului butucului la cadrul mainii cu un urub (¼ x 2¾"), o aibă (¼") i o contrapiuliă (¼"); consultai Figura 5.
3. Strângei contrapiuliele la un cuplu de 71-92 N·cm
4. Aliniai pedala de blocare cu suportul pentru picioare din stânga i cu orificiile din ansamblul butucului (Figura 6).

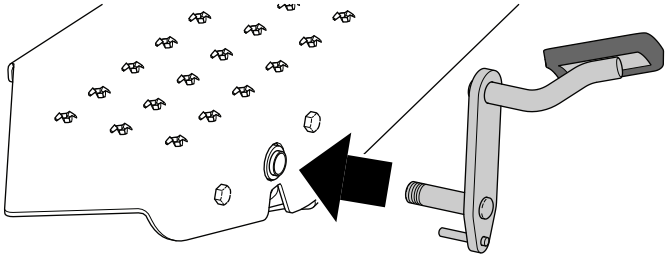

g252123

Figura 6

---

5. Introducei arborele pivot al pedalei de blocare prin orificiul din suportul pentru picioare din stânga i prin ansamblul butucului (Figura 6).
6. Glisai arcul de torsiune pe ansamblul butucului în timp ce agăai 1 capăt al arcului de tiftul mic de pe pedala de blocare i apăsai celălalt capăt pe placa de podea (Figura 7).

   Notă: Poziionai arcul pe ansamblul butucului aa cum se arată în Figura 7.

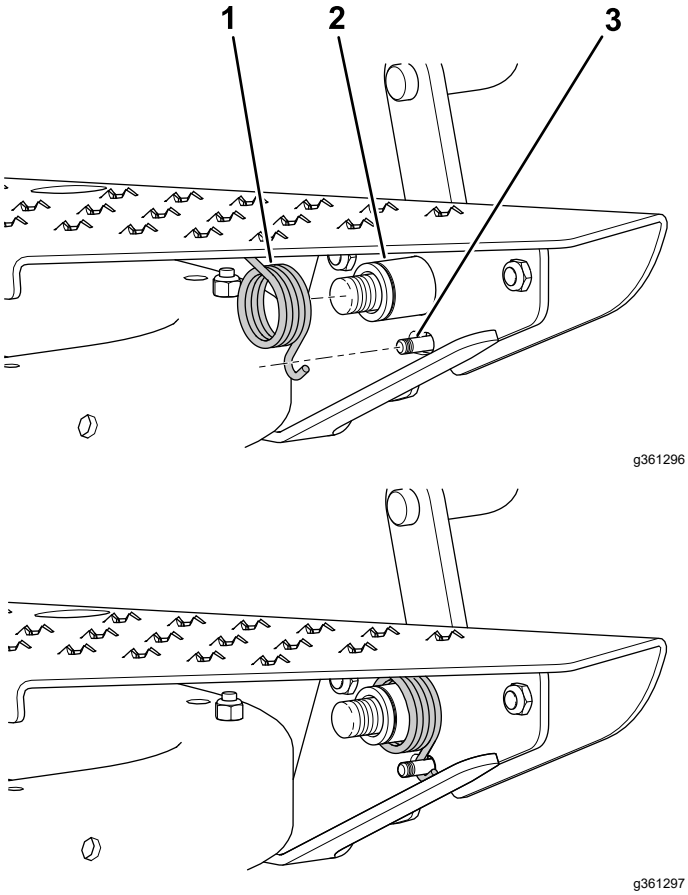

Figura 7

1. Arc de torsiune
2. Ansamblu butuc
3. tift mic (pedală de blocare)

7. Fixai arcul de torsiune pe placa bucei cu o aibă plată (1⅛ x 2") i un inel de fixare (Figura 8).

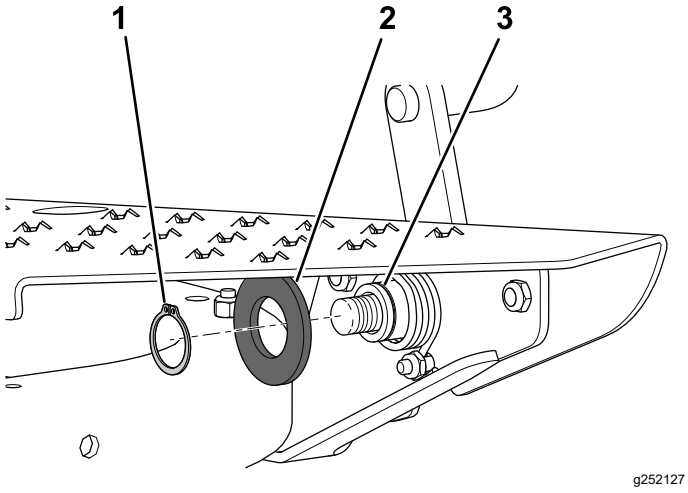

Figura 8

1. Inel de fixare
2. aibă (1⅛ x 2")
3. Canelură (ansamblu butuc)

8. Fixai pedala de blocare pe suportul pentru picioare i pe ansamblul butucului cu o aibă plată (⅝ x 1") i piuliă de blocare (⅝"); consultai Figura 9.

Notă: Nu strângei prea mult piulia; pedala de blocare trebuie să pivoteze liber atunci când este apăsată.

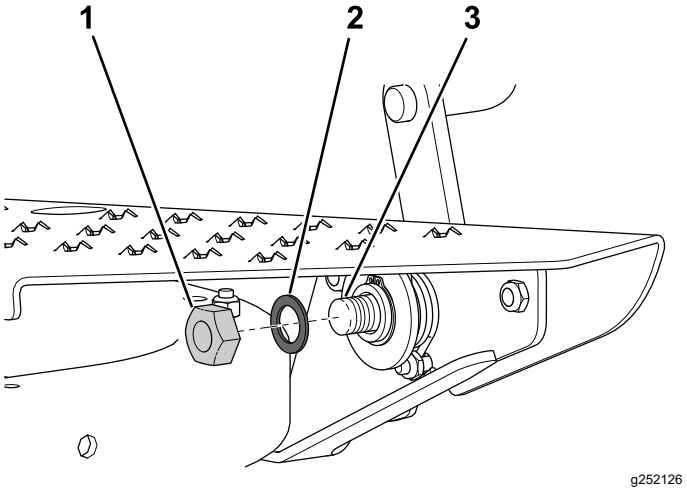

Figura 9

1. Piuliă (⅝")
2. aibă (⅝ x 1")
3. Arbore pivot

3

Instalarea suporturilor de montare

Piese solicitate pentru această procedură:

2	Ansamblu suport de montare
4	urub (½ × 3½")
4	Contrapiuliţă (½")

Procedură

Notă: Asigurai-vă că anvelopele din faă i din spate sunt umflate la 28 până la 0,41 bar (41 kPa).

1. Blocai partea din spate a mainii i scoatei anvelopele din spate.

   Notă: Poziionai blocurile sub suporturile motorului la roata din spate.

2. Fixai, fără a strânge, un ansamblu suport de montare pe tuburile de sprijin pentru picioare din dreapta i din stânga cu 2 uruburi (½ × 3½") i contrapiulie (½"). Poziionai ansamblurile suportului de montare i uruburile aa cum se arată în Figura 10.

   Notă: Suportul de montare din dreapta nu este necesar să fie instalat dacă maina este echipată cu o bară de instrumente de montare mediană.

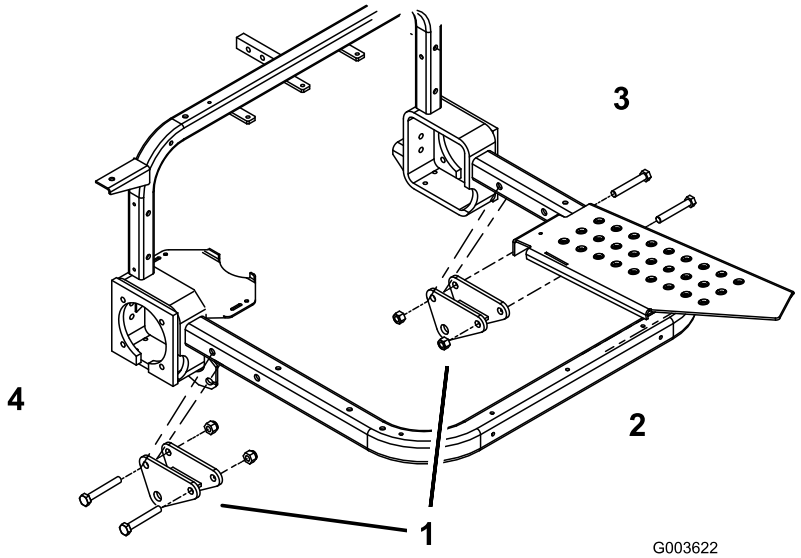

g003622

Figura 10

1. Montarea ansamblurilor de suport de montare
2. Faă
3. Stânga
4. Dreapta

4

Montarea braelor de ridicare

Piese solicitate pentru această procedură:

1	Bra de ridicare dreapta
1	Bra de ridicare stânga
2	tift cu cap i gaură pentru cui spintecat
2	tift în formă de agrafă
1	Tub de torsiune
4	urub (⅜ x 1")
4	Contrapiuliţă (⅜")

Procedură

1. Poziionai braele de ridicare astfel încât orificiul de montare al fiecărui bra de ridicare să se alinieze cu orificiile din suporturile de montare (Figura 11).
2. Fixai braul de ridicare din dreapta pe suportul de montare cu un cui spintecat i un tift în formă de agrafă (Figura 11).
3. Instalai, fără a strânge, un capăt al tubului de torsiune pe braul de ridicare din dreapta cu 2 uruburi (⅜ x 1") i contrapiulie (⅜"); consultai Figura 11.

   Notă: Nu strângei elementele de fixare în acest moment.
4. Fixai braul de ridicare din stânga pe suportul de montare cu un cui spintecat i un tift în formă de agrafă (Figura 11).
5. Instalai, fără a strânge, celălalt capăt al tubului de torsiune pe braul de ridicare din stânga cu 2 uruburi (⅜ x 1") i contrapiulie (⅜"); consultai Figura 11.

   Notă: Nu strângei elementele de fixare în acest moment.

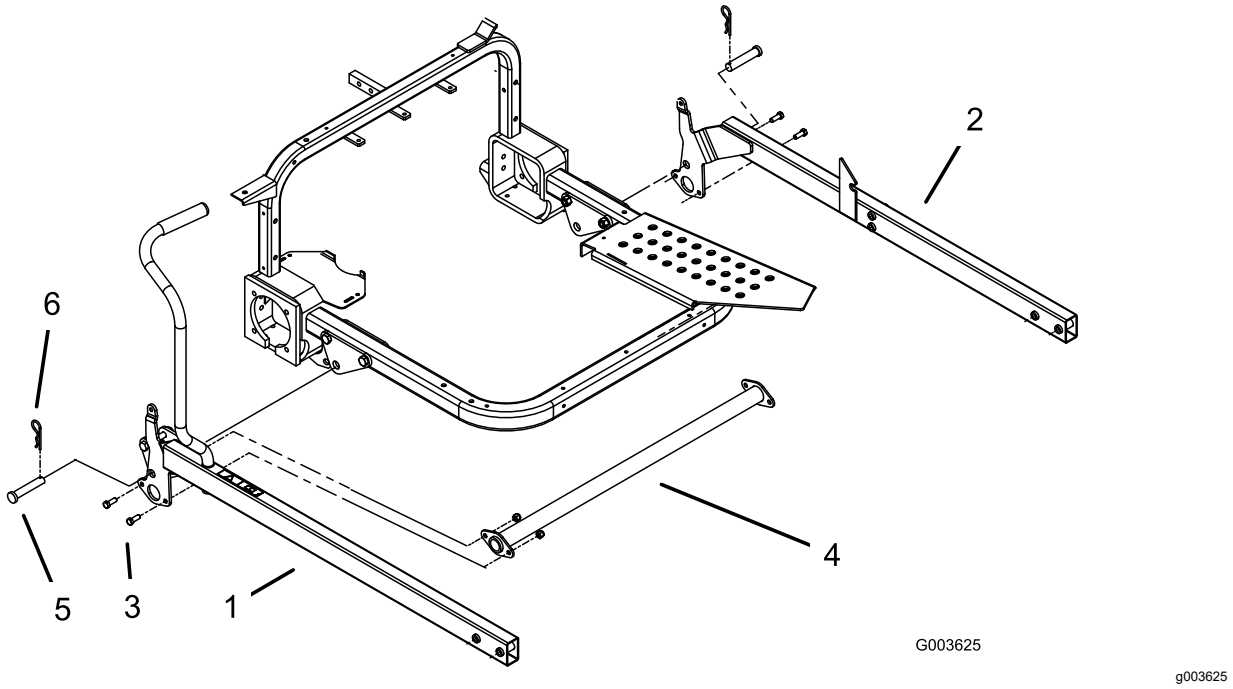

Figura 11

1. Bra de ridicare dreapta
2. Bra de ridicare stânga
3. urub (⅜ x 1")
4. Tub de torsiune
5. tift cu cap i gaură pentru cui spintecat
6. tift în formă de agrafă

5

Montarea lamei

Piese solicitate pentru această procedură:

1	Lamă de 101 cm (opional, putei achiziiona i instala lama de 152 cm)
2	Placă de sprijin
2	urub (⅜ x 1")
6	Contrapiuliţă (⅜")
4	urub (⅜ x 3")

Procedură

Notă: Opional, putei achiziiona o lamă de 152 cm. Instalai-o conform instruciunilor pentru lama de 101 cm din această seciune.

1. Fixai, fără a strânge, o placă de sprijin pe fiecare dintre elementele de montare interioare de pe ansamblul lamei.

   Notă: Poziionai plăcile de sprijin aa cum se arată în Figura 12.

2. Fixai, fără a strânge, partea din faă a braelor de ridicare de suporturile de montare a lamei i plăcile de sprijin cu 4 uruburi (⅜ x 3") i 4 piulie de blocare (⅜"); consultai Figura 12.

   Notă: Utilizarea găurilor de montare superioare de pe suporturile de montare a lamei va face ca lama să funcioneze mai agresiv (Figura 12).

3. Cu lama sprijinită pe o suprafaă plană, strângei elementele care fixează braele de ridicare de lamă (Figura 12).

   Notă: Strângei elementele de fixare la 19 până la 24 N·m.

4. Strângei uruburile i piuliele care fixează capetele tuburilor de torsiune de braele de ridicare (Figura 11).

   Notă: Strângei elementele de fixare la 19 până la 24 N·m.

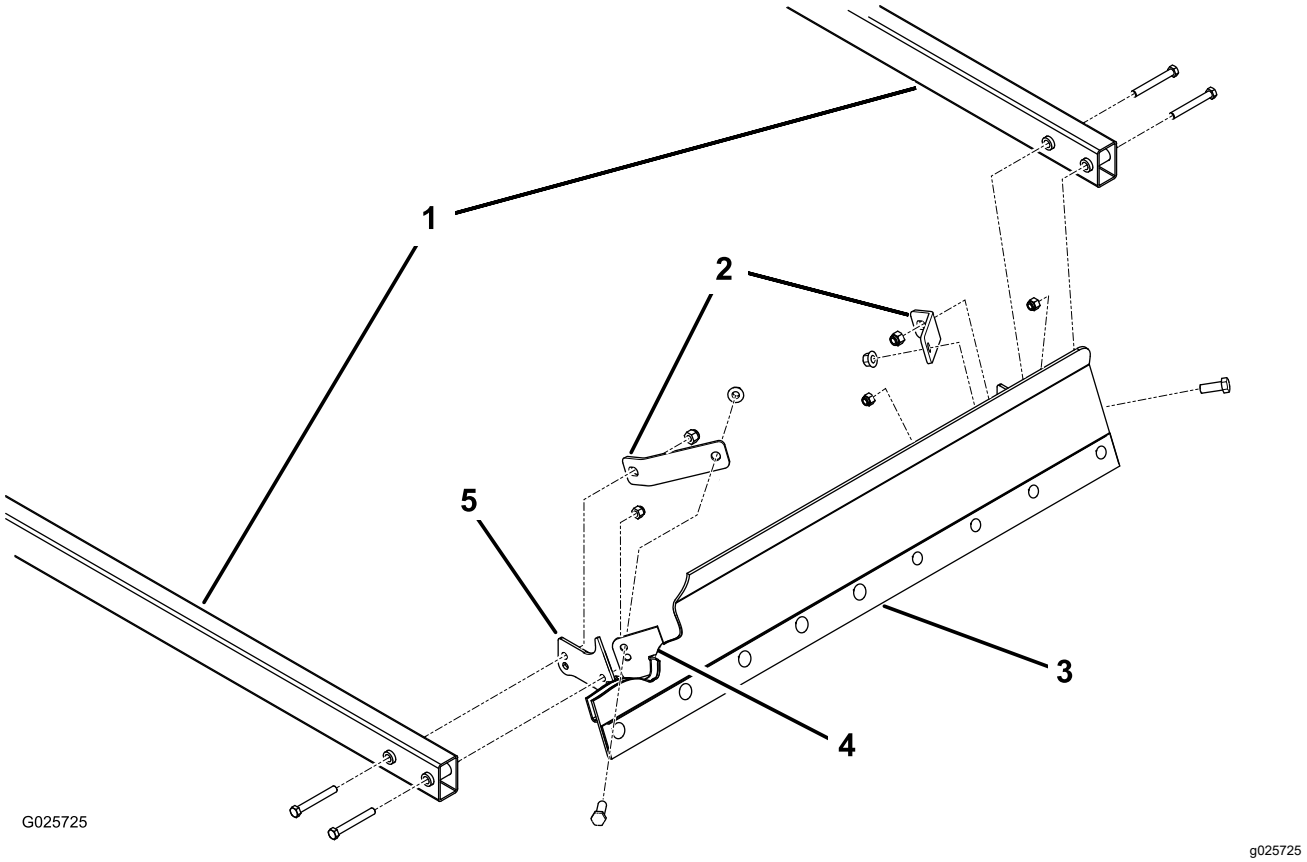

Figura 12

1. Brae de ridicare
2. Placă de sprijin
3. Lamă
4. Element de montare interior (2)
5. Suport de montare a lamei

6

Instalarea pedalei pentru braul de ridicare

Piese solicitate pentru această procedură:

1	Pedala braului de ridicare
2	urub (⅜ x 3")
4	Contrapiuliţă (⅜")
2	Suport arc
2	urub (⅜ x 2¾")
2	Arc de extensie
2	Tija arcului

Procedură

1. Montai pedala braului de ridicare în exteriorul braului de ridicare din stânga cu 2 uruburi (⅜ × 3") i 2 contrapiulie de blocare (⅜").

   Notă: Poziionai pedala aa cum se arată în Figura 13.

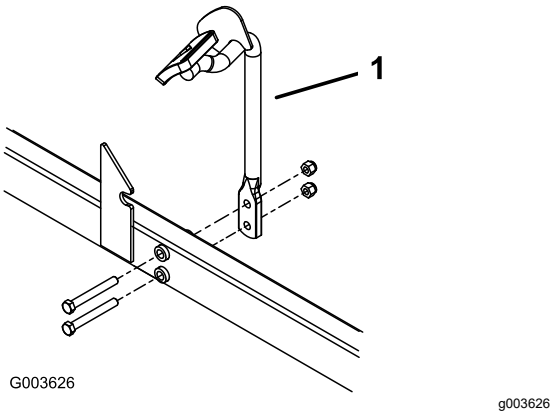

Figura 13

1. Pedala braului de ridicare

2. Scoatei piulia **inferioară** i urubul care fixează fiecare suport de montare a tubului de cuplare de tuburile verticale ale cadrului (Figura 14).

   Notă: Eliminai piulia i urubul.

3. Folosind orificiile de montare deschise ale tubului de cuplare, fixai un suport cu arc pe fiecare suport pentru tubul de cuplare/tubul de cadru vertical cu un urub (⅜ x 2¾") i o contrapiuliă (⅜").

   Notă: Poziionai suporturile arcului aa cum se arată în Figura 14.

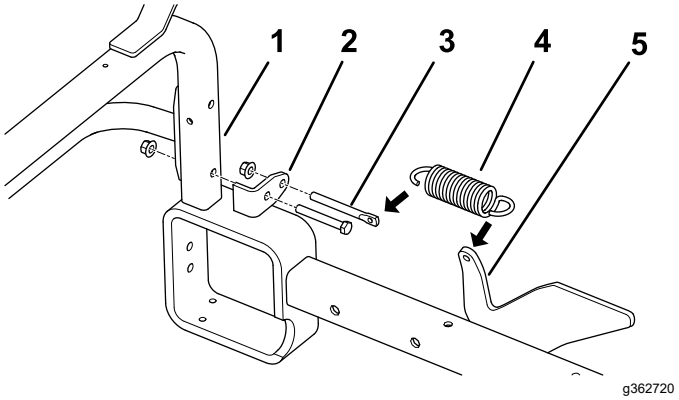

Figura 14

1. Tub de cuplare/tub de cadru vertical
2. Suport arc
3. Tija arcului
4. Arc de extensie
5. Bra de ridicare

4. Tragei înapoi mânerul pentru a ridica i bloca lama în poziia de transport.
5. Strângei toate elementele de fixare rămase.
6. Conectai arcul de prelungire la braul de ridicare i la o tijă de arc.
7. Introducei tija arcului în orificiul din suportul arcului i fixai-o uor cu o contrapiuliă (⅜").
8. Repetai paii 6 i 7 pe partea opusă a mainii.
9. Montai anvelopele din spate i îndepărtai blocurile de sub partea din spate a mainii.

   Notă: Strângei prezoanele la un cuplu de 61 până la 75 N·m.

7

Reglarea tensiunii arcului

Nu s-au solicitat piese

Procedură

Reglarea arcului controlează fora necesară pentru a ridica lama în poziia de transport. Dacă arcul este prea slăbit, va fi greu să ridicai lama în poziia de transport. Cu toate acestea, tensiunea prea mare a arcului face ca lama să se mite excesiv în timpul funcionării.

1. Coborâi lama pe podea.

   Notă: Când arcurile sunt reglate corect, întreaga lungime a bazai lamei nu va fi mai mare de 6 mm de la podea.

2. Rotii piuliele de reglare a arcului (Figura 15) în sensul acelor de ceasornic pentru a ridica lama sau în sens invers acelor de ceasornic pentru a coborî lama.

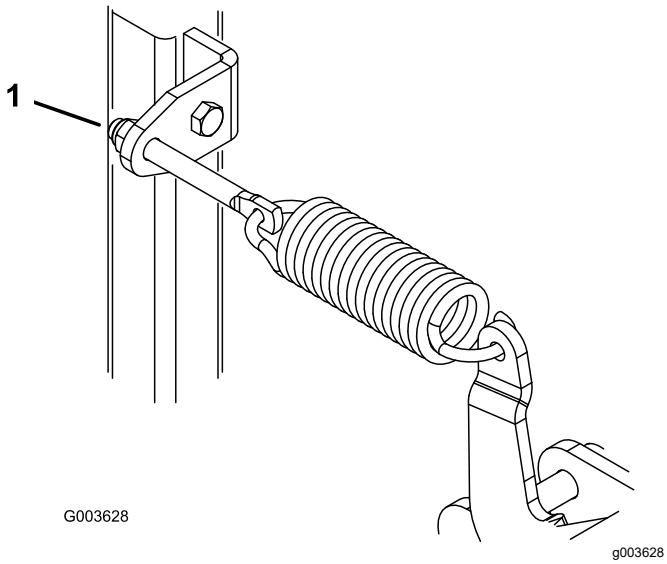

Figura 15

1. Piuliă de reglare

Operare

Operarea lamei

Tragei înapoi mânerul pentru a ridica i bloca lama în poziia de transport. Apăsai pedala de blocare pentru a elibera lama în poziia de operare.

Putei folosi lama pentru a împinge sau trage nisip i murdărie. Cu lama în poziia de operare, trebuie doar să împingei înainte sau să tragei uor înapoi de mâner sau apăsai pe pedala braului de ridicare pentru a controla aciunea de arat.

Notă: Dacă roile se învârt în timpul aratului, ridicai uor lama trăgând înapoi de mâner. Uneori, motorul poate începe să se supraîncarce. În acest caz, eliberai treptat pedala de traciune pentru a crete turaia i puterea motorului.

Scoaterea i depozitarea lamei

1. Scoatei cu grijă piuliele de reglare care fixează tijele arcului de suporturile arcului.

   ⚠ ATENŢIE

   Dacă arcurile sunt tensionate, acestea pot provoca vătămări corporale.

   Depresurizai cu grijă componentele cu energie stocată.

2. Îndepărtai tijele arcului i arcurile.
3. Coborâi lama pe podea.
4. Îndepărtai tiftul în formă de agrafă i cuiele spintecate care leagă braele de ridicare la suporturile de montare.
5. Ridicai partea din faă a mainii i glisai întregul ansamblu al lamei spre înainte, la distană de maină.

Menţiuni:

Menţiuni:

Menţiuni:

Declaraţie de încorporare

The Toro Company, 8111 Lyndale Ave. South, Bloomington, MN, SUA declară că următoarea (următoarele) unitate (unităi) este/sunt în conformitate cu directivele listate atunci când sunt instalate conform instruciunilor care însoesc anumite modele Toro, aa cum este indicat în Declaraiile de Conformitate relevante.

Nr. model	Nr. serie	Descrierea produselor	Detaliere în factură	Descriere generală	Directivă
08714	409600000 şi Sus	Lamă manuală	MANUAL BLADE	Lamă manuală	2006/42/CE, 2000/14/CE

Documentaţia tehnică relevantă a fost compilată conform cerinţelor din Partea B a Anexei VII din 2006/42/CE.

Ne obligăm să transmitem, ca răspuns la solicitarea autorităţilor naţionale, informaţii relevante privind acest utilaj parţial complet. Metoda de transmitere va fi electronică.

Acest utilaj nu va fi pus în funcţiune până când nu va fi încorporat în modelele Toro aprobate, conform indicaţiei din Declaraţia de Conformitate asociată şi în conformitate cu toate instrucţiunile prin care poate fi declarat a fi în conformitate cu toate Directivele relevante.

Certificat:

Tom Langworthy
Director inginerie
8111 Lyndale Ave. South
Bloomington, MN 55420, USA
Septembrie 23, 2022

Reprezentant autorizat:

Marcel Dutrieux
Manager European Product Integrity
Toro Europe NV
Nijverheidsstraat 5
2260 Oevel
Belgium

UK Declaration of Incorporation

The Toro Company, 8111 Lyndale Ave. South, Bloomington, MN, SUA declară că următoarea (următoarele) unitate (unităi) este/sunt în conformitate cu directivele listate atunci când sunt instalate conform instruciunilor care însoesc anumite modele Toro, aa cum este indicat în Declaraiile de Conformitate relevante.

Nr. model	Nr. serie	Descrierea produselor	Detaliere în factură	Descriere generală	Directivă
08714	409600000 şi Sus	Lamă manuală	MANUAL BLADE	Lamă manuală	I.S. 2008 nr. 1597, I.S. 2001 nr. 1701

Documentaia tehnică relevantă a fost întocmită conform anexei 10 din S.I. 2008 Nr. 1597.

Ne obligăm să transmitem, ca răspuns la solicitarea autorităţilor naţionale, informaţii relevante privind acest utilaj parţial complet. Metoda de transmitere va fi electronică.

Acest utilaj nu va fi pus în funcţiune până când nu va fi încorporat în modelele Toro aprobate, conform indicaţiei din Declaraţia de Conformitate asociată şi în conformitate cu toate instrucţiunile prin care poate fi declarat a fi în conformitate cu toate Directivele relevante.

This declaration has been issued under the sole responsibility of the manufacturer.
The object of the declaration is in conformity with relevant UK legislation.

Reprezentant autorizat:

Marcel Dutrieux
Manager European Product Integrity
Toro U.K. Limited
Spellbrook Lane West
Bishop's Stortford
CM23 4BU
United Kingdom

Tom Langworthy
Director inginerie
8111 Lyndale Ave. South
Bloomington, MN 55420, USA
Septembrie 23, 2022

Notă de confidenţialitate europeană

Informaţiile colectate de Toro
Toro Warranty Company (Toro) vă respectă confidenţialitatea. Pentru a procesa revendicarea dumneavoastră de garanţie şi pentru a vă contacta în cazul unei retrageri a produsului, vă solicităm să ne dezvăluiţi anumite informaţii personale, fie direct, fie prin intermediul companiei sau distribuitorului local Toro.

Sistemul de garanţie Toro este găzduit pe servere localizate în Statele Unite unde este posibil ca legea confidenţialităţii să nu furnizeze aceeaşi protecţie care se aplică în ţara dumneavoastră.

OFERINDU-NE INFORMAŢIILE PERSONALE, SUNTEŢI DE ACORD CU PROCESAREA INFORMAŢIILOR PERSONALE, CONFORM DESCRIERII DIN ACEASTĂ NOTĂ DE CONFIDENŢIALITATE.

Modul în care Toro utilizează informaţiile
Toro poate utiliza informaţiile personale pentru a procesa revendicările de garanţie, pentru a vă contacta în cazul unei retrageri a produsului sau în alt scop pe care vi-l menţionăm. Toro poate partaja informaţiile dumneavoastră cu afiliaţii, distribuitorii sau alţi parteneri de afaceri Toro în raport cu oricare dintre aceste activităţi. Nu vom vinde informaţiile dumneavoastră personale niciunei alte companii. Ne rezervăm dreptul de a dezvălui informaţiile personale pentru a respecta legile aplicabile şi cu solicitări din partea autorităţilor corespunzătoare pentru a opera sistemele în mod corespunzător sau pentru propria protecţie sau cea a celorlalţi utilizatori.

Păstrarea informaţiilor personale
Vă vom păstra informaţiile personale atât timp cât este necesar în scopurile pentru are au fost colectate iniţial sau pentru alte scopuri legitime (precum conformitatea cu legea) sau dacă acest lucru este prevăzut de legea în vigoare.

Angajamentul Toro faţă de securitatea informaţiilor dumneavoastră personale
Ne luăm măsuri de precauţie rezonabile pentru a proteja securitatea informaţiilor dumneavoastră personale. De asemenea, luăm măsuri pentru a menţine precizia şi starea curentă a informaţiilor personale.

Accesul i corectarea informaiilor dumneavoastră personale
Dacă doriţi să revizuiţi sau să corectaţi informaţiile dumneavoastră personale, contactaţi-ne prin e-mail la legal@toro.com.

Legea consumatorilor australieni

Consumatorii australieni vor găsi detalii referitoare la Legea consumatorilor australieni în e-mail sau la distribuitorul Toro local.

Garania Toro

Garanie limitată pe o perioadă de doi ani sau 1.500 de ore de funcionare

Condiţiile şi produsele acoperite de garanţie

The Toro Company garantează că produsul comercial Toro („Produsul”) nu prezintă defecte de material sau de fabricaie timp de 2 ani sau 1.500 de ore de funcionare*, oricare dintre acestea survine mai întâi. Această garanie se aplică tuturor produselor, cu excepia aeratoarelor (consultai declaraiile de garanie separate pentru aceste produse). În cazul în care există o situaie acoperită de garanie, vom repara produsul fără costuri pentru dumneavoastră, inclusiv diagnoză, manoperă, piese i transport. Această garanie începe la data livrării produsului către cumpărătorul cu amănuntul iniial.
* Produs echipat cu un contor orar.

Instruciuni pentru obinerea Serviciului de garanie

Avei responsabilitatea de a anuna distribuitorul dealerul autorizat de produse comerciale de la care ai achiziionat produsul de îndată ce considerai că există o situaie acoperită de garanie. Dacă avei nevoie de ajutor pentru a găsi un distribuitor sau un dealer autorizat de produse comerciale sau dacă avei întrebări cu privire la drepturile sau responsabilităile dumneavoastră referitoare la garanie, ne putei contacta la:

Departamentul de servicii pentru produse comerciale Toro (Toro Commercial Products Service Department)
8111 Lyndale Avenue South
Bloomington, MN 55420-1196

952–888–8801 sau 800–952–2740
E-mail: commercial.warranty@toro.com

Responsabilităile proprietarului

În calitate de proprietar al produsului, suntei responsabil pentru întreinerea i ajustările necesare menionate în *Manualul operatorului*. Reparaiile pentru probleme ale produsului cauzate de neefectuarea întreinerii i ajustărilor necesare nu sunt acoperite de această garanie.

Articole i condiii neacoperite

Nu toate defeciunile sau problemele care apar în legătură cu produsul, în timpul perioadei de garanie, constituie defecte de material sau de manoperă. Această garanie nu acoperă următoarele:

- Defeciuni ale produsului cauzate de utilizarea unor piese de schimb ce nu au fost fabricate de Toro sau de montarea i utilizarea unor accesorii i produse suplimentare sau modificate ce nu au fost fabricate de Toro.
- Defeciuni ale produsului care sunt cauzate de neefectuarea întreinerii i/sau ajustărilor recomandate.
- Defeciuni ale produsului care sunt cauzate de operarea acestuia într-un mod abuziv, neglijent sau imprudent.
- Componente uzate, care nu sunt defecte. Exemplele de componente care sunt consumate sau uzate în timpul funcionării normale a produsului includ, dar nu se limitează la, plăcue i garnituri de frână, garnituri de ambreiaj, lame, bobine, role i rulmeni (sigilai sau lubrifiabili), cuite pentru platformă, bujii, roi i rulmeni, anvelope, filtre, curele i anumite componente ale pulverizatorului, cum ar fi diafragme, duze, debitmetre i supape de reinere.
- Defeciunile provocate de factori externi inclusiv, fără a se limita la, condiii meteorologice, practici de depozitare, contaminare sau utilizarea lichidelor de răcire, lubrifianilor, aditivilor, îngrăămintelor sau substanelor chimice neautorizate.
- Defeciuni sau probleme privind performana cauzate de utilizarea combustibililor (de exemplu, benzină, motorină sau biodiesel) care nu sunt conforme cu standardele respective din industrie.
- Zgomot, vibraii, uzură i deteriorare normale. „Uzura” normală include, dar nu se limitează la, deteriorarea scaunelor din cauza uzurii sau abraziunii, uzura suprafeelor vopsite, autocolantelor sau zgârierea ferestrelor.

Piese

Piesele programate pentru a fi înlocuite în cadrul operaiunilor de întreinere necesare sunt acoperite de garanie pe perioada de timp până la momentul înlocuirii programate. Piesele înlocuite în cadrul acestei garanii sunt acoperite pe durata garaniei originale a produsului i devin proprietatea Toro. Toro va lua decizia finală dacă va repara orice piesă sau ansamblu existent sau o/îl va înlocui. Toro poate folosi piese remanufacturate pentru reparaii în perioada de garanie.

Garanie pentru baterii cu descărcare profundă i baterii litiu-ion

Există un număr total specificat de kilowai-oră pe care îi pot furniza bateriile cu descărcare profundă i bateriile litiu-ion pe durata lor de viaă. Tehnicile de operare, reîncărcare i întreinere pot extinde sau reduce durata de viaă totală a bateriei. Pe măsură ce bateria din cadrul acestui produs este consumată, cantitatea de lucru util între intervalele de încărcare va scădea încet, până când bateria va fi complet uzată. Înlocuirea bateriilor uzate din cauza consumului normal, este responsabilitatea proprietarului produsului. Notă: (doar pentru bateriile litiu-ion): consultai garania bateriei pentru informaii suplimentare.

Garanie pe viaă a arborelui cotit (doar pentru modelul ProStripe 02657)

Mainile Prostripe, care sunt echipate cu un disc de frecare Toro original i tehnologie Blade Brake Clutch pentru sigurana arborelui cotit (ansamblu tehnologie Blade Brake Clutch (BBC) + disc de frecare integrat) ca echipament original i utilizate de cumpărătorul iniial în conformitate cu procedurile de operare i întreinere recomandate, au acoperire de garanie pe viaă împotriva îndoirii arborelui cotit al motorului. Mainile echipate cu aibe de frecare, unităi cu tehnologie Blade Brake Clutch (BBC) i alte astfel de dispozitive nu sunt acoperite de garania pe viaă a arborelui cotit.

Întreinerea este efectuată pe cheltuiala proprietarului

Reglarea motorului, lubrifierea, curăarea i lustruirea, înlocuirea filtrelor, a lichidului de răcire i finalizarea lucrărilor de întreinere recomandate fac parte din serviciile normale necesare pentru produsele Toro, efectuate pe cheltuiala proprietarului.

Condiii generale

Singurul remediu în baza prezentei garanii constă în repararea de către un centru de service sau un distribuitor autorizat Toro.

The Toro Company nu este răspunzătoare pentru daunele indirecte, speciale sau secundare corelate cu utilizarea produselor Toro acoperite prin această garanie, inclusiv pentru orice costuri sau cheltuieli de furnizare a unor echipamente înlocuitoare sau a unor lucrări de service în timpul perioadelor rezonabile de defectare sau de neutilizare, în ateptarea efectuării reparaiilor în baza prezentei garanii. Cu excepia garaniei pentru emisii menionate mai jos, dacă este cazul, nu există altă garanie expresă. Toate garanţiile implicite de vandabilitate şi caracter adecvat pentru o anumită utilizare se limitează la durata acestei garanţii exprese.

Unele ţări nu permit excluderea daunelor secundare sau speciale sau limitarea duratei unei garanţii implicite, aşadar este posibil ca excluderile i limităile de mai sus să nu se aplice în cazul dumneavoastră. Această garanţie vă oferă drepturi legale specifice şi este posibil să aveţi şi alte drepturi care variază în funcţie de ţară.

Notă privind garania pentru emisii

Sistemul de control al emisiilor din cadrul produsului dumneavoastră poate fi acoperit de o garanie separată, care îndeplinete cerinele stabilite de Agenia pentru protecia mediului din S.U.A. (U.S. Environmental Protection Agency - EPA) i/sau Consiliul pentru resursele atmosferice din California (California Air Resources Board - CARB). Limităile de ore menionate mai sus nu se aplică garaniei sistemului de control al emisiilor. Consultai Declaraia de garanie pentru controlul emisiilor motorului furnizată împreună cu produsul dumneavoastră sau inclusă în documentaia producătorului motorului.

Alte ări decât Statele Unite sau Canada

Clienii care au achiziionat produse Toro exportate din afara Statelor Unite sau Canadei trebuie contacteze distribuitorul (dealerul) Toro propriu, pentru a obine politicile privind garania pentru ara, provincia sau statul respectiv. Dacă din orice motiv suntei nemulumit de serviciile distribuitorului dumneavoastră sau întâmpinai dificultăi în a obine informaii despre garanie, contactai Centrul de service autorizat Toro.