Form No. 3457-828 Rev A

TORO®

Count on it.

Kezelői kézikönyv

QAS bunkerszivattyú

Sand Pro®/Infield Pro® 3040 és 5040 vontatóegység

Modellsz. 08765—Sorszám 315000001 és ettől felfelé
Modellsz. 08765—Sorszám 316000001 és ettől felfelé
Modellsz. 08765—Sorszám 400000000 és ettől felfelé
Modellsz. 08765—Sorszám 405560000 és ettől felfelé

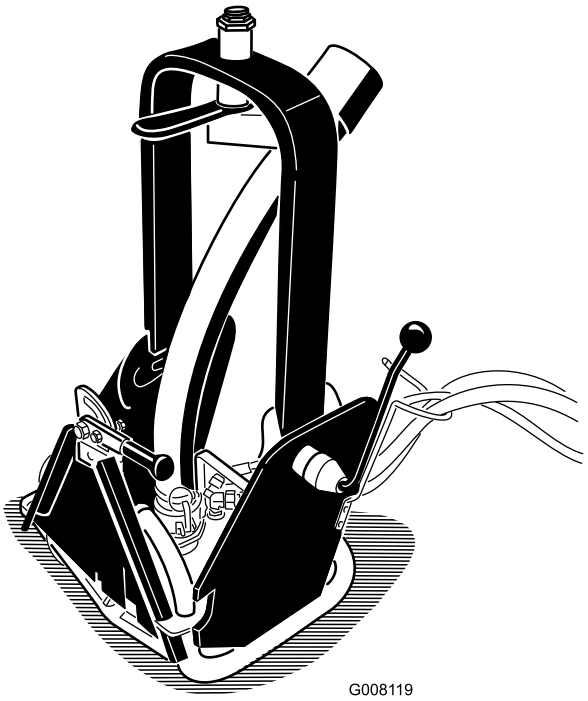

Regisztráljon a következő címen: www.Toro.com.
Az eredeti dokumentum fordítása (HU)

CE UK CA

3457-828

A bunkerszivattyú Sand Pro munkagépre szerelhető, és bérmunkában dolgozó szakképzett kezelők számára, kereskedelmi alkalmazásra készült. Elsődlegesen víz homokcsapdákból történő kiszivattyúzására készült.

A termék minden vonatkozó európai irányelvnek megfelel. A részletekért nézze át a kiadvány hátulján található Beépítési nyilatkozatot.

⚠ FIGYELMEZTETÉS

KALIFORNIA
65-ös számú figyelmeztetés

A termék használata Kalifornia állam jogszabályai által rákkeltőnek, születési, illetve reprodukciós rendellenességet okozónak nyilvánított vegyi anyag vagy vegyi anyagok hatásának való kitettséget eredményezhet.

Bevezetés

Gondosan olvassa el ezt a tájékoztatót, hogy a termék megfelelő üzemeltetését és karbantartását elsajátítva elkerülje a sérüléseket, valamint a termék károsodását. Ön felelős a termék megfelelő és biztonságos üzemeltetéséért.

A termékekkel és tartozékokkal kapcsolatos információkért, a márkakereskedőkre vonatkozó tájékoztatásért vagy terméke regisztrációjáért a Torót közvetlenül is elérheti.A www.Toro.com webhelyen további információk is találhatók, például munkavédelmi tanácsok, oktatóanyagok, tartozékokról szóló információk, segítség márkakereskedés kereséséhez, valamint a termékregisztráció is itt végezhető el.

Ha szervizre, eredeti Toro-alkatrészekre vagy további információkra van szüksége, forduljon hivatalos márkaszervizhez vagy a Toro ügyfélszolgálatához, és készítse elő terméke típus- és gyári számát. A(z) Ábra 1 jelzi a típus- és gyári szám helyét a terméken. Írja a számokat a megfelelő helyre.

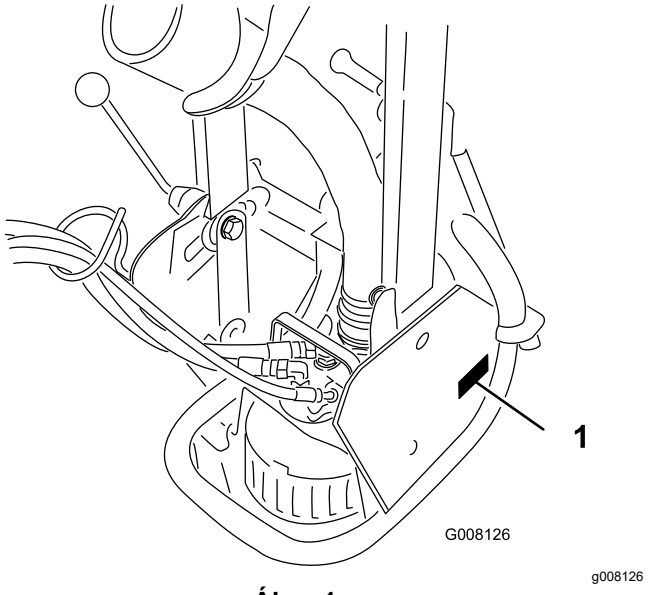

Ábra 1

1. Típus- és sorozatszámcímke helye

Modellsz. _____

Sorszám _____

Ez a kézikönyv azonosítja a lehetséges veszélyeket, és tartalmazza a (Ábra 2) biztonsági figyelmeztető jelzéssel azonosított biztonsági üzeneteket. Ezek az üzenetek olyan veszélyt jeleznek, amely súlyos sérülést vagy halált okozhat, amennyiben nem követi az ajánlott óvintézkedéseket.

g000502

Ábra 2

1. Biztonsági figyelmeztető jelzés

Ez a kézikönyv 2 szót használ az információ kiemelésére. A **Fontos** szó speciális műszaki információkra hívja fel a figyelmet, a **Megjegyzés** szó külön figyelemre érdemes általános információkat emel ki.

Tartalom

Biztonság 3
A használat megkezdése előtt 3
Működtetés közben 3
Karbantartás 4
Biztonsági és tájékoztató címkék 5
Felszerelés 6

© 2022—The Toro® Company
8111 Lyndale Avenue South
Bloomington, MN 55420

Lépjen velünk kapcsolatba az alábbi címen: www.Toro.com.
Nyomtatva az Amerikai Egyesült Államokban.
Minden jog fenntartva

1 A bunkerszivattyú felszerelése a vontatóegységre 6
2 A rudazat beállítása 7
Üzemeltetés 8
A kimeneti fúvóka beállítása 8
A használat megkezdése előtt 8
A bunkerszivattyú használata 9
Használati tippek 9
Karbantartás 11
A szivattyú tisztítása 11

Biztonság

A kockázatkezelés és a balesetmegelőzés a gép üzemeltetésében, szállításában, karbantartásában és tárolásában részt vevő személyzet ismereteitől, gondosságától és megfelelő képzésétől függ. A gép nem megfelelő használata vagy karbantartása sérülést, akár halált is okozhat. Az akár halálos személyi sérülés kockázatának elkerülése érdekében tartsa be az alábbi biztonsági előírásokat.

A használat megkezdése előtt

- Olvassa el és értelmezze a *Kezelői kézikönyvet* és a *Sand Pro kezelői kézikönyvét,* mielőtt használni kezdené a gépet. Ismerkedjen meg az összes kezelőszerv működésével és a gyors megállás módjával.
- Soha ne engedje, hogy a gépet gyerekek üzemeltessék. Ne engedje, hogy felnőttek megfelelő utasítások nélkül működtetni kezdjék a gépet. A gépet csak képzett kezelő működtetheti a jelen kézikönyv elolvasása után.
- Ne működtesse a gépet, ha beteg, fáradt, esetleg gyógyszer vagy alkohol befolyása alatt áll.
- Tartsa távol a járókelőket a munkaterülettől.
- Mindig legyen a helyén minden védőburkolat és védőberendezés. Ha egy védőburkolat, biztonsági berendezés vagy címke használhatatlanná vált vagy károsodott, a gép használata előtt javítsa meg vagy cserélje ki. Továbbá húzzon meg minden esetleg meglazult anyát és csavart, hogy biztosítsa a gép biztonságos üzemállapotát.
- Ne működtesse a gépet szandálban, teniszcipőben, tornacipőben és rövidnadrágban. Ne viseljen továbbá laza ruházatot, amelyet a mozgó alkatrészek elkaphatnak. Viseljen mindig hosszú nadrágot és megfelelő, csúszásmentes lábbelit. Védőszemüveg, védőlábbeli és sisak viselése is ajánlott, amit bizonyos helyi rendeletek és biztosítási előírások elő is írhatnak.

Működtetés közben

- Ne működtesse a gépet zárt helyen, ahol veszélyes szén-monoxid és más kipufogógázok gyűlhetnek fel.
- A gépen maximum egy fő utazhat. Ne szállítson utast.
- A motor beindításakor és a gép használata során is üljön az ülésben.
- A gép használata figyelmet igényel. Az uralom elvesztésének megakadályozása érdekében:

– A gépet csak nappali fényben vagy megfelelő erősségű mesterséges fényben üzemeltesse.

– Hajtson lassan, és ügyeljen a gödrökre és egyéb rejtett veszélyekre.

– Hajtson be fokozott körültekintéssel a homokcsapdába, árokba, patakba és egyéb veszélyes helyre.

– Éles kanyar előtt és domboldalban kanyarodás előtt lassítson le.

– Kerülje a hirtelen elindulásokat és megállásokat.

– A tolatás megkezdése előtt nézzen hátra, és ellenőrizze, hogy senki sincs a gép mögött.

– Ügyeljen a forgalomra, ha úton kell átkelnie vagy út mentén dolgozik. Mindig adja meg az elsőbbséget.

- Maradjon távol a gép használata során a kimeneti nyílástól. Tartsa távol az embereket a kimeneti nyílástól, és ne irányítsa azt senki felé.
- Ha a motor lefulladna vagy nem tudna a gép előremenetben feljutni az emelkedő tetejére, ne forduljon meg a géppel. Tolasson mindig egyenesen a lejtő aljáig.
- **Ne vállaljon sérülési kockázatot!** Ha egy személy vagy állat váratlanul feltűnne a munkaterületen vagy annak közelében, **állítsa le a gépet.** A gondatlan működtetés a terepszögekkel, visszapattanásokkal és nem megfelelően elhelyezett védőelemekkel kombinálva kidobott tárgy okozta sérülésekhez vezethet. Ne folytassa a munkát, amíg a területen el nem hárult minden akadály.
- A villámcsapás súlyos, akár végzetes személyi sérülést is okozhat. Ha a munkaterület környékén villámok csapkodnak vagy mennydörgés hallható, ne működtesse a gépet; keressen menedéket.
- Ne érjen a motorhoz vagy a kipufogódobhoz, amíg jár a motor vagy röviddel a motor leállítása után. Ezek a területek annyira felforrósodnak, hogy égési sérülést is okozhatnak.

Karbantartás

- Vegye ki az indítókulcsot, nehogy valaki véletlenül beindítsa a motort, amikor a munkagépen javítást, beállítást vagy tárolás előtti teendőket végez.
- Csak a kézikönyvben ismertetett karbantartási tevékenységeket végezze el. Ha nagyobb javítás szükséges vagy segítségre van szüksége, vegye fel a kapcsolatot egy hivatalos Toro-forgalmazóval.
- A lehetséges tűzveszély csökkentése érdekében tartsa a motort többletzsírtól, fűtől, levelektől és szennyeződésektől mentesen. Meleg motort és elektromos alkatrészeket ne mosson le vízzel.
- Gondoskodjon a gép biztonságos üzemállapotáról, tartson minden anyát és csavart szorosan meghúzva.
- Ellenőrizze az összes hidraulikavezeték-csatlakozó szorosan meghúzott állapotát, és hogy a hidraulikus tömlők és -vezetékek megfelelő állapotban vannak-e, mielőtt a rendszert nyomás alá helyezi.
- Egyetlen testrészével se kerüljön közel olyan szivárgó lyukakhoz a hidraulikavezetékeken, ahonnan nagynyomású hidraulikafolyadék távozhat. A hidraulikafolyadék esetleges szivárgását ellenőrizze kartonlap vagy papírlap segítségével. A kiszökő nagynyomású hidraulikafolyadék a bőrön áthatolva sérülést okozhat. A bőr alá fecskendezett folyadékot sebészi úton pár órán belül el kell távolíttatni ilyen kezelésben jártas orvossal; ellenkező esetben üszkösödés alakulhat ki.
- A hidraulika-rendszer lekötése és az azon végzendő bármilyen munka megkezdése előtt ki kell engedni belőle minden nyomást a motort leállítva és a szivattyút a talajra leengedve.
- Ha a karbantartási beállítás elvégzéséhez járatni kell a motort, tartsa távol kezét, lábát, ruházatát és a teste minden részét a ventilátortól és más mozgó alkatrészektől.
- Ne pörgesse túl a motort a szabályzó beállításainak módosításával. A biztonság és pontosság biztosítása érdekében ellenőriztesse hivatalos Toro-forgalmazónál a maximális motorfordulatszámot fordulatszámmérővel.
- Az olajszint ellenőrzése és olajutántöltés előtt állítsa le a motort.
- Az optimális teljesítmény és biztonság érdekében mindig eredeti Toro gyártmányú cserealkatrészt és tartozékot vásároljon, hogy gépe maradéktalanul Toro gép maradhasson. **Ne használjon más gyártótól származó „kompatibilis” cserealkatrészt és tartozékot.** Az eredetiség ellenőrzéséhez keresse a Toro emblémáját. A nem jóváhagyott cserealkatrészek és tartozékok használata érvénytelenítheti a garanciát.

Biztonsági és tájékoztató címkék

A biztonsági címkék és utasítások a kezelő számára feltűnő helyen, a potenciálisan veszélyes területek közelében találhatók. Pótolja a károsodott vagy leesett címkéket.

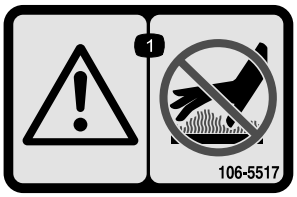

decal106-5517

106-5517

1. Figyelmeztetés – ne érjen a forró felülethez.

Felszerelés

Mellékelt alkatrészek

Használja az alábbi táblázatot, hogy megállapítsa, valamennyi alkatrész leszállításra került-e.

Eljárás	Megnevezés	Mennyiség	Alkalmazás
1	Bunkerszivattyú-egység	1	Szerelje fel a bunkerszivattyút a vontatóegységre.
2	Nincs szükség alkatrészre	–	Állítsa be a rudazatot.

Média és egyéb részek

Megnevezés	Mennyiség	Alkalmazás
Alkatrészkatalógus	1	Itt találja a cikkszámokat
Kezelői kézikönyv	1	Olvassa el a gép működtetése előtt
Megfelelőségi tanúsítvány	1	Megfelelőségi nyilatkozat

Megjegyzés: A gép jobb és bal oldalát normál üzemeltetési helyzetben határozza meg.

Megjegyzés: A bunkerszivattyú használatához a vontatóegységnek rendelkeznie kell a hátsó távmeghajtású hidraulikarendszer-készlettel (08781) vagy az első távmeghajtású hidraulikarendszer-készlettel (08782).

1

A bunkerszivattyú felszerelése a vontatóegységre

Ehhez az eljáráshoz szükséges alkatrészek:

1	Bunkerszivattyú-egység

Eljárás

1. Távolítson el minden munkaeszközt a gépadapterről.
2. Vezesse a gépet a munkaeszköz-adapter mögé a megfelelő helyzetbe.

   Megjegyzés: A rögzítőkar (Ábra 3) legyen a gép hátulja felől nézve balra fordítva (kioldott helyzetben).

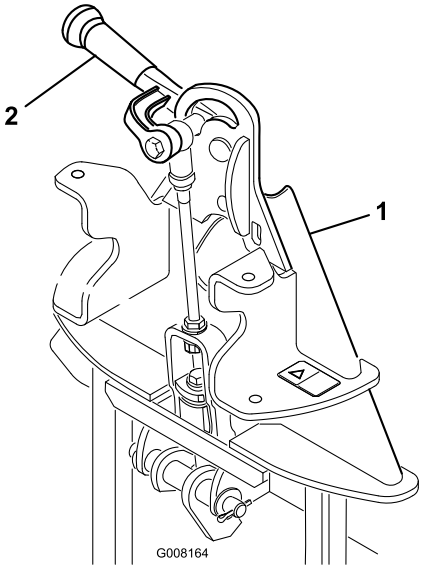

g008164

Ábra 3

1. Munkaeszköz-adapter 2. Rögzítőkar

3. Emelje be a gép adapterét a munkaeszköz-adapterbe.
4. Fordítsa el jobbra a rögzítőkart az adapterek összezárásához.
5. A motor legyen LEÁLLÍTVA, a távmeghajtású hidraulikarendszer-készlet pedig KIKAPCSOLVA.
6. Csatlakoztassa a hidraulikus tömlőket a Sand Pro gép távmeghajtású hidraulika-rendszeréhez. Helyezze a tömlőket a tömlővezetőbe (Ábra 4). A

hidraulikus tömlők ne legyenek megcsavarodva vagy éles szögben meghajlítva.

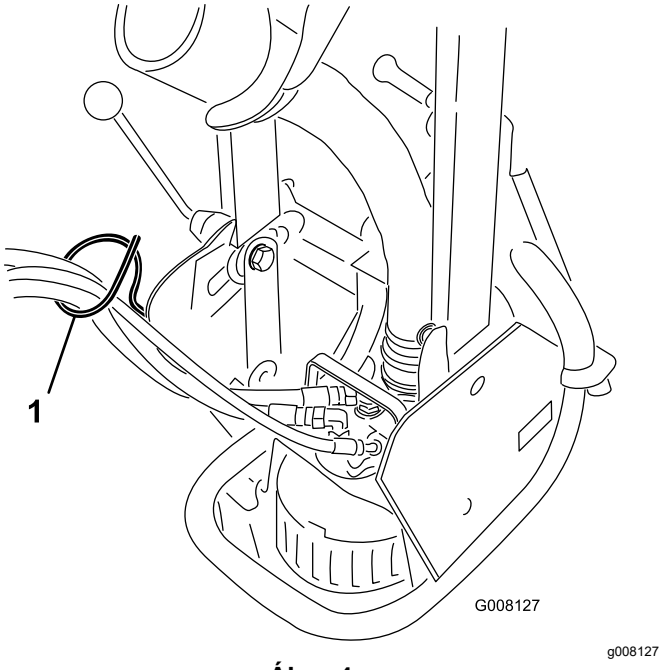

Ábra 4

1. Tömlővezető

Fontos: **Ha a hidraulikus tömlők csatlakozóit szétválasztja, mindig szerelje fel a porvédő sapkákat, hogy ne kerülhessen szennyeződés a hidraulika-rendszerbe.**

7. A bunkerszivattyú működtetése során a hidraulikus tömlők felveszik a gép hidraulikafolyadékának egy kis részét. Ellenőrizze a hidraulikafolyadék szintjét a gépben az alábbi módon:
   A. Indítsa be a gép motorját és a távmeghajtású hidraulika-rendszert.
   B. Indítsa be a bunkerszivattyút, és járassa pár másodpercig. Nem kell vízbe merítenie.
   C. Állítsa le a szivattyút, a távmeghajtású hidraulika-rendszert és a motort.
   D. Ellenőrizze a hidraulikafolyadék szintjét a gépben, szükség esetén töltsön rá. Tekintse meg a gép *Kezelői kézikönyvét* a hidraulikafolyadékkal kapcsolatos előírásokkal kapcsolatban.

2

A rudazat beállítása

Nincs szükség alkatrészre

Eljárás

1. Miután a bunkerszivattyút felszerelte és rögzítette a gépen, emelje fel a munkaeszközt.
2. Mérje meg a felső alátét és a munkaeszköz-adapter rudazatának távtartója közti hézagot az Ábra 5 szerint.

   Megjegyzés: Az alátét és a váll között 1,52–2,03 mm hézagnak kell lennie.

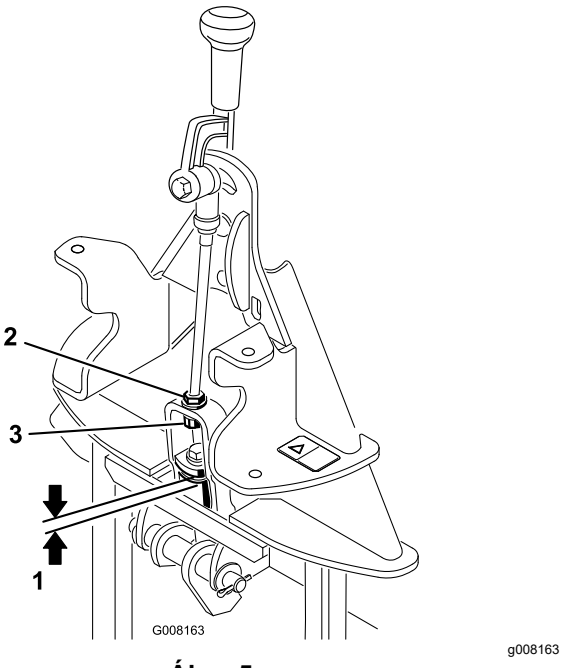

Ábra 5

1. 1,52–2,03 mm
2. Ellenanya
3. Állítóanya

Üzemeltetés

A kimeneti fúvóka beállítása

A kimeneti fúvóka (Ábra 6) függőleges és vízszintes irányban is állítható, hogy a kívánt helyre juttassa a vizet.

1. A kidobási távolság beállításához járjon el az alábbi módon.
   - Fordítsa el a rögzítőkart (Ábra 6) a forgótorony kioldásához.

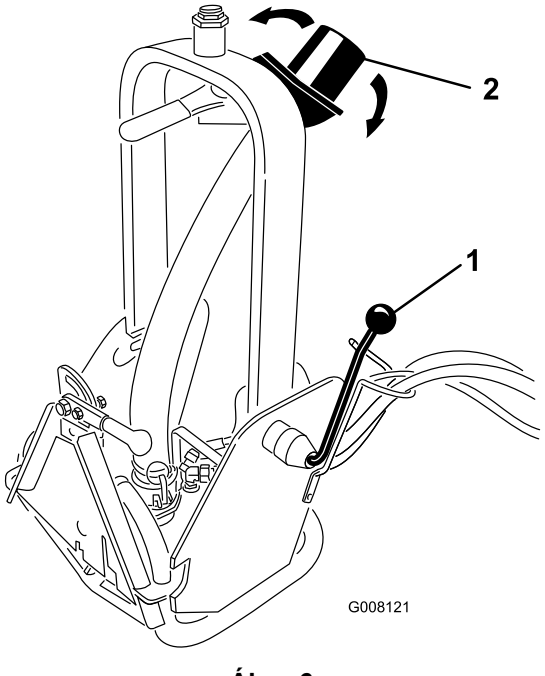

Ábra 6

1. Rögzítőkar
2. Kimeneti fúvóka

   - Fordítsa a forgótornyot előre vagy hátra a kívánt helyzetbe.
   - Húzza meg a rögzítőkart.

   Megjegyzés: Ha a szivattyút a gép **elejére** szerelték fel, a rögzítőkart el kell távolítani, és a váz ellenkező oldalán kell felszerelni.

   ⚠ VIGYÁZAT

   Ne szerelje át a rögzítőkart a váz másik oldalára, ha a szivattyút a gép hátuljára szerelték fel.

2. A kidobás irányának módosításához fordítsa el a fúvóka karját (Ábra 7) a kívánt helyzetbe.

   Megjegyzés: A fúvóka karjának ellenállása (Ábra 7) a forgótorony tetejénél található nagy méretű anyával növelhető és csökkenthető.

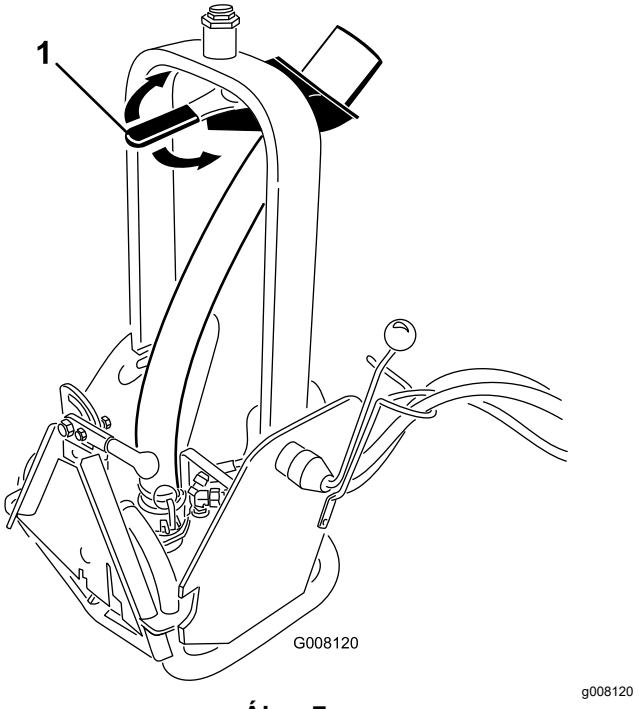

Ábra 7

1. Fúvóka karja

A használat megkezdése előtt

1. Mérje meg a vízmélységet a bunker legalsó pontján. Ha a vízmélység kisebb, mint 63,5 mm (a szivattyú nyílásainak feléig ér csak a víz), ásson egy 30,5 cm × 30,5 cm × 5–7,6 cm mély gödröt, amelybe leeresztheti a szivattyút (Ábra 8).

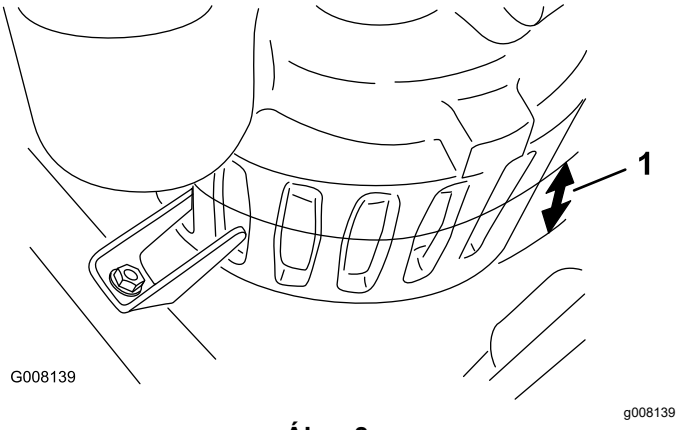

Ábra 8

1. Vízszint (63,5 cm)

2. A munka megkezdése előtt rögzítse a szivattyú bilincsét (Ábra 9) és a rögzítőkart (Ábra 10).

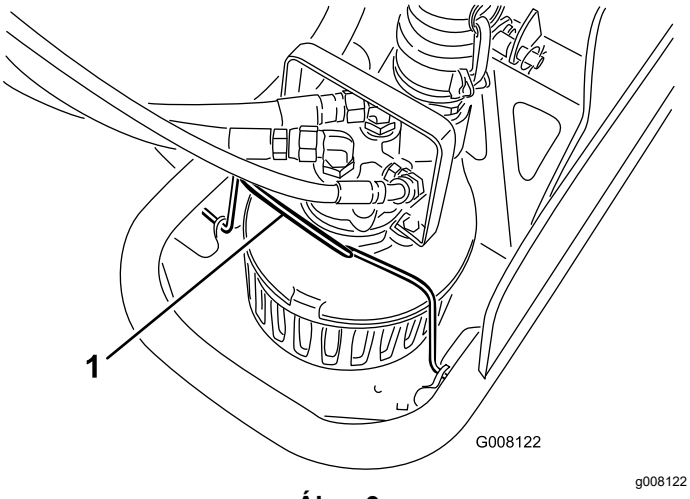

Ábra 9

1. Szivattyúbilincs

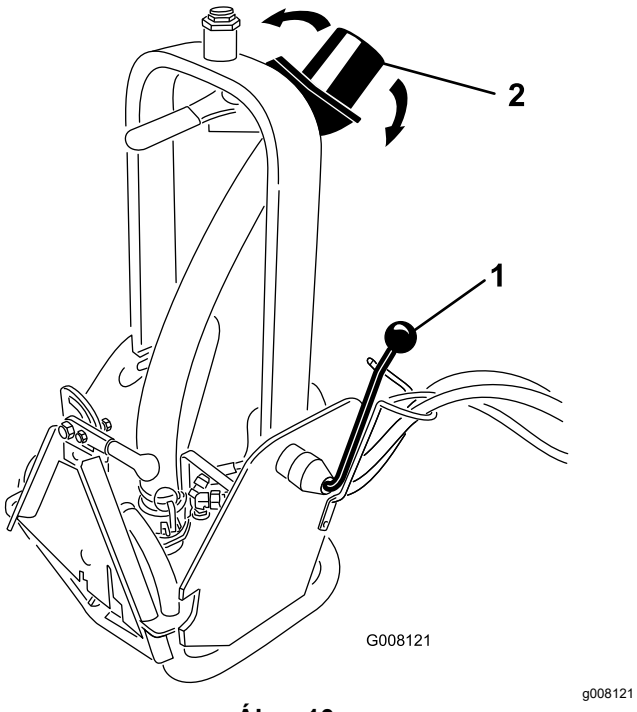

Ábra 10

1. Rögzítőkar
2. Kimeneti fúvóka

3. Ellenőrizze és állítsa be a szivattyú kidobási irányát. Lásd: A kimeneti fúvóka beállítása.

A bunkerszivattyú használata

1. Indítsa be a Sand Pro gépet, és tolasson lassan be a bunker legsekélyebb részébe. Ne hajtson bele a Sand Pro gép kerékagyait ellepő mélységű vízbe (Ábra 11).

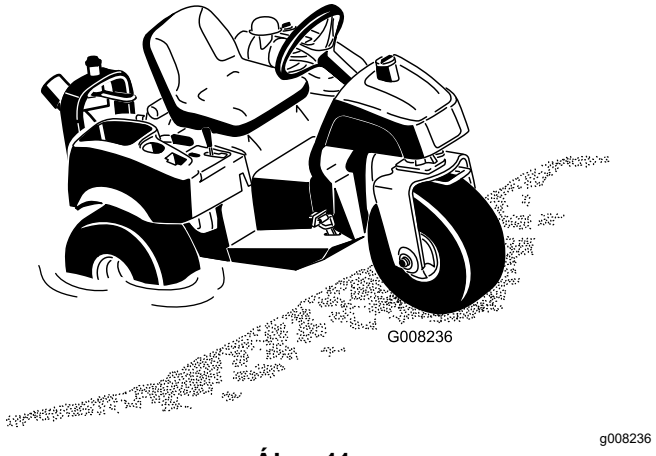

Ábra 11

Megjegyzés: Ha a Sand Pro géppel nem tudja elérni a kívánt pozíciót, a szivattyút eltávolíthatja a házából és beleteheti a vízbe. A szivattyú eltávolításához fordítsa előre a szivattyúbilincset, csúsztassa a szivattyút a váz hátuljához, majd emelje ki a fogantyújánál fogva.

2. Indítsa el a távmeghajtású hidraulika-rendszert a szivattyú aktiválásához, mielőtt a szivattyút a vízbe meríti. Ezzel megelőzhető a járókerék elakadása a szivattyúba kerülő hulladéktól.
3. Merítse a vízbe a szivattyút.

   Megjegyzés: Ha a szivattyúzás nem kezdődne meg azonnal, működtesse 1 másodpercig, majd kapcsolja ki 2 másodpercre többször a hidraulika-rendszert a szivattyú feltöltéséhez.
4. Ellenőrizze a kidobás irányát, szükség esetén állítson rajta.

Használati tippek

⚠ FIGYELMEZTETÉS

A kidobás olyan erővel történik, amely sérülést vagy egyensúlyvesztést okozhat.

- **Maradjon távol a gép használata során a kimeneti fúvókától.**
- **Távol a közelben tartózkodó embereket a gép használata során a kimeneti fúvókától.**

- A megfelelő ürítés érdekében ügyeljen arra, hogy a fúvóka pereme mentes legyen a hulladékoktól.
- Sós vízhez ne használja a bunkerszivattyút.

Megjegyzés: Ha a munkaeszköz-adapter rászorult a vontatóegység-adapterre, az alkatrészek szétválasztásához dugjon be egy feszítővasat/csavarhúzót a feszítőnyílásba (Ábra 12).

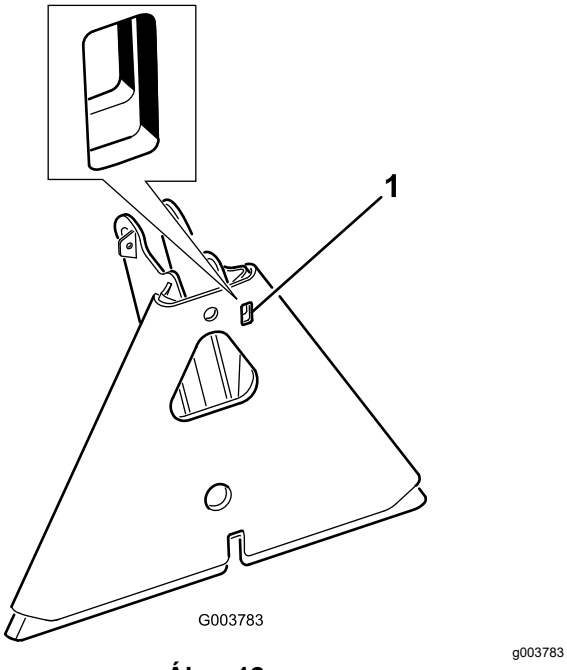

Ábra 12

1. Feszítőnyílás

Karbantartás

A szivattyú tisztítása

Ha idegen anyag kerül a bunkerszivattyúba, a vízszállítása csökkenhet vagy megszakadhat. Ha ez történne, a szivattyút el kell távolítani a vázból, szét kell szerelni, ki kell tisztítani, majd összeszerelve visszaszerelni a vázba.

1. Állítsa le a Sand Pro gépet, húzza be a rögzítőféket és vegye ki az indítókulcsot.
2. Válassza le a szivattyú hidraulikavezetékeit a gépről. Tegye fel a porvédő sapkákat a csupasz hidraulikacsatlakozókra.
3. Oldja a kapcsokat, és válassza le a nyomótömlőt a szivattyúról (Ábra 13).

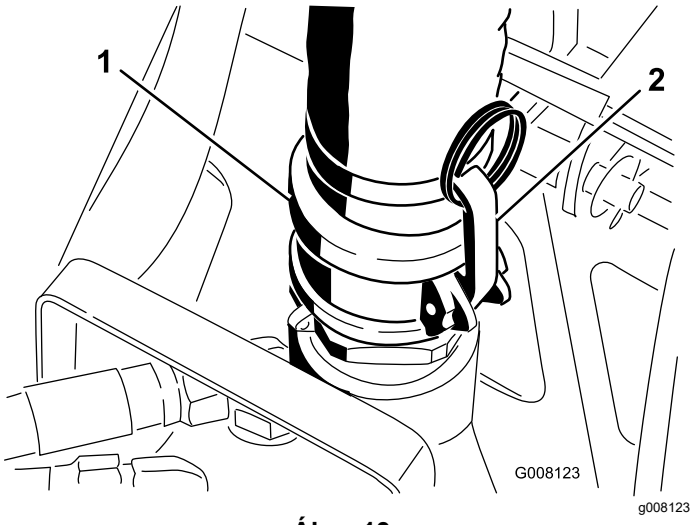

Ábra 13

1. Nyomótömlő
2. Retesz

4. Hajtsa előre a szivattyúbilincset (Ábra 14).

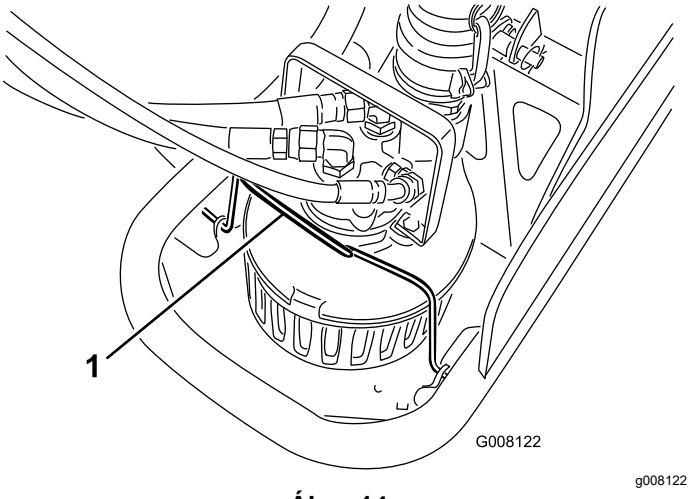

Ábra 14

1. Szivattyúbilincs

5. Csúsztassa a szivattyút a váz hátuljához, majd emelje ki a fogantyújánál fogva.

Szétszerelés (Ábra 15)

6. Távolítsa el a fedőlapot rögzítő 5 csavart, majd a fedőlapot.
7. Próbálja megforgatni a járókereket, hogy megszabadítsa azt és a szivattyúházat a hulladéktól. Ha a hulladék nem távozik, folytassa a következő lépéssel.
8. Távolítsa el a szívókarimát rögzítő 3 csavart és a szívókarimát.
9. Távolítsa el a fogantyút rögzítő 2 csavart, majd a fogantyút.
10. Távolítsa el a hidraulikus motor 4 csavarját, majd a hidraulikus motor burkolatát, a gerotor betétet a hajtócsappal együtt és a nyomólemezt.
11. Hajtsa le a járókereket a tengelyről, miközben egy csavarkulcsot a golyóscsapágy közelében lévő ellapított részre helyezve megtartja a tengelyt. A menet balmenetes, így a megszokotthoz képest fordított irányban kell oldani.
12. Távolítsa el a tengely-csapágy egységet, eltávolítva először a rögzítőgyűrűt, majd kinyomva a tengelyt a csapággyal együtt a szivattyúházból a motor irányába.
13. Nyomja ki a 2 ajakos tömítést a szivattyúházból a motor irányába.

A szivattyú alkatrészeinek vizsgálata

- Tisztítson le minden idegen anyagot az alkatrészekről. Ne használjon csiszoló hatású tisztítási módszereket a hidraulikus alkatrészeken és a tengelyen.
- Ellenőrizze a motor tengelyét kopás szempontjából az ajakos tömítések felületénél. Ha itt 0,076 mm-nél mélyebb körkörös bemélyedést lát, a tengelyt cserélni kell.
- Ellenőrizze a hidraulikus motor alkatrészeit kopás szempontjából. A motoralkatrészt cserélni kell, ha bármilyen fémleválás vagy felület-elkenődés látható rajta.
- Ellenőrizze a járókeréklapát felületét a szívókarimánál. Ha a felületek jelentősen kopottak vagy a járókeréklapátok elgörbültek, cserélje ki az alkatrészt.
- Tisztítsa meg a visszaszerelendő alkatrészeket oldószerrel vagy enyhe tisztítószerrel. Távolítsa el a csiszoló hatású anyagokat. A hidraulikus motor alkatrészeinek tisztasága rendkívül fontos.

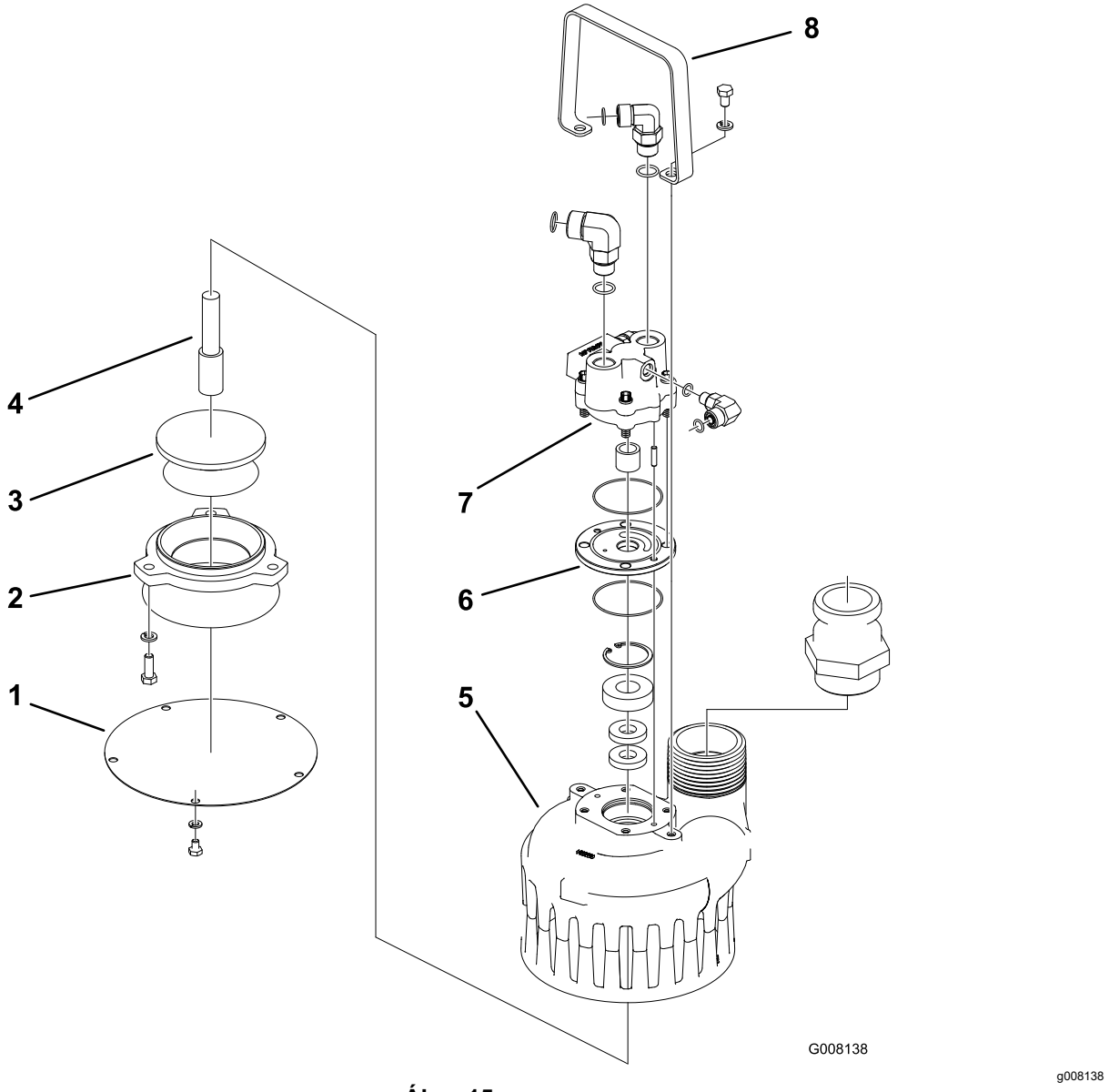

Ábra 15

1. Fedőlap	3. Járókerék	5. Szivattyúház	7. Hidraulikus motor
2. Szívókarima	4. Tengely	6. Nyomólemez	8. Fogantyú

Összeszerelés (Ábra 15)

1. Préselje be az új ajakos tömítéseket a szivattyúházba megfelelő persely vagy dugókulcs segítségével. A szerelés megkönnyítéséhez használjon némi kenőanyagot. A megfelelő beszereléshez szerelje be a tömítéseket egymásnak háttal elhelyezve, egyszerre egyet beszerelve.
2. Préselje rá az új golyóscsapágyat a tengelyre a csapágy belső gyűrűjét nyomva, amíg az fel nem ül a tengely vállára. Az első ajakos tömítést a nyitott felületével lefele, a sík felületével felfelé szerelje be. A második ajakos tömítést a sík felületével befelé kell beszerelni.
3. Kenje meg olajjal a tengely járókerék felőli oldalát. Nyomja be a tengely-csapágy egységet a szivattyúházba, amíg fel nem ül a szivattyúház fenekén kialakított vállra, a tengelyt az ajakos tömítés közepére igazítva. Szerelje fel a rögzítőgyűrűt a tengelyegység rögzítéséhez.
4. Hajtsa fel a járókereket a tengelyre, miközben egy csavarkulcsot a golyóscsapágy közelében lévő ellapított részre helyezve megtartja a tengelyt (vigyázzon, balmenetes). Húzza meg annyira a járókereket, hogy felüljön a tengely vállára.
5. Helyezzen új Quad-Ring tömítéseket a nyomólemezre. Kenje be némi zsírral a Quad-Ring tömítéseket, hogy ne mozduljanak

el a helyükről. Helyezze fel a nyomólemezt a tengelyre úgy, hogy a vese alakú nyílás a csapágyakkal ellentétes oldalra essen. A vese alakú nyílásnak a motor nyomóoldalára kell kerülnie.

6. Helyezze be a hajtócsapot a tengely nyílásába, és tartsa a helyén egy csavarhúzóval, amíg a gerotort rácsúsztatja a tengelyre és az fel nem ütközik a nyomólemezen. Igazítsa össze a gerotort és a nyomólemezt.
7. Szerelje fel a fedelet a tengelyre; a gerotort ehhez kissé el kell mozdítani oldalra. A tájolócsapoknak a nyomólemezen keresztül kell becsúszniuk a szivattyúházba. Ne erőltesse a beszerelésüket kalapács vagy prés segítségével, a megfelelő helyzetben egyszerre becsúsznak.
8. Szerelje be a motor fedelét rögzítő négy csavart, és húzza meg azokat 23,0 Nm nyomatékkal keresztirányú mintát követve, először 13,6 Nm nyomatékot alkalmazva.
9. Szerelje fel a szívókarimát a csavarokkal.
10. Szerelje fel a fogantyút a csavarokkal.
11. A járókereket kézzel megforgatva ellenőrizze annak akadálymentes forgását. Ha nem forog, távolítsa el a motor burkolatát, tisztítsa meg a motor alkatrészeit, majd szerelje vissza az alkatrészeket. A por- és a szennyeződésrészecskék meggátolják a motor forgását.
12. Szerelje helyére a fedőlapot az öt csavar és a rugós alátétek segítségével.
13. Helyezze be a szivattyút a vázba, és csúsztassa előre annyira, hogy a tartófülek becsússzanak a szivattyú nyílásaiba (Ábra 16).

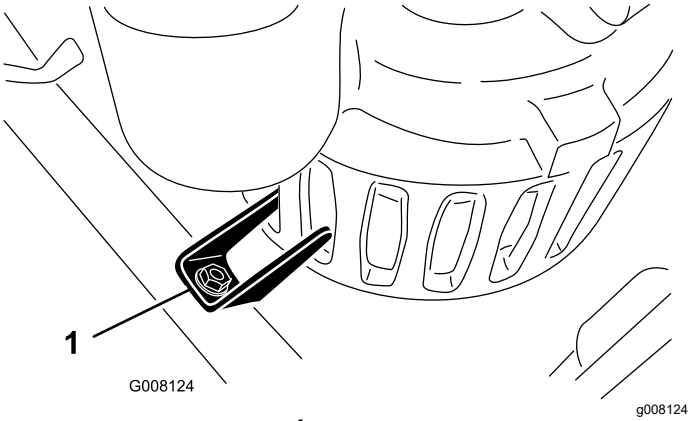

Ábra 16

1. Tartófül

14. Hajtsa hátra a szivattyúbilincset, rá a szivattyúra (Ábra 14).
15. Csatlakoztassa a nyomótömlőt a szivattyúra, és rögzítse a kapcsokkal (Ábra 13).
16. Csatlakoztassa a hidraulikus tömlőket a géphez.

A fúvókahüvely ellenőrzése

A fogantyúegységben található fúvókahüvelyben (Ábra 17) bemélyedés található, hogy kiürülhessen belőle a víz és a hulladék anélkül, hogy visszafolyna a tömlőbe. Ügyeljen arra, hogy a bemélyedés és a furat mentes legyen a hulladéktól.

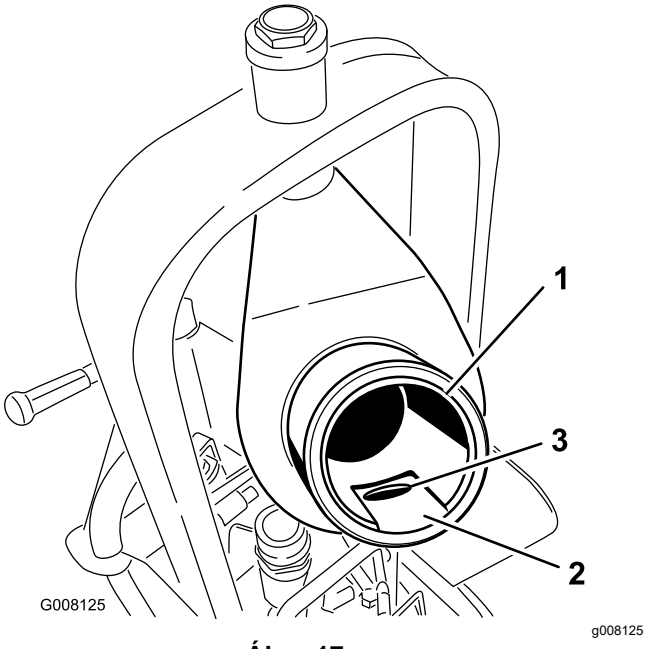

Ábra 17

1. Fúvókahüvely
2. Bemélyedés
3. Furat

A munkaeszköz-adapter zsírzása

Ha a munkaeszköz-adapter rögzítőkarját nehéz elfordítani, kenje meg vékonyan kenőzsírral a Ábra 18 szerinti satírozott részt.

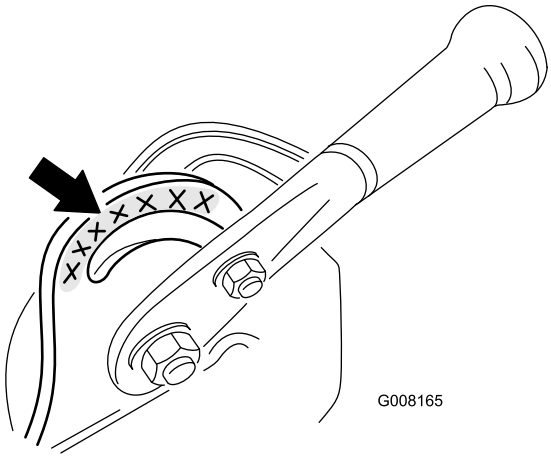

g008165

Ábra 18

Megjegyzések:

Megjegyzések:

Beépítési nyilatkozat

Modellsz.	Sorszám	Termékleírás	Számla leírása	Általános leírás	Irányelv
08765	315000001 és ettől felfelé	QAS bunkerszivattyú, Sand Pro®/Infield Pro® 3040 és 5040 vontatóegység	QAS BUNKER PUMP	Bunkerszivattyú	2006/42/EK

A kapcsolódó műszaki dokumentációt a 2006/42/EK ajánlás VII. mellékletének B része alapján állítottuk össze.

Vállaljuk, hogy a nemzeti hatóságok kérésére átadjuk a nem teljes géprészre vonatkozó információkat. Az átadás módja elektronikus adatátvitel lehet.

A gép nem helyezhető üzembe, amíg nem építik össze jóváhagyott Toro-modellekkel a kapcsolódó megfelelőségi nyilatkozat szerint és összhangban minden utasítással, amelyek alapján megállapítható, hogy megfelel az összes vonatkozó irányelvnek.

Tanúsított:

Tom Langworthy
tervezési igazgató
8111 Lyndale Ave. South
Bloomington, MN 55420, USA
Szeptember 23, 2022

Hivatalos képviselő:

Marcel Dutrieux
Manager European Product Integrity
Toro Europe NV
Nijverheidsstraat 5
2260 Oevel
Belgium

UK Declaration of Incorporation

Modellsz.	Sorszám	Termékleírás	Számla leírása	Általános leírás	Irányelv
08765	315000001 és ettől felfelé	QAS bunkerszivattyú, Sand Pro®/Infield Pro® 3040 és 5040 vontatóegység	QAS BUNKER PUMP	Bunkerszivattyú	S.I. 2008 sz. 1597

A kapcsolódó műszaki dokumentációt az S.I. 2008 sz. 1597 irányelv Schedule 10 megfelelésre vonatkozó leírása alapján állítottuk össze.

Vállaljuk, hogy a nemzeti hatóságok kérésére átadjuk a nem teljes géprészre vonatkozó információkat. Az átadás módja elektronikus adatátvitel lehet.

A gép nem helyezhető üzembe, amíg nem építik össze jóváhagyott Toro-modellekkel a kapcsolódó megfelelőségi nyilatkozat szerint és összhangban minden utasítással, amelyek alapján megállapítható, hogy megfelel az összes vonatkozó irányelvnek.

This declaration has been issued under the sole responsibility of the manufacturer.
The object of the declaration is in conformity with relevant UK legislation.

Hivatalos képviselő:

Marcel Dutrieux
Manager European Product Integrity
Toro U.K. Limited
Spellbrook Lane West
Bishop's Stortford
CM23 4BU
United Kingdom

Tom Langworthy
tervezési igazgató
8111 Lyndale Ave. South
Bloomington, MN 55420, USA
Szeptember 23, 2022

Márkakereskedők nemzetközi listája

Kereskedő:	Ország:	Telefonszám:	Kereskedő:	Ország:	Telefonszám:
Agrolanc Kft	Magyarország	36 27 539 640	Maquiver S.A.	Kolumbia	57 1 236 4079
Balama Prima Engineering Equip.	Hongkong	852 2155 2163	Maruyama Mfg. Co. Inc.	Japán	81 3 3252 2285
B-Ray Corporation	Korea	82 32 551 2076	Mountfield a.s.	Cseh Köztársaság	420 255 704 220
Casco Sales Company	Puerto Rico	787 788 8383	Mountfield a.s.	Szlovákia	420 255 704 220
Ceres S.A.	Costa Rica	506 239 1138	Munditol S.A.	Argentína	54 11 4 821 9999
CSSC Turf Equipment (pvt) Ltd.	Sri Lanka	94 11 2746100	Norma Garden	Oroszország	7 495 411 61 20
Cyril Johnston & Co.	Észak-Írország	44 2890 813 121	Oslinger Turf Equipment SA	Ecuador	593 4 239 6970
Cyril Johnston & Co.	Írország	44 2890 813 121	Oy Hako Ground and Garden Ab	Finnország	358 987 00733
Equiver	Mexikó	52 55 539 95444	Parkland Products Ltd.	Új-Zéland	64 3 34 93760
Femco S.A.	Guatemala	502 442 3277	Perfetto	Lengyelország	48 61 8 208 416
ForGarder OU	Észtország	372 384 6060	Pratoverde SRL.	Olaszország	39 049 9128 128
G.Y.K. Company Ltd.	Japán	81 726 325 861	Prochaska & Cie	Ausztria	43 1 278 5100
Geomechaniki of Athens	Görögország	30 10 935 0054	RT Cohen 2004 Ltd.	Izrael	972 986 17979
Golf international Turizm	Törökország	90 216 336 5993	Riversa	Spanyolország	34 9 52 83 7500
Guandong Golden Star	Kína	86 20 876 51338	Lely Turfcare	Dánia	45 66 109 200
Hako Ground and Garden	Svédország	46 35 10 0000	Solvert S.A.S.	Franciaország	33 1 30 81 77 00
Hako Ground and Garden	Norvégia	47 22 90 7760	Spypros Stavrinides Limited	Ciprus	357 22 434131
Hayter Limited (U.K.)	Egyesült Királyság	44 1279 723 444	Surge Systems India Limited	India	91 1 292299901
Hydroturf Int. Co Dubai	Egyesült Arab Emírségek	97 14 347 9479	T-Markt Logistics Ltd.	Magyarország	36 26 525 500
Hydroturf Egypt LLC	Egyiptom	202 519 4308	Toro Australia	Ausztrália	61 3 9580 7355
Irrimac	Portugália	351 21 238 8260	Toro Europe NV	Belgium	32 14 562 960
Irrigation Products Int'l Pvt Ltd.	India	0091 44 2449 4387	Valtech	Marokkó	212 5 3766 3636
Jean Heybroek b.v.	Hollandia	31 30 639 4611	Victus Emak	Lengyelország	48 61 823 8369

Európai titoktartási nyilatkozat

A Toro által gyűjtött információ
A Toro Warranty Company (Toro) tiszteletben tartja személyes adatainak bizalmasságát. Annak érdekében kérjük Önt, hogy bizonyos személyes adatait ossza meg velünk, hogy szavatossági igényét feldolgozzuk és kapcsolatba lépjünk Önnel egy termékkel kapcsolatos visszahívás esetén akár közvetlenül, akár a helyi Toro vállalaton vagy -kereskedőn keresztül.

A Toro szavatossági rendszerét egyesült államokbeli kiszolgálógépeken tároljuk, ahol az adatvédelmi jog esetleg nem ugyanazt a védelmet biztosítja, mint az Ön országában.

AZZAL, HOGY SZEMÉLYES ADATAIT MEGOSZTJA VELÜNK, HOZZÁJÁRUL SZEMÉLYES INFORMÁCIÓINAK JELEN ADATVÉDELMI NYILATKOZATBAN LEÍRT MÓDON TÖRTÉNŐ FELDOLGOZÁSÁHOZ.

A Toro információkezelési módja
A Toro felhasználhatja személyes adatait a szavatossági igények feldolgozásához, valamint hogy kapcsolatba lépjen Önnel a termékkel kapcsolatos visszahívás esetén és más, a későbbiekben ismertetett célból. A Toro megoszthatja az Ön adatait a Toro kapcsolt vállalkozásaival, kereskedőivel vagy más üzleti partnereivel a fenti tevékenységek bármelyikével kapcsolatban. Más vállalat számára nem adjuk el az Ön személyes adatait. Fenntartjuk azonban a jogot személyes adatainak közreadására a vonatkozó jogszabályoknak megfelelően, valamint az illetékes hatóságok kérésére a rendszer megfelelő működtetéséhez, illetve saját védelmünk vagy más felhasználók védelme érdekében.

Személyes adatainak megőrzése
Személyes adatait addig őrizzük meg, amíg megszerzésük eredeti céljából vagy egyéb törvényes célból (mint például hatósági megfelelőség) vagy a vonatkozó jogszabályok előírása szerint szükség van rájuk.

A Toro elkötelezettsége az Ön személyes adatainak biztonsága érdekében
Megfelelő intézkedéseket hozunk személyes adatainak biztonsága védelmében. Ugyancsak lépéseket teszünk a személyes adatok pontosságának és pillanatnyi aktualitásának fenntartására.

Hozzáférés személyes adataihoz és azok helyesbítése
Ha szeretné személyes adatait áttekinteni vagy helyesbíteni, lépjen velünk kapcsolatba a legal@toro.com e-mail-címen.

Ausztrál fogyasztói törvény

Az ausztrál fogyasztók az Ausztrál Fogyasztói Törvénnyel kapcsolatos további részleteket a dobozon belül vagy a helyi Toro-márkakereskedőnél találják meg.

Toro általános kereskedelmi termékgarancia

Két év korlátozott garancia

Feltételek és a hatálya alá tartozó termékek

A The Toro Company és társult vállalata, a Toro Warranty Company egy megállapodás értelmében közösen szavatolják, hogy az Ön kereskedelmi Toro-terméke („termék") két évre vagy 1500 üzemórára* (amelyik előbb következik be) mentes az anyag- vagy gyártási hibáktól. Ez a szavatosság alkalmazható valamennyi termékre a gyepszellőztetők kivételével (lásd e termékek külön szavatossági nyilatkozatait). Ahol jótállási feltétel áll fenn, költségtérítés nélkül megjavítjuk a terméket, beleértve a diagnosztika, a munkadíj, az alkatrészek és a szállítás költségét. Ez a jótállás azzal a nappal kezdődik, amelyen a terméket az eredeti kiskereskedelmi vásárlóhoz kiszállították.
* Üzemóra-számlálóval felszerelt termék.

Utasítások a jótállási szolgáltatások igénybevételéhez

Ön felelős a kereskedelmi termékforgalmazó vagy a jogosult kereskedelmi termékértékesítő értesítéséért, akitől Ön a terméket vásárolta, amint úgy gondolja, hogy jótállási feltétel áll fenn. Ha segítségre van szüksége egy kereskedelmi termékforgalmazó vagy jogosult kereskedelmi termékértékesítő telephelyének megállapításához, vagy kérdései vannak szavatossági jogai vagy felelősségei tekintetében, a következő címen léphet velünk kapcsolatba:

Toro Commercial Products Service Department
Toro Warranty Company
8111 Lyndale Avenue South
Bloomington, MN 55420-1196

952–888–8801 vagy 800–952–2740
E-mail: commercial.warranty@toro.com

A tulajdonos felelősségei

A termék tulajdonosaként Ön felelős a *Kezelői kézikönyvben* ismertetett szükséges karbantartás és beállítások végrehajtásáért. Amennyiben elmulasztja végrehajtani a szükséges karbantartást és beállításokat, az alapul szolgálhat a jótállási igény elutasítására.

Tételek és körülmények, amelyek nem tartoznak a jótállás hatálya alá

A jótállási időszak alatt előforduló termékhibák vagy meghibásodások nem mindegyike számít anyag- vagy gyártási hibának. Jelen jótállás nem vonatkozik a következőkre:

- Olyan termékhibák, amelyek a nem a Toro által gyártott cserealkatrészek használata vagy járulékos alkatrészek, illetve módosított nem Toro márkájú tartozékok és termékek beszerelése és használata miatt következnek be. Ezeknek a termékeknek a gyártója külön jótállást adhat.
- Olyan termékhibák, amelyeket a javasolt karbantartás vagy beállítások végrehajtásának elmulasztása eredményez. Ha elmulasztja elvégezni Toro-terméke megfelelő karbantartását a *Kezelői kézikönyvben* felsorolt karbantartási javaslatok szerint, az a szavatossági igénye visszautasítását eredményezheti.
- Olyan termékhibák, amelyek oka a termék helytelen, hanyag vagy felelőtlen használata.
- A használat során elhasználódott alkatrészek, hacsak nem találták azokat hibásnak. Példák az elhasználódott vagy felhasznált alkatrészekre, a termék normál üzemeltetését is beleértve, de nem kizárólagosan: fékpofák és -betétek, tengelykapcsoló-betétek, kések, orsók, görgők és csapágyak (zárt vagy kenést igénylő), alsókések, gyújtógyertyák, önbeálló kerekek és csapágyaik, gumiabroncsok, szűrők, ékszíjak és bizonyos porlasztó alkatrészek, úgymint membránok, fúvókák és visszacsapó szelepek stb.
- Külső behatás okozta meghibásodások. Külső hatásnak számít például az időjárás, a tárolási mód, a szennyeződések, illetve nem engedélyezett üzemanyagok, hűtőfolyadékok, kenőanyagok, adalékanyagok, műtrágyák, víz, vegyi anyagok stb. használata.
- A vonatkozó iparági szabványoknak nem megfelelő üzemanyagok (pl. benzin, gázolaj vagy biodízel) használata által okozott meghibásodások vagy teljesítményproblémák.
- Normál zaj, rezgés, elhasználódás és tönkremenetel.
- Normál elhasználódás alatt (nem kizárólagosan) értendő például az ülések kopás és dörzsölés okozta károsodása, az elkopott festett felületek, az összekarcolt címkék vagy figyelőablakok stb.

Alkatrészek

Azok az alkatrészek, amelyek cseréjét szükséges karbantartás keretében ütemezték, az ütemezett cseréig terjedő időszakra szavatoltak. A jelen jótállás hatálya alatt kicserélt alkatrészekre az eredeti termékjótállás időtartama érvényes, és a Toro tulajdonává válnak. A Toro hozza meg bármely meglévő alkatrész vagy szerelvény javításának vagy cseréjének végső döntését. A szavatosság keretében végzett javításokra a Toro használhat felújított alkatrészeket.

Ciklusálló és lítiumionos akkumulátorokra vonatkozó garancia:

A ciklusálló és a lítiumionos akkumulátorokat az előírt összes kilowattóra-érték jellemzi, amelyet élettartamuk során szolgáltatni tudnak. Az üzemeltetési, újratöltési és karbantartási technikák a teljes akkumulátor-élettartamot meghosszabbíthatják vagy csökkenthetik. Mivel ebben a termékben az akkumulátorok elhasználódnak, az egyes töltések közötti időközökben a hasznos munka mennyisége lassan csökken, amíg az akkumulátor teljesen el nem használódik. A normál fogyasztás következtében elhasználódott akkumulátorok cseréje a terméktulajdonos felelőssége. Igényelhető az akkumulátor cseréje a normál termékszavatosság időtartama alatt a tulajdonos költségére. Megjegyzés (csak a lítiumionos akkumulátorra vonatkozóan): a lítiumionos akkumulátorokra a csak alkatrészekre vonatkozó, időarányos garancia érvényes, amely a 3. évben kezdődik és az 5. évig tart, és amelynek alapja az üzemidő és a felhasznált kilowattórák száma. További tájékoztatásért lásd a *Kezelői kézikönyvet*.

Karbantartás a tulajdonos költségén

Motorbeállítás, kenés, tisztítás és fényezés, a szavatosság hatálya alá nem tartozó tételek cseréje, szűrők, hűtőfolyadék, az ajánlott karbantartás elvégzése és néhány normál, a Toro-termékek által igényelt szervizmunka a tulajdonos költségén végezhető.

Általános feltételek

A hivatalos Toro-termékforgalmazó vagy -értékesítő által végzett javítás az egyedüli jogorvoslati lehetőség a jelen jótállás időtartama alatt.

Sem a The Toro Company, sem pedig a Toro Warranty Company nem felel a közvetett, előre nem látott vagy következményes károkért e szavatosság hatálya alá tartozó Toro-termékek használatával kapcsolatban, beleértve a hibás működés vagy a használat hiányának észszerű időtartamára biztosított helyettesítő berendezés vagy szolgáltatás bármely költségét és kiadását a jelen szavatosság hatálya alá tartozó, függőben lévő javítások befejezéséig. Az alább hivatkozott károsanyag-kibocsátási szavatosságot kivéve (ha az alkalmazható) nincs egyéb kifejezett szavatosság. Az eladhatósággal és a használatra való alkalmassággal kapcsolatos minden beleértett szavatosság ezen kifejezett szavatosság időtartamára korlátozódik.

Némely állam nem engedélyezi a véletlenszerű vagy következményes károk kizárását vagy a beleértett szavatosság időtartamának korlátozását, ezért előfordulhat, hogy a fenti kizárások és korlátozások Önre nem vonatkoznak. Jelen szavatosság Önt speciális törvény adta jogokkal ruházza fel, azonban Ön rendelkezhet egyéb jogokkal is, amelyek államonként eltérőek.

Megjegyzés a motorra vonatkozó jótállásról

A termék károsanyag-kibocsátást szabályozó rendszerére külön jótállási nyilatkozat vonatkozhat, amely kielégíti az Amerikai Egyesült Államok környezetvédelmi hivatala (EPA) vagy a levegő minőségére vonatkozó California Air Resources Board (CARB) jogszabály rendelkezéseit. A károsanyag-kibocsátást szabályozó rendszer szavatosságára a fent felsorolt üzemóra-korlátozások nem vonatkoznak. A részletekért olvassa el a motor károsanyag-kibocsátást szabályozó rendszerére vonatkozó jótállást, amely a termékhez mellékelve vagy a motor gyártója által biztosított dokumentációban található.

Az Egyesült Államokon és Kanadán kívüli országok

Azoknak a vevőknek, akik az Amerikai Egyesült Államokból vagy Kanadából exportáltak Toro-terméket, kapcsolatba kell lépniük a helyi Toro-márkakereskedővel az adott országra vagy régióra vonatkozó garanciaszabályokért. Ha Ön bármilyen okból elégedetlen márkakereskedője szolgáltatásával, vagy nem tudja megszerezni a garanciára vonatkozó információkat, lépjen kapcsolatba a Toro-importőrrel.