Form No. 3457-829 Rev A

Count on it.

Návod k obsluze

Čerpadlo vody z bunkrů QAS

Hnací jednotky Sand Pro®/Infield Pro® 3040 a 5040

Číslo modelu 08765—Výrobní číslo 315000001 a vyšší
Číslo modelu 08765—Výrobní číslo 316000001 a vyšší
Číslo modelu 08765—Výrobní číslo 400000000 a vyšší
Číslo modelu 08765—Výrobní číslo 405560000 a vyšší

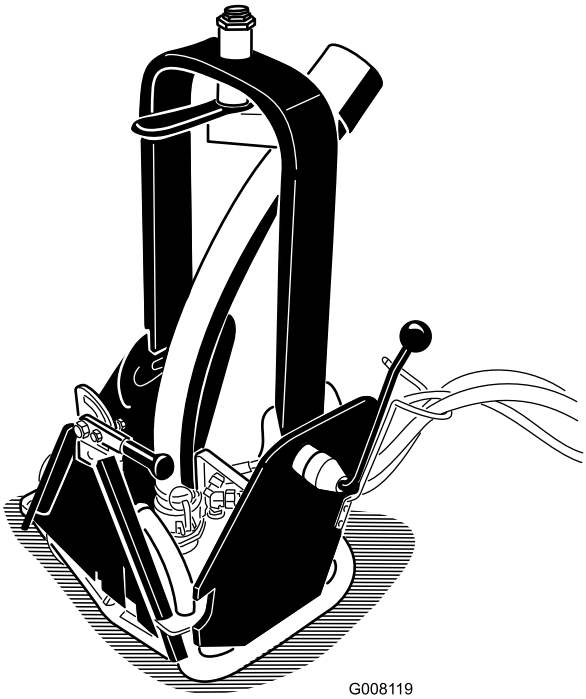

Zaregistrujte svůj výrobek na adrese www.Toro.com.
Překlad originálu (CS)

3457-829

Čerpadlo vody z bunkrů je určeno k montáži na stroj Sand Pro a mohou jej používat pouze profesionální pracovníci najímaní pro komerční účely. Je určeno především k čerpání vody z písečných bunkrů.

Tento výrobek splňuje všechny relevantní směrnice Evropské unie. Více informací naleznete v části Prohlášení o zabudování (POZ) na zadní straně této publikace.

⚠ DŮLEŽITÉ UPOZORNĚNÍ

CALIFORNIA
Důležité upozornění, poučka 65

Používání tohoto výrobku může způsobit vystavení účinkům chemikálií, které jsou státu Kalifornie známy jako karcinogenní, mutagenní nebo reprotoxické.

Úvod

Přečtěte si pečlivě následující informace. Dozvíte se, jak správně výrobek používat a jak jej udržovat. Dále získáte informace, jak zabránit poškození výrobku a úrazu při práci s ním. Za správný a bezpečný provoz výrobku nese odpovědnost majitel.

Na adrese www.Toro.com můžete společnost Toro přímo požádat o poskytnutí informací o bezpečnosti výrobku, podkladů pro zaškolení obsluhy a informací o příslušenství, vyhledat prodejce výrobků Toro nebo zaregistrovat svůj výrobek.

Kdykoli budete potřebovat servis, originální náhradní díly Toro nebo další informace, kontaktujte autorizované servisní středisko nebo centrum zákaznických služeb Toro. Připravte si informace o názvu modelu a sériové číslo. Obrázek 1 znázorňuje umístění čísla modelu a sériového čísla na produktu. Tyto údaje zapište do následujícího pole.

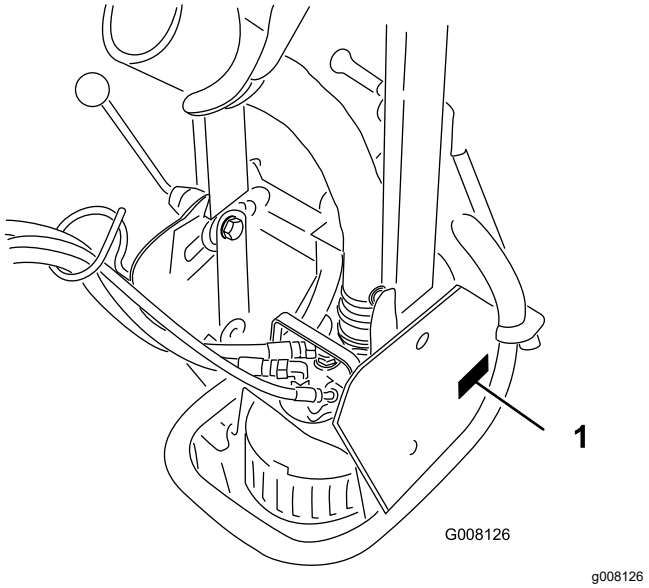

Obrázek 1

1. Umístění čísla modelu a sériového čísla

Číslo modelu _____

Výrobní číslo _____

Tato příručka upozorňuje na potenciální rizika a obsahuje bezpečnostní sdělení s výstražným symbolem (Obrázek 2), který signalizuje nebezpečí vážného zranění nebo smrti v případě nedodržování doporučených bezpečnostních opatření.

Obrázek 2

1. Výstražný symbol

Ke zdůraznění informací se v této příručce používají dva výrazy. **Důležité** upozorňuje na speciální technické informace a **Poznámka** zdůrazňuje obecné informace, kterým je třeba věnovat zvláštní pozornost.

Obsah

Bezpečnost 3
Před uvedením stroje do provozu 3
Během provozu stroje 3
Údržba 4
Bezpečnostní a instrukční štítky 5
Nastavení 6
1 Montáž čerpadla vody z bunkrů k hnací jednotce 6
2 Nastavení montážního celku táhel 7

© 2022—The Toro® Company
8111 Lyndale Avenue South
Bloomington, MN 55420

Navštivte nás na adrese www.Toro.com.
Vytištěno v USA.
Všechna práva vyhrazena

Obsluha 8
Nastavení proudové trysky 8
Před uvedením stroje do provozu 8
Obsluha čerpadla vody z bunkrů 9
Provozní tipy 9
Údržba 11
Čištění čerpadla 11

Bezpečnost

Kontrola rizik a předcházení nehodám závisí na informovanosti, ostražitosti a řádném školení pracovníků podílejících se na provozu, přepravě, údržbě a skladování stroje. Nesprávné používání nebo údržba vozidla mohou mít za následek zranění či smrt. Chcete-li snížit riziko zranění nebo usmrcení, dodržujte následující bezpečnostní pokyny.

Před uvedením stroje do provozu

- Před použitím stroje si přečtěte tuto *provozní příručku* a *provozní příručku ke stroji Sand Pro* a porozumějte jejich obsahu. Seznamte se s ovládacími prvky a postupem pro rychlé vypnutí.
- Nikdy nedovolte dětem stroj řídit. Nedovolte, aby stroj obsluhovaly dospělé osoby, jež nejsou řádně seznámeny s jeho obsluhou. Tento stroj mohou ovládat pouze školení pracovníci obsluhy, kteří si podrobně pročetli tuto příručku.
- Nikdy stroj neobsluhujte pod vlivem omamných látek nebo alkoholu.
- Přihlížející osoby musí být vždy v bezpečné vzdálenosti od pracovního prostoru.
- Všechny kryty a bezpečnostní zařízení musí být na příslušném místě. Dojde-li k poškození krytu, bezpečnostního zařízení či štítku nebo štítek nelze přečíst, před uvedením stroje do provozu jej opravte nebo vyměňte. Dotažením všech matic, šroubů a vrutů zajistěte bezpečný provozní stav stroje.
- Neobsluhujte stroj v sandálech či teniskách ani v krátkých kalhotách. Nenoste volné oblečení, které by se mohlo zachytit v pohyblivých částech stroje. Vždy noste dlouhé kalhoty a pevnou protiskluzovou obuv. Doporučujeme používat ochranné brýle, ochrannou obuv a přilbu. Některé místní vyhlášky a pojišťovací předpisy to přímo vyžadují.

Během provozu stroje

- Nenechávejte běžet motor v uzavřeném prostoru, kde se může hromadit nebezpečný oxid uhelnatý nebo jiné výfukové plyny.
- K dispozici je maximálně jedno místo pro sezení. Na stroji nikdy nepřevážejte další osoby.
- Při startování a ovládání stroje buďte posazeni na sedadle.
- Obsluha stroje vyžaduje pozornost. Abyste zabránili ztrátě kontroly:

– Stroj používejte pouze za denního světla nebo v místech s vhodným umělým osvětlením.
– Jezděte pomalu a dávejte pozor na díry a jiná skrytá nebezpečí.
– Při vjíždění do písečného bunkru, příkopu, prohlubně a dalších nebezpečných míst dbejte extrémní opatrnosti.
– Při ostrém zatáčení a při zatáčení na svahu snižte rychlost.
– Vyvarujte se rychlých startů a náhlých zastavení.
– Před couváním se ohlédněte a ujistěte se, že za strojem nikdo nestojí.
– Při přejíždění silnic nebo v jejich blízkosti dávejte pozor na provoz. Vždy dávejte přednost jiným vozidlům.

- Při provozu stroje se zdržujte v bezpečné vzdálenosti od vyhazovacího otvoru. Přihlížející osoby musí být vždy v bezpečné vzdálenosti od vyhazovacího otvoru. Nesměrujte výhoz na přihlížející osoby.
- Pokud motor zhasne nebo stroj ztrácí rychlost jízdy vpřed natolik, že není možné svah vyjet, stroj neotáčejte. Vždy pomalu couvejte svahem přímo dolů.
- **Neprovádějte takové úkony, při kterých hrozí nebezpečí zranění!** Pokud se v pracovním prostoru nebo v jeho blízkosti náhle objeví osoba nebo domácí zvíře, stroj zastavte. Při neopatrném provozu ve spojení s terénními nerovnostmi, odskoky nebo nesprávně umístěnými kryty může dojít ke zranění vrženým předmětem. Nepokračujte v práci, dokud není pracovní prostor volný.
- Blesk může způsobit vážné zranění nebo smrt. Pokud v okolí vidíte blesky nebo slyšíte hřmění, přerušte práci s vozidlem a vyhledejte úkryt.
- Při chodu motoru nebo krátce po jeho zastavení se nedotýkejte motoru ani tlumiče. Tyto součásti jsou natolik horké, že mohou způsobit popáleniny.

Údržba

- Vyjměte klíč ze spínače zapalování, aby nemohlo dojít k náhodnému nastartování motoru během provádění údržby, seřizování, nastavování či odstavení stroje.
- Provádějte pouze údržbu uvedenou v této příručce. Pokud potřebujete rozsáhlejší opravu nebo pomoc, obraťte se na autorizovaného distributora společnosti Toro.
- Abyste snížili riziko požáru, odstraňujte z motorového prostoru přebytečné mazivo, trávu, listí a nahromaděné nečistoty. Nikdy neomývejte vodou horký motor a žádné elektrické součásti.
- Udržujte stroj v bezpečném provozním stavu řádným dotahováním všech matic, šroubů a vrutů.
- Před natlakováním soustavy zkontrolujte těsnost všech spojek hydraulického potrubí a bezvadný stav všech hydraulických hadic a potrubí.
- Nepřibližujte tělo a ruce k netěsným dírkám nebo hydraulickému potrubí, ze kterých uniká hydraulická kapalina pod vysokým tlakem. K nalezení úniků hydraulické kapaliny použijte karton nebo papír. Hydraulická kapalina unikající pod tlakem může proniknout kůží, a způsobit tak poranění. Kapalina, která náhodně pronikne pod pokožku, musí být chirurgicky odstraněna do několika hodin. Zákrok musí provádět lékař obeznámený s tímto typem poranění, jinak může dojít ke vzniku gangrény.
- Před prováděním jakýchkoli prací na hydraulické soustavě nebo před jejím odpojením musí být tlak v soustavě uvolněn zastavením motoru a položením čerpadla na zem.
- Pokud při seřizování musí běžet motor, nepřibližujte ruce, nohy, žádné jiné části těla ani oděv k ventilátoru ani jiným pohybujícím se součástem.
- Nepřekračujte maximální otáčky motoru změnou nastavení regulátoru. Z důvodu zajištění bezpečnosti a přesnosti si u autorizovaného distributora Toro nechejte zkontrolovat maximální otáčky motoru pomocí otáčkoměru.
- Před kontrolou hladiny oleje a doplňováním oleje do klikové skříně musí být motor vypnutý.
- K zajištění optimálního výkonu a bezpečnosti nakupujte výhradně originální náhradní díly a příslušenství od společnosti Toro; tím zajistíte konzistentní použití značky Toro. **Nikdy nepoužívejte náhradní díly a příslušenství jiných výrobců, i když „pasují“.** Originální díly jsou vždy označeny logem společnosti Toro. Použití neschválených náhradních dílů a příslušenství může mít za následek zneplatnění záruky.

Bezpečnostní a instrukční štítky

Bezpečnostní štítky a pokyny jsou umístěny na viditelném místě v blízkosti každého prostoru představujícího potenciální nebezpečí. V případě ztráty nebo poškození původní nálepky nahraďte nálepku novou.

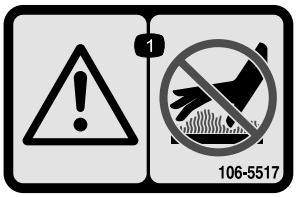

decal106-5517

106-5517

1. Výstraha – nedotýkejte se horkého povrchu.

Nastavení

Vyjímatelné díly

Pro ověření, že byly dodány všechny součásti, použijte tabulku níže.

Postup	Popis	Množ-ství	Použití
1	Sestava čerpadla vody z bunkrů	1	Namontujte čerpadlo vody z bunkrů na hnací jednotku.
2	Nejsou potřeba žádné díly	–	Nastavte montážní celek táhel.

Média a doplňky

Popis	Množ-ství	Použití
Katalog dílů	1	Slouží jako seznam objednacích čísel.
Provozní příručka	1	Čtěte před použitím stroje.
Prohlášení o shodě	1	Prohlášení o shodě

Poznámka: Levou a pravou stranu stroje určete z pohledu běžné pozice obsluhy.

Poznámka: Aby bylo možné toto čerpadlo používat, hnací jednotka musí být vybavena soupravou zadních vnějších okruhů hydrauliky, model 08781, případně soupravou předních vnějších okruhů hydrauliky, model 08782.

1

Montáž čerpadla vody z bunkrů k hnací jednotce

Díly potřebné k provedení tohoto kroku:

1	Sestava čerpadla vody z bunkrů

Postup

1. Odpojte od adaptéru stroje veškerá přídavná zařízení.
2. Přemístěte stroje dozadu do polohy za adaptér přídavného zařízení.

   Poznámka: Přesvědčte se, zda je pojistná páka (Obrázek 3) otočena na levé straně (odjištěná poloha) při pohledu ze zadní strany stroje.

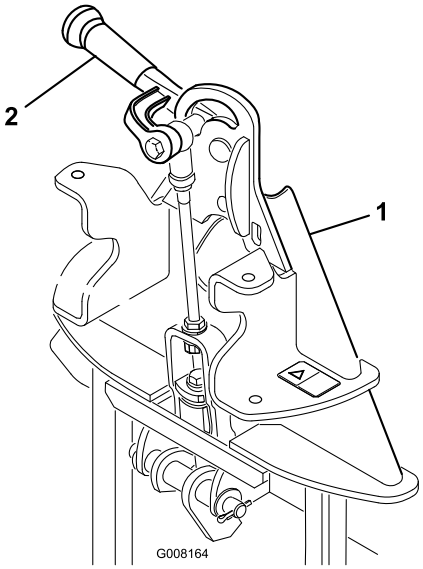

g008164

Obrázek 3

1. Adaptér příslušenství
2. Pojistná páka

3. Zvednutím umístěte adaptér stroje do adaptéru přídavného zařízení.
4. Otočením pojistné páky doprava adaptéry připojte jeden k druhému.
5. Zkontrolujte, zda jsou motor a souprava vnějších okruhů hydrauliky vypnuté.
6. Připojte hydraulické hadice k vnějším okruhům hydrauliky stroje Sand Pro. Umístěte hadice do hadicového vodítka (Obrázek 4). Vyvarujte se zalomení a ostrých ohybů hydraulických hadic.

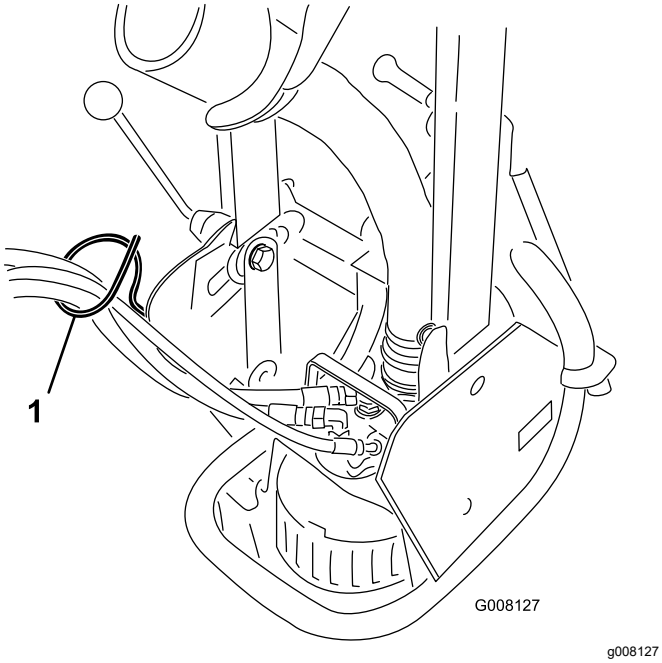

Obrázek 4

1. Hadicové vodítko

Důležité: **Po každém odpojení spojek hydraulických hadic nasaďte protiprachové zátky, aby do hydraulického systému nemohly pronikat nečistoty.**

7. Během provozu hydraulické hadice čerpadla vody z bunkrů vytlačí malé množství hydraulického oleje stroje. Zkontrolujte hladinu hydraulického oleje ve stroji následujícím způsobem,
   A. Nastartujte motor stroje a zapněte vnější okruhy hydrauliky.
   B. Spusťte čerpadlo vody z bunkrů a nechte jej několik minut pracovat. Nemusí být ponořeno do vody.
   C. Vypněte čerpadlo, vnější okruhy hydrauliky a motor.
   D. Zkontrolujte hladinu hydraulického oleje ve stroji a v případě potřeby jej doplňte. Požadavky na hydraulický olej naleznete v *provozní příručce* stroje.

2

Nastavení montážního celku táhel

Nejsou potřeba žádné díly

Postup

1. Je-li čerpadlo vody z bunkrů namontováno na stroji a řádně zabezpečeno, zvedněte přídavné zařízení.
2. Změřte vzdálenost mezi horní podložkou a rozpěrným kroužkem v montážním celku táhel na adaptéru přídavného zařízení, viz Obrázek 5.

   Poznámka: Mezera mezi podložkou a ramenem musí být v rozmezí 1,52 až 2,03 mm (0,060 až 0,080 in).

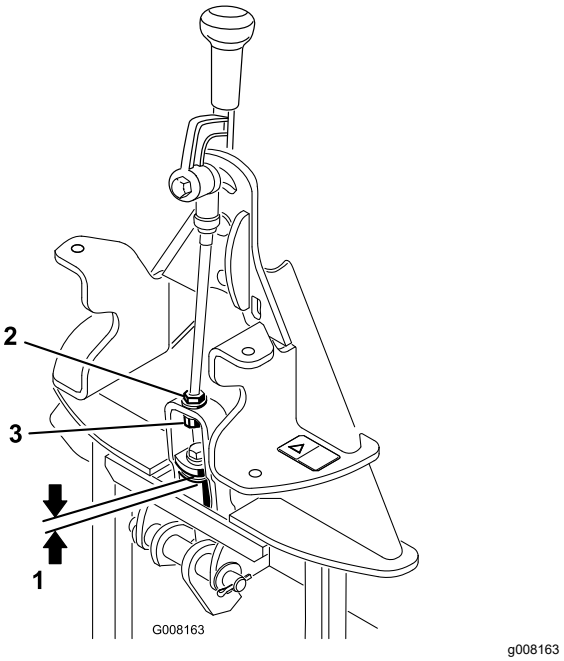

Obrázek 5

1. 1,52 až 2,03 mm (0,060 až 0,080 in)
2. Pojistná matice
3. Stavěcí matice

Obsluha

Nastavení proudové trysky

Proudovou trysku (Obrázek 6) lze nastavit ve svislém a vodorovném směru tak, aby proud směřoval na požadované místo.

1. Chcete-li nastavit vzdálenost proudu, postupujte následovně:
   - Otočením zajišťovací rukojeti (Obrázek 6) odemkněte otočnou hlavu.

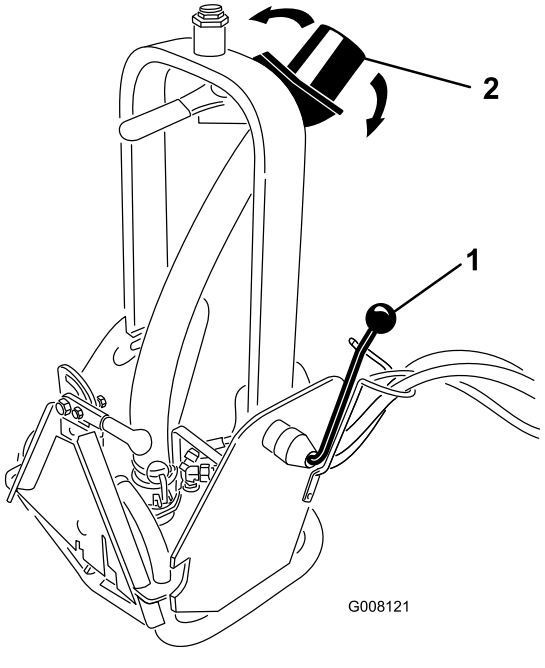

Obrázek 6

1. Zajišťovací rukojeť
2. Proudová tryska

   - Otočte otočnou hlavu dopředu nebo dozadu do požadované polohy.
   - Utáhněte zajišťovací rukojeť.

     Poznámka: Pokud je čerpadlo namontováno na **přední** straně stroje, je třeba zajišťovací rukojeť demontovat a opět ji namontovat na opačnou stranu rámu.

     ⚠ VÝSTRAHA

     Pokud je čerpadlo namontováno na zadní straně stroje, zajišťovací rukojeť na opačnou stranu rámu nemontujte.

2. Chcete-li upravit směr proudění, otočte rukojetí trysky (Obrázek 7) do požadované polohy.

   Poznámka: Odpor na rukojeti trysky (Obrázek 7) lze zvýšit nebo snížit změnou utažení velké matice na horní straně otočné hlavy.

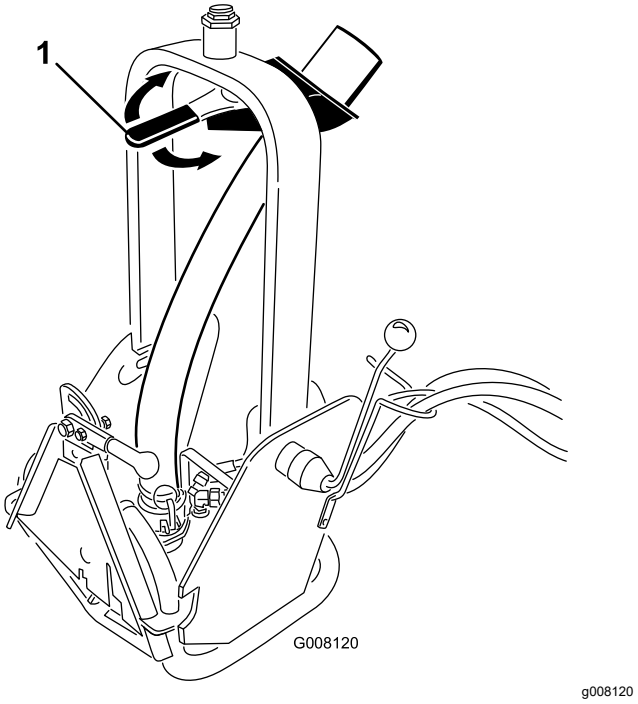

Obrázek 7

1. Rukojeť trysky

Před uvedením stroje do provozu

1. Změřte hloubku vody v nejnižší části bunkru. Pokud je hloubka vody menší než 63,5 mm (do poloviny otvorů na čerpadle), vyhlubte díru o velikosti 30,5 cm x 30,5 cm x 5 až 7,6 cm, do které bude možné čerpadlo umístit (Obrázek 8).

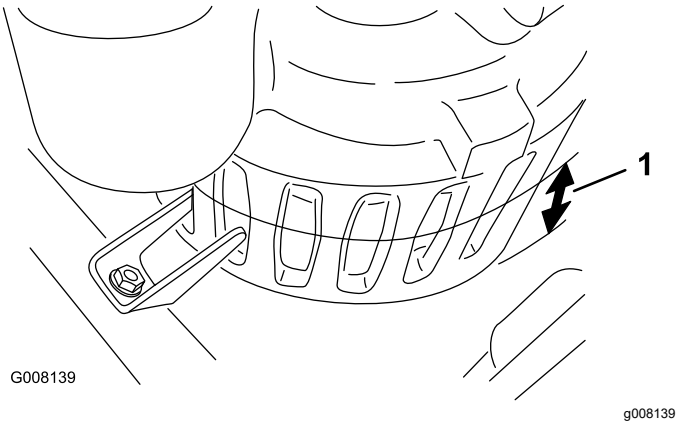

Obrázek 8

1. Hladina vody (63,5 cm)

2. Před zahájením provozu se ujistěte, že jsou zajištěny upínací prvek čerpadla (Obrázek 9) a zajišťovací rukojeť (Obrázek 10).

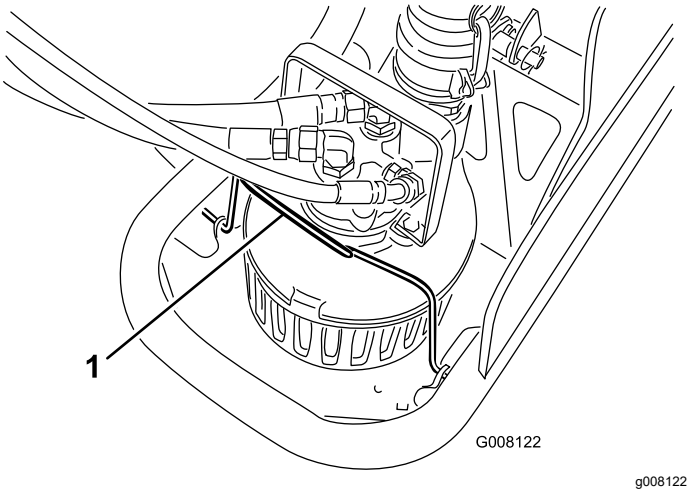

Obrázek 9

1. Upínací prvek čerpadla

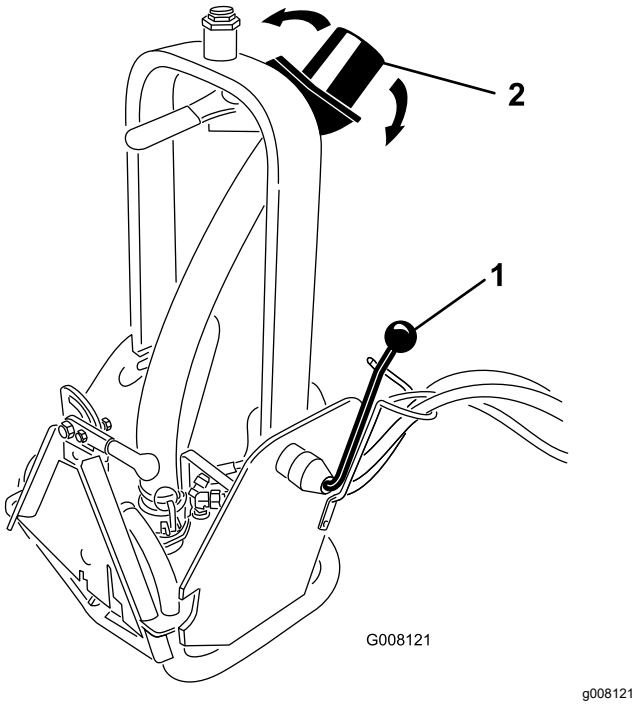

Obrázek 10

1. Zajišťovací rukojeť
2. Proudová tryska

3. Zkontrolujte a seřiďte směr výstupního proudu čerpadla. Viz část „Nastavení proudové trysky“.

Obsluha čerpadla vody z bunkrů

1. Spusťte stroj Sand Pro a pomalu nacouvejte do nejmělčí části bunkru. Nejezděte do takové hloubky, ve které by voda sahala nad náboje kol stroje Sand Pro (Obrázek 11).

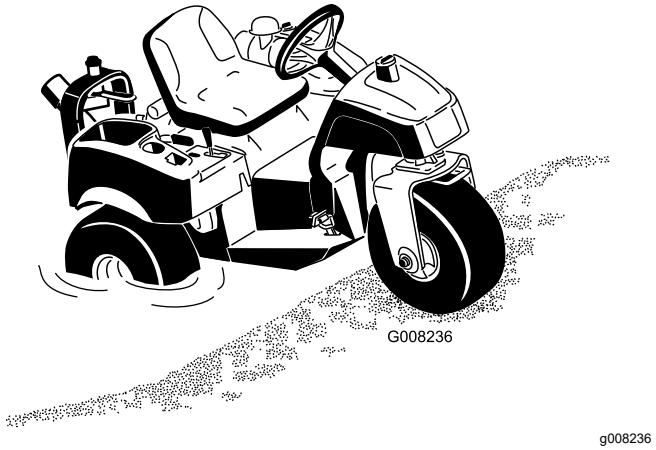

Obrázek 11

Poznámka: Pokud není možné se strojem Sand Pro vjet do požadovaného místa, lze čerpadlo vyjmout ze skříně a vložit do vody. Chcete-li čerpadlo vyjmout, otočte upínací prvek čerpadla dopředu, posuňte čerpadlo k zadní části rámu a pomocí rukojeti čerpadlo zvedněte.

2. Před vložením čerpadla do vody zapněte čerpadlo aktivací vnějších okruhů hydrauliky. Tím zabráníte zablokování oběžného kola čerpadla ve skříni v důsledku nahromadění nečistot v čerpadle.
3. Spusťte čerpadlo do vody.

   Poznámka: Pokud čerpadlo po ponoření do vody nezačne čerpat, naplňte čerpadlo tak, že na 1 sekundu zapnete vnější okruhy hydrauliky a poté je na 2 sekundy opět vypnete.
4. Zkontrolujte proudění a v případě potřeby změňte jeho směr.

Provozní tipy

⚠ DŮLEŽITÉ UPOZORNĚNÍ

Vystupující proud má značnou sílu a může způsobit zranění nebo pád.

- **Při provozu stroje se zdržujte v bezpečné vzdálenosti od proudové trysky.**
- **Při provozu stroje zajistěte, aby se přihlížející osoby zdržovaly v bezpečné vzdálenosti od proudové trysky.**

- Kroužek trysky musí být čistý, aby bylo umožněno řádné vytékání.
- Čerpadlo vody z bunkrů nepoužívejte k čerpání slané vody.

Poznámka: Pokud adaptér příslušenství uvízne v adaptéru hnací jednotky, zasuňte páčidlo nebo šroubovák do uvolňovacího otvoru a díly uvolněte (Obrázek 12).

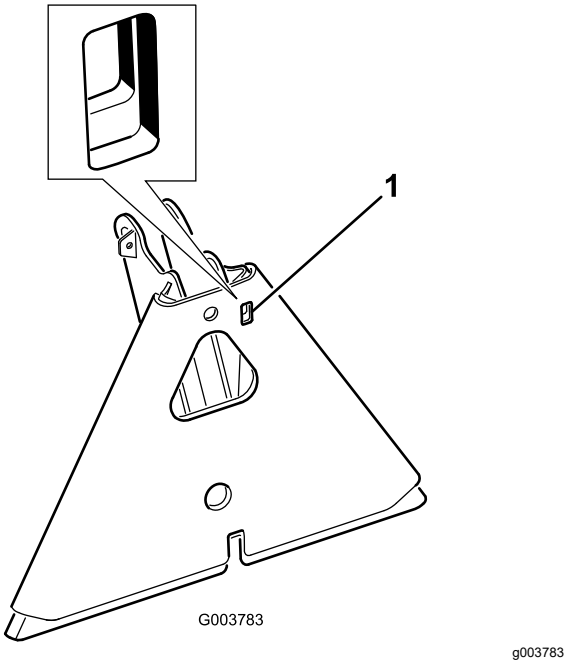

Obrázek 12

1. Uvolňovací otvor

Údržba

Čištění čerpadla

Pokud se do čerpadla dostane cizí látka, může se snížit nebo zastavit průtok. V takovém případě bude nutné čerpadlo vyjmout z rámu, demontovat, vyčistit, znovu sestavit a namontovat zpět do rámu.

1. Zastavte stroj Sand Pro, zatáhněte parkovací brzdu a vyjměte klíč ze spínače zapalování.
2. Odpojte hydraulické hadice čerpadla od stroje. Na odkryté hydraulické spojky nasaďte protiprachové krytky.
3. Uvolněte západky a odpojte výtlačnou hadici od čerpadla (Obrázek 13).

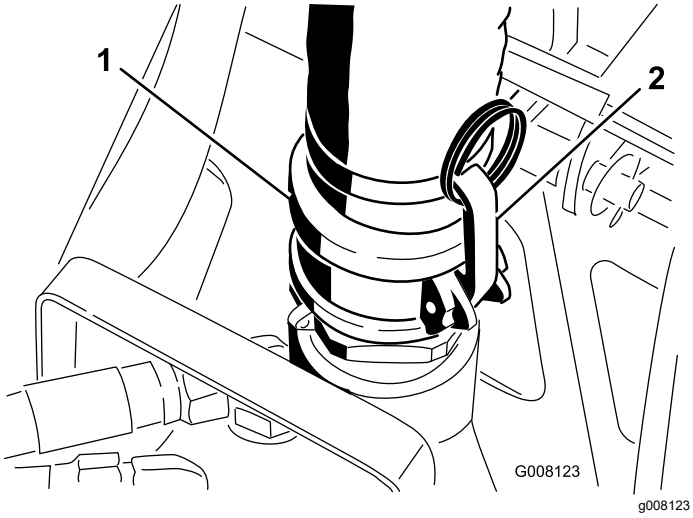

Obrázek 13

1. Výtlačná hadice
2. Západka

4. Otočte upínací prvek čerpadla dopředu (Obrázek 14).

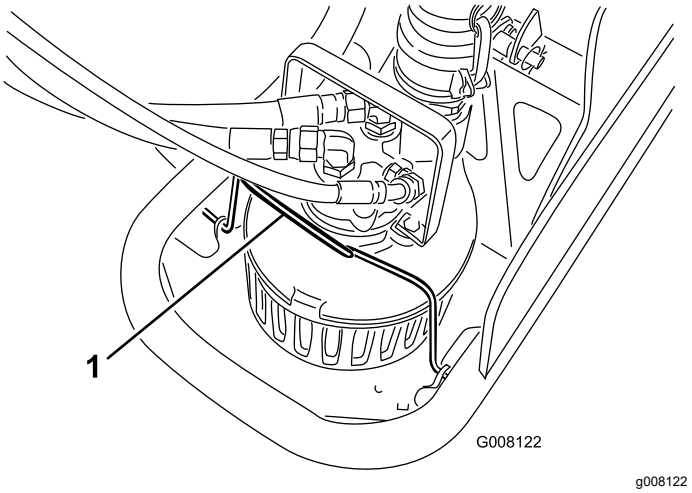

Obrázek 14

1. Upínací prvek čerpadla

5. Posuňte čerpadlo k zadní části rámu a pomocí rukojeti čerpadlo zvedněte.

Demontáž (Obrázek 15)

6. Vyšroubujte upevňovací šrouby krycí desky (5) a sejměte kryt.
7. Pokuste se otočit oběžným kolem, abyste uvolnili veškeré nečistoty z oběžného kola čerpadla a skříně. Pokud nečistoty nelze uvolnit, přejděte k dalšímu kroku.
8. Demontujte šrouby (3) upevňující sací přírubu a sací přírubu demontujte.
9. Demontujte šrouby rukojeti (2) a rukojeť sejměte.
10. Demontujte šrouby hydromotoru (4) a demontujte kryt hydromotoru, gerotorový prvek s unášecím kolíkem a přítlačnou desku.
11. Přidržte oběžné kolo a odšroubujte oběžné kolo z hřídele pomocí klíče, který umístěte na plošky v místě kuličkového ložiska. Závit je levý, takže při demontáži je třeba otáčet opačným směrem.
12. Demontujte montážní celek hřídele a ložiska tak, že nejprve demontujete pojistný kroužek a potom tlakem vysunete hřídel a ložisko z tělesa čerpadla na straně motoru.
13. Demontujte břitová těsnění (2) tak, že je vytlačíte ven přes těleso čerpadla na straně motoru.

Zkontrolujte součásti čerpadla

- Očistěte součásti od veškerých nečistot. Na hydraulické součásti nebo hřídel nepoužívejte abrazivní čisticí prostředky.
- Zkontrolujte opotřebení na povrchu hřídele motoru pro břitové těsnění. Pokud jsou přítomny drážky hlubší než 0,076 mm (0,003 in), je třeba hřídel vyměnit.
- Zkontrolujte opotřebení součástí hydromotoru. Jakékoli známky vytlačeného kovu nebo

povrchového šmouhy znamenají nutnou výměnu všech součástí motoru.

- Zkontrolujte povrch lopatek oběžného kola mezi oběžným kolem a sací přírubou. Pokud jsou povrchy nadměrně opotřebené nebo jsou lopatky oběžného kola ohnuté, jednotlivé součásti vyměňte.
- Díly, které mají být znovu použity, vyčistěte rozpouštědlem nebo jemným čisticím prostředkem. Odstraňte abrazivní materiál. Čistota součástí hydromotoru je velmi důležitá.

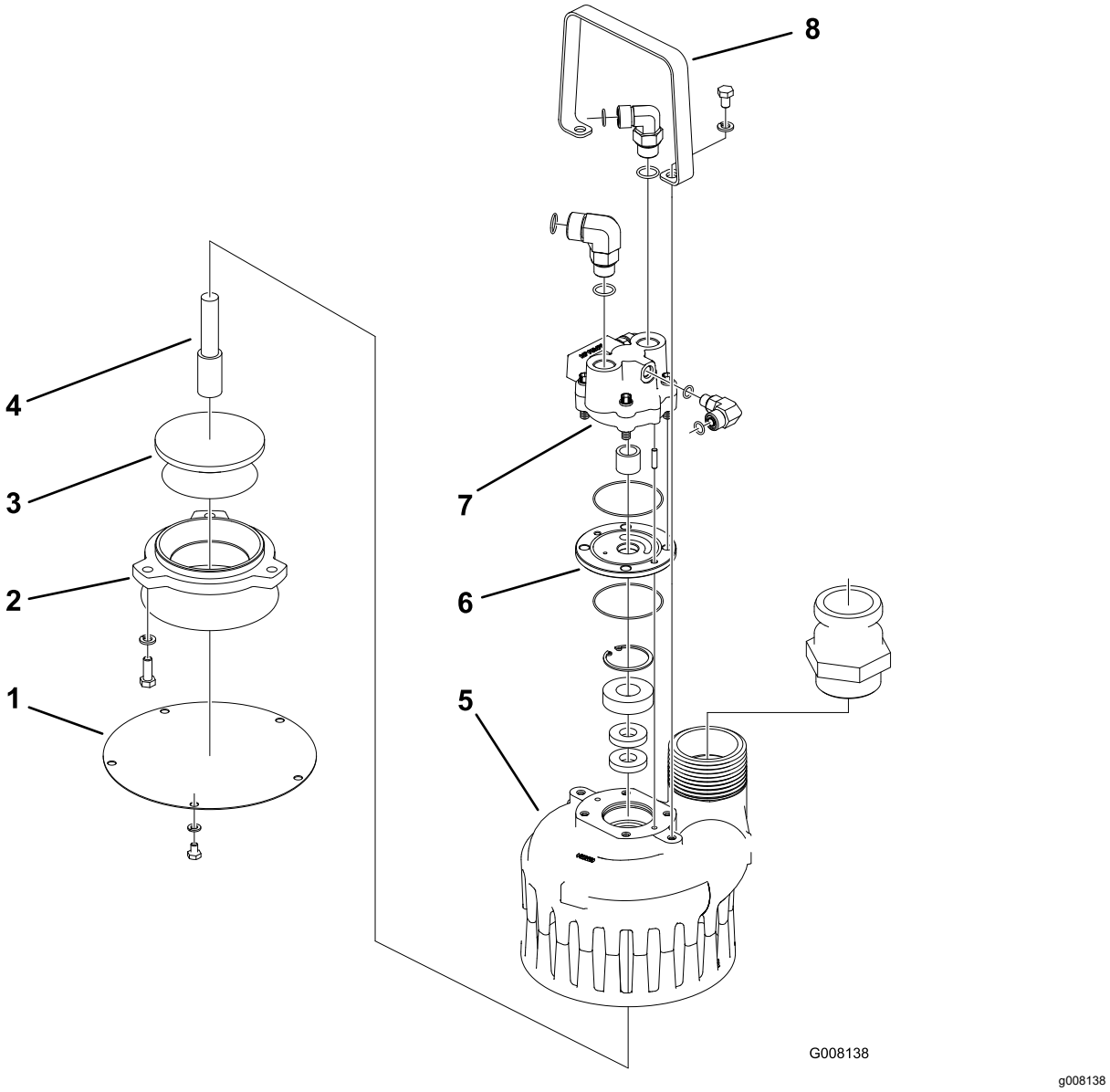

Obrázek 15

1. Krycí deska
2. Sací příruba
3. Oběžné kolo
4. Hřídel
5. Těleso čerpadla
6. Přítlačná deska
7. Hydromotor
8. Rukojeť

Sestavení (Obrázek 15)

1. Pomocí vhodného pouzdra nebo nástrčného klíče nalisujte nová břitová těsnění do tělesa čerpadla. Pro usnadnění montáže lze použít lehké mazivo. Správná montáž spočívá v montáži těsnění v uspořádání zády k sobě „back-to-back“, přičemž je třeba těsnění montovat postupně.
2. Nalisujte nové kuličkové ložisko na hřídel zatlačením na vnitřní plochu ložiska tak, aby dosedlo na osazení hřídele. První břitové těsnění musí být instalováno otevřenou stranou dolů a plochou stranou ven. Druhé břitové těsnění musí být nainstalováno plochou stranou dovnitř.
3. Namažte stranu hřídele pro oběžné kolo olejem. Zatlačte hřídel s ložiskem do tělesa tak, aby

hřídel dosedla do spodní polohy v osazení tělesa. Při tomto postupu opatrně udržujte hřídel ve středu břitového těsnění. Zajistěte montážní celek hřídele namontování pojistného kroužku.

4. Přidržte hřídel klíčem na ploškách hřídele a našroubujte oběžné kolo na hřídel (uvědomte si, že je přítomen levý závit). Utáhněte oběžné kolo tak, aby byl přitaženo k osazení na hřídeli.
5. Na přítlačnou desku nainstalujte nová těsnění typu Quad-Ring. Pomocí malého množství mazacího tuku zajistěte, aby těsnění typu Quad-Ring nevypadla z polohy. Umístěte přítlačnou desku na hřídel tak, aby se oválná drážka nacházela nahoře směrem od ložiska. Oválná drážka se musí nacházet na tlakové straně motoru.
6. Nasaďte unášecí kolík na drážku hřídele, držte jej na místě pomocí šroubováku a nasuňte gerotor na hřídel až k přítlačné desce. Vyrovnejte gerotor a přítlačnou desku.
7. Nasaďte kryt na hřídel – je nutné o něco posunout gerotor do strany. Spojovací kolíky musejí procházet přítlačnou deskou a do tělesa. Nevyvíjejte na tento montážní celek sílu pomocí kladiva nebo lisu – v této poloze bude možné součásti přisunout k sobě.
8. Namontujte čtyři šrouby krytu motoru a utáhněte je momentem 23,0 Nm (17 ft-lb) křížem s použitím prvního utahovacího momentu 13,6 Nm (10 ft-lb).
9. Namontujte sací přírubu a šrouby.
10. Namontujte rukojeť a šrouby.
11. Rukou zkontrolujte, zda se oběžné kolo volně otáčí. Pokud se neotáčí, sejměte kryt motoru, vyčistěte součásti motoru a smontujte zpět. Prach a částice nečistot brání otáčení motoru.
12. Namontujte krycí desku pomocí pěti šroubů a pojistných podložek.
13. Vložte čerpadlo do rámu a posuňte jej dopředu tak, aby aretační výstupek zapadl do otvorů čerpadla (Obrázek 16).

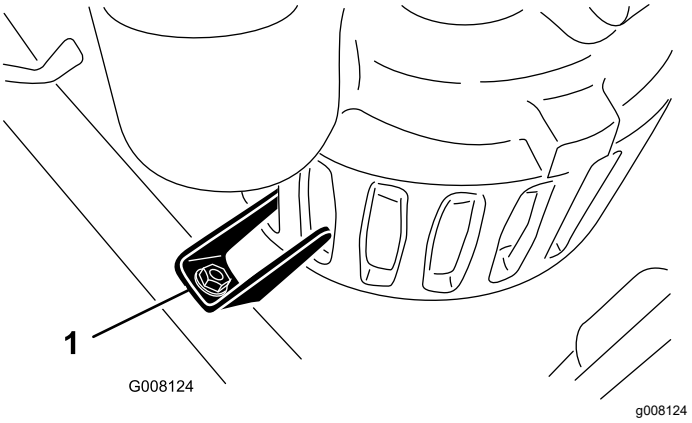

Obrázek 16

1. Aretační výstupek

14. Otočte upínací prvek čerpadla dozadu na čerpadlo (Obrázek 14).
15. Připojte výtlačnou hadici k čerpadlu a zajistěte západky (Obrázek 13).
16. Připojte hydraulické hadice ke stroji.

Kontrola objímky trysky

Objímka trysky (Obrázek 17) v sestavě rukojeti je drážkovaná, aby bylo umožněno odtékání vody a nečistot a nedocházelo ke zpětnému toku do hadice. Ujistěte se, že drážka a otvor nejsou zaneseny nečistotami.

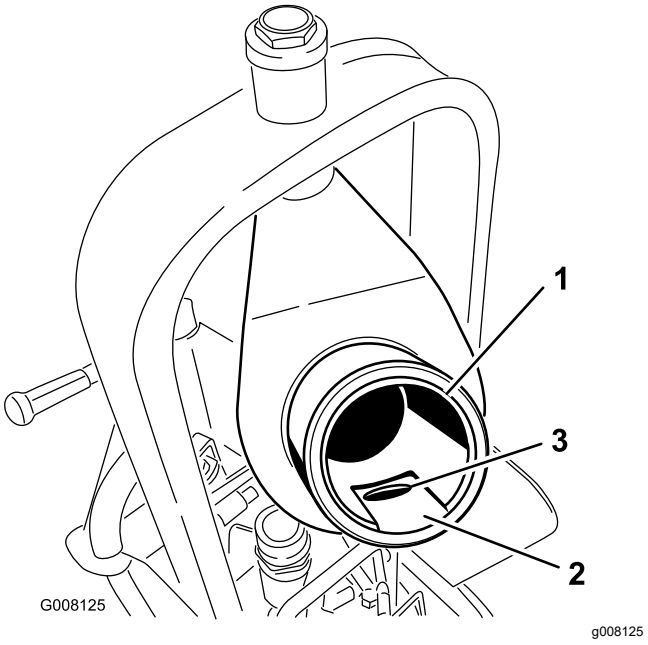

Obrázek 17

1. Objímka trysky
2. Drážka
3. Otvor

Mazání adaptéru přídavného zařízení

Jestliže se pojistná páka adaptéru přídavného zařízení neotáčí volně a zlehka, aplikujte malé množství maziva do místa vyobrazeného na Obrázek 18.

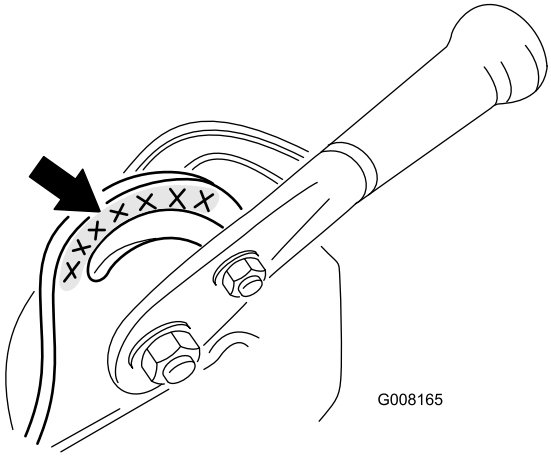

g008165

Obrázek 18

Poznámky:

Poznámky:

Prohlášení o zabudování

Číslo modelu	Výrobní číslo	Popis produktu	Popis faktury	Všeobecný popis	Směrnice
08765	315000001 a vyšší	Čerpadlo vody z bunkrů QAS pro hnací jednotku Sand Pro/Infield Pro 3040 a 5040	QAS BUNKER PUMP	Čerpadlo vody z bunkrů	2006/42/ES

Příslušná technická dokumentace byla sestavena podle požadavků směrnice 2006/42/ES, části B, přílohy VII.

Na základě požadavků ze strany vnitrostátních orgánů se zavazujeme předávat příslušné informace o tomto neúplném strojním zařízení. Způsob předávání bude elektronický.

Toto zařízení nesmí být uvedeno do provozu, dokud nebude připojeno ke schváleným modelům Toro, které jsou uvedeny v souvisejícím prohlášení o shodě, v souladu se všemi pokyny a se všemi příslušnými směrnicemi.

Certifikace:

Tom Langworthy
Technický ředitel
8111 Lyndale Ave. South
Bloomington, MN 55420, USA
Září 23, 2022

Autorizovaný zástupce:

Marcel Dutrieux
Manager European Product Integrity
Toro Europe NV
Nijverheidsstraat 5
2260 Oevel
Belgium

UK Declaration of Incorporation

Číslo modelu	Výrobní číslo	Popis produktu	Popis faktury	Všeobecný popis	Směrnice
08765	315000001 a vyšší	Čerpadlo vody z bunkrů QAS pro hnací jednotku Sand Pro/Infield Pro 3040 a 5040	QAS BUNKER PUMP	Čerpadlo vody z bunkrů	Sbírka zákonů 2008 č. 1597

Příslušná technická dokumentace byla vypracována podle přílohy 10 zákona č. 1597/2008 Sb.

Na základě požadavků ze strany vnitrostátních orgánů se zavazujeme předávat příslušné informace o tomto neúplném strojním zařízení. Způsob předávání bude elektronický.

Toto zařízení nesmí být uvedeno do provozu, dokud nebude připojeno ke schváleným modelům Toro, které jsou uvedeny v souvisejícím prohlášení o shodě, v souladu se všemi pokyny a se všemi příslušnými směrnicemi.

This declaration has been issued under the sole responsibility of the manufacturer.
The object of the declaration is in conformity with relevant UK legislation.

Autorizovaný zástupce:

Marcel Dutrieux
Manager European Product Integrity
Toro U.K. Limited
Spellbrook Lane West
Bishop's Stortford
CM23 4BU
United Kingdom

Tom Langworthy
Technický ředitel
8111 Lyndale Ave. South
Bloomington, MN 55420, USA
Září 23, 2022

Mezinárodní seznam distributorů

Distributor:	Země:	Tel. číslo:	Distributor:	Země:	Tel. číslo:
Agrolanc Kft	Maďarsko	36 27 539 640	Maquiver S.A.	Kolumbie	57 1 236 4079
Balama Prima Engineering Equip.	Hongkong	852 2155 2163	Maruyama Mfg. Co. Inc.	Japonsko	81 3 3252 2285
B-Ray Corporation	Jižní Korea	82 32 551 2076	Mountfield a.s.	Česká republika	420 255 704 220
Casco Sales Company	Portoriko	787 788 8383	Mountfield a.s.	Slovensko	420 255 704 220
Ceres S.A.	Kostarika	506 239 1138	Munditol S.A.	Argentina	54 11 4 821 9999
CSSC Turf Equipment (pvt) Ltd.	Srí Lanka	94 11 2746100	Norma Garden	Rusko	7 495 411 61 20
Cyril Johnston & Co.	Severní Irsko	44 2890 813 121	Oslinger Turf Equipment SA	Ekvádor	593 4 239 6970
Cyril Johnston & Co.	Irská republika	44 2890 813 121	Oy Hako Ground and Garden Ab	Finsko	358 987 00733
Equiver	Mexiko	52 55 539 95444	Parkland Products Ltd.	Nový Zéland	64 3 34 93760
Femco S.A.	Guatemala	502 442 3277	Perfetto	Polsko	48 61 8 208 416
ForGarder OU	Estonsko	372 384 6060	Pratoverde SRL.	Itálie	39 049 9128 128
G.Y.K. Company Ltd.	Japonsko	81 726 325 861	Prochaska & Cie	Rakousko	43 1 278 5100
Geomechaniki of Athens	Řecko	30 10 935 0054	RT Cohen 2004 Ltd.	Izrael	972 986 17979
Golf international Turizm	Turecko	90 216 336 5993	Riversa	Španělsko	34 9 52 83 7500
Guandong Golden Star	Čína	86 20 876 51338	Lely Turfcare	Dánsko	45 66 109 200
Hako Ground and Garden	Švédsko	46 35 10 0000	Solvert S.A.S.	Francie	33 1 30 81 77 00
Hako Ground and Garden	Norsko	47 22 90 7760	Spyros Stavrinides Limited	Kypr	357 22 434131
Hayter Limited (U.K.)	Velká Británie	44 1279 723 444	Surge Systems India Limited	Indie	91 1 292299901
Hydroturf Int. Co Dubai	Spojené arabské emiráty	97 14 347 9479	T-Markt Logistics Ltd.	Maďarsko	36 26 525 500
Hydroturf Egypt LLC	Egypt	202 519 4308	Toro Australia	Austrálie	61 3 9580 7355
Irrimac	Portugalsko	351 21 238 8260	Toro Europe NV	Belgie	32 14 562 960
Irrigation Products Int'l Pvt Ltd.	Indie	0091 44 2449 4387	Valtech	Maroko	212 5 3766 3636
Jean Heybroek b.v.	Nizozemí	31 30 639 4611	Victus Emak	Polsko	48 61 823 8369

Zásady ochrany osobních údajů pro Evropu

Informace shromažďované společností Toro
Společnost Toro Warranty Company (Toro) respektuje vaše soukromí. Abychom mohli zpracovat vaše reklamace ze záruky a kontaktovat vás v případě stahování výrobku z trhu, prosíme vás, abyste nám sdělili některé své osobní údaje, ať už přímo nebo prostřednictvím místního distributora společnosti Toro.

Záruční systém společnosti Toro je hostován na serverech nacházejících se v USA, kde se mohou zákony o ochraně soukromí lišit od těch ve vaší zemi.

POSKYTNUTÍM OSOBNÍCH ÚDAJŮ SOUHLASÍTE SE ZPRACOVÁNÍM VAŠICH OSOBNÍCH INFORMACÍ TAK, JAK JE POPSÁNO V TĚCHTO ZÁSADÁCH OCHRANY SOUKROMÍ.

Způsob využití informací ve společnosti Toro
Společnost Toro může využít vaše osobní informace, aby mohla zpracovat reklamace ze záruky, kontaktovat vás v případě stahování produktu z trhu i pro jiné účely, s nimiž vás seznámí. Společnost Toto může sdílet vaše informace s pobočkami, distributory nebo ostatními obchodními partnery společnosti v souvislosti s kteroukoliv z těchto činností. Vaše osobní informace nebudeme prodávat žádné další společnosti. Vyhrazujeme si právo zveřejnit osobní údaje za účelem dodržování platných zákonů a na žádost příslušných orgánů k řádnému provozování našich systémů nebo pro ochranu vlastní i dalších uživatelů.

Uchovávání vašich osobních údajů
Osobní údaje uchováváme pouze do té doby, pokud je potřebujeme pro účely, pro které byly původně shromážděny, nebo pro jiné legitimní účely (například dodržování předpisů), případně do doby vyžadované příslušným zákonem.

Závazek společnosti Toro ohledně bezpečnosti vašich osobních údajů
Abychom zajistili bezpečnost vašich osobních údajů, uplatňujeme odpovídající bezpečnostní opatření. Podnikáme rovněž veškeré kroky pro to, aby tyto údaje byly neustále přesné a aktuální.

Přístup k vašim osobním údajům a jejich oprava
Pokud si přejete zkontrolovat nebo opravit své osobní údaje, kontaktujte nás prosím e-mailem na adrese legal@toro.com.

Australský zákon na ochranu spotřebitelů

Australští zákazníci naleznou podrobné informace o australském zákoně na ochranu spotřebitelů uvnitř balení nebo u místního distributora společnosti Toro.

Všeobecné záruční podmínky na produkty Toro

Dvouletá omezená záruka

Podmínky a produkty pokryté zárukou

Společnost Toro Company a její dceřiná společnost Toro Warranty Company na základě vzájemné dohody nesou společně záruky za případné materiálové či výrobní vady komerčního výrobku společnosti Toro („výrobek“) po dobu dvou let nebo 1 500 provozních hodin* podle toho, která z možností nastane dříve. Tato záruka se vztahuje na všechny výrobky s výjimkou provzdušňovačů (viz jednotlivé části záruky vztahující se na tyto výrobky). V případě, že jsou naplněny záruční podmínky, opravíme výrobek na vlastní náklady, včetně diagnostiky, práce, náhradních dílů a dopravy. Tato záruka začíná běžet v den dodání výrobku původnímu maloobchodnímu odběrateli.
* Výrobek vybavený měřičem provozních hodin.

Pokyny pro požádání o záruční opravu

Jste-li přesvědčeni, že došlo k naplnění záručních podmínek, musíte sdělit distributorovi komerčních výrobků nebo autorizovanému prodejci komerčních výrobků, kde jste výrobek zakoupili. Potřebujete-li pomoc s vyhledáním distributora nebo autorizovaného prodejce komerčních výrobků nebo máte-li dotazy týkající se vašich práv či povinností spojených se zárukou, můžete nás kontaktovat na adrese:

Toro Commercial Products Service Department
Toro Warranty Company
8111 Lyndale Avenue South
Bloomington, MN 55420-1196

952–888–8801 nebo 800–952–2740
E-mail: commercial.warranty@toro.com

Povinnosti vlastníka

Jako vlastníci výrobku jste odpovědní za provádění nutné údržby a seřizování, jak je uvedeno v příslušné *provozní příručce*. Pokud nebudete provádět nezbytnou údržbu a seřizování, může to být důvodem k zamítnutí reklamace.

Součásti a úkony, na které se nevztahuje záruka

Ne všechny závady nebo poruchy, které se v záruční době na výrobku vyskytnou, jsou vady materiálu nebo výrobní vady. Záruka se nevztahuje na následující případy:

- Závady na výrobku, které jsou důsledkem použití náhradních dílů jiné značky než Toro nebo instalace a používání přídavných nebo upravených zařízení a produktů jiné značky než Toro. Výrobce těchto součástí může poskytnout samostatnou záruku.
- Závady na výrobku, které jsou důsledkem neprovádění doporučené údržby anebo seřizování. Neprovádění řádné údržby produktu Toro podle zásad doporučené údržby vyjmenovaných v *provozní příručce* může mít za následek zamítnutí reklamace.
- Závady na výrobku, které jsou důsledkem jeho nesprávného, nedbalého nebo nezodpovědného používání.
- Díly podléhající opotřebení v důsledku používání, nejsou-li tyto díly uznány za vadné. Mezi součásti, u nichž dochází k opotřebení nebo ke spotřebě v rámci běžného provozu výrobku, patří mimo jiné brzdové destičky a obložení, spojkové obložení, žací nože, vřetena, válce a ložiska (utěsněná nebo mazatelná), ploché nože, zapalovací svíčky, řídicí kolečka a jejich ložiska, pneumatiky, filtry, řemeny a některé součásti rozprašovačů, například membrány, trysky, pojistné ventily atd.
- závady způsobené vnějším vlivem; Vnější vlivy zahrnují kromě jiného počasí, skladovací postupy, kontaminaci, používání neschválených paliv, chladicích kapalin, maziv, přísad, hnojiv, vody, chemikálií atd.
- Závady nebo snížení výkonu způsobené používáním paliv (např. benzínu, motorové nafty nebo bionafty), která nevyhovují příslušným průmyslovým normám.
- Běžný hluk, vibrace, opotřebení a znehodnocení.
- Běžné „opotřebení“ zahrnuje kromě jiného poškození sedadel opotřebením nebo oděrem, odřený lak, poškrábané etikety nebo okna atd.

Díly

Díly, u nichž je v rámci údržby plánována výměna, jsou kryté zárukou do doby jejich plánované výměny. Díly vyměněné podle této záruky jsou kryté po dobu platnosti záruky na originální výrobek a stávají se majetkem společnosti Toro. Společnost Toro učiní konečné rozhodnutí o tom, zda příslušný díl nebo sestava budou opraveny nebo vyměněny. Společnost Toro může k záručním opravám použít repasované díly.

Záruka poskytovaná na akumulátory s hlubokým cyklem vybití a lithium-iontového akumulátoru:

Akumulátor s hlubokým cyklem vybití a lithium-iontové akumulátory mají specifikovaný celkový počet kilowatthodin, které jsou během své životnosti schopny dodat. Způsob provozu, dobíjení a údržby může prodloužit nebo zkrátit životnost akumulátorů. Postupem času se snižuje množství užitečné práce v intervalech mezi dobíjením akumulátorů, až jsou akumulátory zcela vypotřebované. Výměna akumulátorů vypotřebovaných v důsledku běžného provozu je odpovědností majitele výrobku. Během standardní záruční doby může být nutná výměna akumulátoru na náklady majitele. Poznámka (pouze lithium-iontový akumulátor): Na lithium-iontový akumulátor se poskytuje poměrná prodloužená záruka po dobu 3 až 5 let na základě doby provozu a spotřebovaných kilowatthodin. Dodatečné informace naleznete v *provozní příručce*.

Údržbu hradí majitel

Mezi běžné servisní úkony vyžadované u výrobků značky Toro a prováděné na náklady majitele patří seřizování, mazání, čištění a leštění motoru, výměna filtrů, chladicí kapaliny a provádění doporučené údržby.

Obecné podmínky

Oprava autorizovaným distributorem nebo prodejcem Toro je jediný nápravný prostředek, na který máte podle této záruky nárok.

Společnosti Toro Company a Toro Warranty Company nejsou odpovědné za nepřímé, náhodné ani následné škody související s používáním výrobků Toro, na něž se vztahuje tato záruka, včetně jakýchkoli nákladů nebo výdajů na zajištění náhradního zařízení nebo servisu během odpovídající doby trvání poruchy nebo nepoužitelnosti výrobku do skončení oprav podle této záruky. S výjimkou níže uvedené emisní záruky, která platí v odpovídajících případech, neexistuje žádná jiná výslovná záruka. Veškeré implicitní záruky obchodovatelnosti a vhodnosti použití jsou omezeny na dobu trvání této výslovné záruky.

Některé státy nepovolují vyloučení náhodných nebo následných škod ze záruky ani omezení doby trvání implicitní záruky, proto se na vás výše uvedené výjimky a omezení nemusejí vztahovat. Tato záruka uděluje specifická zákonná práva, kromě nichž můžete mít i další práva, která se mezi jednotlivými státy liší.

Poznámka k záruce poskytované na motor:

Systém pro kontrolu emisí v produktu může být pokryt samostatnou zárukou, která splňuje požadavky stanovené americkými organizacemi EPA (U.S. Environmental Protection Agency) a/nebo CARB (California Air Resources Board). Na záruku na systém pro kontrolu emisí se nevztahují výše uvedená omezení týkající se provozních hodin. Podrobnosti naleznete v prohlášení o záruce na systém kontroly emisí, které bylo dodáno s výrobkem nebo je součástí dokumentace výrobce k motoru.

Jiné země než USA a Kanada

Zákazníci, kteří zakoupili produkty Toro exportované z USA či Kanady, musí kontaktovat distributora (prodejce) produktů Toro, který jim poskytne zásady poskytování záruky pro danou zemi či oblast. Pokud z nějakého důvodu nejste se službami distributora spokojení nebo je pro vás obtížné získat informace o záruce, obraťte se na dovozce produktů Toro.