Form No. 3457-830 Rev A

Count on it.

Упутство за оператера

QAS pumpa za pražnjenje bunkera na golf terenima

Vučne jedinice Sand Pro®/Infield Pro® 3040 i 5040

Број модела 08765—Серијски број 315000001 и више
Број модела 08765—Серијски број 316000001 и више
Број модела 08765—Серијски број 400000000 и више
Број модела 08765—Серијски број 405560000 и више

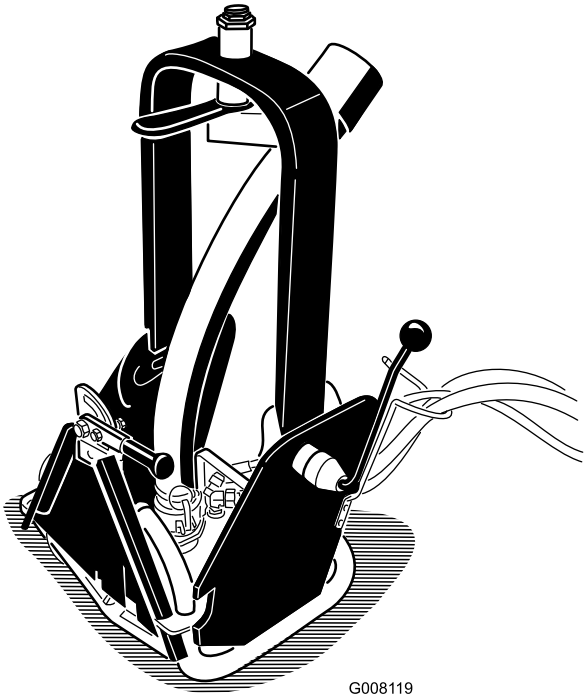

Регистровано у www.Toro.com.
Оригинална упутства (ЕН)

3457-830

Pumpa za pražnjenje bunkera na golf terenima se montira na Sand Pro mašinu i namenjena je profesionalnim, angažovanim operaterima za komercijalne primene. Projektovana je prvenstveno za ispumpavanje vode iz peska.

Ovaj proizvod je usaglašen sa svim relevantnim evropskim direktivama. Za detalje pogledajte Deklaraciju o ugradnji (DOI) u zadnjem delu ove publikacije.

⚠ УПОЗОРЕЊЕ

КАЛИФОРНИЈА
Предлог 65 Упозорење

У савезној држави Калифорнија познато је да употреба овог производа може довести до излагања хемикалијама које изазивају карцином, оштећења плода и друге репродуктивне проблеме.

Увод

Пажљиво прочитајте ове информације да биште научили како да правилно користите и одржавате свој уређај и како да избегнете повреде и оштећење производа. Правилно и безбедно руковање производом ваша је одговорност.

Можете се обратити компанији Toro директно на www.Toro.com за материјале у вези са безбедношћу и за обуку за коришћење производа, за информације о додатној опреми, за помоћ у проналаженju продавца или да биште регистровали свој производ.

Кад god su vam potrebni servis, originalni Toro delovi ili dodatne informacije, obratite se ovlašćenom serviseru ili Toro korisničkoj službi i pripremite broj modela i serijski broj svog proizvoda. Слика 1 pokazuje lokaciju broja modela i serijskog broja na proizvodu. Zapišite brojeve u za to predviđenom prostoru.

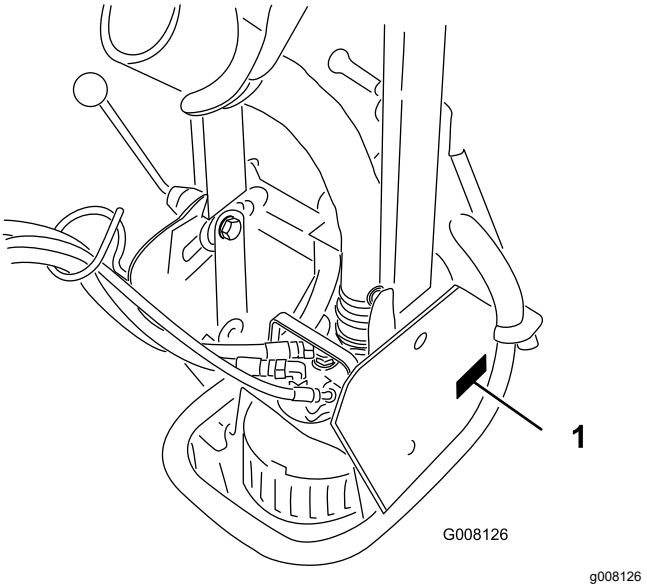

Слика 1

1. Lokacija broja modela i serijskog broja

Број модела _____

Серијски број _____

Ovo uputstvo otkriva potencijalne opasnosti i sadrži bezbednosne poruke koje su označene simbolom za bezbednosno upozorenje (Слика 2), koji označava opasnost koja bi mogla da dovede do ozbiljne povrede ili smrtnog ishoda ako ne poštujete preporučene mere opreza.

g000502

Слика 2

1. Simbol za bezbednosno upozorenje

Ovaj priručnik koristi 2 reči za isticanje informacija. Rečju **Važno** skreće se pažnja na posebne mehaničke informacije, a rečju **Napomena** naglašavaju se opšte informacije koje zaslužuju posebnu pažnju.

Садржај

Безбедност 3
Pre uključivanja 3
Za vreme upotrebe 3
Održavanje 4
Безбедносне налепнице и налепнице са инструкцијама 5
Подешавање 6

© 2022—The Toro® Company

8111 Lyndale Avenue South
Bloomington, MN 55420

Обратите нам се на www.Toro.com.
Štampano u SAD.

Сва права задржана

1 Montiranje pumpe za pražnjenje bunkera na golf terenima na vučnu jedinicu 6
2 Podešavanje sklopa za povezivanje 7
Рад 8
Podešavanje mlaznice za pražnjenje 8
Pre uključivanja 8
Rukovanje pumpom za pražnjenje bunkera na golf terenima 9
Saveti za rad 9
Одржавање 11
Čišćenje pumpe 11

Безбедност

Kontrola opasnosti i prevencija nesreća zavise od svesti, brige i odgovarajuće obuke osoblja uključenog u rad, transport, održavanje i skladištenje mašine. Nepravilna upotreba ili održavanje ove mašine može dovesti do povrede ili smrti. Da biste smanjili mogućnost povrede ili smrti, poštujte sledeća bezbednosna uputstva.

Pre uključivanja

- Treba da pročitate i razumete sadržaj ovog *priručnika za operatera* i *priručnik za operatera Sand Pro* pre korišćenja mašine. Upoznajte se sa svim komandama i saznajte kako da se brzo zaustavite.
- Nemojte nikada dozvoliti deci da koriste mašinu. Nemojte da dozvolite odraslim osobama da koriste mašinu bez odgovarajuće obuke. Samo obučeni operateri koji su pročitali ovaj priručnik mogu da upravljaju ovom mašinom.
- Nemojte nikada da upravljate mašinom kada ste pod uticajem alkohola ili lekova.
- Vodite računa da svi posmatrači budu dalje od radnog prostora.
- Sve štitnike i bezbednosne uređaje držite na mestu. Ako su zaštitni element, sigurnosni uređaj ili nalepnica nečitljivi ili oštećeni, popravite ih ili zamenite pre korišćenja mašine. Takođe pritegnite sve olabavljene navrtke, zavrtnje i vijke, kako biste bili sigurni da je mašina u bezbednom radnom stanju.
- Nemojte da koristite mašinu dok nosite sandale, patike ili kratke pantalone. Nemojte da nosite široku odeću koja može da se zahvati u pokretnim delovima. Uvek nosite duge pantalone i izdržljivu neklizajuću obuću. Nošenje zaštitnih naočara, zaštitne obuće i kacige se preporučuje i obavezno je na osnovu nekih lokalnih uredbi i propisa o osiguranju.

Za vreme upotrebe

- Nemojte da uključujete motor u skučenom prostoru gde se mogu nakupiti opasni ugljen-monoksid i drugi izduvni gasovi.
- Maksimalni kapacitet za sedenje je jedna osoba. Nemojte nikad da prevozite putnike.
- Kada pokrećete motor i upravljate mašinom treba da sedite na sedištu.
- Za korišćenje mašine je neophodna pažnja. Da biste sprečili gubitak kontrole:
  - Mašinom rukujte samo pri dnevnom svetlu ili pri dobrom veštačkom osvetljenju.

– Vozite polako i pazite na rupe i druge skrivene opasnosti.
– Budite veoma oprezni kada vozite po peščanoj prepreci, jaruzi, potoku ili sličnim opasnim terenima.
– Smanjite brzinu pri naglom skretanju ili okretanju na padinama.
– Izbegavajte nagla pokretanja i zaustavljanja.
– Pre kretanja unazad pogledajte pozadi i uverite se da nema nikoga iza mašine.
– Pazite na saobraćaj ako ste u blizini puta ili ga prelazite. Uvek prepustite prvenstvo prolaza.

- Držite se dalje od otvora za pražnjenje dok mašina radi. Držite sve prolaznike dalje od otvora za pražnjenje i ne usmeravajte pražnjenje prema prolaznicima.
- Ako se motor ugasi ili mašina izgubi brzinu i ne može da stigne do vrha nagiba, nemojte da pravite okretanje mašinom. Uvek se polako vraćajte pravo niz nagib.
- **Nemojte da rizikujte povrede!** U slučaju da se neka osoba ili kućni ljubimac neočekivano pojavi u radnom području ili blizu njega, odmah **zaustavite rad.** Nepažljivo rukovanje, u kombinaciji sa kosinama terena, rikošetima ili nepravilno postavljenim štitnicima može da dovede do povreda predmetima koji su odbačeni. Nemojte da nastavljate sa radom dok se područje ne raščisti.
- Grom može izazvati ozbiljnu povredu ili smrt. Ako se grom vidi ili čuje se grmljavina u okolini, nemojte raditi sa mašinom; potražite sklonište.
- Ne dodirujte motor ili izduvni lonac dok motor radi ili odmah nakon zaustavljanja. Te oblasti bi mogle da budu toliko vrele da izazovu opekotine.

Održavanje

- Uklonite ključ iz prekidača za paljenje kako biste sprečili slučajno pokretanje motora tokom servisiranja, podešavanja ili skladištenja mašine.
- Pridržavajte se samo onih uputstava za održavanje koja su opisana u ovom priručniku. Ako vam budu potrebne veće popravke ili pomoć, obratite se ovlašćenom distributeru kompanije Toro.
- Da biste umanjili potencijalnu opasnost od požara, održavajte prostor oko motora čistim, bez suvišnog maziva, trave, lišća i nakupljene prljavštine. Nikada nemojte da perete vodom zagrejan motor ili bilo kakve električne delove.
- Osigurajte bezbedno radno stanje mašine dobrim pritezanjem navrtki, zavrtanja i vijaka.
- Uverite se da su svi konektori za hidrauličnu liniju zategnuti i da su sva hidraulična creva i linije u dobrom stanju pre nego što primenite pritisak na sistem.
- Držite telo i ruke dalje od rupa osigurača koje cure ili hidrauličnih linija koje izbacuju hidrauličnu tečnost pod visokim pritiskom. Koristite karton ili papir da biste otkrili gde curi hidraulična tečnost. Hidraulična tečnost koja izlazi pod pritiskom može prodreti kroz kožu i dovesti do povrede. Tečnost koja slučajno dospe u kožu mora biti hirurški uklonjena u roku od nekoliko sati od strane lekara upoznatog sa ovim vidom povrede; u suprotnom, može doći do gangrene.
- Pre isključivanja ili izvođenja bilo kakvih radova na hidrauličnom sistemu, sav pritisak u sistemu morate da rasteretite zaustavljanjem motora i spuštanjem pumpe na tlo.
- Ako motor mora da radi da bi se izvršilo neko podešavanje tokom održavanja, držite šake, stopala, odeću i sve delove tela dalje od ventilatora i drugih pokretnih delova.
- Nemojte dovoditi motor u stanje prekomerne brzine menjanjem podešavanja u regulatoru. Da bi se osigurala bezbednosti i tačnost, prepustite ovlašćenom distributeru kompanije Toro da proveri maksimalnu brzinu motora pomoću tahometra.
- Motor morate da isključite pre nego što proverite ili dolijete ulje u kućište motora.
- Da biste obezbedili optimalne performanse i bezbednost, uvek kupujte originalne rezervne delove i dodatnu opremu kompanije Toro tako da mašina u potpunosti bude Toro. **Nikada ne koristite „prikladne“ rezervne delove i dodatke drugih proizvođača.** Potražite logotip Toro da biste bili sigurni da se radi o originalnom delu. Upotreba neodobrenih rezervnih delova i dodatne opreme može da poništi garanciju.

Безбедносне налепнице и налепнице са инструкцијама

Bezbednosne nalepnice i uputstva su lako vidljivi operateru i nalaze se u blizini svake oblasti sa potencijalnom opasnošću. Zamenite svaku nalepnicu koja je oštećena ili izgubljena.

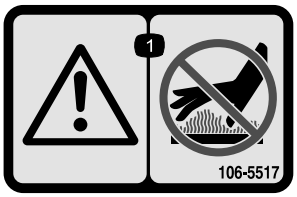

decal106-5517

106-5517

1. Upozorenje – ne dodirujte vrelu površinu.

Подешавање

Непричвршћени делови

Употребите доњи дијаграм како бисте проверили да ли су испоручени сви делови.

Поступак	Опис	Кол.	Употреба
1	Sastavni delovi pumpe za pražnjenje bunkera na golf terenima	1	Montirajte pumpu za pražnjenje bunkera na golf terenima na vučnu jedinicu.
2	Делови нису потребни	–	Podešavanje sklopa za povezivanje.

Медији и додатни делови

Опис	Кол.	Употреба
Katalog rezervnih delova	1	Koristi se za referenciranje brojeva delova
Priručnik za operatera	1	Pročitajte pre korišćenja mašine.
Dokaz usaglašenosti	1	Deklaracija o usaglašenosti

Напомена: Utvrdite levu i desnu stranu mašine sa uobičajenog položaja operatera.

Напомена: Da biste koristili pumpu za pražnjenje bunkera na golf terenima, vučna jedinica mora biti opremljena kompletom zadnjeg hidrauličnog daljinskog upravljača, model 08781, ili kompletom zadnjeg hidrauličnog daljinskog upravljača, model 08782.

1

Montiranje pumpe za pražnjenje bunkera na golf terenima na vučnu jedinicu

Делови потребни за овај поступак:

1	Sastavni delovi pumpe za pražnjenje bunkera na golf terenima

Поступак

1. Uklonite bilo koji priključak sa adaptera mašine.
2. Dovedite mašinu u položaj iza adaptera za priključak.

   Напомена: Proverite da li je ručica za zaključavanje (Слика 3) okrenuta ulevo (otključan položaj) posmatrano sa zadnje strane mašine.

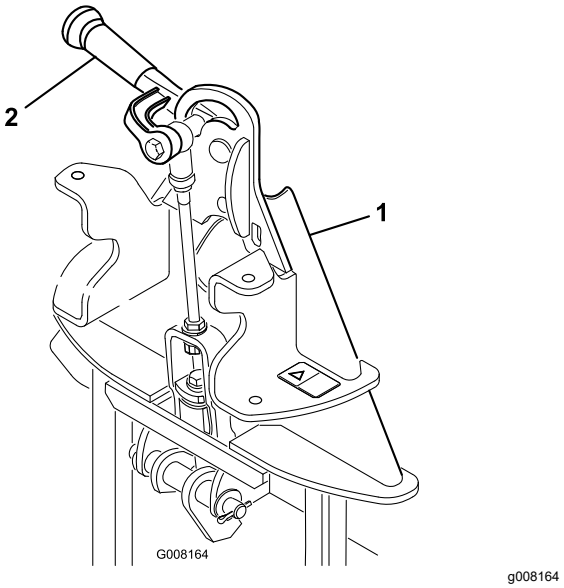

Слика 3

1. Adapter za priključak
2. Ručka za zaključavanje

3. Podignite adapter mašine u adapter za priključak.
4. Okrenite ručicu za zaključavanje udesno da biste zaključali zajedno adaptere.
5. Pobrinite se da motor i komplet hidrauličnog daljinskog upravljača budu isključeni.
6. Umetnite hidraulična creva u hidraulične daljinske upravljače mašine Sand Pro. Postavite creva u vođice creva (Слика 4). Izbegavajte pregibe i oštra presavijanja creva.

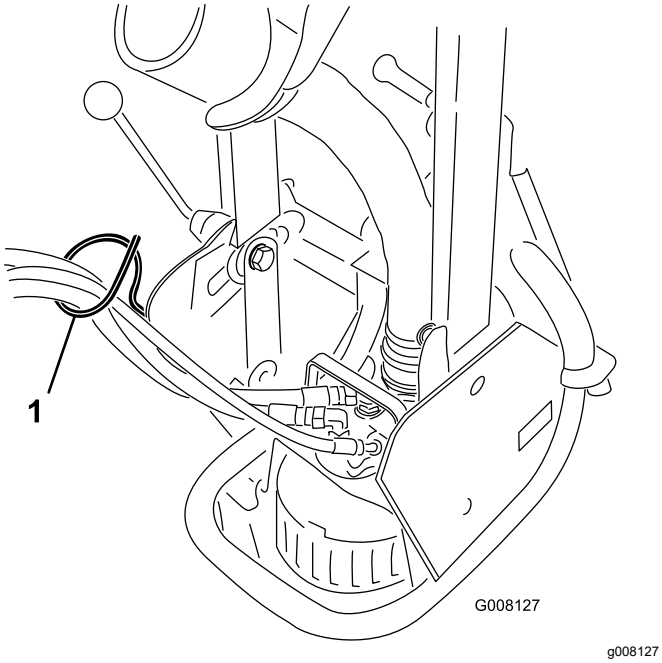

Слика 4

1. Vođica creva

Важно: **Kad god su spojnice hidrauličnih creva odvojene, uverite se da su poklopci za zaštitu od prašine postavljeni kako biste sprečili da kontaminacija prodre u hidraulički sistem.**

7. Hidraulična creva pumpe za pražnjenje bunkera na golf terenima će tokom rada istisnuti malu količinu hidrauličnog ulja mašine. Proverite nivo hidrauličkog ulja u mašini na sledeći način:
   A. Pokrenite motor mašine i hidraulične daljinske upravljače.
   B. Pokrenite pumpu za pražnjenje bunkera na golf terenima i ostavite je da radi nekoliko sekundi. Pumpa ne mora da bude potopljena u vodu.
   C. Zaustavite pumpu, hidraulične daljinske upravljače i motor.
   D. Proverite nivo hidrauličkog ulja u mašini i dopunite ako je potrebno. Pogledajte *Priručnik za operatera mašine* u vezi sa zahtevima za hidraulično ulje.

2

Podešavanje sklopa za povezivanje

Делови нису потребни

Поступак

1. Sa pumpom za pražnjenje bunkera na golf terenima montiranom i pričvršćenom na mašini, podignite priključak.
2. Izmerite zazor između gornje podloške i odstojnika u sklopu za povezivanje na adapteru za priključak, kao što je prikazano na Слика 5.

   Напомена: Pobrinite se da zazor između podloške i oslonca bude između 1,52 i 2,03 mm.

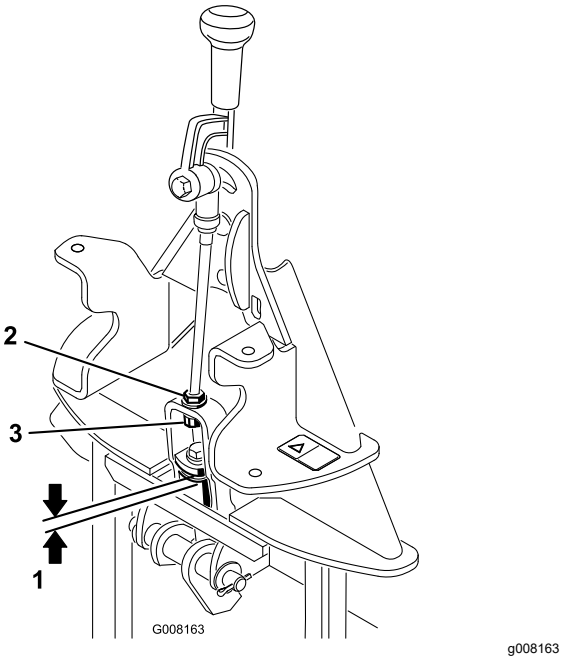

Слика 5

1. 1,52 do 2,03 mm
2. Kontra navrtka
3. Navrtka za podešavanje

Рад

Podešavanje mlaznice za pražnjenje

Mlaznica za pražnjenje (Слика 6) može da se podešava gore-dole ili levo-desno da bi se protok usmerio na željenu lokaciju.

1. Da biste podesili domet protoka, postupite na sledeći način
   - Okrećite ručku za zaključavanje (Слика 6) da biste otključali obrtni nosač.

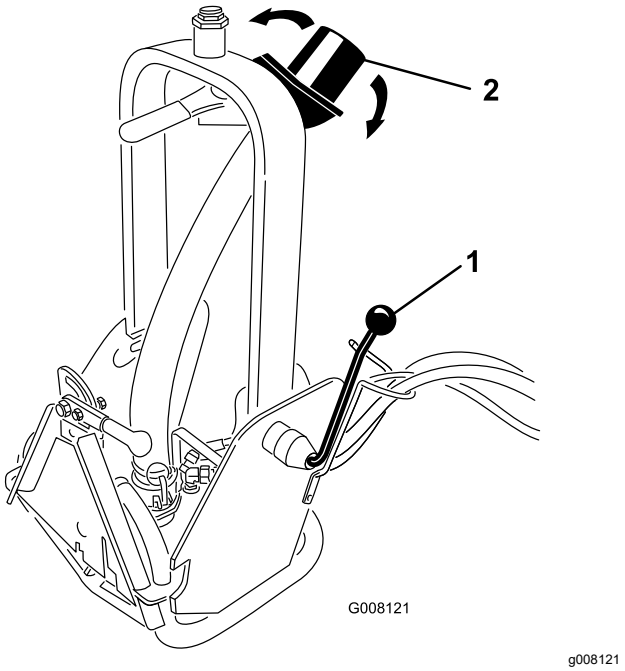

Слика 6

1. Ručka za zaključavanje
2. Mlaznica za pražnjenje

   - Okrenite obrtni nosač napred ili nazad u željeni položaj.
   - Zategnite ručku za zaključavanje.

     Напомена: Kada je pumpa montirana na **prednjem** delu mašine, ručku za zaključavanje treba da uklonite i ponovo postavite na suprotnu stranu okvira.

     ⚠ ПАЖЊА

     Ne pomerajte ručku za zaključavanje na suprotnu stranu okvira kada je pumpa montirana na zadnjem delu mašine.

2. Da biste podesili smer protoka, okrenite ručku mlaznice (Слика 7) u željeni položaj.

   Напомена: Otpor na mlaznici ručke (Слика 7) se može povećati ili smanjiti podešavanjem obrtnog momenta na velikoj navrtki na vrhu obrtnog nosača.

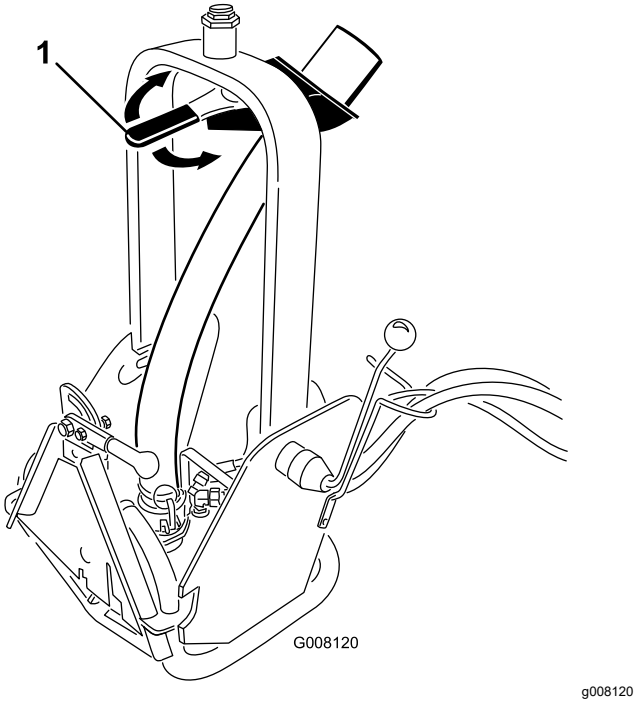

Слика 7

1. Ručka mlaznice

Pre uključivanja

1. Izmerite dubinu vode u najplićem delu bunkera. Ako je dubina vode manja od 63,5 mm (do polovine proreza na pumpi), iskopajte rupu 30,5 cm x 30,5 cm x 5 do 7,6 cm dubine da biste pumpu spustili u rupu (Слика 8).

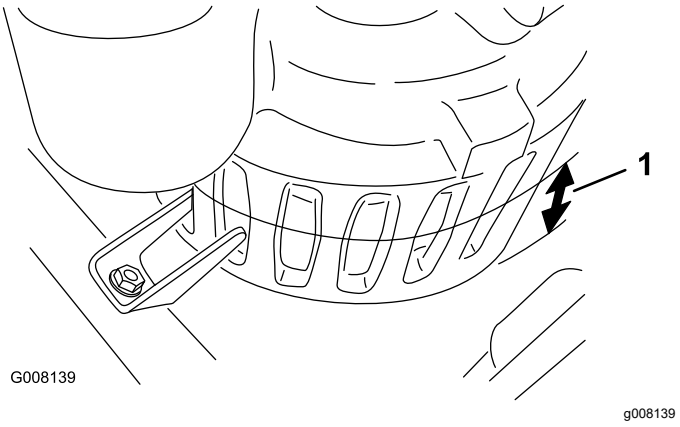

Слика 8

1. Nivo vode (63,5 cm)

2. Uverite se da su stezaljka pumpe (Слика 9) i ručka za zaključavanje (Слика 10) učvršćene pre početka rada.

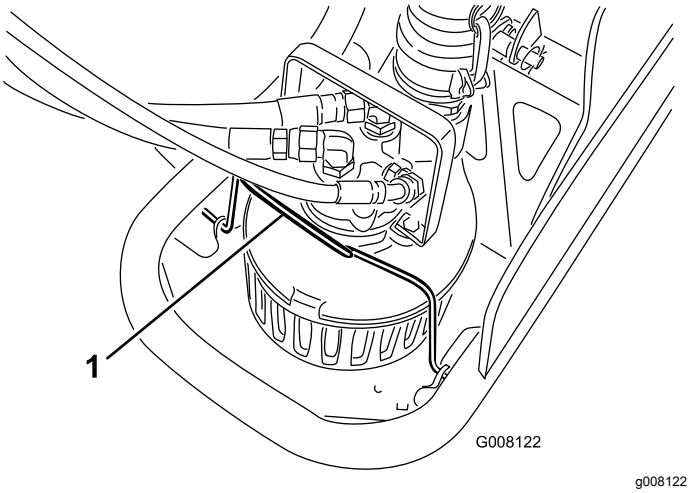

Слика 9

1. Stezaljka pumpe

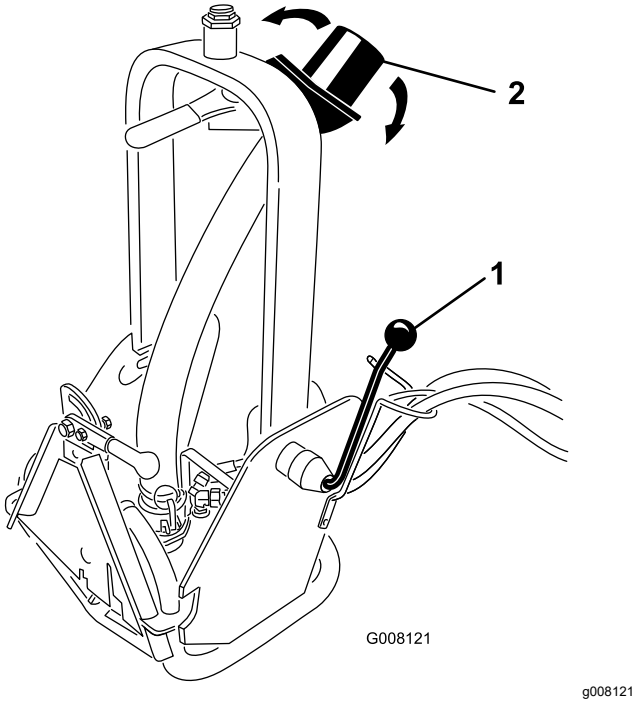

Слика 10

1. Ručka za zaključavanje
2. Mlaznica za pražnjenje

3. Proverite i podesite smer pražnjenja pumpe. Pogledajte Podešavanje mlaznice za pražnjenje.

Rukovanje pumpom za pražnjenje bunkera na golf terenima

1. Pokrenite Sand Pro mašinu i polako se vratite u najplići deo bunkera. Nemojte da vozite po vodi koja je dublja od glavčine točkova Sand Pro mašine (Слика 11).

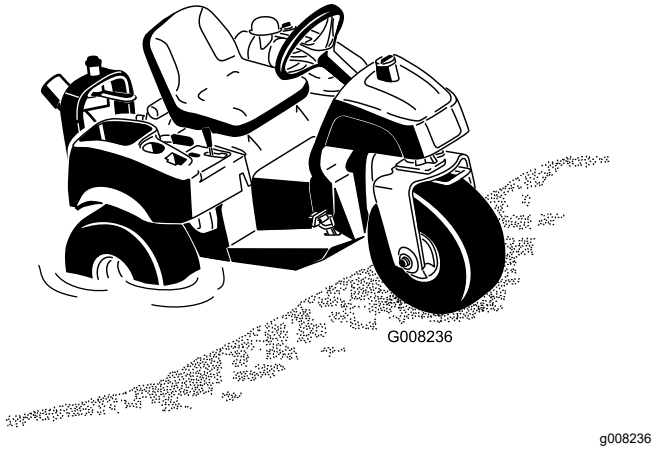

Слика 11

Напомена: Ako Sand Pro mašina ne može da se pomeri u željeni položaj, pumpa može da se izvadi iz kućišta i stavi u vodu. Da biste uklonili pumpu, okrenite stezaljku pumpe napred, gurnite pumpu ka zadnjem delu okvira i podignite pumpu pomoću drške.

2. Pokrenite hidraulične daljinske upravljače da biste aktivirali pumpu pre nego što ubacite pumpu u vodu. Time se sprečava da otpad zaustavi radno kolo pumpe na kućištu ako se otpad zaglavi u pumpi.
3. Spustite pumpu u vodu.

   Напомена: Ako pumpa ne počne da pumpa kada se ubaci u vodu, uključite daljinski hidraulični upravljač na 1 sekundu i isključite na 2 sekunde da bi se pumpa lakše napunila.
4. Proverite protok i preusmerite po potrebi.

Saveti za rad

⚠ УПОЗОРЕЊЕ

Ispušteni mlaz ima značajnu silu i može da dovede do povrede ili gubitka uporišta.

- **Držite se dalje od mlaznice za pražnjenje dok mašina radi.**
- **Udaljite prolaznike od mlaznice za pražnjenje dok mašina radi.**

- Uverite se da na prstenu mlaznice nema otpada kako bi se lako odvodio.
- Nemojte da koristite pumpu za pražnjenje bunkera na golf terenima u slanoj vodi.

Напомена: Ako se adapter priključka zaglavi na adapteru pomoćnog vučnog vozila, umetnite polugu za odvajanje/odvijač u otvor za odvajanje da biste odvojili delove (Слика 12).

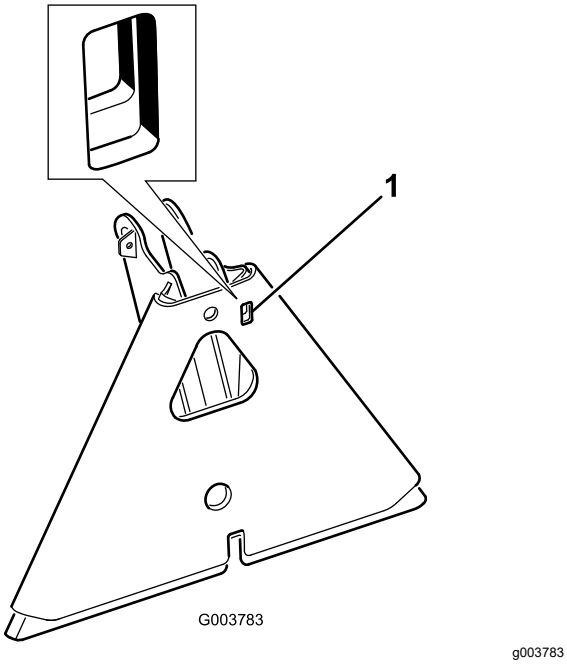

Слика 12

1. Otvor za odvajanje

Одржавање

Čišćenje pumpe

Ako strano telo dospe u pumpu za pražnjenje bunkera na golf terenima može doći do smanjenja ili zaustavljanja protoka. Ako do toga dođe, moraćete da skinete pumpu sa okvira, da je rastavite, očistite, ponovo sastavite i ugradite u okvir.

1. Zaustavite Sand Pro mašinu, povucite parkirnu kočnicu i izvadite ključ iz prekidača za paljenje.
2. Odvojite hidraulična creva pumpe sa mašine. Postavite poklopce za zaštitu od prašine na izložene hidraulične spojnice.
3. Otpustite bravice i odvojite crevo za pražnjenje sa pumpe (Слика 13).

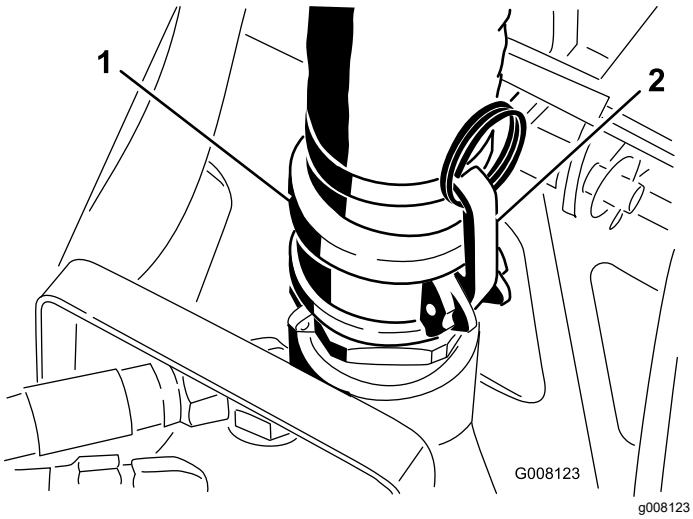

Слика 13

1. Crevo za pražnjenje
2. Bravica

4. Okrenite stezaljku pumpe napred (Слика 14).

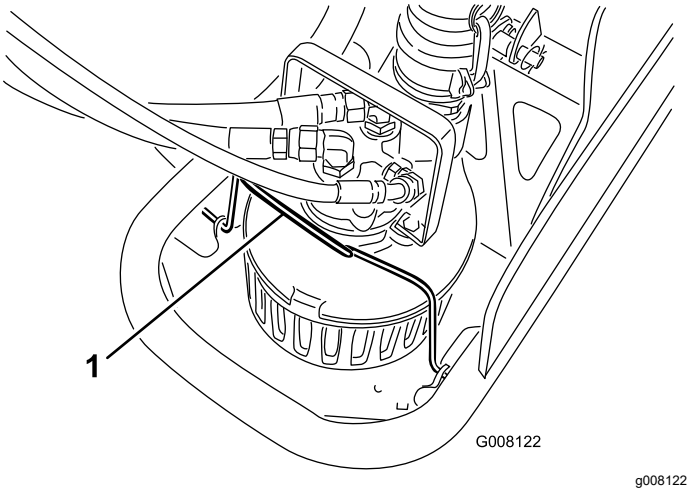

Слика 14

1. Stezaljka pumpe

5. Gurnite pumpu ka zadnjem delu okvira i podignite pumpu pomoću drške.

Demontaža (Слика 15)

6. Uklonite (5) montažnih vijaka pokrivne ploče i uklonite poklopac.
7. Pokušajte da okrenete radno kolo da biste oslobodili sav otpad iz radnog kola pumpe i kućišta. Ako ova vrednost za otpad nije dobra, pređite na sledeći korak.
8. Uklonite (3) vijka koji pričvršćuju usisnu prirubnicu i uklonite usisnu prirubnicu.
9. Uklonite (2) vijke drške i uklonite dršku.
10. Uklonite (4) vijka hidrauličnog motora i skinite poklopac hidrauličnog motora, gerotorski element sa pogonskom osovinicom i potisnu ploču.
11. Dok držite radno kolo, odvojite radno kolo od osovine pomoću ključa koji treba da stavite na zaravnjenja na kugličnom ležaju. Ovaj navoj je levi navoj, što zahteva okretanje u suprotnom smeru radi uklanjanja.
12. Uklonite osovinu i sklop ležaja tako što ćete prvo ukloniti sigurnosni prsten, a zatim primeniti pritisak da biste osovinu i ležaj izvukli sa strane motora kućišta pumpe.
13. Uklonite (2) obodne zaptivke tako što ćete ih gurnuti kroz stranu motora na kojoj je tela pumpe.

Pregledajte komponente pumpe

- Očistite sve strane materijale sa delova. Nemojte da koristite abrazivne metode za čišćenje hidrauličkih delova ili osovine.
- Proverite da li je osovina motora istrošena na površini obodne zaptivke. Ako ima žlebove veće od 0,076 mm dubine, zamenite osovinu.
- Proverite da li su delovi hidrauličnog motora pohabani. U slučaju da se primeni izgled pohabanog metala ili mrlje na površini, neophodno je zameniti sve delove motora.
- Proverite površinu lopatice radnog kola između radnog kola i usisne prirubnice. Ako su površine veoma istrošene ili su lopatice radnog kola savijene, zamenite sve takve delove
- Očistite delove koji se ponovo koriste korišćenjem rastvarača ili blagog sredstva za čišćenje. Uklonite abrazivni materijal. Čistoća delova hidrauličnog motora je veoma važna.

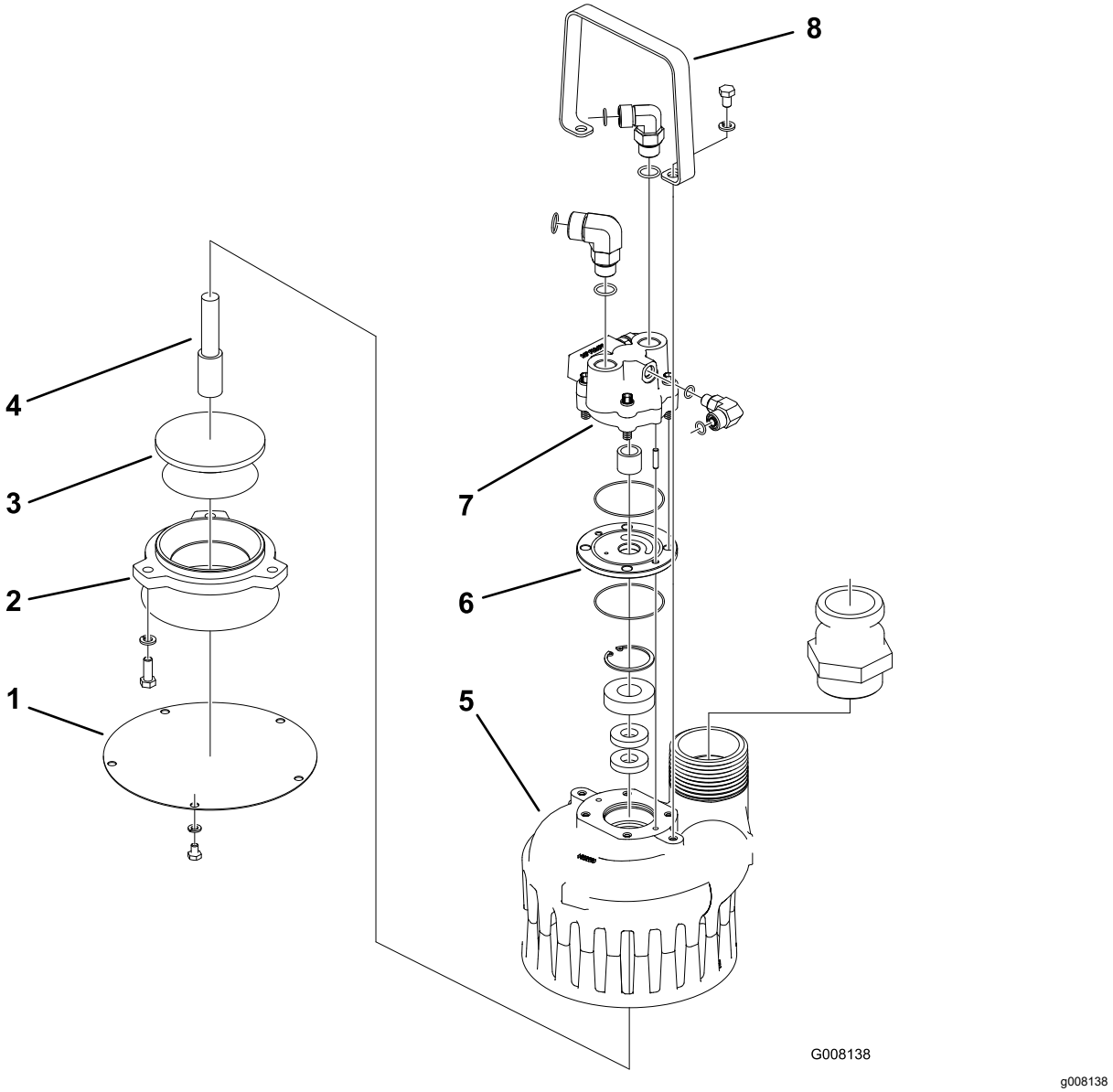

Слика 15

1. Pokrivna ploča	3. Lopatica	5. Kućište pumpe	7. Hidraulični motor
2. Usisna prirubnica	4. Osovina	6. Potisna ploča	8. Drška

Ponovna montaža (Слика 15)

1. Utisnite nove obodne zaptivke u kućište pumpe koristeći odgovarajuću čauru ili utičnicu. Kao pomoć pri montaži možete koristiti lako mazivo. Zaptivke se pravilno montiraju tako da budu jedna uz drugu postavljanjem jedne po jedne zaptivke.
2. Pritisnite novi kuglični ležaj na osovinu pritiskom na unutrašnju stranu ležaja sve dok ne nalegne na rame osovine. Prvu obodnu zaptivku treba da postavite sa licem nadole i sa ravnom stranom okrenutom prema spolja. Druga obodna zaptivka treba da se postavi unutra ravnom stranom.
3. Podmažite uljem osovinu na strani radnog kola. Pažljivo gurnite osovinu/ležaj u telo tako da poravnate osovinu u sredini obodne zaptivke dok ne bude na dnu ramena u telu. Montirajte prstenasti osigurač da biste pričvrstili osovinski sklop.
4. Učvrstite osovinu ključem koji treba da postavite na ravne delove osovine i navucite radno kolo na osovinu (obratite pažnju na levi navoj). Zategnite radno kolo dok ne nalegne na osovinu.
5. Postavite nove četvorostruke prstenove na potisnu ploču. Nanesite malu količinu masti da biste sprečili pomeranje četvorostrukih prstenova iz položaja. Postavite potisnu ploču preko osovine tako da bubrežasti prorez bude

dalje od ležaja. Bubrežasti prorez treba da bude na potisnoj strani motora.

6. Postavite pogonsku osovinicu na prorez osovine i pridržavajte je odvijačem dok gerotor pomerate preko osovine i zaustavljate se na potisnoj ploči. Poravnajte gerotor i potisnu ploču.
7. Postavite poklopac na osovinu; biće potrebno da malo bočno pomerite gerotor. Osovinice treba da prođu kroz potisnu ploču i uđu u telo. Nemojte da pritiskate ovaj sklop čekićem ili presom, jer će skliznuti kada je na svom mestu.
8. Postavite četiri vijka poklopca motora i unakrsno ih pritegnite obrtnim momentom od 23,0 N m, sa prvim obrtnim momentom od 13,6 N m.
9. Montirajte usisnu prirubnicu i vijke.
10. Montirajte dršku i vijke.
11. Proverite slobodno okretanje radnog kola tako što ćete ga okretati rukom. Ako se ne okreće, skinite poklopac motora, očistite delove motora i ponovo ih sastavite. Gromuljice prašine i prljavštine će ometati obrtno kretanje motora.
12. Postavite pokrivnu ploču pomoću pet vijaka i kontranavrtki.
13. Umetnite pumpu u okvir i gurnite je napred tako da se jezičak štitnika uglavi u proreze na pumpi (Слика 16).

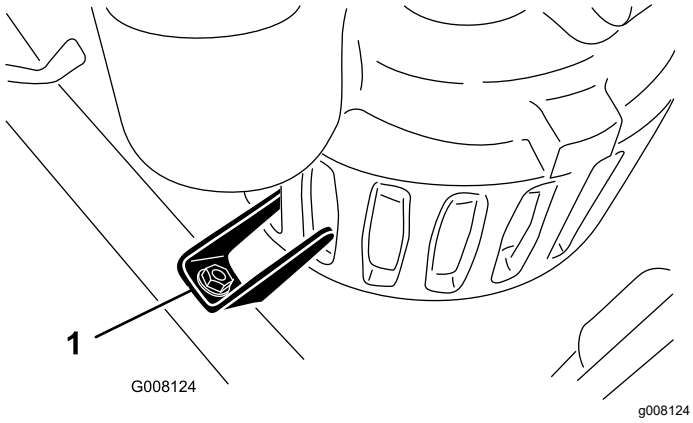

Слика 16

1. Jezičak štitnika

14. Okrenite stezaljku pumpe nazad na pumpu (Слика 14).
15. Povežite crevo za pražnjenje sa pumpom i učvrstite bravice (Слика 13).
16. Povežite hidraulična creva na mašinu.

Provera rukavca mlaznice

Rukavac mlaznice (Слика 17) u sklopu ručke je prorezan tako da se omogući odvod vode i otpada bez vraćanja u crevo. Uverite se da u prorezu i otvoru nema otpada.

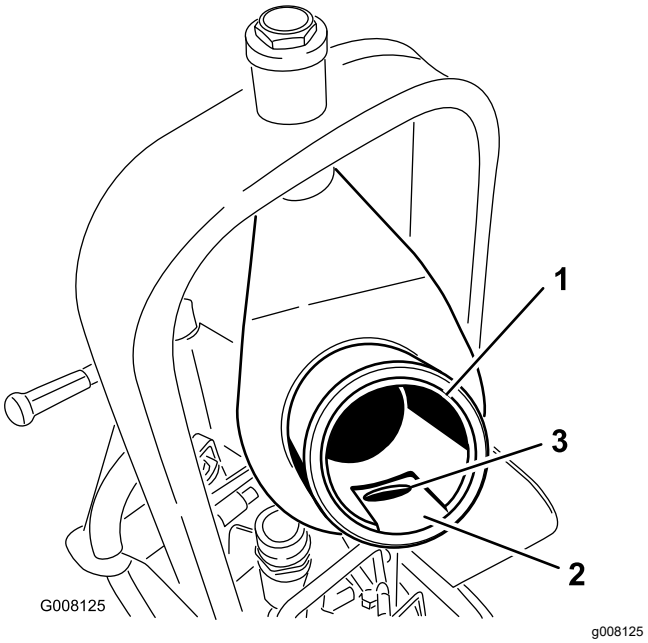

Слика 17

1. Rukavac mlaznice
2. Prorez
3. Rupa

Podmazivanje adaptera za priključak

Ako se ručica za zaključavanje adaptera za priključak ne okreće neometano i lako, nanesite tanak sloj maziva na mesto prikazano na Слика 18.

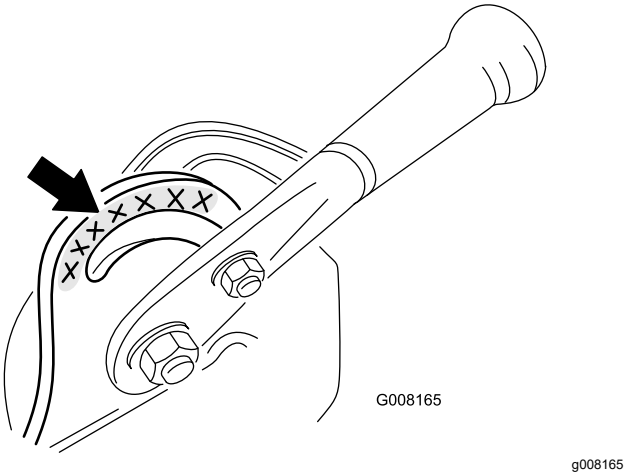

Слика 18

Напомене:

Напомене:

Напомене:

Декларација о регистрацији

Број модела	Серијски број	Опис производа	Опис фактуре	Општи опис	Директива
08765	315000001 и више	QAS pumpa za pražnjenje bunkera na golf terenima, vučne jedinice Sand Pro®/Infield Pro® 3040 i 5040	QAS BUNKER PUMP	Pumpa za pražnjenje bunkera na golf terenima	2006/42/EZ

Odgovarajuća tehnička dokumentacija je sastavljena prema zahtevu dela B Priloga VI Direktive 2006/42/EZ.

Obavezujemo se da na zahtev nacionalnih nadležnih organa prenesemo relevantne informacije o ovoj delimično završenoj mašineriji. Metod prenosa mora biti elektronski prenos.

Mašinerija ne sme da se pusti u rad dok ne bude integrisana u odobrene Toro modele kao što je naznačeno na pratećoj Deklaraciji o usaglašenosti i u skladu sa svim uputstvima, pri čemu može biti deklarisana da je usklađena sa svim relevantnim direktivama.

Сертификовано:

Tom Langworthy
Tehnički direktor
8111 Lyndale Ave. South
Bloomington, MN 55420, USA
Септембар 23, 2022

Овлашћени представник:

Marcel Dutrieux
Manager European Product Integrity
Toro Europe NV
Nijverheidsstraat 5
2260 Oevel
Belgium

UK Declaration of Incorporation

Број модела	Серијски број	Опис производа	Опис фактуре	Општи опис	Директива
08765	315000001 и више	QAS pumpa za pražnjenje bunkera na golf terenima, vučne jedinice Sand Pro®/Infield Pro® 3040 i 5040	QAS BUNKER PUMP	Pumpa za pražnjenje bunkera na golf terenima	S.I. 2008 br. 1597

Prikupljena je relevantna tehnička dokumentacija prema zahtevima iz Rasporeda 10 u S.I. 2008 br. 1597.

Obavezujemo se da na zahtev nacionalnih nadležnih organa prenesemo relevantne informacije o ovoj delimično završenoj mašineriji. Metod prenosa mora biti elektronski prenos.

Mašinerija ne sme da se pusti u rad dok ne bude integrisana u odobrene Toro modele kao što je naznačeno na pratećoj Deklaraciji o usaglašenosti i u skladu sa svim uputstvima, pri čemu može biti deklarisana da je usklađena sa svim relevantnim direktivama.

This declaration has been issued under the sole responsibility of the manufacturer.
The object of the declaration is in conformity with relevant UK legislation.

Овлашћени представник:

Marcel Dutrieux
Manager European Product Integrity
Toro U.K. Limited
Spellbrook Lane West
Bishop's Stortford
CM23 4BU
United Kingdom

Tom Langworthy
Tehnički direktor
8111 Lyndale Ave. South
Bloomington, MN 55420, USA
Септембар 23, 2022

Lista međunarodnih distributera

Distributer:	Država:	Broj telefona:	Distributer:	Država:	Broj telefona:
Agrolanc Kft	Mađarska	36 27 539 640	Maquiver S.A.	Kolumbija	57 1 236 4079
Balama Prima Engineering Equip.	Hong Kong	852 2155 2163	Maruyama Mfg. Co. Inc.	Japan	81 3 3252 2285
B-Ray Corporation	Koreja	82 32 551 2076	Mountfield a.s.	Republika Češka	420 255 704 220
Casco Sales Company	Portoriko	787 788 8383	Mountfield a.s.	Slovačka	420 255 704 220
Ceres S.A.	Kostarika	506 239 1138	Munditol S.A.	Argentina	54 11 4 821 9999
CSSC Turf Equipment (pvt) Ltd.	Šri Lanka	94 11 2746100	Norma Garden	Rusija	7 495 411 61 20
Cyril Johnston & Co.	Severna Irska	44 2890 813 121	Oslinger Turf Equipment SA	Ekvador	593 4 239 6970
Cyril Johnston & Co.	Republika Irska	44 2890 813 121	Oy Hako Ground and Garden Ab	Finska	358 987 00733
Equiver	Meksiko	52 55 539 95444	Parkland Products Ltd.	Novi Zeland	64 3 34 93760
Femco S.A.	Gvatemala	502 442 3277	Perfetto	Poljska	48 61 8 208 416
ForGarder OU	Estonija	372 384 6060	Pratoverde SRL.	Italija	39 049 9128 128
G.Y.K. Company Ltd.	Japan	81 726 325 861	Prochaska & Cie	Austrija	43 1 278 5100
Geomechaniki of Athens	Grčka	30 10 935 0054	RT Cohen 2004 Ltd.	Izrael	972 986 17979
Golf international Turizm	Turska	90 216 336 5993	Riversa	Španija	34 9 52 83 7500
Guandong Golden Star	Kina	86 20 876 51338	Lely Turfcare	Danska	45 66 109 200
Hako Ground and Garden	Švedska	46 35 10 0000	Solvert S.A.S.	Francuska	33 1 30 81 77 00
Hako Ground and Garden	Norveška	47 22 90 7760	Spypros Stavrinides Limited	Kipar	357 22 434131
Hayter Limited (U.K.)	Ujedinjeno Kraljevstvo	44 1279 723 444	Surge Systems India Limited	Indija	91 1 292299901
Hydroturf Int. Co Dubai	Ujedinjeni Arapski Emirati	97 14 347 9479	T-Markt Logistics Ltd.	Mađarska	36 26 525 500
Hydroturf Egypt LLC	Egipat	202 519 4308	Toro Australia	Australija	61 3 9580 7355
Irrimac	Portugalija	351 21 238 8260	Toro Europe NV	Belgija	32 14 562 960
Irrigation Products Int'l Pvt Ltd.	Indija	0091 44 2449 4387	Valtech	Maroko	212 5 3766 3636
Jean Heybroek b.v.	Holandija	31 30 639 4611	Victus Emak	Poljska	48 61 823 8369

Evropsko obaveštenje o privatnosti

Informacije koje prikuplja kompanija Toro
Kompanija Toro Warranty (Toro) poštuje vašu privatnost. Da bismo mogli da obradimo vaš garantni zahtev ili kontaktiramo sa vama u slučaju povlačenja proizvoda, tražimo da sa nama podelite određene lične podatke, direktno ili preko lokalne kompanije, odnosno prodavca kompanije Toro.

Toro garantni sistem se hostuje na serverima koji se nalaze u Sjedinjenim Američkim Državama, u kojima zakon o privatnosti možda ne pruža istu zaštitu koja važi u vašoj zemlji.

DELJENJEM SVOJIH LIČNIH PODATAKA SA NAMA DAJETE SAGLASNOST ZA OBRADU SVOJIH LIČNIH PODATAKA NA NAČIN OPISAN U OVOM OBAVEŠTENJU O PRIVATNOSTI.

Način na koji kompanija Toro koristi podatke
Kompanija Toro može da koristi vaše lične podatke za obradu garantnih zahteva, radi kontaktiranja sa vama u slučaju povlačenja proizvoda i u bilo koju drugu svrhu o kojoj vas obavestimo. Kompanija Toro može da deli vaše podatke sa svojim filijalama, prodavcima ili drugim poslovnim partnerima u vezi sa bilo kojom od ovih aktivnosti. Vaše lične podatke nećemo prodati nijednoj drugoj kompaniji. Zadržavamo pravo da otkrijemo lične podatke sa ciljem poštovanja važećih zakona i zahteva nadležnih organa, radi pravilnog upravljanja svojim sistemima, odnosno radi sopstvene zaštite ili zaštite drugih korisnika.

Zadržavanje vaših podataka o ličnosti
Zadržačemo vaše podatke o ličnosti koliko god nam bude potrebno u one svrhe za koje smo ih prvobitno prikupili ili za druge legitimne svrhe (kao što je usklađivanje sa propisima) ili prema zahtevima važećeg zakona.

Torova obaveza prema bezbednosti vaših podataka o ličnosti
Preduzimamo razumne mere opreza kako bismo zaštitili bezbednost vaših podataka o ličnosti. Takođe preduzimamo korake kako bismo održavali tačnost i trenutni status podataka o ličnosti.

Pristup i korekcija vaših podataka o ličnosti
Ako biste želeli da pregledate i ispravite vaše podatke o ličnosti, obratite nam se putem elektronske pošte na legal@toro.com.

Australijski zakon o potrošačima

Australijski potrošači će pronaći detalje u vezi sa australijskim zakonom o potrošačima bilo u kutiji ili kod vašeg lokalnog Toro prodavca.

Torova opšta komercijalna garancija za proizvode

Dvogodišnja ograničena garancija

Uslovi i pokriveni proizvodi

The Toro Company i njena povezana kompanija Toro Warranty, u skladu sa međusobnim sporazumom, zajednički garantuju da vaš komercijalni proizvod kompanije Toro („Proizvod“) neće imati nedostatke u pogledu materijala ili izrade tokom dve godine ili 1500 radnih sati*, koji se uslov prvi ispuni. Ova garancija važi za sve proizvode. sa izuzetkom aeratora (pogledajte posebne izjave o garanciji za ove proizvode). Tamo gde postoji stanje koje podleže garanciji, popravićemo Proizvod bez ikakvih troškova po vas, uključujući dijagnostiku, rad, delove i transport. Ova garancija započinje datumom isporuke Proizvoda do prvobitnog kupca u maloprodaji.
* Proizvod opremljen brojačem sati.

Uputstva za dobijanje garantne usluge

Vaša je odgovornost da obavestite distributera komercijalnih proizvoda ili ovlašćenog prodavca komercijalnih proizvoda od koga ste kupili Proizvod čim posumnjate da postoji stanje koje podleže garanciji. Ako vam je potrebna pomoć da pronađete distributera ili ovlašćenog prodavca komercijalnih proizvoda, odnosno, ako imate pitanja u vezi sa svojim pravima ili odgovornostima u pogledu garancije, možete nam se obratiti na sledeće načine:

Toro Commercial Products Service Department
Toro Warranty Company
8111 Lyndale Avenue South
Bloomington, MN 55420-1196

952–888–8801 ili 800–952–2740
E-pošta: commercial.warranty@toro.com

Odgovornosti vlasnika

Kao vlasnik Proizvoda, odgovorni ste za obavezno održavanje i podešavanje navedeno u vašem *priručniku za rad*. Nesprovođenje obaveznog održavanja i podešavanja može biti osnov za odbijanje garantnog zahteva.

Stavke i stanja koji nisu pokriveni

Ne spadaju sve greške ili kvarovi proizvoda koji se pojave tokom garantnog perioda u nedostatke materijala ili izrade. Ova garancija ne pokriva sledeće:

- Neispravnosti proizvoda nastale zbog korišćenja zamenskih delova koje nije proizvela kompanija Toro, odnosno, zbog ugradnje i korišćenja dodataka ili izmenjene dodatne opreme i proizvoda koji ne pripadaju brendu Toro. Proizvođač ovih stavki može obezbediti zasebnu garanciju.
- Neispravnosti proizvoda nastale zbog nesprovođenja preporučenog održavanja i/ili preporučenih podešavanja. Ako ne održavate pravilno svoj Toro proizvod u skladu sa preporučenim održavanjem navedenim u *priručniku za rad*, garantni zahtevi mogu biti odbijeni.
- Neispravnosti proizvoda nastale zbog zloupotrebe Proizvoda, kao i zbog korišćenja Proizvoda na nemaran ili nepromišljen način.
- Delovi podložni potrošnji tokom korišćenja, osim ako se utvrdi da su neispravni. Primeri delova koji podležu potrošnji tokom normalnog rada Proizvoda obuhvataju, između ostalog, kočione pločice i obloge, obloge lamele kvačila, sečiva, kaleme, valjke i ležajeve (zaptivene ili sa podmazivanjem), noževe osnove, svećice, točkiće i ležajeve, pneumatike, filtere, kaiševe i određene komponente prskalice poput membrana, mlaznica, kontrolnih ventila itd.
- Neispravnosti izazvane spoljašnjim uticajem. Uslovi koji se smatraju spoljašnjim uticajem obuhvataju, između ostalog, vremenske uslove, prakse skladištenja, zagađenje, kao i korišćenje neodobrenih goriva, rashladnih tečnosti, maziva, aditiva, đubriva, vode ili hemikalija itd.
- Neispravnost ili problemi sa performansama zbog korišćenja goriva (npr. benzina, dizela ili biodizela) koje nije u skladu sa odgovarajućim industrijskim standardima.
- Normalna buka, vibracije, habanje i dotrajalost.
- Normalno habanje obuhvata, između ostalog, oštećenje sedišta zbog istrošenosti ili abrazije, izlizane ofarbane površine, izgrebane nalepnice ili prozore itd.

Delovi

Za delove planirane za zamenu u okviru obaveznog održavanja važi garancija u periodu do predviđenog vremena za zamenu tog dela. Delovi zamenjeni u okviru ove garancije pokriveni su garancijom u trajanju garancije za prvobitni proizvod i postaju vlasništvo kompanije Toro. Kompanija Toro će doneti konačnu odluku da li da popravi neki postojeći deo ili sklop ili da ga zameni. Kompanija Toro može da koristi prerađene delove za popravke u okviru garancije.

Garancija za akumulatore dubokog ciklusa i litijum-jonske akumulatore:

Za akumulatore dubokog ciklusa i litijum-jonske akumulatore preciziran je ukupan broj kilovat-sati koje mogu da isporuče tokom radnog veka. Tehnikama korišćenja, punjenja i održavanja može da se produži ili skrati ukupni radni vek akumulatora. Kako se akumulatori u ovom proizvodu budu trošili, količina korisnog rada između intervala punjenja polako će opadati dok se akumulatori u potpunosti ne istroše. Zamena akumulatora koji su istrošeni tokom normalne potrošnje spada u odgovornost vlasnika proizvoda. Zamena akumulatora može biti potrebna tokom normalnog garantnog perioda proizvoda o trošku vlasnika. Napomena: (samo za litijum-jonski akumulator): litijum-jonski akumulator ima proporcionalnu garanciju samo za deo, počevši od 3. do 5. godine na osnovu vremena rada i iskorišćenih kilovat-sati. Dodatne informacije potražite u *priručniku za rad*.

Održavanje je o trošku vlasnika

Podešavanje motora, podmazivanje, čišćenje ili poliranje, zamena filtera ili rashladne tečnosti i preporučeno održavanje neki su od uobičajenih načina servisiranja koji su potrebni Toro proizvodima, a vrše se o trošku vlasnika.

Opšti uslovi

Popravka koju vrši ovlašćeni distributer ili prodavac kompanije Toro vaš je jedini pravni lek u okviru ove garancije.

Ni The Toro Company ni Toro Warranty Company nisu odgovorne za indirektnu, slučajnu ili posledičnu štetu u vezi sa korišćenjem Toro Proizvoda pokrivenih ovom garancijom, uključujući sve troškove ili izdatke dostavljanja zamenske opreme ili pružanja usluga tokom razumnih perioda neispravnosti ili nekorišćenja do završetka popravki u okviru ove garancije. Osim garancije za emisije koja je navedena u nastavku, ako je primenljiva, ne postoji druga izričita garancija. Sve podrazumevane garancije u pogledu mogućnosti prodaje i prikladnosti za upotrebu ograničene su na trajanje ove izričite garancije.

Neke države ne dozvoljavaju izuzimanje slučajne ili posledične štete, odnosno ograničavanje trajanja podrazumevane garancije, tako da prethodno navedena izuzeća i ograničenja možda ne važe za vas. Ovom garancijom vam se daju posebna zakonska prava, a možete imati i druga prava koja se razlikuju od države do države.

Napomena u vezi sa garancijom za motor:

Sistem za kontrolu emisija na vašem Proizvodu može biti pokriven zasebnom garancijom, koja ispunjava zahteve utvrđene u Agenciji za zaštitu životne sredine SAD (EPA) i/ili u Kalifornijskom odboru za vazdušne resurse (CARB). Navedena ograničenja u pogledu sati ne važe za garanciju u vezi sa sistemom za kontrolu emisija. Detalje potražite u izjavi o garanciji u vezi sa sistemom za kontrolu emisija koja se isporučuje uz vaš proizvod ili u dokumentaciji proizvođača motora

Zemlje osim Sjedinjenih Američkih Država i Kanade

Kupci koji su kupili Toro proizvode izvezene iz Sjedinjenih Američkih Država ili Kanade trebalo bi da od distributera (prodavca) kompanije Toro zatraže garantne smernice za svoju zemlju, pokrajinu ili državu. Ako iz bilo kog razloga niste zadovoljni uslugom distributera, ili imate problem u vezi sa pribavljanjem informacija o garanciji, obratite se uvozniku kompanije Toro.