Form No. 3457-831 Rev A

TORO®

Count on it.

Manualul utilizatorului

Pompă cu buncăr QAS

Unitate de traciune Sand Pro®/Infield Pro® 3040 i 5040

Nr. model 08765—Nr. serie 315000001 şi Sus
Nr. model 08765—Nr. serie 316000001 şi Sus
Nr. model 08765—Nr. serie 400000000 şi Sus
Nr. model 08765—Nr. serie 405560000 şi Sus

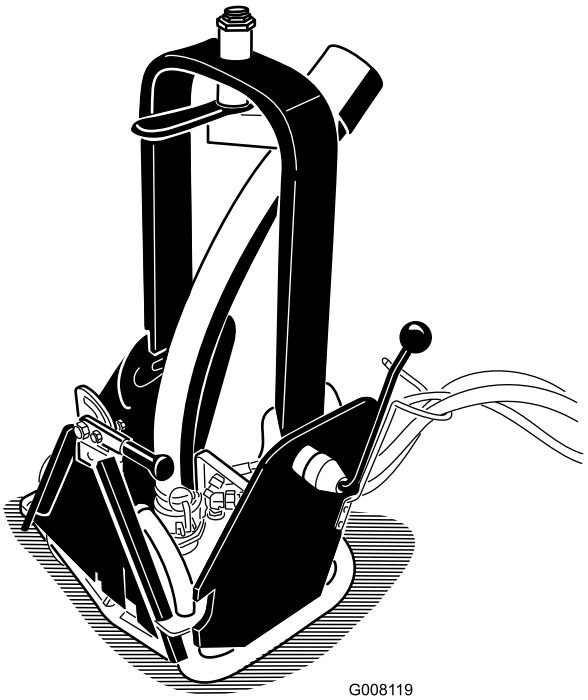

Înregistraţi-vă la www.Toro.com.
Instrucţiuni originale (RO)

CE UK CA

Pompa cu buncăr este montată pe o maină Sand Pro i este destinată utilizării de către operatori profesioniti, angajai, în aplicaii comerciale. Este concepută în primul rând pentru a pompa apa din separatoarele de nisip.

Acest produs respectă toate directivele europene relevante. Pentru detalii, vă rugăm să consultai Declaraia de încorporare (DOI) de la finalul prezentei publicaii.

⚠ ATENŢIE

CALIFORNIA
Propunere 65 Avertismente

Utilizarea acestui produs poate cauza expunerea la substanţe chimice cunoscute în Statul California ca substanţe care cauzează cancerul, defectele de naştere sau afecţiuni ale sistemului reproductiv.

Introducere

Citiţi cu atenţie aceste informaţii pentru a învăţa despre modul corespunzător de utilizare şi întreţinere a produsului şi pentru a evita rănirea personală şi deteriorarea produsului. Aveţi responsabilitatea de a utiliza produsul în mod corespunzător şi sigur.

Puteţi contacta Toro direct lawww.Toro.com pentru sigurana produsului i materiale de instruire privind utilizarea, informaii privind accesoriile, ajutor la căutarea unui distribuitor sau pentru înregistrarea produsului.

De fiecare dată când aveţi nevoie de service, piese originale Toro sau informaţii suplimentare, contactaţi un centru de service autorizat sau departamentul Servicii Clienţi Toro şi pregătiţi numărul de model sau de serie al produsului. Figura 1 indică locaţia numărului de model sau de serie pe produs. Scrieţi numerele în spaţiul furnizat.

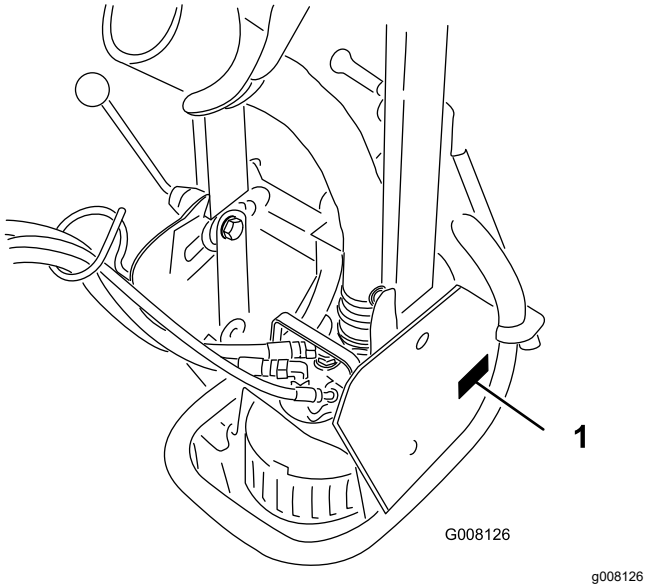

Figura 1

1. Locaia numerelor de model i de serie

Nr. model _____

Nr. serie _____

Acest manual identifică potenţialele pericole şi conţine mesaje de siguranţă identificate prin simbolul de alertă de siguranţă (Figura 2), semnalizând un pericol care poate cauza rănirea gravă sau moartea dacă nu respectaţi următoarele măsuri de precauţie recomandate.

g000502

Figura 2

1. Simbol de alertă de siguranţă

Acest manual utilizează 2 cuvinte pentru a evidenţia informaţiile. **Important** atrage atenţia asupra informaţiilor mecanice speciale şi **Notă** accentuează informaţiile generale care necesită atenţie specială.

Cuprins

Siguranţă în funcţionare 3
Înainte de utilizare 3
În timpul funcionării 3
Întreinere 4
Decal-uri instrucţionale şi de siguranţă 5
Reglare 6
1 Montarea pompei cu buncăr la unitatea de traciune 6

© 2022—The Toro® Company
8111 Lyndale Avenue South
Bloomington, MN 55420

Contactaţi-ne la www.Toro.com.
Tipărit în SUA.
Toate drepturile rezervate

2 Reglarea ansamblului articulaiei 7
Operare 8
Reglarea duzei de refulare..... 8
Înainte de utilizare 8
Utilizarea pompei cu buncăr 9
Indicaii de exploatare..... 9
Întreţinere 11
Curăarea pompei.....11

Siguranţă în funcţionare

Controlul pericolelor i prevenirea accidentelor depind de contientizarea, acordarea ateniei i pregătirea adecvată a personalului implicat în operarea, transportul, întreinerea i depozitarea mainii. Utilizarea sau întreinerea necorespunzătoare a mainii poate duce la rănire sau chiar moarte. Pentru a reduce potenialul de rănire sau moarte, respectai următoarele instruciuni de sigurană.

Înainte de utilizare

- Trebuie să citii i să înelegei coninutul acestui *manual al operatorului* i al *manualului operatorului* Sand Pro înainte de a utiliza maina. Familiarizai-vă cu toate comenzile i învăai să oprii rapid.
- Nu lăsai niciodată copii să utilizeze maina. Nu permitei adulilor să utilizeze maina fără instruciuni corespunzătoare. Doar operatori instruii, care au citit acest manual, trebuie să opereze această mină.
- Nu utilizai niciodată maina când vă aflai sub influena drogurilor sau a alcoolului.
- inei trecătorii la distană de zona de operare.
- Meninei la locul lor toate proteciile i dispozitivele de sigurană. Dacă o protecie, un dispozitiv de sigurană sau un autocolant este ilizibil sau este deteriorat, reparai-l sau înlocuii-l înainte de a utiliza maina. Strângei, de asemenea, toate piuliele i uruburile slăbite pentru a vă asigura că maina este în stare de funcionare sigură.
- Nu utilizai maina în timp ce purtai sandale, tenii, adidai sau pantaloni scuri. De asemenea, nu purtai haine largi care ar putea fi prinse în piesele în micare. Purtai întotdeauna pantaloni lungi i încălăminte solidă, rezistentă la alunecare. Purtarea ochelarilor de protecie, a pantofilor de protecie i a cătii este recomandabilă i cerută de unele ordonane locale i reglementări de asigurări.

În timpul funcionării

- Nu utilizai motorul într-un spaiu închis în care se pot acumula monoxid de carbon i alte gaze de eapament periculoase.
- Capacitatea maximă de locuri este de o persoană. Nu transportai niciodată pasageri.
- Aezai-vă pe scaun când pornii motorul i utilizai maina.
- Utilizarea mainii necesită atenie. Pentru a preveni pierderea controlului:

– Utilizai maina doar în timpul zilei sau când există lumină artificială bună.
– Conducei încet i urmării dacă există gropi sau alte pericole ascunse.
– Fii extrem de precaui când trecei peste un separator de nisip, an, pârâu sau orice alt obstacol.
– Reducei viteza când efectuai viraje strânse i când virai pe teren în pantă.
– Evitai pornirile i opririle brute.
– Înainte de a conduce în mararier, privii în spate i asigurai-vă că nu se află nimeni în spatele mainii.
– Fii atent la trafic atunci când vă aflai în apropierea drumurilor sau când le traversai. Acordai întotdeauna dreptul de trecere.

- Păstrai distana faă de deschiderea de evacuare când maina funcionează. inei toate persoanele din jur la distană de deschiderea de evacuare i nu direcionai descărcarea către acestea.
- Dacă motorul calează sau maina pierde avansul i nu poate ajunge în vârful unei pante, nu întoarcei maina. Conducei întotdeauna în mararier, încet, drept în jos pe pantă.
- **Nu vă asumai riscuri de rănire!** Când o persoană sau un animal de companie apare în mod neateptat în sau lângă zona de operare, **oprii utilizarea.** Operarea neglijentă, combinată cu unghiurile terenului, ricoeuri sau apărătoare poziionate necorespunzător poate duce la răniri cauzate de obiectele proiectate. Nu reluai operaiunea până când zona nu este eliberată.
- Descărcările electrice pot cauza vătămări grave sau decesul. Dacă vedei fulgere sau auzi tunete, nu utilizai maina; adăpostii-vă.
- Nu atingei motorul sau toba de eapament în timp ce motorul funcionează sau la scurt timp după ce acesta este oprit. Aceste zone ar putea fi suficient de fierbini pentru a provoca arsuri.

Întreinere

- Scoatei cheia din contact pentru a preveni pornirea accidentală a motorului atunci când efectuai service-ul, reglarea sau depozitarea mainii.
- Efectuai doar acele instruciuni de întreinere descrise în acest manual. Dacă sunt necesare vreodată reparaii majore sau dacă este dorită asistenă, contactai un distribuitor autorizat Toro.
- Pentru a reduce un potenial risc de incendiu, îndepărtai excesul de lubrifiant, iarbă, frunze i acumulări de murdărie. Nu spălai niciodată cu apă un motor cald sau orice componente electrice.
- Asigurai-vă că maina este în stare de funcionare sigură, menținând strânse piuliele i uruburile.
- Asigurai-vă că sunt strâni toi conectorii liniilor hidraulice i că toate furtunurile i liniile hidraulice sunt în stare bună înainte de a aplica presiune asupra sistemului.
- inei mâinile i corpul la distană de scurgerile din conductele hidraulice care pulverizează ulei hidraulic sub presiune ridicată. Utilizai carton sau hârtie pentru a detecta scurgerile de ulei hidraulic. Uleiul hidraulic scurs sub presiune poate pătrunde în piele i cauza răniri. Uleiul care pătrunde accidental în piele trebuie să fie eliminat chirurgical în interval de câteva ore de un medic specializat în acest tip de accidente; în caz contrar, se poate ajunge la cangrenă.
- Înainte de deconectarea sau efectuarea oricărei lucrări la sistemul hidraulic, toată presiunea din sistem trebuie eliberată prin oprirea motorului i coborând pompa la sol.
- Dacă trebuie să rulai motorul pentru a efectua o reglare de întreinere, inei mâinile, picioarele, îmbrăcămintea i orice alte pări ale corpului la distană de ventilator i orice alte componente în micare.
- Nu supraturai motorul prin modificarea setărilor regulatorului. Pentru a garanta sigurana i acurateea, solicitai unui distribuitor Toro autorizat să verifice turaia maximă a motorului cu un tahometru.
- Motorul trebuie oprit înainte de a verifica uleiul sau de a adăuga ulei în carter.
- Pentru a garanta o performană i siguranță optime, cumpărai întotdeauna piese de schimb i accesorii originale Toro pentru a păstra maina în întregime Toro. **Nu utilizai niciodată piese de schimb i accesorii fabricate de ali producători, pe principiul „se va potrivi”.** Căutai logo-ul Toro pentru a asigura autenticitatea. Utilizarea de piese de schimb i accesorii neaprobate poate anula garania.

Decal-uri instrucţionale şi de siguranţă

Instrucţiunile şi autocolantele cu informaţii privind siguranţa sunt uşor vizibile pentru operator şi sunt amplasate lângă orice zonă cu potenţial risc. Înlocuiţi orice autocolant care este deteriorat sau lipseşte.

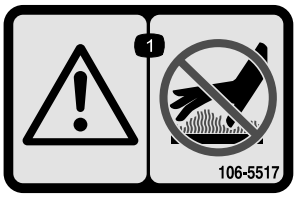

decal106-5517

106-5517

1. Avertisment – Nu atingei suprafaa fierbinte.

Reglare

Părţi cu ajustaj larg

Verificaţi în tabelul de mai jos dacă toate piesele au fost trimise.

Procedură	Descriere	Cant.	Folosinţă
1	Ansamblu pompă cu buncăr	1	Montai pompa cu buncăr la unitatea de traciune.
2	Nu s-au solicitat piese.	–	Reglarea ansamblului articulaiei.

Părţi adiţionale şi dischete

Descriere	Cant.	Folosinţă
Catalog de piese	1	Utilizat pentru a referine la numerele de piese
Manualul operatorului	1	Citii înainte de a utiliza maina
Certificat de conformitate	1	Declaraie de conformitate

Notă: Determinai partea stângă i dreaptă a mainii din poziia de operare normală.

Notă: Pentru a utiliza pompa cu buncăr, unitatea de traciune trebuie să fie echipată cu kitul hidraulic posterior cu acionare de la distană, model 08781 sau cu kitul hidraulic frontal cu acionare de la distană, model 08782.

1

Montarea pompei cu buncăr la unitatea de traciune

Piese solicitate pentru această procedură:

1	Ansamblu pompă cu buncăr

Procedură

1. Scoatei orice dispozitiv de ataare de pe adaptorul mainii.
2. Deplasai maina în poziie în spatele adaptorului de dispozitivului de ataare.

   Notă: Asigurai-vă că maneta de blocare (Figura 3) este pivotată spre stânga (poziia deblocat), privind din spatele mainii.

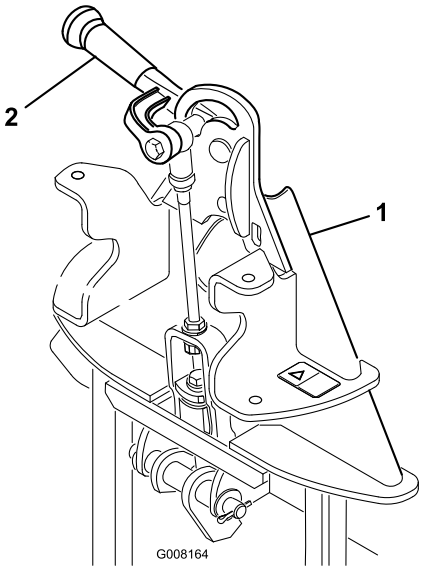

g008164

Figura 3

1. Adaptor dispozitiv de ataare
2. Manetă de blocare

3. Ridicai adaptorul mainii în adaptorul dispozitivului de ataare.
4. Pivotai maneta de blocare spre dreapta pentru a bloca adaptoarele.
5. Asigurai-vă că motorul i kitul hidraulic cu acionare de la distană sunt OPRITE.
6. Conectai furtunurile hidraulice în sistemul hidraulic cu acionare de la distană al mainii Sand Pro. Poziionai furtunurile în ghidajul de furtun (Figura 4). Evitai îndoirile i încovoierile furtunurilor hidraulice.

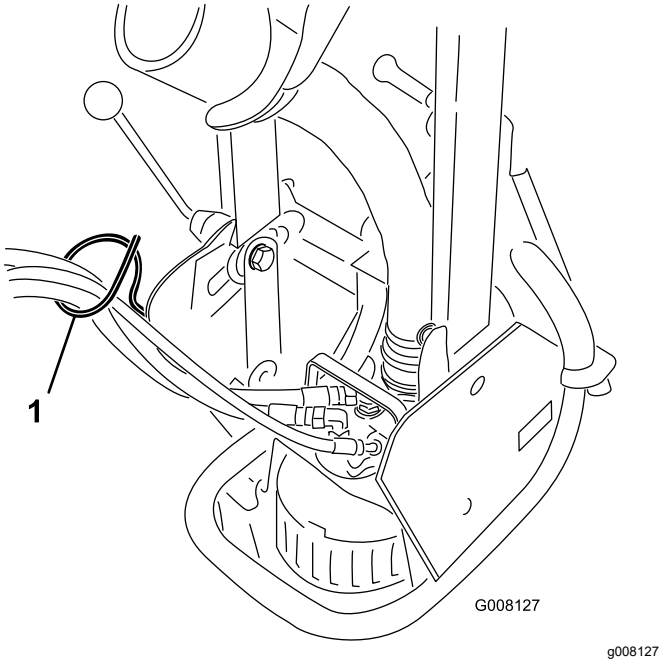

Figura 4

1. Ghidaj furtun

Important: **De fiecare dată când cuplajele furtunurilor hidraulice sunt deconectate, asigurai-vă că dopurile de praf sunt instalate pentru a preveni pătrunderea contaminării în oricare dintre sistemele hidraulice.**

7. În timpul funcionării, furtunurile hidraulice ale pompei cu buncăr vor transfera o cantitate mică de ulei hidraulic al mainii. Verificai nivelul uleiului hidraulic din mină după cum urmează:
   A. Pornii motorul mainii i sistemul hidraulic cu acionare de la distană.
   B. Pornii pompa cu buncăr i lăsai-o să funcioneze câteva secunde. Nu trebuie să fie scufundată în apă.
   C. Oprii pompa, sistemul hidraulic cu acionare de la distană i motorul.
   D. Verificai nivelul uleiului hidraulic din mină i completai după cum este necesar. Consultai *Manualul de utilizare al mainii* pentru cerinele privind uleiul hidraulic.

2

Reglarea ansamblului articulaiei

Nu s-au solicitat piese

Procedură

1. Cu pompa de buncăr montată i fixată pe mină, ridicai dispozitivul de ataare.
2. Măsurai distana dintre aiba superioară i distanierul din ansamblul articulaiei de pe adaptorul dispozitivului de ataare, aa cum se arată în Figura 5.

   Notă: Asigurai-vă că distana dintre aibă i guler este între 1,52 i 2,03 mm.

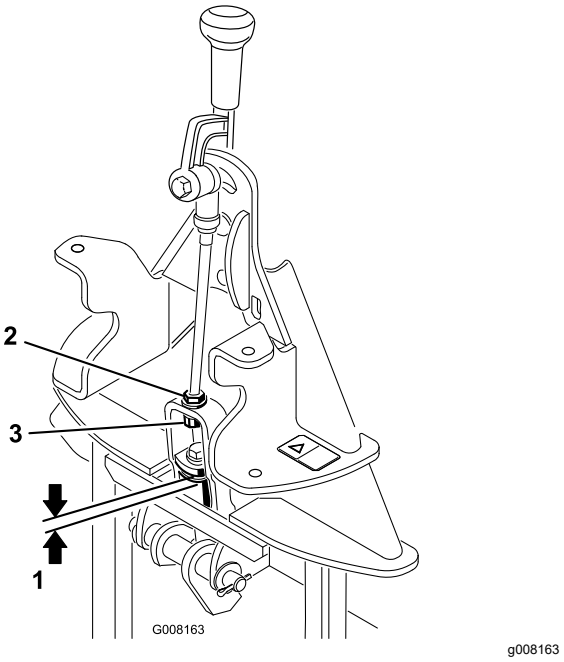

Figura 5

1. 1,52 - 2,03 mm
2. Contrapiuliţă
3. Piuliă de reglare

Operare

Reglarea duzei de refulare

Duza de refulare (Figura 6) poate fi reglată în sus i în jos sau dintr-o parte în alta pentru a direciona debitul în locaia dorită.

1. Pentru a regla distana de curgere, procedai după cum urmează
   - Rotii mânerul de blocare (Figura 6) pentru a debloca turnul pivotant.

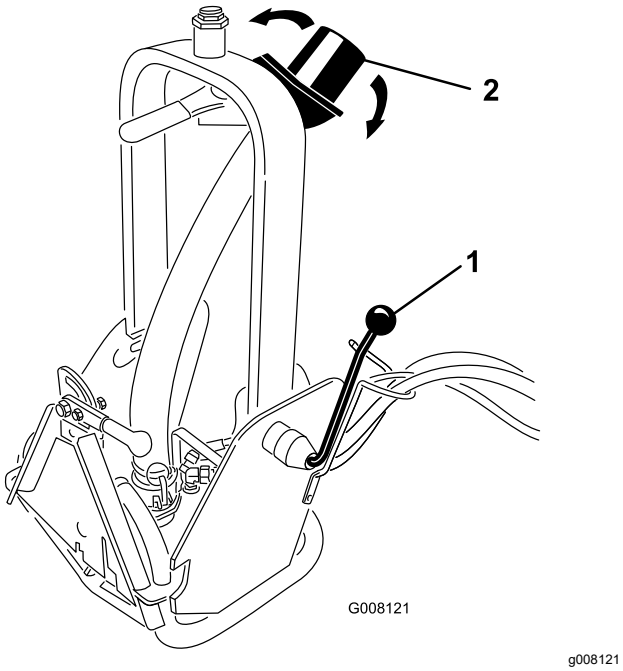

Figura 6

1. Mâner de blocare
2. Duza de refulare

   - Rotii turnul pivotant în faă sau în spate în poziia dorită.
   - Strângei mânerul de blocare.

     Notă: Când pompa este montată în **partea din faă** a mainii, mânerul de blocare trebuie scos i reinstalat pe partea opusă a cadrului.

     ⚠ AVERTISMENT

     Nu mutai mânerul de blocare în partea opusă a cadrului când pompa este montată în spatele mainii.

2. Pentru a regla direcia de curgere, rotii mânerul duzei (Figura 7) în poziia dorită.

   Notă: Rezistena mânerului duzei (Figura 7) poate fi mărită sau scăzută prin ajustarea cuplului pe piulia mare din partea de sus a turnului pivotant.

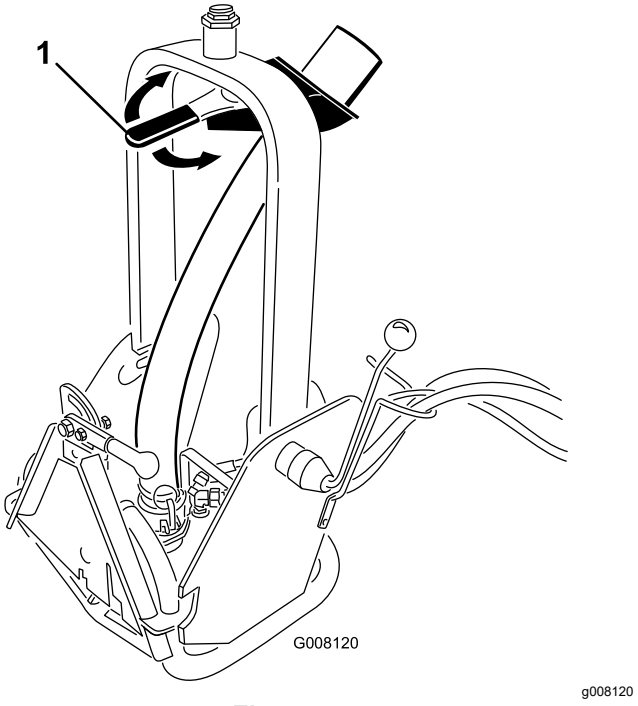

Figura 7

1. Mâner duză

Înainte de utilizare

1. Măsurai adâncimea apei în partea cea mai de jos a buncărului. Dacă adâncimea apei este mai mică de 63,5 mm (la jumătatea fantelor de pe pompă), săpai o gaură de 30,5 cm x 30,5 cm x 5 până la 7,6 cm adâncime pentru a coborî pompa în gaura respectivă (Figura 8).

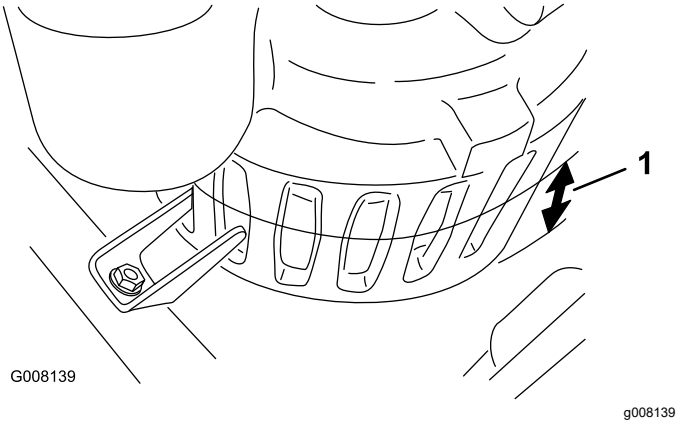

Figura 8

1. Nivelul apei (63,5 cm)

2. Asigurai-vă că atât clema pompei (Figura 9), cât i mânerul de blocare (Figura 10) sunt sigure înainte de a începe operarea.

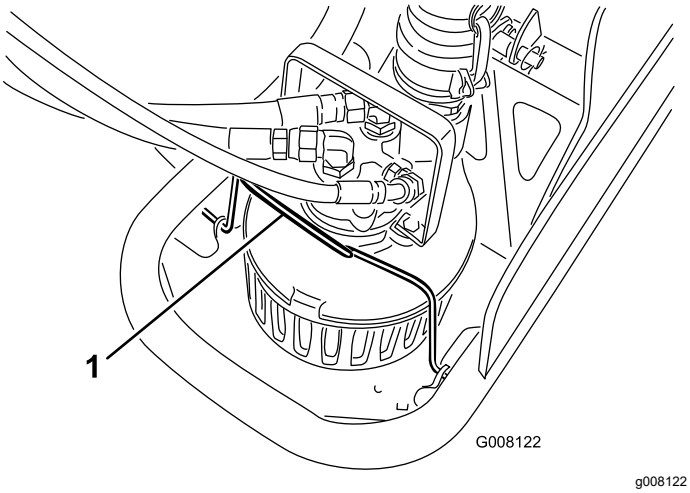

Figura 9

1. Clemă de pompă

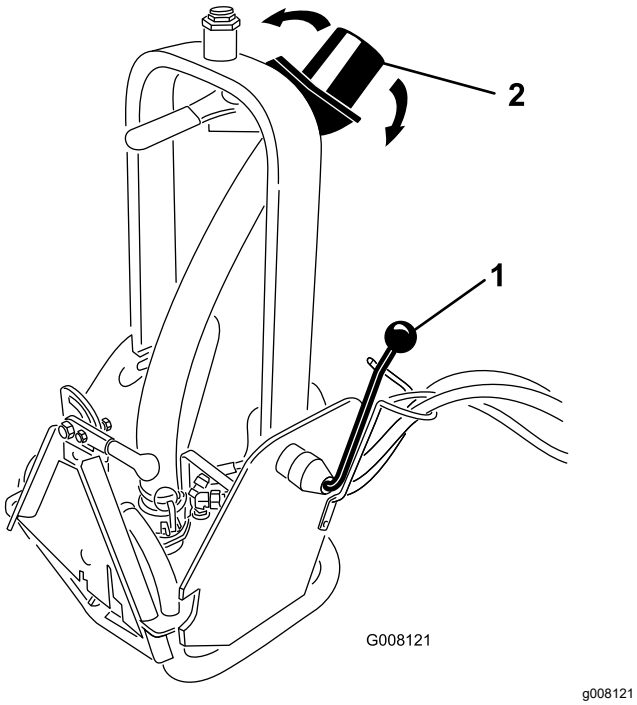

Figura 10

1. Mâner de blocare
2. Duza de refulare

3. Verificai i reglai direcia de refulare a pompei. Consultai Reglarea duzei de refulare.

Utilizarea pompei cu buncăr

1. Pornii maina Sand Pro i dai încet înapoi în partea cu cea mai mică adâncime a buncărului. Nu conducei în apă care este mai adâncă decât butucii roilor mainii Sand Pro (Figura 11).

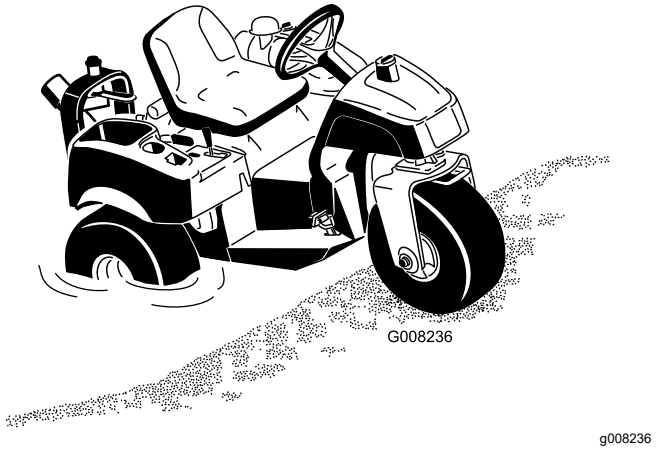

Figura 11

Notă: Dacă maina Sand Pro nu poate fi deplasată în poziia dorită, pompa poate fi scoasă din carcasă i plasată în apă. Pentru a scoate pompa, pivotai clema pompei înainte, glisai pompa în partea din spate a cadrului i ridicai pompa cu mânerul.

2. Pornii sistemul hidraulic de la distană pentru a activa pompa înainte de a introduce pompa în apă. Acest lucru previne ca reziduurile să blocheze rotorul pompei la carcasă dacă reziduurile se acumulează în pompă.
3. Coborâi pompa în apă.

   Notă: Dacă pompa nu pornete pomparea odată ce este în apă, pornii sistemul hidraulic de la distană timp de 1 secundă i oprii-l timp de 2 secunde pentru a ajuta pompa la amorsare.
4. Verificai fluxul i redirecionai-l după cum este necesar.

Indicaii de exploatare

⚠ ATENŢIE

leirea de refulare are o foră considerabilă i poate cauza răniri sau pierderea picioarelor.

- **Stai la distană de duza de refulare când maina funcionează.**
- **inei persoanele din jur la distană de duza de refulare când maina funcionează.**

- Asigurai-vă că gulerul duzei nu prezintă reziduuri, astfel încât să se scurgă corespunzător.
- Nu folosii pompa cu buncăr în apă sărată.

Notă: Dacă adaptorul dispozitivului de ataare se blochează în adaptorul unităii de traciune, introducei un levier/urubelniă în fanta pentru levier pentru a decupla piesele (Figura 12).

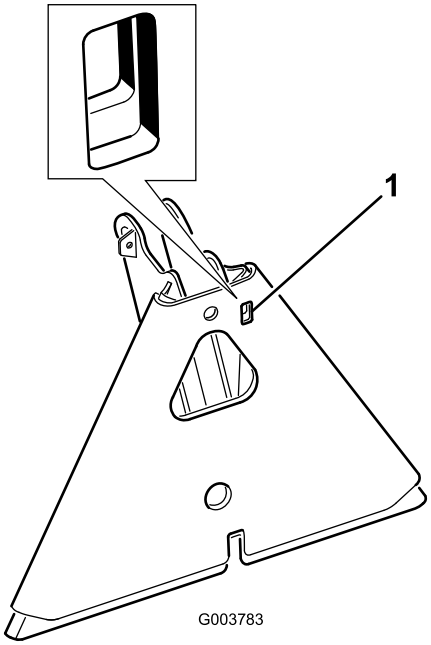

g003783

Figura 12

1. Fantă pentru levier

Întreţinere

Curăarea pompei

În cazul în care corpuri străine intră în pompa cu buncăr, debitul poate scădea sau se poate opri. Dacă se întâmplă acest lucru, pompa va trebui scoasă din cadru, dezasamblată, curăată, reasamblată i instalată înapoi în cadru.

1. Oprii maina Sand Pro, tragei frâna de parcare i scoatei cheia din contact.
2. Deconectai furtunurile hidraulice ale pompei de la mină. Introducei capacele de praf pe cuplajele hidraulice expuse.
3. Eliberai zăvorul i decuplai furtunul de refulare de la pompă (Figura 13).

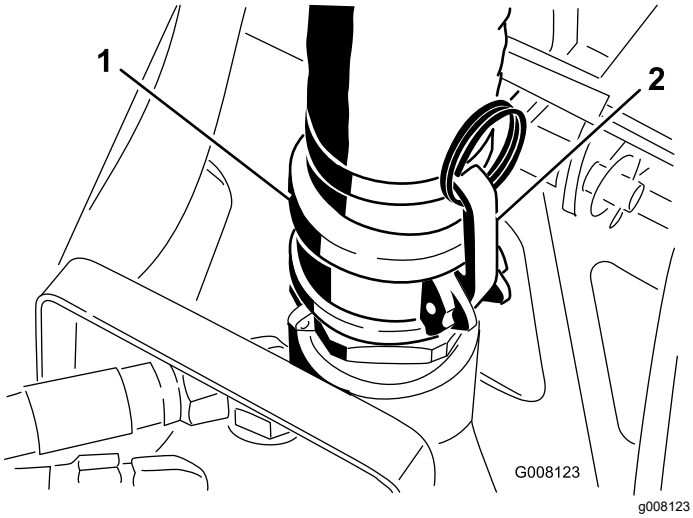

Figura 13

1. Furtun de refulare
2. Element de fixare

4. Pivotai clema pompei înainte (Figura 14).

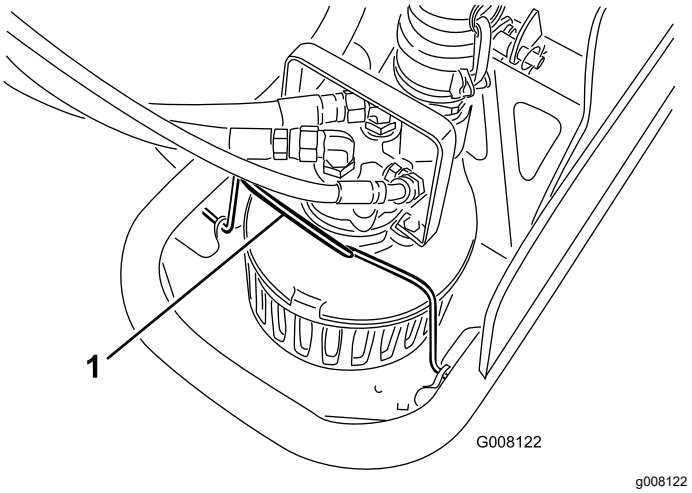

Figura 14

1. Clemă de pompă

5. Glisai pompa în spatele cadrului i ridicai pompa cu mânerul.

Dezasamblare (Figura 15)

6. Scoatei cele (5) uruburi de fixare a plăcii de acoperire i scoatei capacul.
7. Încercai să rotii rotorul pentru a elibera orice reziduuri din rotorul pompei i din carcasă. Dacă reziduurile nu pot fi eliberate, trecei la pasul următor.
8. Scoatei cele (3) uruburi care fixează flana de aspiraie i îndepărtai flana de aspiraie.
9. Scoatei cele (2) uruburi ale mânerului i scoatei mânerul.
10. Scoatei cele (4) uruburi ale motorului hidraulic i îndepărtai capacul motorului hidraulic, elementul gerotor cu tiftul de antrenare i placa de împingere.
11. În timp ce inei rotorul, scoatei rotorul de pe arbore folosind o cheie pe pările plate ale lagărului cu bile. Filetul este un filet pe stânga care necesită o rotaie opusă pentru îndepărtare.
12. Îndepărtai ansamblul arborelui i al rulmentului, scoând mai întâi inelul de fixare, apoi aplicai presiune pentru a glisa arborele i rulmentul din partea cu motor a carcasei pompei.
13. Scoatei (2) garnituri de etanare împingând garniturile afară prin partea cu motor a corpului pompei.

Inspectai componentele pompei

- Îndepărtai toate materialele străine de pe piese. Nu utilizai metode de curăare abrazive pe piesele hidraulice sau pe arbore.
- Verificai arborele motorului pentru uzură la suprafaa etanării. Dacă prezintă caneluri mai mari de 0,076 mm adâncime, arborele trebuie înlocuit.

- Verificai uzura pieselor motorului hidraulic. Orice urmă de metal deplasat sau pete de suprafaă va necesita înlocuirea tuturor pieselor motorului.
- Verificai suprafaa paletei rotorului dintre rotor i flana de aspiraie. Dacă suprafeele sunt puternic uzate sau paletele rotorului sunt îndoite, înlocuii fiecare piesă
- Curăai piesele care urmează să fie reutilizate folosind un solvent sau un agent de curăare cu aciune moderată. Îndepărtai materialul abraziv. Curăenia pieselor motorului hidraulic este foarte importantă.

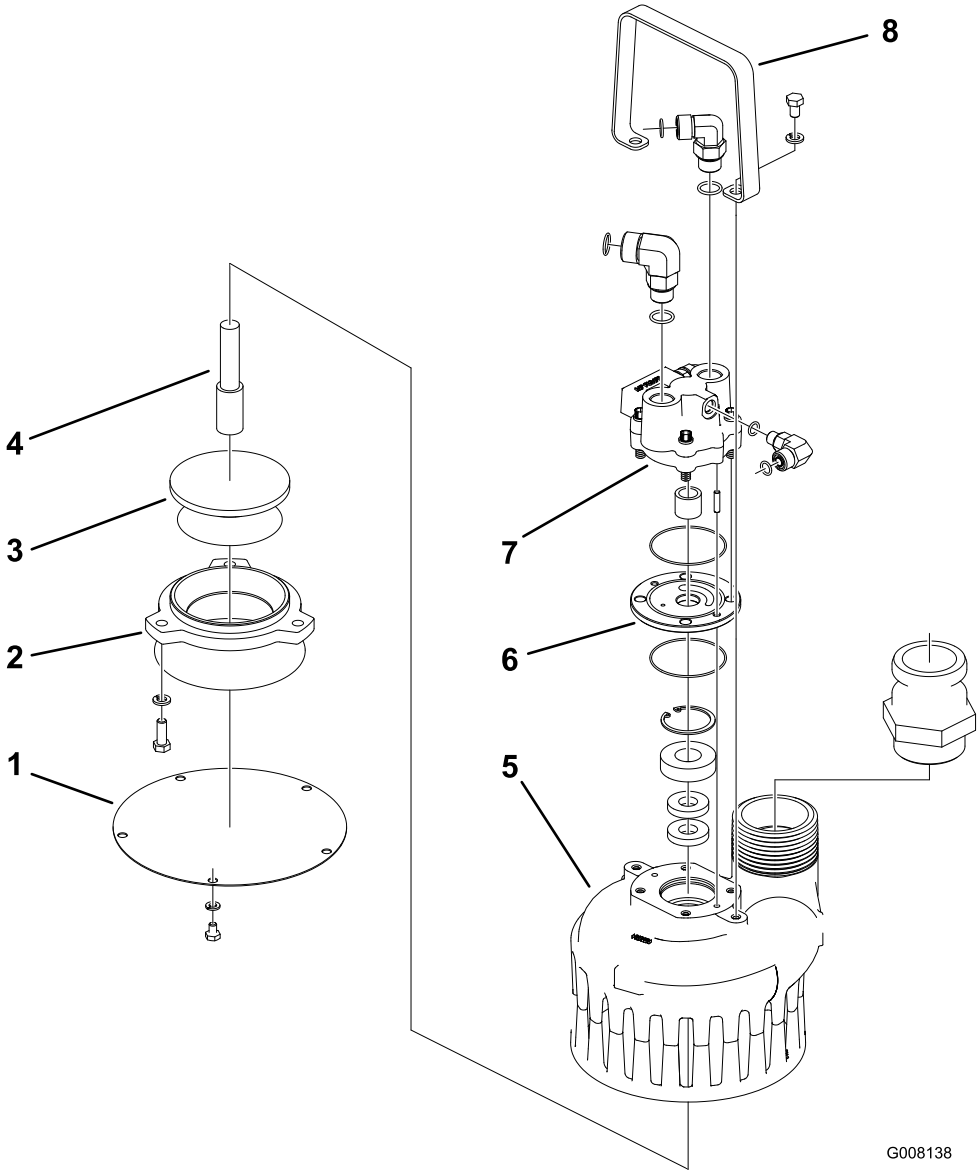

g008138

Figura 15

1. Placă de acoperire	3. Rotor	5. Carcasă pompă	7. Motor hidraulic
2. Flană de aspiraie	4. Arbore	6. Placă de presiune	8. Mâner

Reasamblai (Figura 15)

1. Apăsai noile garnituri în carcasa pompei folosind o bucă sau o cheie adecvată. Un lubrifiant uor poate fi utilizat pentru a ajuta montajul. Asamblarea adecvată este de a instala garniturile de etanare spate în spate, instalând câte o garnitură odată.
2. Apăsai noul rulment cu bile pe arbore apăsând pe faa interioară a rulmentului până când acesta este aezat pe proeminena arborelui. Prima etanare trebuie instalată cu faa deschisă în jos i cu partea plată spre exterior. A doua etanare cu buză trebuie instalată cu partea plată înăuntru.
3. Lubrifiai partea de rotor a arborelui cu ulei. Împingei arborele/lagărul în corp, având grijă

să aliniai arborele în centrul garniturii de etanare până când se află în partea inferioară a proeminenei de pe corp. Instalai inelul de fixare pentru a fixa ansamblul arborelui.

4. Fixai arborele cu o cheie pe pările plate ale arborelui i filetai rotorul pe arbore (inei cont de filetul pe stânga). Strângei rotorul până când se fixează pe arbore.
5. Aezai noi inele cvadruple pe placa de presiune. Folosii o cantitate mică de unsoare pentru a împiedica inelele cvadruple să iasă din poziie. Aezai placa de presiune peste arbore cu fanta în formă de rinichi în sus, la distană de rulment. Fanta în formă de rinichi trebuie să fie pe partea de presiune a motorului.
6. Amplasai tiftul de antrenare pe fanta arborelui i inei-l în poziie cu o urubelniă în timp ce glisai gerotorul peste arbore i oprii-vă la placa de presiune. Aliniai gerotorul i placa de presiune.
7. Montai capacul pe arbore; este necesară o micare laterală a gerotorului. Diblurile ar trebui să treacă prin placa de presiune, intrând în corp. Nu forai acest ansamblu folosind un ciocan sau o presă, acesta va aluneca uniform când este în poziie.
8. Instalai cele patru uruburi ale capacului motorului i strângei la 23,0 Nm într-un model încruciat, cu primul cuplu la 13,6 Nm.
9. Montai flana de aspiraie i uruburile.
10. Instalai mânerul i uruburile.
11. Verificai rotaia liberă rotind rotorul cu mâna. Dacă nu se rotete, scoatei capacul motorului, curăai piesele motorului i reasamblai. Granulele de praf i murdărie vor împiedica rotirea motorului.
12. Instalai placa de acoperire folosind cinci uruburi i aibe de blocare.
13. Introducei pompa în cadru i glisai-o înainte până când clema de fixare se potrivete în fantele pompei (Figura 16).

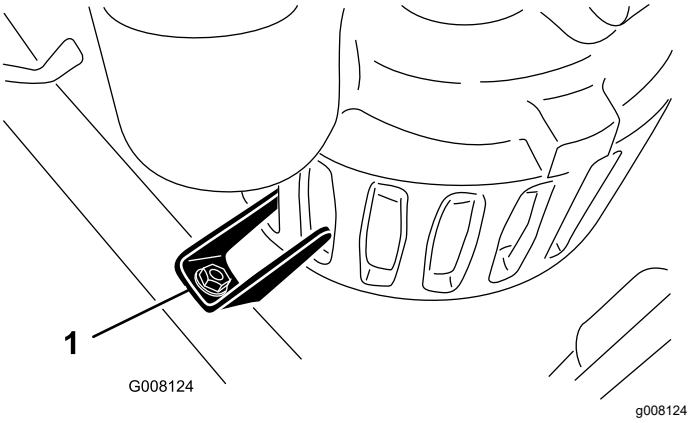

Figura 16

1. Clemă de fixare

14. Pivotai clema pompei în spate pe pompă (Figura 14).
15. Cuplai furtunul de refulare la pompă i fixai elementele de blocare (Figura 13).
16. Conectai furtunurile hidraulice la mână.

Verificarea manonului duzei

Manonul duzei (Figura 17) din ansamblul mânerului este prevăzut cu fante pentru a permite scurgerea apei i a reziduurilor fără retur în furtun. Asigurai-vă că fanta i orificiul sunt libere de reziduuri.

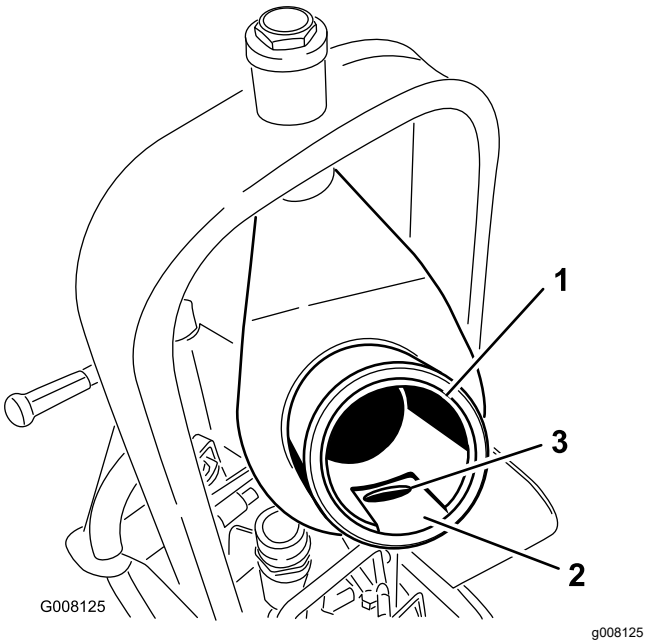

Figura 17

1. Manon pentru duză
2. Fantă
3. Orificiu

Lubrifierea adaptorului dispozitivului de ataare

Dacă maneta de blocare de pe adaptorul dispozitivului de ataare nu pivotează liber i uor, aplicai un strat uor de lubrifiant pe zona prezentată în Figura 18.

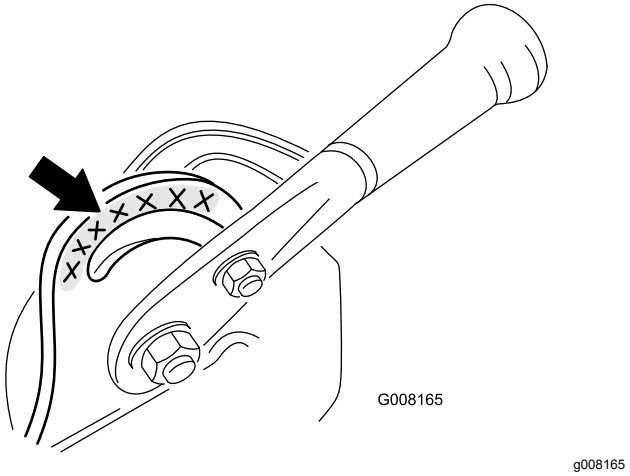

Figura 18

Menţiuni:

Menţiuni:

Declaraţie de încorporare

Nr. model	Nr. serie	Descrierea produselor	Detaliere în factură	Descriere generală	Directivă
08765	315000001 şi Sus	Pompă cu buncăr QAS, Unitate de traciune Sand Pro/Infield Pro 3040 i 5040	QAS BUNKER PUMP	Pompă cu buncăr	2006/42/CE

Documentaţia tehnică relevantă a fost compilată conform cerinţelor din Partea B a Anexei VII din 2006/42/CE.

Ne obligăm să transmitem, ca răspuns la solicitarea autorităţilor naţionale, informaţii relevante privind acest utilaj parţial complet. Metoda de transmitere va fi electronică.

Acest utilaj nu va fi pus în funcţiune până când nu va fi încorporat în modelele Toro aprobate, conform indicaţiei din Declaraţia de Conformitate asociată şi în conformitate cu toate instrucţiunile prin care poate fi declarat a fi în conformitate cu toate Directivele relevante.

Certificat:

Tom Langworthy
Director inginerie
8111 Lyndale Ave. South
Bloomington, MN 55420, USA
Septembrie 23, 2022

Reprezentant autorizat:

Marcel Dutrieux
Manager European Product Integrity
Toro Europe NV
Nijverheidsstraat 5
2260 Oevel
Belgium

UK Declaration of Incorporation

Nr. model	Nr. serie	Descrierea produselor	Detaliere în factură	Descriere generală	Directivă
08765	315000001 şi Sus	Pompă cu buncăr QAS, Unitate de traciune Sand Pro/Infield Pro 3040 i 5040	QAS BUNKER PUMP	Pompă cu buncăr	I.S. 2008 nr. 1597

Documentaia tehnică relevantă a fost întocmită conform anexei 10 din S.I. 2008 Nr. 1597.

Ne obligăm să transmitem, ca răspuns la solicitarea autorităţilor naţionale, informaţii relevante privind acest utilaj parţial complet. Metoda de transmitere va fi electronică.

Acest utilaj nu va fi pus în funcţiune până când nu va fi încorporat în modelele Toro aprobate, conform indicaţiei din Declaraţia de Conformitate asociată şi în conformitate cu toate instrucţiunile prin care poate fi declarat a fi în conformitate cu toate Directivele relevante.

This declaration has been issued under the sole responsibility of the manufacturer.
The object of the declaration is in conformity with relevant UK legislation.

Reprezentant autorizat:

Marcel Dutrieux
Manager European Product Integrity
Toro U.K. Limited
Spellbrook Lane West
Bishop's Stortford
CM23 4BU
United Kingdom

Tom Langworthy
Director inginerie
8111 Lyndale Ave. South
Bloomington, MN 55420, USA
Septembrie 23, 2022

Lista cu distribuitorii internaţionali

Distribuitor:	Ţară:	Număr de telefon:	Distribuitor:	Ţară:	Număr de telefon:
Agrolanc Kft	Ungaria	36 27 539 640	Maquiver S.A.	Columbia	57 1 236 4079
Balama Prima Engineering Equip.	Hong Kong	852 2155 2163	Maruyama Mfg. Co. Inc.	Japonia	81 3 3252 2285
B-Ray Corporation	Coreea	82 32 551 2076	Mountfield a.s.	Republica Cehă	420 255 704 220
Casco Sales Company	Puerto Rico	787 788 8383	Mountfield a.s.	Slovacia	420 255 704 220
Ceres S.A.	Costa Rica	506 239 1138	Munditol S.A.	Argentina	54 11 4 821 9999
CSSC Turf Equipment (pvt) Ltd.	Sri Lanka	94 11 2746100	Norma Garden	Rusia	7 495 411 61 20
Cyril Johnston & Co.	Irlanda de Nord	44 2890 813 121	Oslinger Turf Equipment SA	Ecuador	593 4 239 6970
Cyril Johnston & Co.	Republica Irlanda	44 2890 813 121	Oy Hako Ground and Garden Ab	Finlanda	358 987 00733
Equiver	Mexic	52 55 539 95444	Parkland Products Ltd.	Noua Zeelandă	64 3 34 93760
Femco S.A.	Guatemala	502 442 3277	Perfetto	Polonia	48 61 8 208 416
ForGarder OU	Estonia	372 384 6060	Pratoverde SRL.	Italia	39 049 9128 128
G.Y.K. Company Ltd.	Japonia	81 726 325 861	Prochaska & Cie	Austria	43 1 278 5100
Geomechaniki of Athens	Grecia	30 10 935 0054	RT Cohen 2004 Ltd.	Israel	972 986 17979
Golf international Turizm	Turcia	90 216 336 5993	Riversa	Spania	34 9 52 83 7500
Guandong Golden Star	China	86 20 876 51338	Lely Turfcare	Danemarca	45 66 109 200
Hako Ground and Garden	Suedia	46 35 10 0000	Solvert S.A.S.	Franţa	33 1 30 81 77 00
Hako Ground and Garden	Norvegia	47 22 90 7760	Spypros Stavrinides Limited	Cipru	357 22 434131
Hayter Limited (U.K.)	Marea Britanie	44 1279 723 444	Surge Systems India Limited	India	91 1 292299901
Hydroturf Int. Co Dubai	Emiratele Arabe Unite	97 14 347 9479	T-Markt Logistics Ltd.	Ungaria	36 26 525 500
Hydroturf Egypt LLC	Egipt	202 519 4308	Toro Australia	Australia	61 3 9580 7355
Irrimac	Portugalia	351 21 238 8260	Toro Europe NV	Belgia	32 14 562 960
Irrigation Products Int'l Pvt Ltd.	India	0091 44 2449 4387	Valtech	Maroc	212 5 3766 3636
Jean Heybroek b.v.	Ţările de Jos	31 30 639 4611	Victus Emak	Polonia	48 61 823 8369

Notă de confidenţialitate europeană

Informaţiile colectate de Toro
Toro Warranty Company (Toro) vă respectă confidenţialitatea. Pentru a procesa revendicarea dumneavoastră de garanţie şi pentru a vă contacta în cazul unei retrageri a produsului, vă solicităm să ne dezvăluiţi anumite informaţii personale, fie direct, fie prin intermediul companiei sau distribuitorului local Toro.

Sistemul de garanţie Toro este găzduit pe servere localizate în Statele Unite unde este posibil ca legea confidenţialităţii să nu furnizeze aceeaşi protecţie care se aplică în ţara dumneavoastră.

OFERINDU-NE INFORMAŢIILE PERSONALE, SUNTEŢI DE ACORD CU PROCESAREA INFORMAŢIILOR PERSONALE, CONFORM DESCRIERII DIN ACEASTĂ NOTĂ DE CONFIDENŢIALITATE.

Modul în care Toro utilizează informaţiile
Toro poate utiliza informaţiile personale pentru a procesa revendicările de garanţie, pentru a vă contacta în cazul unei retrageri a produsului sau în alt scop pe care vi-l menţionăm. Toro poate partaja informaţiile dumneavoastră cu afiliaţii, distribuitorii sau alţi parteneri de afaceri Toro în raport cu oricare dintre aceste activităţi. Nu vom vinde informaţiile dumneavoastră personale niciunei alte companii. Ne rezervăm dreptul de a dezvălui informaţiile personale pentru a respecta legile aplicabile şi cu solicitări din partea autorităţilor corespunzătoare pentru a opera sistemele în mod corespunzător sau pentru propria protecţie sau cea a celorlalţi utilizatori.

Păstrarea informaţiilor personale
Vă vom păstra informaţiile personale atât timp cât este necesar în scopurile pentru are au fost colectate iniţial sau pentru alte scopuri legitime (precum conformitatea cu legea) sau dacă acest lucru este prevăzut de legea în vigoare.

Angajamentul Toro faţă de securitatea informaţiilor dumneavoastră personale
Ne luăm măsuri de precauţie rezonabile pentru a proteja securitatea informaţiilor dumneavoastră personale. De asemenea, luăm măsuri pentru a menţine precizia şi starea curentă a informaţiilor personale.

Accesul şi corectarea informaţiilor personale
Dacă doriţi să revizuiţi sau să corectaţi informaţiile dumneavoastră personale, contactaţi-ne prin e-mail la legal@toro.com.

Legea consumatorilor australieni

Consumatorii australieni vor găsi detalii referitoare la Legea consumatorilor australieni în e-mail sau la distribuitorul Toro local.

Garanie generală comercială pentru produsele Toro

Garanie limitată pe o perioadă de doi ani

Condiţiile şi produsele acoperite de garanţie

The Toro Company şi afiliaţii săi, Toro Warranty Company, ca urmare a unui acord, garantează împreună că produsul comercial Toro („Produsul”) nu prezintă defecte de material sau de fabricaie timp de 2 ani sau 1500 de ore de funcionare*, oricare dintre acestea survine mai întâi. Această garanie se aplică tuturor produselor, cu excepia aeratoarelor (consultai declaraiile de garanie separate pentru aceste produse). În cazul în care există o situaie acoperită de garanie, vom repara produsul fără costuri pentru dumneavoastră, inclusiv diagnoză, manoperă, piese i transport. Această garanie începe la data livrării produsului către cumpărătorul cu amănuntul iniial.
* Produs echipat cu un contor orar.

Instruciuni pentru obinerea Serviciului de garanie

Avei responsabilitatea de a anuna distribuitorul dealerul autorizat de produse comerciale de la care ai achiziionat produsul de îndată ce considerai că există o situaie acoperită de garanie. Dacă avei nevoie de ajutor pentru a găsi un distribuitor sau un dealer autorizat de produse comerciale sau dacă avei întrebări cu privire la drepturile sau responsabilităile dumneavoastră referitoare la garanie, ne putei contacta la:

Departamentul de servicii pentru produse comerciale Toro (Toro Commercial Products Service Department)

Toro Warranty Company

8111 Lyndale Avenue South

Bloomington, MN 55420-1196

952–888–8801 sau 800–952–2740

E-mail: commercial.warranty@toro.com

Responsabilităile proprietarului

În calitate de proprietar al produsului, suntei responsabil pentru întreinerea i ajustările necesare menionate în *Manualul operatorului*. Nerealizarea întreinerii i reglajelor necesare poate constitui un motiv pentru anularea garaniei.

Articole i condiii neacoperite

Nu toate defeciunile sau problemele care apar în legătură cu produsul, în timpul perioadei de garanie, constituie defecte de material sau de manoperă. Această garanie nu acoperă următoarele:

- Defeciuni ale produsului cauzate de utilizarea unor piese de schimb ce nu au fost fabricate de Toro sau de montarea i utilizarea unor accesorii i produse suplimentare sau modificate ce nu au fost fabricate de Toro. Producătorul acestor articole poate oferi o garanie separată.
- Defeciuni ale produsului care sunt cauzate de neefectuarea întreinerii i/sau ajustărilor recomandate. Neîntreinerea corectă a produsului Toro conform Întreinerii recomandate prezentate în *Manualul operatorului* poate duce la respingerea solicitărilor de garanie.
- Defeciuni ale produsului care sunt cauzate de operarea acestuia într-un mod abuziv, neglijent sau imprudent.
- Piese supuse consumului prin utilizare, cu excepia cazului în care se constată că sunt defecte. Exemplele de componente care sunt consumate sau uzate în timpul funcionării normale a produsului includ, dar nu se limitează la, plăcue i garnituri de frână, garnituri de ambreiaj, lame, bobine, role i rulmeni (sigilai sau lubrifiabili), cuite pentru platformă, bujii, roi i rulmeni, anvelope, filtre, curele i anumite componente ale pulverizatorului, cum ar fi diafragme, duze i supape de reinere etc.
- Defeciuni cauzate de influene externe. Defeciunile considerate a fi provocate de factori externi includ, fără a se limita la, condiii meteorologice, practici de depozitare, contaminare sau utilizarea lichidelor de răcire, lubrifianilor, aditivilor, îngrăămintelor sau substanelor chimice neautorizate etc.
- Defeciuni sau probleme privind performana cauzate de utilizarea combustibililor (de exemplu, benzină, motorină sau biodiesel) care nu sunt conforme cu standardele respective din industrie.
- Zgomot, vibraii, uzură i deteriorare normale.
- „Uzura” normală include, dar nu se limitează la, deteriorarea scaunelor din cauza uzurii sau abraziunii, uzura suprafeelor vopsite, autocolantelor sau zgârierea geamurilor etc.

Piese

Piesele programate pentru a fi înlocuite în cadrul operaiunilor de întreinere necesare sunt acoperite de garanie pe perioada de timp până la momentul înlocuirii programate. Piesele înlocuite în cadrul acestei garanii sunt acoperite pe durata garaniei originale a produsului i devin proprietatea Toro. Toro va lua decizia finală dacă va repara orice piesă sau ansamblu existent sau o/îl va înlocui. Toro poate folosi piese remanufacturate pentru reparaii în perioada de garanie.

Garanie pentru baterii cu descărcare profundă i baterii litiu-ion:

Există un număr total specificat de kilowai-oră pe care îi pot furniza bateriile cu descărcare profundă i bateriile litiu-ion pe durata lor de viaă. Tehnicile de operare, reîncărcare i întreinere pot extinde sau reduce durata de viaă totală a bateriei. Pe măsură ce bateria din cadrul acestui produs este consumată, cantitatea de lucru util între intervalele de încărcare va scădea încet, până când bateria va fi complet uzată. Înlocuirea bateriilor uzate din cauza consumului normal, este responsabilitatea proprietarului produsului. Poate fi necesară înlocuirea bateriei în timpul perioadei normale de garanie a produsului, care este efectuată pe cheltuiala proprietarului. Notă: (doar pentru bateriile litiu-ion): bateriile litiu-ion au o garanie proporională doar pentru piese, începând cu al 3-lea an i până la al 5-le an, în funcie de timpul de funcionare i de kilowaii-oră utilizai. Consultai *Manualul operatorului* pentru informaii suplimentare.

Întreinerea este efectuată pe cheltuiala proprietarului

Reglarea motorului, lubrifierea, curăarea i lustruirea, înlocuirea filtrelor, a lichidului de răcire i finalizarea lucrărilor de întreinere recomandate fac parte din serviciile normale necesare pentru produsele Toro, efectuate pe cheltuiala proprietarului.

Condiii generale

Singurul remediu în baza prezentei garanii constă în repararea de către un centru de service sau un distribuitor autorizat Toro.

Nici The Toro Company, nici Toro Warranty Company nu sunt răspunzătoare pentru daunele indirecte, speciale sau secundare corelate cu utilizarea produselor Toro acoperite prin această garanie, inclusiv pentru orice costuri sau cheltuieli de furnizare a unor echipamente înlocuitoare sau a unor lucrări de service în timpul perioadelor rezonabile de defectare sau de neutilizare, în ateptarea efectuării reparaiilor în baza prezentei garanii. Cu excepia garaniei pentru emisii menionate mai jos, dacă este cazul, nu există altă garanie expresă. Toate garanţiile implicite de vandabilitate şi caracter adecvat pentru o anumită utilizare se limitează la durata acestei garanţii exprese.

Unele ţări nu permit excluderea daunelor secundare sau speciale sau limitarea duratei unei garanţii implicite, aşadar este posibil ca excluderile i limităile de mai sus să nu se aplice în cazul dumneavoastră. Această garanţie vă oferă drepturi legale specifice şi este posibil să aveţi şi alte drepturi care variază în funcţie de ţară.

Notă privind garania pentru motor:

Sistemul de control al emisiilor din cadrul produsului dumneavoastră poate fi acoperit de o garanie separată, care îndeplinete cerinele stabilite de Agenia pentru protecia mediului din S.U.A. (U.S. Environmental Protection Agency – EPA) i/sau Consiliul pentru resursele atmosferice din California (California Air Resources Board – CARB). Limităile de ore menionate mai sus nu se aplică garaniei sistemului de control al emisiilor. Pentru mai multe detalii, consultai Declaraia de garanie pentru controlul emisiilor motorului furnizată împreună cu produsul dumneavoastră sau inclusă în documentaia producătorului motorului

Alte ări decât Statele Unite sau Canada

Clienii care au achiziionat produse Toro exportate din afara Statelor Unite sau Canadei trebuie contacteze distribuitorul (dealerul) Toro propriu, pentru a obine politicile privind garania pentru ara, provincia sau statul respectiv. Dacă din orice motiv suntei nemulumit de serviciile distribuitorului dumneavoastră sau întâmpinai dificultăi în a obine informaii despre garanie, contactai importatorul Toro.