Form No. 3457-848 Rev A

Грабли с зубьями QAS Flex™

Тяговый блок Sand Pro®/Infield Pro® 3040 и 5040

Номер модели 08767—Заводской номер 316000001 и до

Номер модели 08767—Заводской номер 400000000 и до

Номер модели 08767—Заводской номер 404800000 и до

Руководство оператора

Сборка

Незакреплённые детали

Используя таблицу, представленную ниже, убедитесь в том, что все детали отгружены

Процедура	Наименование	Количество	Использование
1	Детали не требуются	–	Отрегулируйте давление в шинах.
2	Разделитель Болт (3/4 x 3-1/2 дюйма) Контргайка (¾ дюйма)	2 2 2	Установите боковые узлы на центральный узел.
3	Поворотная штанга Шплинт	1 3	Установите подъемный рычаг на узел системы быстрой установки (QAS) в сборе.
4	Болт (⅜ x 3 дюйма) Шайба Фланцевая гайка (⅜ дюйма)	2 4 2	Установите подъемную трубу на подъемный рычаг.
5	Болт (на 3/2 x 1-1/4 дюйма) Болт с фланцевой головкой (⅜ x 1 дюйм) Фланцевая гайка (⅜ дюйма) Фланцевая гайка (½ дюйма) Контргайка (½ дюйма)	1 1 1 1 1	Установите грабли в сборе на трубу сцепного устройства.
6	Детали не требуются	–	Установите подъемные цепи на подъемную трубу.

1

Регулировка давления в шинах

Детали не требуются

Процедура

Чтобы грабли работали правильно, очень важно поддерживать правильное давление в шинах машины.
(Рисунок 1).

Для получения наиболее точных показаний проверяйте шины, когда они находятся в холодном состоянии.

- Шины с протектором: 0,70 бар

  Примечание: Если требуется дополнительное сцепление с поверхностью для работы отвала, снизьте давление до 0,55 бар.

- Гладкие шины: от 0,55 до 0,70 бар

© 2022—The Toro® Company
8111 Lyndale Avenue South
Bloomington, MN 55420

Регистрация в www.Toro.com.

Перевод исходного документа (RU)
Напечатано в США
Все права защищены

3457-848

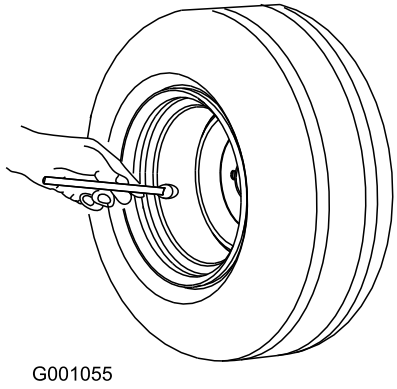

Рисунок 1

2

Установка боковых узлов на центральный узел

Детали, требуемые для этой процедуры:

2	Разделитель
2	Болт (3/4 x 3-1/2 дюйма)
2	Контргайка (¾ дюйма)

Процедура

1. Расположите узлы таким образом, чтобы верхняя пластина центрального узла была направлена вперед и верхняя пластина каждого бокового узла была направлена назад (Рисунок 2)

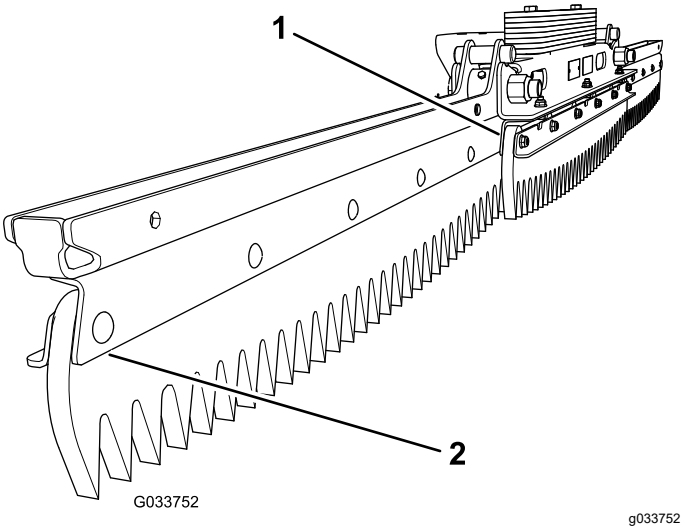

Рисунок 2

1. Верхняя пластина, направленная вперед (центральный узел)
2. Верхняя пластина, направленная назад (боковой узел)

2. Вставьте проставку в отверстие шарнира каждого бокового узла (Рисунок 3).

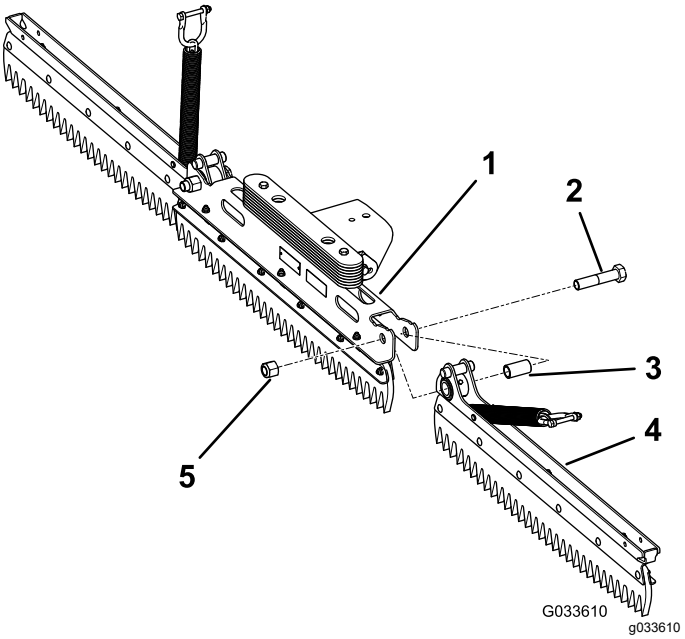

Рисунок 3

Показан установленный левый боковой узел

1. Центральный узел
2. Болт (3/4 x 3-1/2 дюйма)
3. Проставка
4. Правый боковой узел
5. Гайка (3/4 дюйма)

3. Совместите отверстие шарнира в левом узле с отверстием шарнира в левой части центрального узла.
4. Прикрепите левый боковой узел с помощью болта (3/4 x 3-1/2 дюйма) и контргайки (3/4

дюйма), затянув их с моментом от 163 до 217 Н·м; см. Рисунок 3.

5. Совместите отверстие шарнира в правом узле с отверстием шарнира в правой части центрального узла.
6. Прикрепите правый боковой узел с помощью болта (3/4 x 3-1/2 дюйма) и контргайки (3/4 дюйма), затянув их с моментом от 163 до 217 Н·м; см. Рисунок 3.

   Примечание: Убедитесь, что боковые узлы свободно поворачивается в шарнирах. Если необходимо, слегка ослабьте гайки и болты. Убедитесь в том, что каретные болты не касаются друг друга во всем диапазоне перемещения.

3

Установка подъемного рычага на систему быстрой установки в сборе (QAS)

Детали, требуемые для этой процедуры:

1	Поворотная штанга
3	Шплинт

Процедура

1. Совместите отверстия в подъемном рычаге с отверстиями в системе быстрой установки (QAS) в сборе (Рисунок 4).

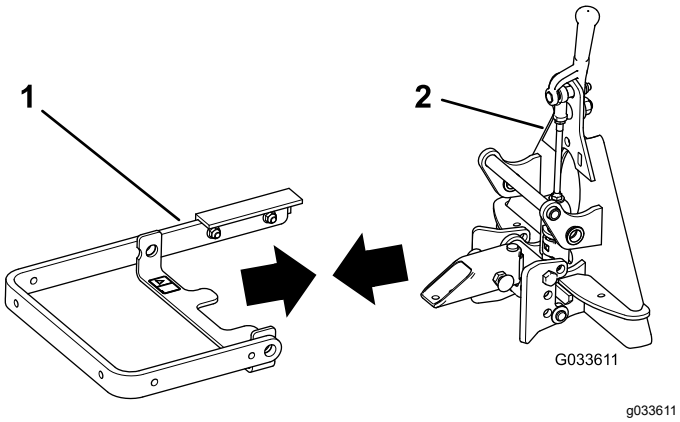

Рисунок 4

1. Подъемный рычаг
2. Система быстрой установки (QAS) в сборе

2. Вставьте поворотную штангу в отверстия (Рисунок 5).

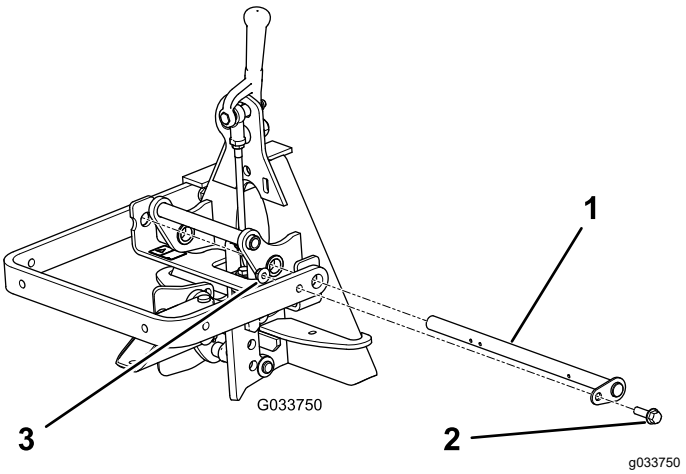

Рисунок 5

1. Поворотная штанга
2. Болт с фланцевой головкой,
3. Фланцевая гайка

3. Совместите отверстие в крепежной пластине с отверстием в подъемном рычаге и установите болт с фланцевой головкой и фланцевую контргайку (Рисунок 5).
4. Вставьте шплинт в каждое из трех отверстий поворотной штанги (Рисунок 6).

   Примечание: Убедитесь, что отверстия в поворотной штанге расположены так, как показано на Рисунок 6.

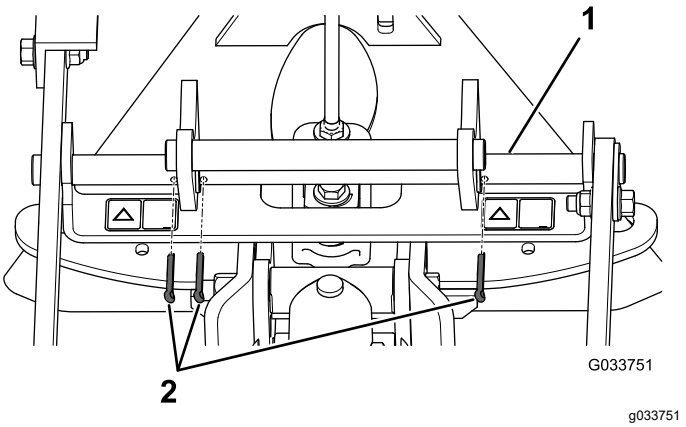

Рисунок 6

1. Поворотная штанга
2. Шплинты

5. Загните концы шплинтов, чтобы закрепить шплинты.

4

Установка подъемной трубы на подъемный рычаг

Детали, требуемые для этой процедуры:

2	Болт (⅜ x 3 дюйма)
4	Шайба
2	Фланцевая гайка (⅜ дюйма)

Процедура

Прикрепите подъемную трубу к подъемному рычагу, как показано на Рисунок 7.

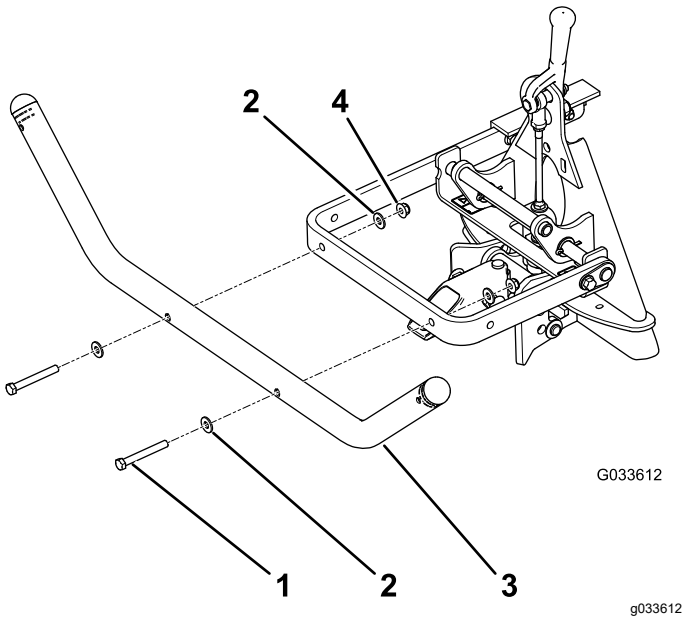

Рисунок 7

1. Болт (2 шт.)
2. Шайба (4)
3. Подъемная труба
4. Гайка (2 шт.)

5

Установка грабель в сборе на трубу сцепного устройства

Детали, требуемые для этой процедуры:

1	Болт (на 3/2 x 1-1/4 дюйма)
1	Болт с фланцевой головкой (⅜ x 1 дюйм)
1	Фланцевая гайка (⅜ дюйма)
1	Фланцевая гайка (½ дюйма)
1	Контргайка (½ дюйма)

Процедура

1. Совместите два отверстия в кронштейне в центре грабель в сборе с двумя отверстиями в трубе сцепного устройства (Рисунок 8).

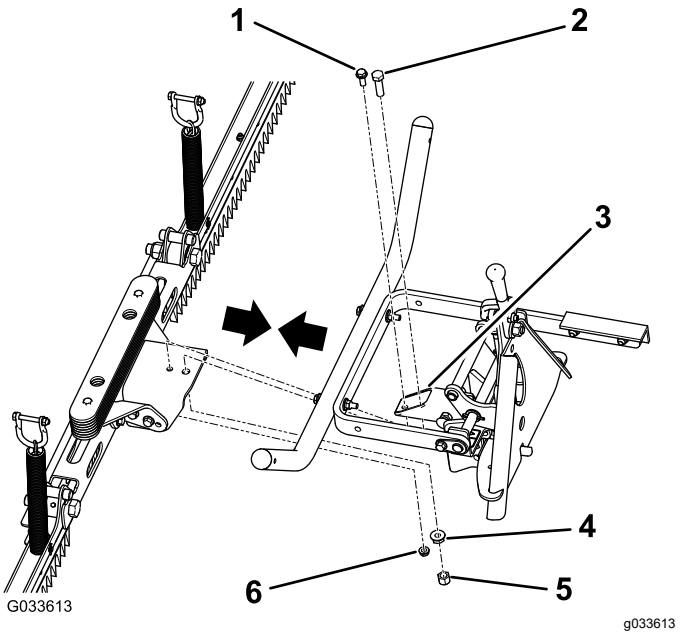

Рисунок 8

1. Болт с фланцевой головкой (на 3/8 x 1 дюйм)
2. Болт (на 3/2 x 1-1/4 дюйма)
3. Труба сцепного устройства
4. Фланцевая гайка (1/2 дюйма)
5. Контргайка (1/2 дюйма)
6. Фланцевая гайка (3/8 дюйма)

2. Прикрепите грабли в сборе к трубе сцепного устройства с помощью болта (1/2 x 1-3/4 дюйма), фланцевой гайки (1/2 дюйма),

контргайки (1/2 дюйма), болта с фланцевой головкой (3/8 x 1 дюйм) и фланцевой гайки (3/8 дюйма).

6

Установка подъемных цепей на подъемную трубу

Детали не требуются

Процедура

1. Выверните болт и гайку от сцепной серьги в конце каждой подъемной цепи.

   Примечание: Сохраните болты и гайки для установки подъемных цепей на подъемную трубу.
2. Совместите отверстия в сцепной серьге с отверстиями в подъемное трубе.

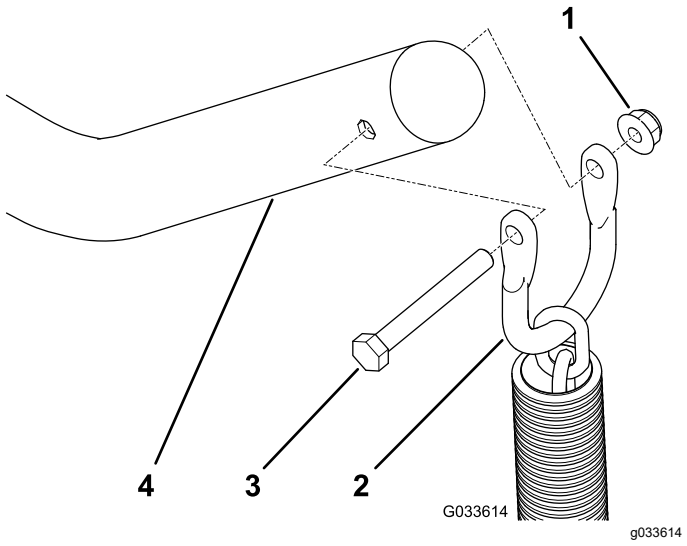

Рисунок 9

1. Фланцевая гайка
2. Сцепная серьга
3. Болт
4. Подъемная труба

Эксплуатация

Разравнивание граблями песчаной ловушки

Изучите весь раздел, посвященный разравниванию граблями, прежде чем фактически разравнивать песчаную ловушку. Существует ряд условий, определяющих необходимые регулировки. Текстура и глубина песка, влагосодержание, сорняки, степень уплотнения – все эти условия могут меняться от поля к полю или даже от ловушки к ловушке на одном и том же поле. Отрегулируйте грабли для достижения оптимальных результатов на вашем конкретном поле.

Обучение разравниванию граблями

Попрактикуйтесь в разравнивании граблями на одной из больших и горизонтальных песчаных ловушек на поле. Осваивайте пуск и остановку, повороты, подъем и опускание грабель, вход и выход из ловушки и т.п. Практикуйтесь на средней частоте вращения двигателя и на медленной скорости движения. Этот период обучения полезен для того, чтобы оператор стал доверять рабочим характеристикам машины.

Рекомендуемая конфигурация разравнивания ловушки граблями показана на Рисунок 10. При этом исключается ненужное перекрытие, сводится к минимуму уплотнение, а песок приобретает аккуратный, привлекательный вид. Это самый эффективный способ разравнивания граблями, однако важно помнить о необходимости регулярного изменения схемы разравнивания, чтобы снизить вероятность возникновения эффекта волнистой поверхности.

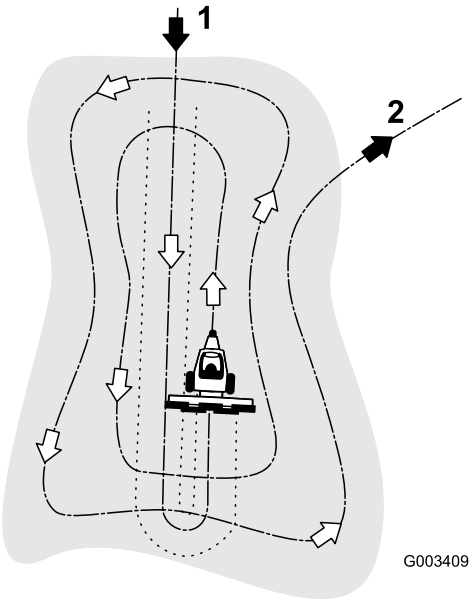

Рисунок 10

1. Входите в песчаную ловушку прямо по длинному размеру на пологом участке.
2. Покидайте песчаную ловушку под прямым углом на пологом участке.

Входите в песчаную ловушку под прямым углом по длинному размеру там, где откос наименее крутой. Проведите машину через центр песчаной ловушки почти до конца, поверните в любом направлении как можно круче и двигайтесь назад рядом с первым проходом. Двигайтесь по спирали наружу, как показано на Рисунок 10, и покиньте ловушку под прямым углом в пологом месте.

Оставьте крутые короткие откосы и небольшие карманы для обработки ручными граблями.

Вход и выход из ловушки

При входе в ловушку не опускайте грабли, пока они не будут находиться над песком. Это исключит срезание травяного покрова или попадание в ловушку сухой травы или другого мусора. Опускайте грабли во время движения машины.

Выезжая из ловушки, начинайте поднимать грабли, когда из ловушки выедут передние колеса. Когда машина выезжает из ловушки, грабли должны быть подняты и не должны заносить песок на траву.

Путем проб и ошибок оператор быстро усвоит требуемые моменты правильного входа и выхода из песчаной ловушки.

Примечания:

Примечания:

Заявление об учете технических условий

Компания Toro, 8111 Lyndale Ave. South, Bloomington, MN, USA, заявляет, что следующий агрегат (агрегаты) удовлетворяет перечисленным директивам, если он (они) установлен в соответствии с прилагаемыми инструкциями на определенные модели Toro, как указано в относящихся к ним Декларациях соответствия.

Номер модели	Заводской номер	Описание изделия	Описание счета-фактуры	Общее описание	Директива
08767	316000001 и до	Грабли с гибкими зубьями и системой быстрой установки (QAS), тяговый блок Sand Pro/Infield Pro 3040 и 5040	QAS FLEX TOOTH RAKE	Механическая щетка Flex	2006/42/EC

Необходимая техническая документация составлена в соответствии с требованиями части B приложения VII Директивы 2006/42/EC.

В случае поступления запроса от органов государственной власти мы обязуемся передать соответствующую информацию по компонентам частично укомплектованных/собранных автомобилей. Метод передачи информации – электронным сообщением.

Данный механизм подлежит вводу в эксплуатацию только после встраивания в утвержденные модели Toro, на основе Декларации соответствия требованиям и согласно всем инструкциям, в результате чего этот механизм может считаться отвечающим всем соответствующими Директивам.

Сертифицировано:



Tom Langworthy
Технический директор
8111 Lyndale Ave. South
Bloomington, MN 55420, USA
Октябрь 18, 2022

Официальный представитель:

Marcel Dutrieux
Manager European Product Integrity
Toro Europe NV
Nijverheidsstraat 5
2260 Oevel
Belgium

UK Declaration of Incorporation

Компания The Toro Company, расположенная по адресу 8111 Lyndale Ave. South, Bloomington, MN, USA (США), настоящим заявляет, что указанный ниже узел(узлы) соответствует перечисленным нормативным актам при условии их установки в соответствии с сопроводительными инструкциями на конкретные модели изделий Toro, как это указано в соответствующих декларациях соответствия.

Номер модели	Заводской номер	Описание изделия	Описание счета-фактуры	Общее описание	Директива
08767	316000001 и до	Грабли с гибкими зубьями и системой быстрой установки (QAS), тяговый блок Sand Pro/Infield Pro 3040 и 5040	QAS FLEX TOOTH RAKE	Механическая щетка Flex	Законода-тельный акт 2008 года № 1597

Необходимая техническая документация составлена в соответствии с требованиями Приложения 10 Законодательного акта 2008 года № 1597.

В случае поступления запроса от органов государственной власти мы обязуемся передать соответствующую информацию по компонентам частично укомплектованных/собранных автомобилей. Метод передачи информации – электронным сообщением.

Данное оборудование подлежит вводу в эксплуатацию только после встраивания в утвержденные модели компании Toro, на основании Декларации соответствия и согласно всем инструкциям, в результате чего данное оборудование может считаться отвечающим всем соответствующим нормативно-правовым актам.

This declaration has been issued under the sole responsibility of the manufacturer.
The object of the declaration is in conformity with relevant UK legislation.

Официальный представитель:

Marcel Dutrieux
Manager European Product Integrity
Toro U.K. Limited
Spellbrook Lane West
Bishop's Stortford
CM23 4BU
United Kingdom

Tom Langworthy
Технический директор
8111 Lyndale Ave. South
Bloomington, MN 55420, USA
Октябрь 18, 2022

Список международных дистрибьюторов

Дистрибьютор:	Страна:	Телефон:	Дистрибьютор:	Страна:	Телефон:
Agrolanc Kft	Венгрия	36 27 539 640	Maquiver S.A.	Колумбия	57 1 236 4079
Asian American Industrial (AAI)	Гонконг	852 2497 7804	Maruyama Mfg. Co. Inc.	Япония	81 3 3252 2285
B-Ray Corporation	Корея	82 32 551 2076	Mountfield a.s.	Чешская Республика	420 255 704 220
Brisa Goods LLC	Мексика	1 210 495 2417	Mountfield a.s.	Словакия	420 255 704 220
Casco Sales Company	Пуэрто-Рико	787 788 8383	Munditol S.A.	Аргентина	54 11 4 821 9999
Ceres S.A.	Коста-Рика	506 239 1138	«Норма-Гарден»	Россия	7 495 411 61 20
CSSC Turf Equipment (pvt) Ltd.	Шри-Ланка	94 11 2746100	Oslinger Turf Equipment SA	Эквадор	593 4 239 6970
Cyril Johnston & Co.	Северная Ирландия	44 2890 813 121	Oy Hako Ground and Garden Ab	Финляндия	358 987 00733
Cyril Johnston & Co.	Ирландия	44 2890 813 121	Parkland Products Ltd.	Новая Зеландия	64 3 34 93760
Fat Dragon	Китай	886 10 80841322	Perfetto	Польша	48 61 8 208 416
Femco S.A.	Гватемала	502 442 3277	Pratoverde SRL.	Италия	39 049 9128 128
FIVEMANS New-Tech Co., Ltd	Китай	86-10-6381 6136	Prochaska & Cie	Австрия	43 1 278 5100
ForGarder OU	Эстония	372 384 6060	RT Cohen 2004 Ltd.	Израиль	972 986 17979
G.Y.K. Company Ltd.	Япония	81 726 325 861	Riversa	Испания	34 9 52 83 7500
Geomechaniki of Athens	Греция	30 10 935 0054	Lely Turfcare	Дания	45 66 109 200
Golf international Turizm	Турция	90 216 336 5993	Lely (U.K.) Limited	Великобритания	44 1480 226 800
Hako Ground and Garden	Швеция	46 35 10 0000	Solvert S.A.S.	Франция	33 1 30 81 77 00
Hako Ground and Garden	Норвегия	47 22 90 7760	Spyros Stavrinides Limited	Кипр	357 22 434131
Hayter Limited (U.K.)	Великобритания	44 1279 723 444	Surge Systems India Limited	Индия	91 1 292299901
Hydroturf Int. Co Dubai	Объединенные Арабские Эмираты	97 14 347 9479	T-Markt Logistics Ltd.	Венгрия	36 26 525 500
Hydroturf Egypt LLC	Египет	202 519 4308	Toro Australia	Австралия	61 3 9580 7355
Irrimac	Португалия	351 21 238 8260	Toro Europe NV	Бельгия	32 14 562 960
Irrigation Products Int'l Pvt Ltd.	Индия	0091 44 2449 4387	Valtech	Марокко	212 5 3766 3636
Jean Heybroek b.v.	Нидерланды	31 30 639 4611	Victus Emak	Польша	48 61 823 8369

Уведомление о правилах соблюдения конфиденциальности для Европы

Информация, которую собирает компания Toro
Warranty Company (Toro), обеспечивает конфиденциальность ваших данных. Чтобы обработать вашу заявку на гарантийный ремонт и связаться с вами в случае отзыва изделий, мы просим вас предоставить нам некоторую личную информацию – непосредственно в нашу компанию или через ваше местное отделение или дилера компании Toro.

Гарантийная система Toro размещена на серверах, находящихся на территории Соединенных Штатов, где закон о соблюдении конфиденциальности может не гарантировать защиту такого уровня, который обеспечивается в вашей стране.

ПРЕДОСТАВЛЯЯ НАМ СВОЮ ЛИЧНУЮ ИНФОРМАЦИЮ, ВЫ СОГЛАШАЕТЕСЬ НА ЕЕ ОБРАБОТКУ В СООТВЕТСТВИИ С ОПИСАНИЕМ В НАСТОЯЩЕМ УВЕДОМЛЕНИИ О СОБЛЮДЕНИИ КОНФИДЕНЦИАЛЬНОСТИ.

Способ использования информации компанией Toro.
Компания Toro может использовать вашу личную информацию для обработки гарантийных заявок и для связи с вами в случае отзыва изделия или для каких-либо иных целей, о которых мы вам сообщим. Компания Toro может предоставлять вашу информацию в свои филиалы, дилерам или другим деловым партнерам в связи с любыми из указанных видов деятельности. Мы не будем продавать вашу личную информацию сторонним компаниям. Мы оставляем за собой право раскрыть личную информацию, чтобы выполнить требования применимых законов и по запросу соответствующих органов власти, с целью обеспечения правильной работы наших систем или для нашей собственной защиты или защиты пользователей.

Хранение вашей личной информации
Мы будем хранить вашу личную информацию, пока она будет нужна нам для осуществления целей, для которых она была первоначально собрана или для других законных целей (например, соблюдение установленных норм) или в соответствии с положениями применяемого закона.

Обязательство компании Toro по обеспечению безопасности вашей личной информации
Мы принимаем все необходимые меры для защиты вашей личной информации. Мы также делаем все возможное для поддержания точности и актуального состояния личной информации.

Доступ и исправление вашей личной информации
Если вы захотите просмотреть или исправить свою личную информацию, просьба связаться с нами по электронной почте legal@toro.com.

Закон о защите прав потребителей Австралии

Клиенты в Австралии могут найти информацию, относящуюся к Закону о защите прав потребителей Австралии, внутри упаковки или у своего местного дилера компании Toro.

Гарантия компании Toro

Ограниченная гарантия на два года

Условия гарантии и изделия, на которые она распространяется

Компания The Toro Company и ее филиал Toro Warranty Company в соответствии с заключенным между ними соглашением совместно гарантируют, что серийное изделие Toro («Изделие») не будет иметь дефектов материалов или изготовления в течение двух лет или 1500 часов работы* (в зависимости от того, что наступит раньше). Настоящая гарантия распространяется на все изделия, за исключением аэраторов (см. отдельные условия гарантии на эти изделия). При возникновении гарантийного случая компания отремонтирует изделие за свой счет, включая диагностику, трудозатраты и запасные части. Настоящая гарантия начинается со дня доставки Изделия первоначальному розничному покупателю.
* Изделие оборудовано счетчиком моточасов.

Порядок подачи заявки на гарантийное обслуживание

При возникновении гарантийного случая следует немедленно сообщить об этом дистрибьютору или официальному дилеру серийных изделий, у которых было приобретено изделие. Если вам нужна помощь в определении местонахождения дистрибьютора серийных изделий или официального дилера или если у вас есть вопросы относительно ваших прав и обязанностей по гарантии, вы можете обратиться к нам по адресу:

Отделение технического обслуживания серийной продукции Toro
Toro Warranty Company
8111 Lyndale Avenue South
Bloomington, MN 55420-1196

952–888–8801 или 800–952–2740

Эл. почта: commercial.warranty@toro.com

Обязанности владельца

Вы, являясь владельцем Изделия, несете ответственность за выполнение необходимого технического обслуживания и регулировок, указанных в *Руководстве оператора*. Невыполнение требуемого технического обслуживания и регулировок может быть основанием для отказа в исполнении гарантийных обязательств.

Изделия и условия, на которые не распространяется гарантия

Не все неисправности или нарушения работы изделия, возникшие в течение гарантийного периода, являются дефектами материала или изготовления. Действие этой гарантии не распространяется на следующее:

- Неисправности изделия, возникшие в результате использования запасных частей, произведенных третьей стороной, либо установки и использования дополнительных частей или измененных дополнительных приспособлений и изделий других фирм. На эти позиции изготовителем может быть предусмотрена отдельная гарантия.
- Неисправности изделия, возникшие в результате невыполнения рекомендованного технического обслуживания и (или) регулировок. Невыполнение надлежащего технического обслуживания изделия Toro согласно рекомендованному техническому обслуживанию, описанному в *Руководстве оператора*, может привести к отказу от исполнения гарантийных обязательств.
- Неисправности изделия, возникшие в результате эксплуатации Изделия ненадлежащим, халатным или неосторожным образом.
- Части, расходуемые в процессе эксплуатации, кроме случаев, когда они будут признаны дефектными. Следующие части, помимо прочего, являются расходными или быстроизнашивающимися в процессе нормальной эксплуатации изделий: тормозные колодки и накладки, фрикционные накладки муфт сцепления, ножи, барабаны, опорные катки и подшипники (герметичные или смазываемые), неподвижные ножи, свечи зажигания, колеса поворотного типа и их подшипники, шины, фильтры, ремни и определенные компоненты опрыскивателей, такие как диафрагмы, насадки, обратные клапаны и т.п.
- Поломки, вызванные внешними воздействиями. Факторы, рассматриваемые как внешние воздействия, включают, среди прочего, атмосферные воздействия, способы хранения, загрязнение, использование неразрешенных видов топлива, охлаждающих жидкостей, смазок, присадок, удобрений, воды, химикатов и т.п.
- Отказы или проблемы при работе из-за использования топлива (например, бензина, дизельного или биодизельного топлива), не удовлетворяющего требованиям соответствующих отраслевых стандартов.
- Нормальные шум, вибрация, износ и старение.
- Нормальный «износ» включает, помимо прочего, повреждение сидений в результате износа или истирания, потертость окрашенных поверхностей, царапины на наклейках или окнах и т. п.

Части

Части, замена которых запланирована при требуемом техническом обслуживании, имеют гарантию на период до планового срока их замены. На части, замененные по настоящей гарантии, действует гарантия в течение действия первоначальной гарантии на изделие, и они становятся собственностью компании Toro. Окончательное решение о том, подлежит ли ремонту или замене какая-либо существующая часть или узел, принимается компанией Toro. Компания Toro имеет право использовать для гарантийного ремонта восстановленные запчасти.

Гарантия на аккумуляторы глубокого разряда и литий-ионные аккумуляторы:

Аккумуляторы глубокого разряда и литий-ионные аккумуляторы за время своего срока службы могут выдать определенное полное число киловатт-часов. Методы эксплуатации, подзарядки и технического обслуживания могут увеличить или уменьшить срок службы аккумулятора. Поскольку аккумуляторы в настоящем изделии являются расходными компонентами, эффективность их работы между зарядками будет постепенно уменьшаться до тех пор, пока аккумулятор полностью не выйдет из строя. Ответственность за замену отработанных вследствие нормальной эксплуатации аккумуляторов несет владелец изделия. Необходимость в замене аккумулятора за счет владельца может возникнуть во время действия нормального гарантийного периода на изделие. Примечание: (только литий-ионные аккумуляторы): на литий-ионный аккумулятор распространяется только частичная пропорционально рассчитанная гарантия на период с 3-го по 5-й год в зависимости от времени эксплуатации и количества использованных киловатт-часов. Для получения дополнительной информации обращайтесь к *Руководству оператора*.

Техническое обслуживание, выполняемое за счет владельца

Регулировка двигателя, смазывание, очистка и полировка, замена фильтров, охлаждающей жидкости и проведение рекомендованного технического обслуживания входят в число нормальных операций по уходу за изделиями компании Toro, выполняемых за счет владельца.

Общие условия

Выполнение ремонта официальным дистрибьютором или дилером компании Toro является вашим единственным возмещением убытков по настоящей гарантии.

Компании The Toro Company и Toro Warranty Company не несут ответственности за косвенные, случайные или последующие убытки, связанные с использованием изделий компании Toro, на которые распространяется действие настоящей гарантии, включая любые затраты или расходы на предоставление замещающего оборудования или оказание услуг в течение обоснованных периодов нарушения работы или неиспользования оборудования во время ожидания завершения ремонта в соответствии с условиями настоящей гарантии. Не существует каких-либо иных гарантий, за исключением упоминаемой ниже гарантии на систему контроля выхлопных газов (если применимо). Все подразумеваемые гарантии коммерческого качества или пригодности для конкретного применения ограничены продолжительностью настоящей прямой гарантии.

В некоторых странах не допускается исключать случайные или последующие убытки или ограничения на срок действия подразумеваемой гарантии, вследствие чего вышеуказанные исключения и ограничения могут на вас не распространяться. Настоящая гарантия предоставляет вам конкретные законные права, но вы можете также иметь и другие права, которые меняются в зависимости от страны использования.

Примечание в отношении гарантии на двигатель:

На систему контроля выхлопных газов на вашем изделии может распространяться действие отдельной гарантии, соответствующей требованиям, установленным Агентством по охране окружающей среды США (EPA) и (или) Калифорнийским советом по охране воздушных ресурсов (CARB). Приведенные выше ограничения на моточасы не распространяются на Гарантию на системы контроля выхлопных газов. Подробные сведения приводятся в «Гарантийных обязательствах на системы контроля выхлопных газов двигателей», которые прилагаются к вашему изделию или содержатся в документации предприятия-изготовителя двигателя.

Страны, кроме США и Канады

Покупатели, которые приобрели изделия компании Toro за пределами США или Канады, для получения гарантийных полисов для своей страны, провинции и штатов должны обращаться к местному дистрибьютору (дилеру) компании Toro. Если по какой-либо причине вы не удовлетворены услугами вашего дистрибьютора или испытываете трудности с получением информации о гарантии, обратитесь к импортеру изделий компании Toro.