Form No. 3457-849 Rev A

Ancinho dentado QAS Flex™

Unidade de tração Sand Pro®/Infield Pro® 3040 e 5040

Modelo nº 08767—Nº de série 316000001 e superiores

Modelo nº 08767—Nº de série 400000000 e superiores

Modelo nº 08767—Nº de série 404800000 e superiores

Manual do Operador

⚠ AVISO

CALIFÓRNIA
Proposição 65 Aviso

É do conhecimento do Estado da Califórnia que a utilização deste produto pode causar exposição a químicos que podem provocar cancro, defeitos congénitos ou outros problemas reprodutivos.

Instalação

Peças soltas

Utilize a tabela abaixo para verificar se todas as peças foram enviadas.

Procedimento	Descrição	Quantidade	Utilização
1	Nenhuma peça necessária	–	Ajuste da pressão dos pneus.
2	Espaçador Parafuso (¾ x 3½ pol.) Porca de bloqueio (¾")	2 2 2	Instalação dos conjuntos laterais no conjunto central.
3	Barra de articulação Contrapino	1 3	Instalação do braço de elevação no conjunto QAS.
4	Parafuso (3/8 x 3") Anilha Porca flangeada (⅜ pol.)	2 4 2	Instalação do tubo de elevação no braço de elevação.
5	Parafuso (½ x 1¾ pol.) Parafuso com cabeça flangeada (⅜ pol. x 1 pol.) Porca flangeada (⅜ pol.) Porca flangeada (½ pol.) Porca de bloqueio (½ pol.)	1 1 1 1 1	Instalação do conjunto do ancinho no tubo de engate.
6	Nenhuma peça necessária	–	Instalação das correntes de elevação no tubo de elevação.

© 2022—The Toro® Company
8111 Lyndale Avenue South
Bloomington, MN 55420

Registe o seu produto em www.Toro.com.

CE UK CA

Tradução do original (PT)
Impresso nos E.U.A.
Todos os direitos reservados

3457-849

1

Ajuste da pressão dos pneus

Nenhuma peça necessária

Procedimento

Para que o ancinho funcione corretamente, é importante que a máquina tenha a pressão correta dos pneus.
(Figura 1).

Para obter uma leitura mais precisa, verifique a pressão dos pneus quando estes estiverem frios.

- Pneus recauchutados: 0,70 bar

  Nota: Se for necessária tração adicional para funcionamento da lâmina, reduza a pressão para 0,55 bar.

- Pneus macios: 0,55–0,70 bar

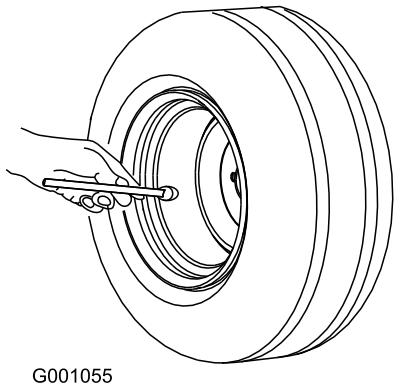

g001055

Figura 1

2

Instalação dos conjuntos laterais no conjunto central

Peças necessárias para este passo:

2	Espaçador
2	Parafuso (¾ x 3½ pol.)
2	Porca de bloqueio (¾")

Procedimento

1. Posicione os conjuntos de forma a que a placa superior do conjunto central fique virada para a frente e que a placa superior de cada conjunto lateral fique virada para trás (Figura 2)

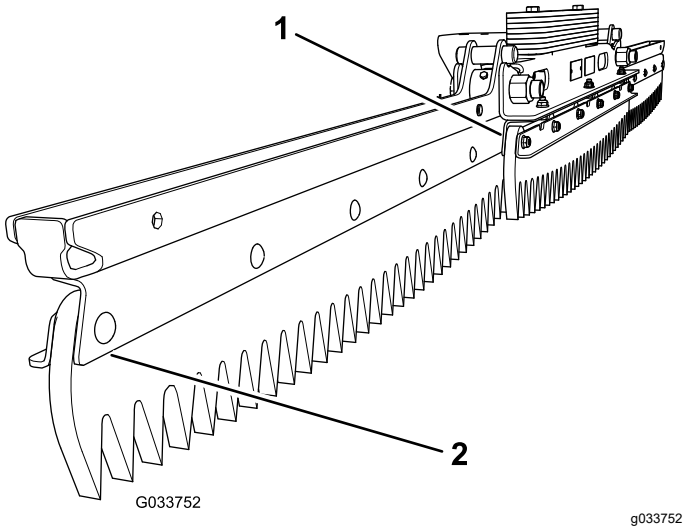

g033752

Figura 2

1. Placa superior virada para a frente (conjunto central)
2. Placa superior virada para trás (conjunto lateral)

2. Insira um espaçador no orifício da articulação de cada conjunto lateral (Figura 3).

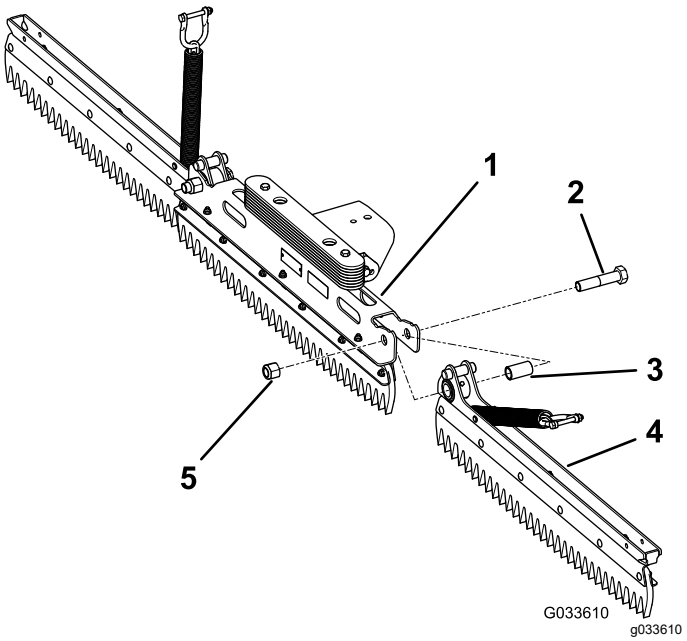

Figura 3

Mostrado o conjunto lateral esquerdo instalado

1. Conjunto central
2. Parafuso (¾ x 3½ pol.)
3. Espaçador
4. Conjunto lateral direito
5. Porca (¾")

3. Alinhe o orifício da articulação no conjunto do lado esquerdo com o orifício da articulação no lado esquerdo do conjunto central.
4. Prenda o conjunto do lado esquerdo com um parafuso (¾ x 3½ pol.) e uma porca de bloqueio (¾"), apertado com 163 a 217 N·m; consulte a Figura 3.
5. Alinhe o orifício da articulação no conjunto do lado direito com o orifício da articulação no lado direito do conjunto central.
6. Prenda o conjunto do lado direito com um parafuso (¾ x 3½ pol.) e uma porca de bloqueio (¾"), apertado com 163 a 217 N·m; consulte a Figura 3.

   Nota: Certifique-se de que as articulações dos conjuntos laterais se movem livremente. Desaperte ligeiramente as porcas e parafusos se for necessário. Certifique-se de que os parafusos de carroçaria não entram em contacto um com o outro através do curso de movimento.

3

Instalação do braço de elevação no conjunto QAS

Peças necessárias para este passo:

1	Barra de articulação
3	Contrapino

Procedimento

1. Alinhe os orifícios no braço de elevação com os orifícios do conjunto QAS (Figura 4).

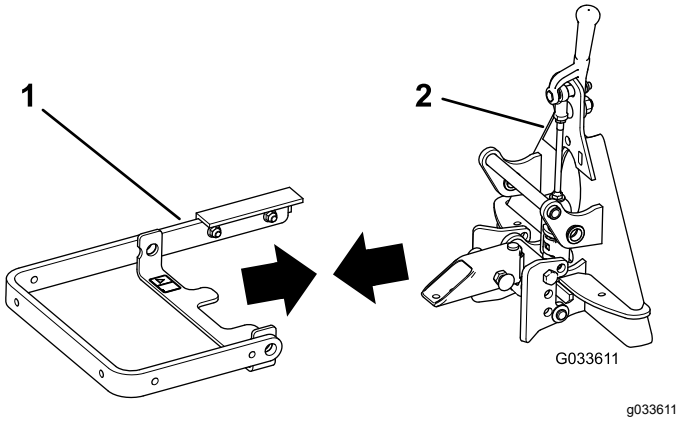

Figura 4

1. Braço de elevação
2. Conjunto QAS

2. Insira a barra de articulação através dos orifícios (Figura 5).

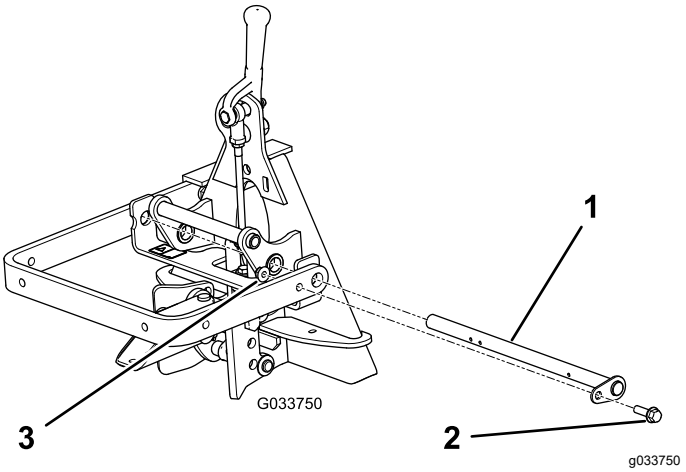

Figura 5

1. Barra de articulação
2. Perno com cabeça flangeada
3. Porca flangeada

3. Alinhe os orifícios na placa de retenção com o furo no braço de elevação e instale o parafuso de cabeça flangeada e porca flangeada (Figura 5).
4. Instale um contrapino em cada um dos três orifícios na barra de articulação (Figura 6).

   Nota: Certifique-se de que os orifícios na barra de articulação estão posicionados como se mostra na Figura 6.

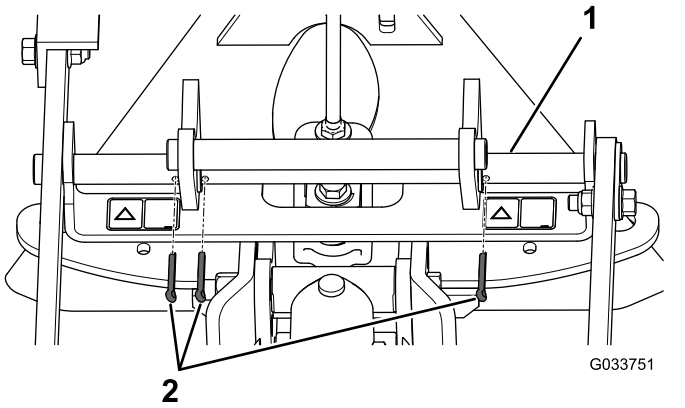

Figura 6

1. Barra de articulação
2. Contrapinos

5. Dobre as extremidades dos contrapinos para prender o pino no sítio.

4

Instalação do tubo de elevação no braço de elevação

Peças necessárias para este passo:

2	Parafuso (3/8 x 3")
4	Anilha
2	Porca flangeada (⅜ pol.)

Procedimento

Instale o tubo de elevação no braço de elevação como se mostra na Figura 7.

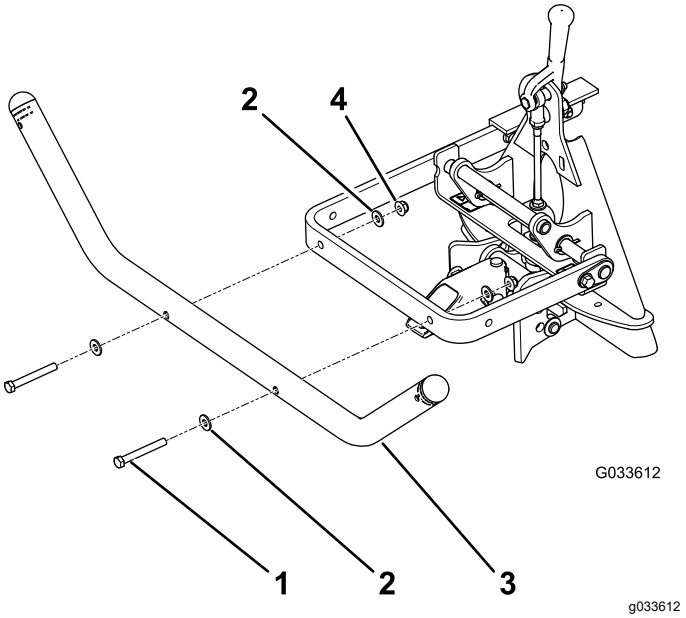

Figura 7

1. Parafuso (2)
2. Anilha (4)
3. Tubo de elevação
4. Porca (2)

5

Instalação do conjunto do ancinho no tubo de engate

Peças necessárias para este passo:

1	Parafuso (½ x 1¾ pol.)
1	Parafuso com cabeça flangeada (⅜ pol. x 1 pol.)
1	Porca flangeada (⅜ pol.)
1	Porca flangeada (½ pol.)
1	Porca de bloqueio (½ pol.)

Procedimento

1. Alinhe os dois orifícios no suporte no centro do conjunto do ancinho com os dois orifícios no tubo de engate (Figura 8).

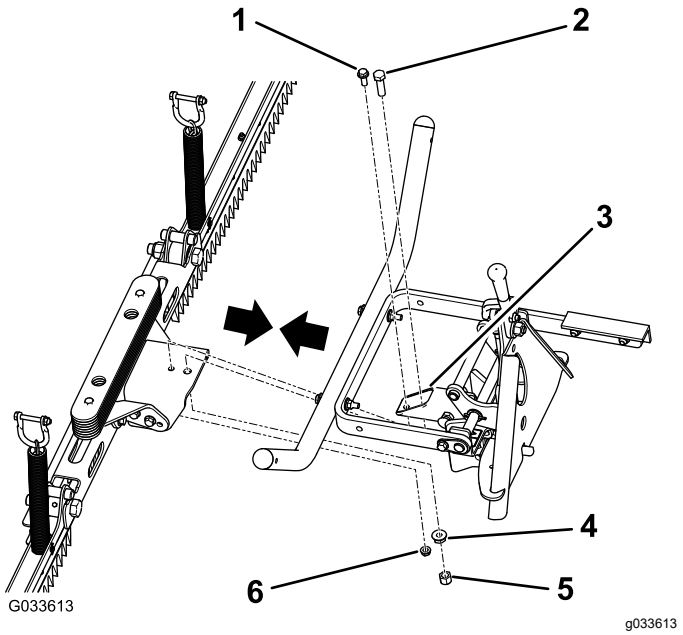

Figura 8

1. Parafuso com cabeça flangeada (3/8 x 1 pol.)
2. Parafuso (½ x 1¾ pol.)
3. Tubo de engate
4. Porca flangeada (½")
5. Porca de bloqueio (½")
6. Porca flangeada (⅜ pol.)

2. Prenda o conjunto do ancinho ao tubo de engate com um parafuso (½ x 1¾ pol.), uma porca flangeada (½"), uma porca de bloqueio (½"), um parafuso de cabeça de flange (3/8 x 1") e uma porca flangeada (3/8").

6

Instalação das correntes de elevação no tubo de elevação

Nenhuma peça necessária

Procedimento

1. Retire o parafuso e a porca do aro na extremidade de cada corrente de elevação.

   Nota: Guarde os parafusos e porcas para a instalação das correntes de elevação no tubo de elevação.

2. Alinhe os orifícios no aro com os orifícios no tubo de elevação.

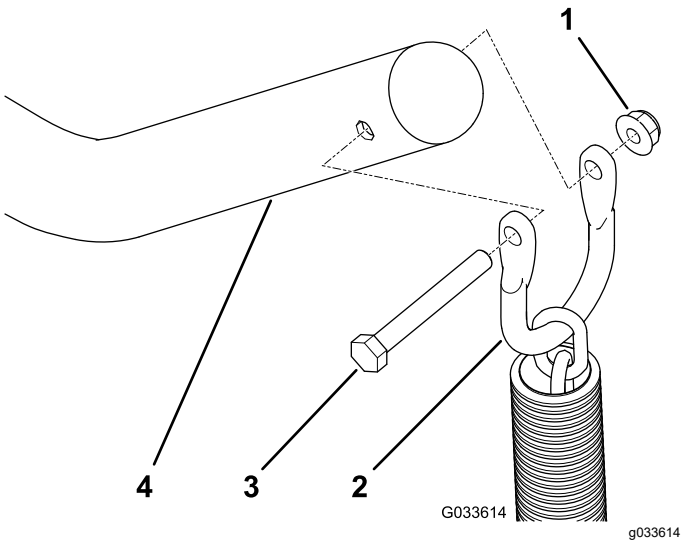

Figura 9

1. Porca flangeada
2. Aro
3. Parafuso
4. Tubo de elevação

Funcionamento

Utilização do ancinho num banco de areia

Leia toda esta secção sobre a utilização do ancinho antes de o fazer num banco de areia. Há muitas condições que determinam os ajustes necessários. A textura e profundidade da areia, conteúdo de humidade, ervas daninhas, a quantidade de compactação são fatores podem variar de campo para campo ou até de uma secção para outra do mesmo campo. Faça os ajustes no ancinho para resultados ideais na sua área particular.

Aprender a utilizar o ancinho

Pratique a utilização do ancinho numa área grande e nivelada do campo. Pratique o arranque e paragem, viragem, elevar e descer o ancinho, entrar e sair da área, etc. Pratique com uma velocidade moderada do motor e a uma velocidade lenta no solo. Este treino vai ajudar o operador a ganhar confiança no desempenho da máquina.

O padrão recomendado ao varrer uma área é mostrado em Figura 10. Este padrão evita a sobreposição desnecessária, mantém a compactação ao mínimo e deixa um padrão bem proporcionado e atrativo nos relvados. Este é o método mais eficaz de utilização do ancinho, no entanto, é importante variar o padrão do ancinho com regularidade para reduzir a possibilidade de criar um efeito de desmoronamento.

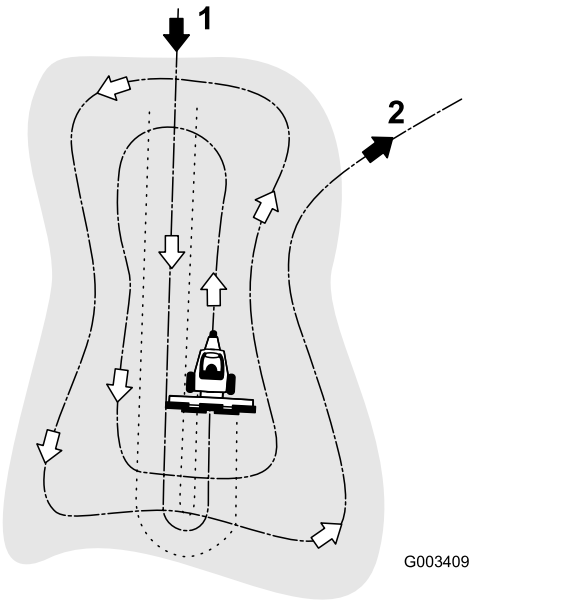

Figura 10

1. Entre a direito numa área na dimensão maior numa área nivelada.
2. Saia de uma área num ângulo reto numa área nivelada.

Entre na área a direito na dimensão maior, onde o banco é menos inclinado. Conduza através do centro da área quase até à extremidade, rode em qualquer direção da forma mais acentuada que puder e regresse para junto da primeira passagem. Conduza em espiral para fora como se mostra na Figura 10 e saia da área num ângulo reto numa área nivelada.

Deixe bancos pequenos e inclinados para retoque com um ancinho manual.

Entrar e sair da área

Ao entrar na área, não baixe o ancinho até que este se encontre sobre a areia. Isto evita cortar relva ou danificar aparas de relva ou outros detritos na área. Baixe o ancinho enquanto a máquina se está a mover.

Ao sair da área, comece a elevar o ancinho quando a roda da frente sair da área. À medida que a máquina se move, o ancinho vai elevar e não arrasta areia para a relva.

Rapidamente o operador vai ganhar experiência e prática para saber quando entrar e sair da área corretamente.

Notas:

Notas:

Declaração de incorporação

The Toro Company, 8111 Lyndale Ave. South, Bloomington, MN, EUA declara que a(s) unidade(s) seguinte(s) está(ão) em conformidade com as diretivas indicadas quando instalada(s) de acordo com as instruções fornecidas em determinados modelos Toro, como indicado nas Declarações de conformidade relevantes.

Modelo nº	Nº de série	Descrição do produto	Descrição da factura	Descrição geral	Directiva
08767	316000001 e superiores	Ancinho dentado flexível QAS, Unidade de tração Sand Pro/Infield Pro 3040 e 5040	QAS FLEX TOOTH RAKE	Rastelo flexível	2006/42/CE

A documentação técnica relevante foi compilada como requerido na Parte B do Anexo VII de 2006/42/CE.

Comprometemo-nos a transmitir, em resposta a pedidos de autoridades nacionais, as informações relevantes sobre esta maquinaria parcialmente montada. O método de transmissão será a transmissão eletrónica.

A maquinaria não será colocada em funcionamento até que seja incorporada em modelos aprovados pela Toro como indicado na Declaração de conformidade associada e de acordo com todas as instruções, quando pode ser declarada em conformidade com todas as diretivas relevantes.

Certificado:



Tom Langworthy
Diretor de engenharia
8111 Lyndale Ave. South
Bloomington, MN 55420, USA
Outubro 18, 2022

Representante autorizado:

Marcel Dutrieux
Manager European Product Integrity
Toro Europe NV
Nijverheidsstraat 5
2260 Oevel
Belgium

UK Declaration of Incorporation

A The Toro Company, 8111 Lyndale Ave. South, Bloomington, MN, EUA declara que a(s) unidade(s) seguinte(s) está(ão) em conformidade com as regulações indicadas quando instalada(s) de acordo com as instruções fornecidas em determinados modelos Toro, como indicado nas Declarações de conformidade relevantes.

Modelo nº	Nº de série	Descrição do produto	Descrição da factura	Descrição geral	Directiva
08767	316000001 e superiores	Ancinho dentado flexível QAS, Unidade de tração Sand Pro/Infield Pro 3040 e 5040	QAS FLEX TOOTH RAKE	Rastelo flexível	S.I. 2008, N.º 1597

A documentação técnica relevante foi compilada de acordo com o Anexo 10 do S.I. 2008 N.º 1597.

Comprometemo-nos a transmitir, em resposta a pedidos de autoridades nacionais, as informações relevantes sobre esta maquinaria parcialmente montada. O método de transmissão será a transmissão eletrónica.

A maquinaria não será colocada em funcionamento até que seja incorporada em modelos aprovados pela Toro como indicado na Declaração de conformidade associada e de acordo com todas as instruções, quando pode ser declarada em conformidade com todos os regulamentos relevantes.

This declaration has been issued under the sole responsibility of the manufacturer.
The object of the declaration is in conformity with relevant UK legislation.

Representante autorizado:

Marcel Dutrieux
Manager European Product Integrity
Toro U.K. Limited
Spellbrook Lane West
Bishop's Stortford
CM23 4BU
United Kingdom

Tom Langworthy
Diretor de engenharia
8111 Lyndale Ave. South
Bloomington, MN 55420, USA
Outubro 18, 2022

Lista de distribuidores internacionais

Distribuidor:	País:	Telefone:	Distribuidor:	País:	Telefone:
Agrolanc Kft	Hungria	36 27 539 640	Maquiver S.A.	Colômbia	57 1 236 4079
Asian American Industrial (AAI)	Hong Kong	852 2497 7804	Maruyama Mfg. Co. Inc.	Japão	81 3 3252 2285
B-Ray Corporation	Coreia	82 32 551 2076	Mountfield a.s.	República Checa	420 255 704 220
Brisa Goods LLC	México	1 210 495 2417	Mountfield a.s.	Eslováquia	420 255 704 220
Casco Sales Company	Porto Rico	787 788 8383	Munditol S.A.	Argentina	54 11 4 821 9999
Ceres S.A.	Costa Rica	506 239 1138	Norma Garden	Rússia	7 495 411 61 20
CSSC Turf Equipment (pvt) Ltd.	Sri Lanka	94 11 2746100	Oslinger Turf Equipment SA	Equador	593 4 239 6970
Cyril Johnston & Co.	Irlanda do Norte	44 2890 813 121	Oy Hako Ground and Garden Ab	Finlândia	358 987 00733
Cyril Johnston & Co.	República da Irlanda	44 2890 813 121	Parkland Products Ltd.	Nova Zelândia	64 3 34 93760
Fat Dragon	China	886 10 80841322	Perfetto	Polónia	48 61 8 208 416
Femco S.A.	Guatemala	502 442 3277	Pratoverde SRL.	Itália	39 049 9128 128
FIVEMANS New-Tech Co., Ltd	China	86-10-6381 6136	Prochaska & Cie	Áustria	43 1 278 5100
ForGarder OU	Estónia	372 384 6060	RT Cohen 2004 Ltd.	Israel	972 986 17979
G.Y.K. Company Ltd.	Japão	81 726 325 861	Riversa	Espanha	34 9 52 83 7500
Geomechaniki of Athens	Grécia	30 10 935 0054	Lely Turfcare	Dinamarca	45 66 109 200
Golf international Turizm	Turquia	90 216 336 5993	Lely (U.K.) Limited	Reino Unido	44 1480 226 800
Hako Ground and Garden	Suécia	46 35 10 0000	Solvert S.A.S.	França	33 1 30 81 77 00
Hako Ground and Garden	Noruega	47 22 90 7760	Spyros Stavrinides Limited	Chipre	357 22 434131
Hayter Limited (U.K.)	Reino Unido	44 1279 723 444	Surge Systems India Limited	Índia	91 1 292299901
Hydroturf Int. Co Dubai	Emirados Árabes Unidos	97 14 347 9479	T-Markt Logistics Ltd.	Hungria	36 26 525 500
Hydroturf Egypt LLC	Egito	202 519 4308	Toro Australia	Austrália	61 3 9580 7355
Irrimac	Portugal	351 21 238 8260	Toro Europe NV	Bélgica	32 14 562 960
Irrigation Products Int'l Pvt Ltd.	Índia	0091 44 2449 4387	Valtech	Marrocos	212 5 3766 3636
Jean Heybroek b.v.	Holanda	31 30 639 4611	Victus Emak	Polónia	48 61 823 8369

Aviso sobre privacidade para o mercado europeu

As informações que a Toro recolhe
A Toro Warranty Company (Toro) respeita a sua privacidade. Para processar as suas reclamações e o contactar em caso de recolha de produtos, pedimos que partilhe determinadas informações pessoais connosco, seja diretamente ou através da empresa Toro ou do seu representante Toro.

O sistema de garantia Toro está alojado em servidores que se encontram nos Estados Unidos onde a lei da privacidade pode não providenciar a mesma proteção que se aplica no seu país.

AO PARTILHAR AS SUAS INFORMAÇÕES PESSOAIS CONNOSCO, ESTÁ A AUTORIZAR O PROCESSAMENTO DAS SUAS INFORMAÇÕES PESSOAIS CONFORME É DESCRITO NESTE AVISO DE PRIVACIDADE.

A forma como a Toro utiliza as informações
A Toro pode utilizar as suas informações pessoais para processar reclamações e para o contactar em caso de recolha de produtos ou qualquer outro fim que indicarmos. A Toro poderá, com as finalidades acima mencionadas, transmitir seus dados pessoais para suas coligadas, representações ou outros parceiros. Não enviaremos seus dados pessoais para qualquer outra empresa. Reservamo-nos o direito de revelar informações pessoais para cumprir as leis aplicáveis e pedidos das autoridades devidas, para operar os seus sistemas devidamente para sua própria proteção e de outros utilizadores.

Retenção de informações pessoais
Iremos manter as suas informações pessoais enquanto necessitarmos delas para os fins para os quais elas foram originalmente recolhidas ou para outros fins legítimos (como conformidade com regulamentos), ou conforme seja exigido pela lei aplicável.

O nosso compromisso com a segurança das suas informações pessoais
Tomamos as precauções razoáveis para proteger a segurança das suas informações pessoais. Também damos todos os passos para manter a precisão e o estado atual das informações pessoais.

Aceder e corrigir as suas informações pessoais
Se pretender rever ou corrigir as suas informações pessoais, contacte-nos através do endereço de e-mail legal@toro.com.

Lei do consumidor australiana

Os clientes australianos encontrarão informações relacionadas com a Lei do consumidor australiana no interior da caixa ou no seu representante Toro local.

A garantia Toro

Garantia limitada de dois anos

Condições e produtos abrangidos

A The Toro Company e a sua afiliada, a Toro Warranty Company, no seguimento de um acordo celebrado entre ambas, garantem que o seu Produto Comercial Toro (“Produto”) está isento de defeitos de materiais e de fabrico durante 2 anos ou 1500 horas de funcionamento*, o que surgir primeiro. Esta garantia aplica-se a todos os produtos, com a exceção dos arejadores (consultar declaração de garantia separada para estes produtos). Nos casos em que exista uma condição para reclamação de garantia, repararemos o Produto gratuitamente incluindo o diagnóstico, mão-de-obra, peças e transporte. A garantia começa na data em que o produto é entregue ao comprador a retalho original.
* Produto equipado com contador de horas.

Instruções para a obtenção de um serviço de garantia

É da responsabilidade do utilizador notificar o Distribuidor de Produtos Comerciais ou o Representante de Produtos Comerciais Autorizado, onde adquiriu o Produto, logo que considere existir uma condição para reclamação da garantia. Se precisar de ajuda para encontrar um Distribuidor de Produtos Comerciais ou Representante Autorizado, ou se tiver dúvidas relativamente aos direitos ou responsabilidades da garantia, pode contactar-nos em:

Toro Commercial Products Service Department
Toro Warranty Company
8111 Lyndale Avenue South
Bloomington, MN 55420-1196

+1 952 888 8801 ou +1 800 952 2740
E-mail: commercial.warranty@toro.com

Responsabilidades do proprietário

Como proprietário do produto, você é responsável pela manutenção e ajustes necessários indicados no seu *Manual do utilizador*. O não cumprimento da manutenção e ajustes necessários pode constituir motivo para anulação da garantia.

Itens e condições não abrangidos

Nem todas as falhas ou avarias de produto que ocorrem durante o período da garantia são defeitos nos materiais ou no fabrico. Esta garantia não cobre o seguinte:

- Falhas do produto que resultem da utilização de peças sobressalentes que não sejam da Toro ou da instalação e utilização de acessórios e produtos acrescentados ou modificados que não sejam da marca Toro. Pode ser fornecida uma garantia separada pelo fabricante para estes itens.
- Falhas do produto que resultem do não cumprimento da manutenção e/ou ajustes recomendados. A falha em manter devidamente o seu produto Toro de acordo com a Manutenção recomendada indicada no *Manual do utilizador* pode dar origem a recusa de aplicação da garantia em caso de reclamação.
- Falhas do produto que resultem da operação do produto de uma forma abusiva, negligente ou descuidada.
- Peças sujeitas a desgaste de utilização, exceto se apresentarem um defeito. Exemplos de peças sujeitas a desgaste durante a operação normal do produto incluem, mas não se limitam a pastilhas e coberturas dos travões, cobertura da embraiagem, lâminas, cilindros, rolos e rolamentos (selados ou lubrificados), lâminas de corte, velas, rodas giratórias e rolamentos, pneus, filtros, correias, e determinados componentes de pulverização como diafragmas, bicos e válvulas de retenção, etc.
- Falhas provocadas por influência externa. As condições consideradas como influências externas incluem, mas não se limitam a, condições climatéricas, práticas de armazenamento, contaminação, utilização de combustíveis, líquidos de refrigeração, lubrificantes, aditivos, fertilizantes, água ou químicos não aprovados, etc.
- As questões de falha ou desempenho devido à utilização de combustíveis (por exemplo, gasolina, gasóleo ou biodiesel) que não estejam em conformidade com as normas industriais respetivas.
- Ruído, vibração, desgaste e deteriorações normais.
- O desgaste normal inclui, mas não se limita a, danos nos bancos devido a desgaste ou abrasão, superfícies com a pintura gasta, autocolantes arranhados ou janelas riscadas, etc.

Peças

As peças agendadas para substituição de acordo com a manutenção necessária são garantidas durante o período de tempo até à data da substituição agendada para essa peça. Peças substituídas durante esta garantia são cobertas durante a duração da garantia original do produto e tornam-se propriedade da Toro. Cabe à Toro tomar a decisão final quanto à reparação ou substituição de uma peça ou conjunto. A Toro pode usar peças refabricadas para reparações da garantia.

Garantia das baterias de circuito interno e iões de lítio:

As baterias de circuito interno e de iões de lítio estão programadas para um número total específico de kWh de duração. As técnicas de funcionamento, carregamento e manutenção podem aumentar/reduzir essa duração. Como as baterias são um produto consumível, o tempo útil de funcionamento entre os carregamentos vai diminuindo progressivamente até as baterias ficarem gastas. A substituição das baterias, devido ao desgaste normal, é da responsabilidade do proprietário do veículo. Esta substituição pode ocorrer no período normal de garantia do produto a custo do proprietário. Nota: (apenas baterias de iões de lítio): Uma bateria de iões de lítio possui apenas uma parte da garantia começando no ano 3 até ao ano 5 com base no tempo de serviço e kilowatt horas usadas. Consulte o *Manual do utilizador* para obter informações adicionais.

A manutenção é a custo do proprietário

A afinação do motor, limpeza e polimento de lubrificação, substituição de filtros, líquido de arrefecimento e realização da manutenção recomendada são alguns dos serviços normais que os produtos Toro exigem que são a cargo do proprietário.

Condições gerais

A reparação por um distribuidor ou representante Toro autorizado é a sua única solução ao abrigo desta garantia.

Nem a The Toro Company nem a Toro Warranty Company será responsável por quaisquer danos indiretos, acidentais ou consequenciais relacionados com a utilização de Produtos Toro abrangidos por esta garantia, incluindo quaisquer custos ou despesas de fornecimento de equipamento de substituição ou assistência durante períodos razoáveis de avaria ou a conclusão pendente não utilizável de avarias ao abrigo desta garantia. Exceto a garantia quanto a Emissões referida em baixo, caso se aplique, não há qualquer outra garantia expressa. Todas as garantias implícitas de comercialização e adequabilidade de utilização estão limitadas à duração desta garantia expressa.

Alguns estados não permitem a exclusão de danos incidentais ou consequenciais, nem limitações sobre a duração de uma garantia implícita; por isso as exclusões e limitações acima podem não se aplicar a si. Esta garantia dá-lhe direitos legais específicos; poderá ainda beneficiar de outros direitos que variam de estado para estado.

Nota relativamente à garantia do motor:

O Sistema de Controlo de Emissões do seu Produto pode estar abrangido por uma garantia separada que satisfaz os requisitos estabelecidos pela Agência de Proteção Ambiental dos EUA (EPA) e/ou pela Comissão da Califórnia para o Ar (CARB). As limitações de horas definidas em cima não se aplicam à Garantia do Sistema de Controlo de Emissões. Consulte a Declaração de garantia para controlo de emissões do motor fornecida com o produto ou contida na documentação do fabricante do motor para mais pormenores.

Países que não são os Estados Unidos nem o Canadá

Os clientes que tenham comprado produtos Toro exportados pelos Estados Unidos ou Canadá devem contactar o seu Distribuidor Toro (Representante) para obter políticas de garantia para o seu país, província ou estado. Se, por qualquer razão estiver insatisfeito com o serviço do seu distribuidor ou se tiver dificuldades em obter informações sobre a garantia, contacte o importador da Toro.

374-0253 Rev D