Form No. 3457-854 Rev A

Rastrello a denti flessibili QAS Flex™

Trattorino Sand Pro®/Infield Pro® 3040 e 5040

Nº del modello 08767—Nº di serie 316000001 e superiori

Nº del modello 08767—Nº di serie 400000000 e superiori

Nº del modello 08767—Nº di serie 404800000 e superiori

Manuale dell'operatore

⚠ AVVERTENZA

CALIFORNIA
Avvertenza norma "Proposition 65"

L'utilizzo del presente prodotto potrebbe esporre a sostanze chimiche che nello Stato della California sono considerate cancerogene e causa di anomalie congenite o di altre problematiche della riproduzione.

Preparazione

Parti sciolte

Verificate che sia stata spedita tutta la componentistica, facendo riferimento alla seguente tabella.

Procedura	Descrizione	Qté	Uso
1	Non occorrono parti	–	Regolazione della pressione degli pneumatici.
2	Distanziale Bullone (¾ x 3½") Dado di bloccaggio (¾")	2 2 2	Montaggio dei gruppi laterali sul gruppo centrale.
3	Barra articolata Coppiglia	1 3	Montaggio del braccio di sollevamento sul gruppo QAS.
4	Bullone (3/8 x 3") Rondella Dado flangiato (3/8")	2 4 2	Montaggio del tubo di sollevamento sul braccio di sollevamento.
5	Bullone (½ x 1¾") Bullone a testa flangiata (⅜" x 1") Dado flangiato (⅜") Dado flangiato (½") Dado di bloccaggio (½")	1 1 1 1 1	Montaggio del gruppo rastrello sul tubo dell'attacco di traino.
6	Non occorrono parti	–	Montaggio delle catene di sollevamento sul tubo di sollevamento.

© 2022—The Toro® Company
8111 Lyndale Avenue South
Bloomington, MN 55420

Registrate il vostro prodotto presso www.Toro.com.

CE UK CA

Traduzione dell'originale (IT)
Stampato negli USA
Tutti i diritti sono riservati

3457-854

1

Regolazione della pressione degli pneumatici.

Non occorrono parti

Procedura

Perché il rastrello funzioni correttamente, è importante che la pressione degli pneumatici della macchina sia corretta.
(Figura 1).

Per ottenere valori più attendibili, controllate la pressione degli pneumatici a freddo.

- Pneumatici con battistrada: 0,70 bar

  Nota: Se è necessaria una trazione aggiuntiva per il funzionamento delle lame, riducete la pressione a 0,55 bar.

- Pneumatici lisci: tra 0,55 e 0,70 bar

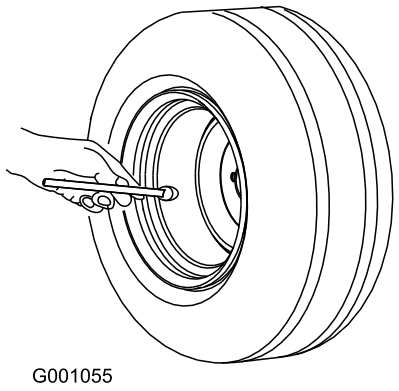

g001055

Figura 1

2

Montaggio dei gruppi laterali sul gruppo centrale

Parti necessarie per questa operazione:

2	Distanziale
2	Bullone (¾ x 3½")
2	Dado di bloccaggio (¾")

Procedura

1. Posizionate i gruppi in modo che la piastra superiore del gruppo centrale sia rivolta in avanti e che la piastra superiore di ciascun gruppo laterale sia rivolta all'indietro (Figura 2)

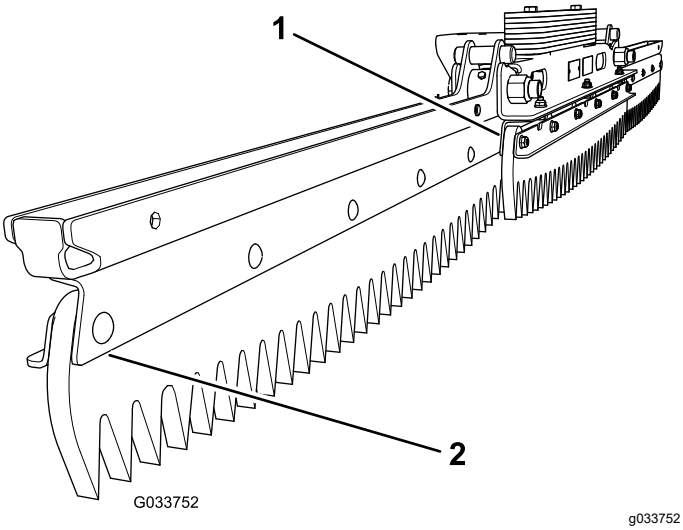

g033752

Figura 2

1. Piastra superiore rivolta in avanti (gruppo centrale)
2. Piastra superiore rivolta all'indietro (gruppo laterale)

2. Inserite un distanziale nel foro del perno di ciascun gruppo laterale (Figura 3).

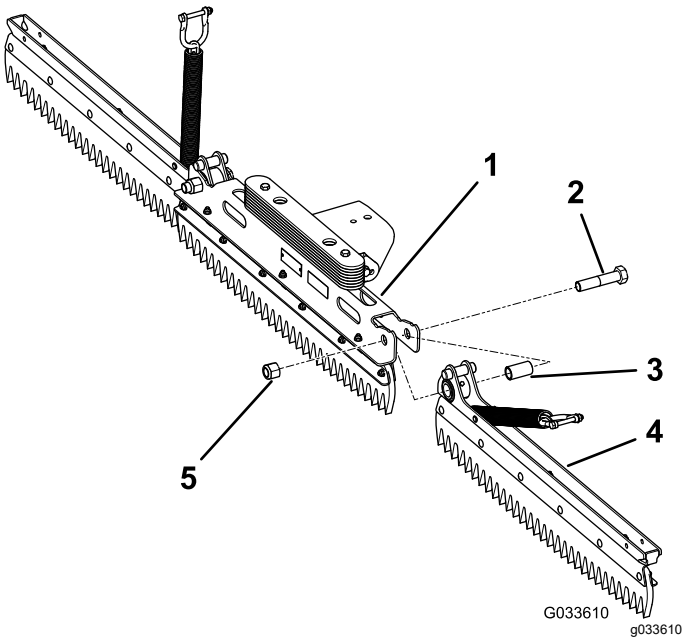

Figura 3

Illustrazione del gruppo laterale sinistro montato

1. Gruppo centrale
2. Bullone (¾ x 3½")
3. Distanziale
4. Gruppo laterale destro
5. Dado (¾")

3. Allineate il foro del perno nel gruppo laterale sinistro con il foro del perno sul lato sinistro del gruppo centrale.
4. Fissate il gruppo laterale sinistro con un bullone (¾ x 3½") e un dado di bloccaggio (¾"), serrato da 163 a 217 N·m; fate riferimento a Figura 3.
5. Allineate il foro del perno nel gruppo laterale destro con il foro del perno sul lato destro del gruppo centrale.
6. Fissate il gruppo laterale destro con un bullone (¾ x 3½") e un dado di bloccaggio (¾"), serrato da 163 a 217 N·m; fate riferimento a Figura 3.

   Nota: Accertatevi che i gruppi laterali ruotino liberamente. Se necessario, allentate leggermente i dadi e i bulloni. Accertatevi che i bulloni a testa tonda non si tocchino durante l'intera fase di movimento dei gruppi.

3

Montaggio del braccio di sollevamento sul gruppo QAS

Parti necessarie per questa operazione:

1	Barra articolata
3	Coppiglia

Procedura

1. Allineate i fori nel braccio di sollevamento con i fori nel gruppo QAS (Figura 4).

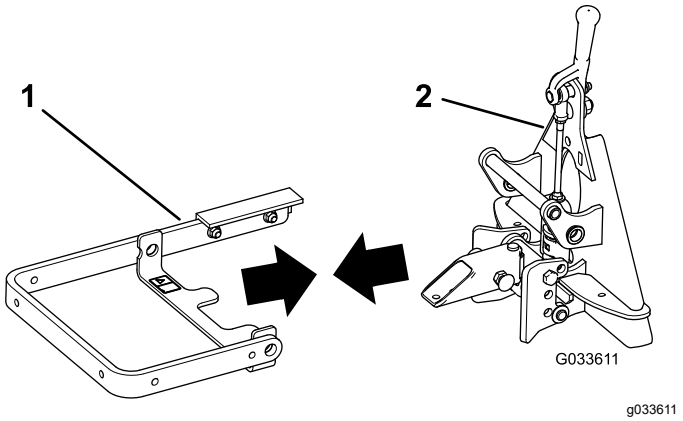

Figura 4

1. Braccio di sollevamento
2. Gruppo QAS

2. Inserite la barra articolata attraverso i fori (Figura 5).

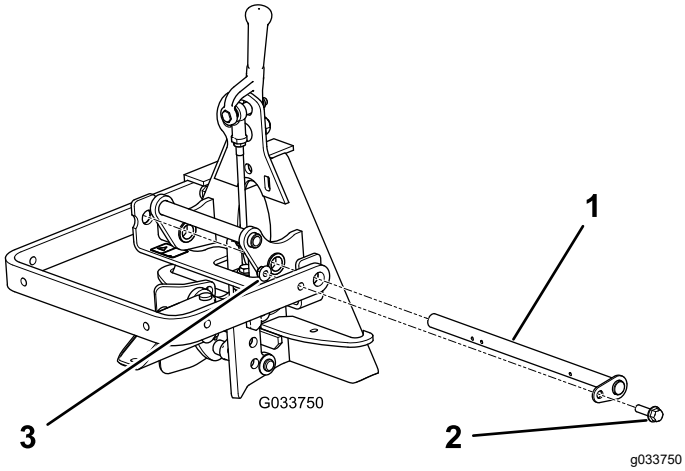

Figura 5

1. Barra articolata
2. Bullone a testa flangiata
3. Dado flangiato

3. Allineate il foro nella piastra di ritenuta con il foro nel braccio di sollevamento e montate il bullone a testa flangiata e il dado flangiato (Figura 5).
4. Montate una coppiglia in ciascuno dei 3 fori nella barra articolata (Figura 6).

   Nota: Accertatevi che i fori nella barra articolata siano posizionati come illustrato nella Figura 6.

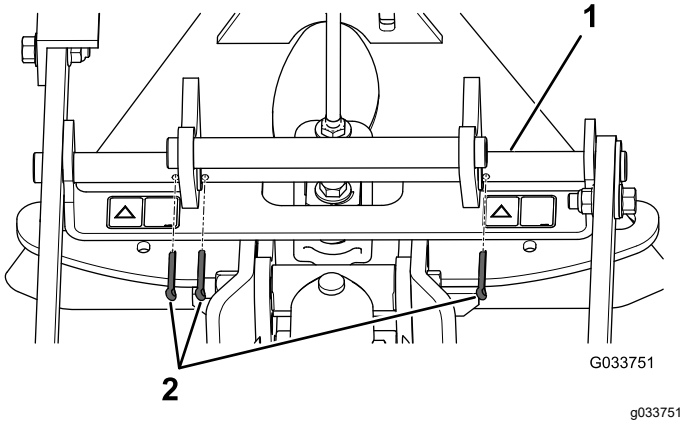

Figura 6

1. Barra articolata
2. Coppiglie

5. Piegate le estremità dei perni delle coppiglie per fissare il perno in posizione.

4

Montaggio del tubo di sollevamento sul braccio di sollevamento

Parti necessarie per questa operazione:

2	Bullone (3/8 x 3")
4	Rondella
2	Dado flangiato (3/8")

Procedura

Fissate il tubo di sollevamento al braccio di sollevamento come illustrato nella Figura 7.

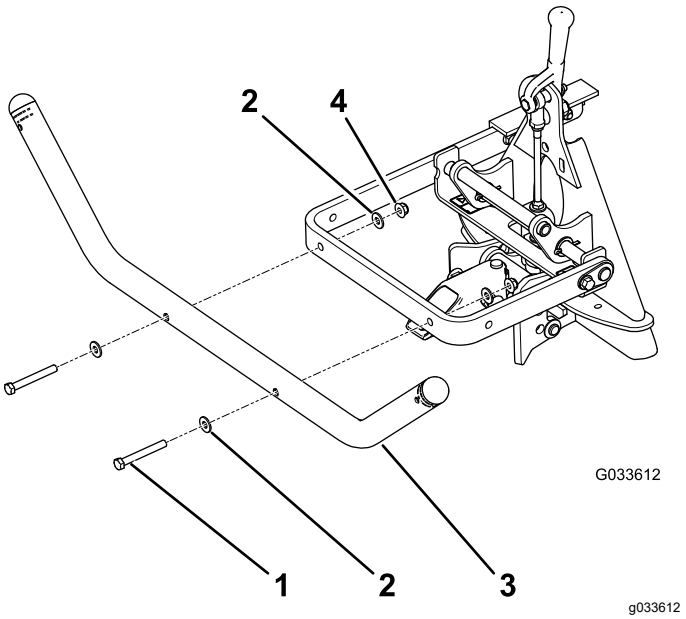

Figura 7

1. Bullone (2)
2. Rondella (4)
3. Tubo di sollevamento
4. Dado (2)

5

Montaggio del gruppo rastrello sul tubo dell'attacco di traino

Parti necessarie per questa operazione:

1	Bullone (½ x 1¾")
1	Bullone a testa flangiata (⅜" x 1")
1	Dado flangiato (⅜")
1	Dado flangiato (½")
1	Dado di bloccaggio (½")

Procedura

1. Allineate i 2 fori nella staffa al centro del gruppo rastrello con i fori nel tubo dell'attacco di traino (Figura 8).

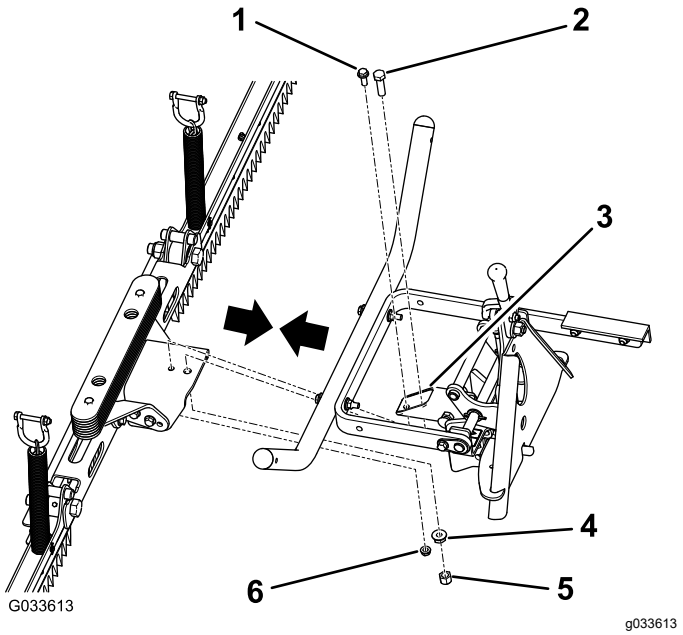

Figura 8

1. Bullone a testa flangiata (3/8 x 1")
2. Bullone (½ x 1¾")
3. Tubo dell'attacco di traino
4. Dado flangiato (½")
5. Dado di bloccaggio (½")
6. Dado flangiato (3/8")

2. Fissate il gruppo rastrello al tubo dell'attacco di traino con un bullone (½ x 1¾"), un dado flangiato (½"), un dado di bloccaggio (½"), un bullone a testa flangiata (3/8 x 1") e un dado flangiato (3/8").

6

Montaggio delle catene di sollevamento sul tubo di sollevamento

Non occorrono parti

Procedura

1. Rimuovete il bullone e il dado dall'anello di trazione all'estremità di ciascuna catena di sollevamento.

   Nota: Conservate i bulloni e i dadi per il montaggio delle catene di sollevamento sul tubo di sollevamento.

2. Allineate i fori nell'anello di trazione con i fori nel tubo di sollevamento.

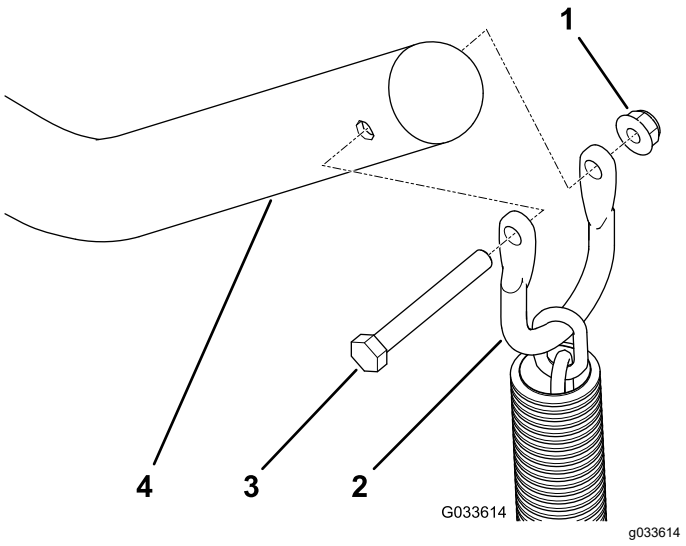

Figura 9

1. Dado flangiato
2. Anello di trazione
3. Bullone
4. Tubo di sollevamento

Funzionamento

Rastrellamento di un bunker di sabbia

Leggete l'intera sezione sul rastrellamento prima di rastrellare un bunker di sabbia. Sono molte le condizioni che richiedono la regolazione del rastrello. La texture e profondità della sabbia, il tenore di

umidità, malerba e compattazione sono tutti fattori che variano da un campo da golf all'altro, e perfino da bunker a bunker sullo stesso campo da golf. Regolate il rastrello per ottenere risultati ottimali dove vi trovate.

Imparare come rastrellare

Esercitatevi a rastrellare in un bunker grande e pianeggiante del campo da golf. Esercitatevi ad avviare e fermare, girare, sollevare e abbassare il rastrello, ad entrare ed uscire dal bunker, ecc. Esercitatevi con il motore a velocità moderata e guidando a bassa velocità. Queste esercitazioni vi aiuteranno ad acquisire fiducia nelle prestazioni della macchina.

Il percorso consigliato per il rastrellamento di un bunker è illustrato nella Figura 10. Questo percorso evita sovrapposizioni superflue, riduce al minimo la compattazione e lascia un motivo uniforme e attraente sulla sabbia. Si tratta del metodo di rastrellamento più efficace; tuttavia, è importante modificare a intervalli regolari il percorso per ridurre l'eventualità di creare un effetto ondulato.

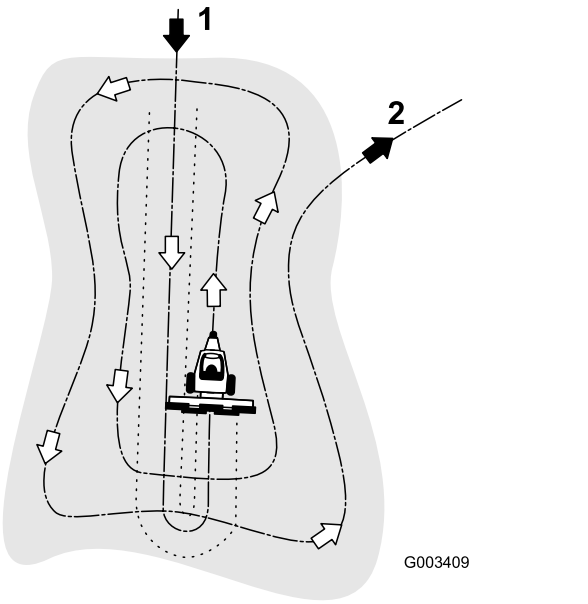

Figura 10

1. Entrate nel tratto più lungo del bunker in una zona pianeggiante.
2. Uscite dal bunker ad angolo retto in una zona pianeggiante.

Entrate nel tratto più lungo del bunker, dove la sponda è la meno alta. Guidate attraverso il centro del bunker sin quasi alla fine, girate a destra o sinistra praticando una curva quanto più a stretto raggio possibile, e ritornate a fianco della prima passata. Eseguite una spirale verso l'esterno, come illustrato in Figura 10, e uscite dal bunker ad angolo retto in una zona pianeggiante.

Lasciate le sponde alte e corte, e le piccole buche, che potranno essere ritoccate con un rastrello a mano.

Entrare ed uscire dal bunker

Quando entrate nel bunker non abbassate il rastrello prima che si trovi sulla sabbia. In tal modo eviterete di tagliare il tappeto erboso e non trascinerete fili d'erba tagliati o altri detriti nel bunker. Abbassate il rastrello mentre la macchina è in movimento.

Quando uscite dal bunker, iniziate a sollevare il rastrello quando la ruota anteriore esce dal bunker. Mentre la macchina esce dal bunker, il rastrello si solleva e non trascina la sabbia sul tappeto erboso.

Con la pratica e l'esperienza, imparerete presto a giudicare il momento giusto per entrare ed uscire correttamente dal bunker.

Note:

Note:

Dichiarazione di incorporazione

The Toro Company, 8111 Lyndale Ave. South, Bloomington, MN, USA dichiara che la(e) seguente(i) unità è(sono) conforme(i) alle direttive elencate, se installata(e) in conformità con le istruzioni allegate su determinati modelli Toro come riportato nelle relative Dichiarazioni di Conformità.

Nº del modello	Nº di serie	Descrizione del prodotto	Descrizione fattura	Descrizione generale	Direttiva
08767	316000001 e superiori	Rastrello a denti flessibili QAS, Trattorino Sand Pro/Infield Pro 3040 e 5040	QAS FLEX TOOTH RAKE	Groomer flessibile	2006/42/CE

La relativa documentazione tecnica è stata redatta come previsto nella Parte B dell'Allegato VII di 2006/42/CE.

Ci impegneremo a trasmettere, in risposta alle richieste delle autorità nazionali, le informazioni sul macchinario parzialmente completato. Il metodo di trasmissione sarà elettronico.

La macchina non sarà messa in servizio fino all'integrazione nei modelli Toro omologati, come indicato nella relativa Dichiarazione di conformità e secondo le istruzioni, in virtù delle quali possa essere dichiarata conforme alle Direttive pertinenti.

Certificazione:



Tom Langworthy
Direttore tecnico
8111 Lyndale Ave. South
Bloomington, MN 55420, USA
Ottobre 18, 2022

Rappresentante autorizzato:

Marcel Dutrieux
Manager European Product Integrity
Toro Europe NV
Nijverheidsstraat 5
2260 Oevel
Belgium

UK Declaration of Incorporation

The Toro Company, 8111 Lyndale Ave. South, Bloomington, MN, USA dichiara che le seguenti unità sono conformi alle normative elencate, se installate in conformità alle istruzioni allegate su determinati modelli Toro come riportato nelle relative Dichiarazioni di conformità.

Nº del modello	Nº di serie	Descrizione del prodotto	Descrizione fattura	Descrizione generale	Direttiva
08767	316000001 e superiori	Rastrello a denti flessibili QAS, Trattorino Sand Pro/Infield Pro 3040 e 5040	QAS FLEX TOOTH RAKE	Groomer flessibile	S.I. 2008 N. 1597

La documentazione tecnica corrispondente è stata compilata come previsto dal Piano 10 del S.I. 2008 N. 1597.

Ci impegneremo a trasmettere, in risposta alle richieste delle autorità nazionali, le informazioni sul macchinario parzialmente completato. Il metodo di trasmissione sarà elettronico.

La macchina non sarà messa in servizio fino all'integrazione nei modelli Toro omologati, come indicato nella relativa Dichiarazione di conformità e secondo le istruzioni, in virtù delle quali possa essere dichiarata conforme alle Normative pertinenti.

This declaration has been issued under the sole responsibility of the manufacturer.
The object of the declaration is in conformity with relevant UK legislation.



Tom Langworthy
Direttore tecnico
8111 Lyndale Ave. South
Bloomington, MN 55420, USA
Ottobre 18, 2022

Rappresentante autorizzato:

Marcel Dutrieux
Manager European Product Integrity
Toro U.K. Limited
Spellbrook Lane West
Bishop's Stortford
CM23 4BU
United Kingdom

Elenco dei distributori internazionali:

Distributore:	Paese:	N. telefono:	Distributore:	Paese:	N. telefono:
Agrolanc Kft	Ungheria	36 27 539 640	Maquiver S.A.	Colombia	57 1 236 4079
Asian American Industrial (AAI)	Hong Kong	852 2497 7804	Maruyama Mfg. Co. Inc.	Giappone	81 3 3252 2285
B-Ray Corporation	Corea	82 32 551 2076	Mountfield a.s.	Repubblica Ceca	420 255 704 220
Brisa Goods LLC	Messico	1 210 495 2417	Mountfield a.s.	Slovacchia	420 255 704 220
Casco Sales Company	Portorico	787 788 8383	Munditol S.A.	Argentina	54 11 4 821 9999
Ceres S.A.	Costa Rica	506 239 1138	Norma Garden	Russia	7 495 411 61 20
CSSC Turf Equipment (pvt) Ltd.	Sri Lanka	94 11 2746100	Oslinger Turf Equipment SA	Ecuador	593 4 239 6970
Cyril Johnston & Co.	Irlanda del Nord	44 2890 813 121	Oy Hako Ground and Garden Ab	Finlandia	358 987 00733
Cyril Johnston & Co.	Repubblica d'Irlanda	44 2890 813 121	Parkland Products Ltd.	Nuova Zelanda	64 3 34 93760
Fat Dragon	Cina	886 10 80841322	Perfetto	Polonia	48 61 8 208 416
Femco S.A.	Guatemala	502 442 3277	Pratoverde SRL.	Italia	39 049 9128 128
FIVEMANS New-Tech Co., Ltd	Cina	86-10-6381 6136	Prochaska & Cie	Austria	43 1 278 5100
ForGarder OU	Estonia	372 384 6060	RT Cohen 2004 Ltd.	Israele	972 986 17979
G.Y.K. Company Ltd.	Giappone	81 726 325 861	Riversa	Spagna	34 9 52 83 7500
Geomechaniki of Athens	Grecia	30 10 935 0054	Lely Turfcare	Danimarca	45 66 109 200
Golf international Turizm	Turchia	90 216 336 5993	Lely (U.K.) Limited	Regno Unito	44 1480 226 800
Hako Ground and Garden	Svezia	46 35 10 0000	Solvert S.A.S.	Francia	33 1 30 81 77 00
Hako Ground and Garden	Norvegia	47 22 90 7760	Spyros Stavrinides Limited	Cipro	357 22 434131
Hayter Limited (U.K.)	Regno Unito	44 1279 723 444	Surge Systems India Limited	India	91 1 292299901
Hydroturf Int. Co Dubai	Emirati Arabi Uniti	97 14 347 9479	T-Markt Logistics Ltd.	Ungheria	36 26 525 500
Hydroturf Egypt LLC	Egitto	202 519 4308	Toro Australia	Australia	61 3 9580 7355
Irrimac	Portogallo	351 21 238 8260	Toro Europe NV	Belgio	32 14 562 960
Irrigation Products Int'l Pvt Ltd.	India	0091 44 2449 4387	Valtech	Marocco	212 5 3766 3636
Jean Heybroek b.v.	Paesi Bassi	31 30 639 4611	Victus Emak	Polonia	48 61 823 8369

Informativa europea sulla privacy

Dati raccolti da Toro
Toro Warranty Company (Toro) rispetta la privacy. Al fine di elaborare i reclami in garanzia e contattarvi in caso di richiamo di un prodotto, vi chiediamo di comunicarci determinati dati personali direttamente o tramite il rivenditore Toro in loco o Toro Company.

Il sistema di garanzia Toro è installato su server situati negli Stati Uniti, dove la legge sulla tutela della privacy può prevedere una protezione diversa da quella del vostro paese.

COMUNICANDOCI I VOSTRI DATI PERSONALI ACCONSENTITE ALLA LORO ELABORAZIONE COME INDICATO NELL'INFORMATIVA SULLA PRIVACY.

Utilizzo delle informazioni da parte di Toro
Toro può utilizzare i vostri dati personali per elaborare i reclami in garanzia e contattarvi in caso di richiamo di un prodotto e per qualsiasi altra comunicazione, nonché condividere i vostri dati con consociate, rivenditori e altri partner commerciali collegati a tali attività. Non venderemo i vostri dati personali ad altre aziende. Ci riserviamo il diritto di divulgare i dati personali a scopo di conformità con la legislazione applicabile e su richiesta delle autorità competenti, per il corretto funzionamento del sistema o per tutelare noi stessi o gli altri utenti.

Conservazione dei dati personali
Conserveremo i vostri dati personali finché saranno necessari per gli scopi previsti al momento della loro raccolta iniziale o per altri scopi legittimi (come la conformità normativa) o laddove richiesto dalla legislazione applicabile.

L'impegno di Toro per la sicurezza dei vostri dati personali
Adottiamo precauzioni ragionevoli per proteggere la sicurezza dei vostri dati personali, nonché misure atte a mantenere l'accuratezza e lo status corrente dei dati personali.

Accesso e correzione dei dati personali
Per rivedere o correggere i vostri dati personali, contattateci via email all'indirizzo legal@toro.com.

Legislazione australiana relativa ai consumatori

I clienti australiani potranno reperire i dettagli concernenti la legislazione australiana relativa ai consumatori all'interno della confezione o presso il concessionario Toro in loco.

La garanzia Toro

Garanzia limitata di due anni

Condizioni e prodotti coperti

The Toro Company e la sua affiliata, Toro Warranty Company, ai sensi di un accordo tra le medesime, garantiscono che il prodotto commerciale Toro (“prodotto”) è esente da difetti di materiale e lavorazione per il periodo più breve tra due anni o 1.500 ore di servizio*. Questa garanzia si applica a tutti i prodotti, tranne gli arieggiatori (per questi prodotti, fare riferimento alle dichiarazioni di garanzia separate). Nei casi coperti dalla garanzia, provvederemo alla riparazione gratuita del prodotto, inclusi i costi per diagnostica, manodopera, componenti e trasporto. La presente garanzia è valida con decorrenza dalla data di consegna del prodotto all’acquirente iniziale.
* Prodotto dotato di contaore.

Istruzioni per ottenere il servizio in garanzia

Se il proprietario ritiene che esista una condizione prevista dalla garanzia, è tenuto a segnalarlo immediatamente al distributore commerciale dei prodotti o al concessionario commerciale autorizzato da cui è stato acquistato il prodotto. Per informazioni sul nominativo di un distributore commerciale dei prodotti o di un concessionario autorizzato e per qualunque chiarimento in merito ai diritti della garanzia e alla responsabilità dell'acquirente, contattare:

Toro Commercial Products Service Department
Toro Warranty Company
8111 Lyndale Avenue South
Bloomington, MN 55420-1196

952–888–8801 o 800–952–2740
Email: commercial.warranty@toro.com

Responsabilità del proprietario

Il proprietario del prodotto è responsabile della manutenzione e delle regolazioni citate nel *Manuale dell’operatore*. La mancata esecuzione della manutenzione e delle regolazioni previste può annullare la garanzia.

Articoli e condizioni non coperti da garanzia

Non tutte le avarie o i guasti che si verificano durante il periodo di garanzia sono difetti di materiale o lavorazione. Quanto segue è escluso dalla presente garanzia:

- Avarie del prodotto risultanti dall’utilizzo di ricambi non originali Toro, dal montaggio e utilizzo di componenti aggiuntivi o dall’impiego di accessori e prodotti modificati di produttori diversi da Toro. Una garanzia a parte può essere fornita dal produttore dei suddetti articoli.
- Avarie del prodotto dovute alla mancata esecuzione della manutenzione e/o delle regolazioni consigliate. Qualora non venga eseguita una corretta manutenzione del prodotto, secondo le procedure consigliate, elencate nel *Manuale dell’operatore*, eventuali richieste di intervento in garanzia potrebbero essere respinte.
- Avarie risultanti dall’utilizzo del prodotto in maniera errata, negligente o incauta.
- Le parti consumate dall’uso, salvo quando risultino difettose. I seguenti sono alcuni esempi di materiali di consumo che si usurano durante il normale utilizzo del prodotto: pastiglie e segmenti dei freni, ferodi della frizione, lame, cilindri, rulli e cuscinetti (con guarnizione o da lubrificare), controlame, candele, ruote orientabili e cuscinetti, pneumatici, filtri, nastri e alcuni componenti di irroratrici, come membrane, ugelli, valvole di ritegno ecc.
- Avarie provocate da cause esterne. I seguenti sono solo alcuni esempi di cause esterne: condizioni atmosferiche, metodi di rimessaggio, contaminazione, utilizzo di carburanti, refrigeranti, lubrificanti, additivi, fertilizzanti, acqua o prodotti chimici non autorizzati ecc.
- Avarie o problemi di prestazioni dovuti all’utilizzo di carburanti (ad es. benzina, diesel o biodiesel) non conformi alle norme standard del settore.
- Rumore, vibrazione, usura e deterioramento normali.
- I seguenti sono alcuni esempi di “normale usura”: danni ai sedili a causa di usura o abrasione, superfici verniciate consumate, adesivi o finestrini graffiati ecc.

Componenti

I componenti di cui è prevista la sostituzione come parte della manutenzione sono garantiti per il periodo di tempo fino alla loro sostituzione prevista. I componenti sostituiti ai sensi della presente garanzia sono coperti per tutta la durata della garanzia del prodotto originale e diventano proprietà di Toro. Toro si riserva il diritto di assumere la decisione finale in merito alla riparazione o alla sostituzione di componenti o gruppi esistenti. Per le riparazioni in garanzia Toro può utilizzare componenti rigenerati.

Garanzia sulla batteria agli ioni di litio e a scarica profonda:

Le batterie agli ioni di litio e a scarica profonda sono caratterizzate da un numero totale specifico di kilowattora erogabili durante il loro ciclo di vita. Il modo in cui vengono utilizzate, caricate e in cui vengono effettuate le operazioni di manutenzione può prolungare o ridurre la vita totale delle batterie. Mano a mano che le batterie di questo prodotto si consumano, la quantità di lavoro utile tra gli intervalli di carica si ridurrà lentamente fino a che la batteria sarà del tutto usurata. La sostituzione di batterie che risultano inutilizzabili a seguito del normale processo di usura è a carico del proprietario del prodotto. Durante il normale periodo di garanzia del prodotto potrebbe essere necessaria la sostituzione delle batterie, a spese del proprietario.
Nota (solo batterie agli ioni di litio): una batteria agli ioni di litio gode solo di una garanzia prorata parziale da 3 a 5 anni in base alla durata di servizio e ai kilowattora utilizzati. Per ulteriori informazioni, si rimanda al *Manuale dell’operatore*.

La manutenzione è a carico del proprietario.

La messa a punto, la lubrificazione e la pulizia del motore, la sostituzione dei filtri, del refrigerante e l’esecuzione delle procedure di manutenzione consigliate sono alcuni dei normali servizi richiesti dai prodotti Toro a carico del proprietario.

Condizioni generali

La riparazione da parte di un distributore o un concessionario autorizzato Toro è l’unico rimedio previsto dalla presente garanzia.

Né The Toro Company né Toro Warranty Company sono responsabili di danni indiretti, incidentali o consequenziali in merito all’utilizzo dei prodotti Toro coperti dalla presente garanzia, ivi compresi costi o spese per apparecchiature sostitutive o assistenza per periodi ragionevoli di avaria o di mancato utilizzo in attesa della riparazione ai sensi della presente garanzia. Ad eccezione della garanzia sulle emissioni, citata di seguito, se pertinente, non esistono altre garanzie esplicite. Tutte le garanzie implicite di commerciabilità e idoneità all’uso sono limitate alla durata della presente garanzia esplicita.

In alcuni paesi non è consentita l’esclusione di danni incidentali o consequenziali, né sono consentite limitazioni sulla durata di una garanzia implicita, per cui le suddette esclusioni e limitazioni potrebbero non essere applicabili a seconda del paese di appartenenza del proprietario. La presente garanzia concede diritti legali specifici e altri diritti che variano da un paese all’altro.

Nota relativa alla garanzia del motore:

Il sistema di controllo delle emissioni presente sul prodotto può essere coperto da garanzia a parte, rispondente ai requisiti stabiliti dall’EPA (Environmental Protection Agency) degli Stati Uniti e/o dal CARB (California Air Resources Board). Le limitazioni di cui sopra, in termini di ore, non sono applicabili alla garanzia del sistema di controllo delle emissioni. I particolari sono riportati nella Dichiarazione di garanzia sul controllo delle emissioni del motore, fornita con il prodotto o presente nella documentazione del costruttore del motore

Paesi diversi da Stati Uniti e Canada.

I clienti acquirenti di prodotti Toro esportati dagli Stati Uniti o dal Canada devono contattare il proprio distributore (concessionario) Toro per ottenere le polizze di garanzia per il proprio paese, regione o stato. Per eventuali reclami inerenti al servizio ottenuto dal distributore o in caso di difficoltà nell’ottenere informazioni sulla garanzia, rivolgersi all’importatore Toro.

374-0253 Rev D