Form No. 3457-858 Rev A

Schnellkuppeldreieck mit flexiblem Zahnrechen (QAS Flex™)

Sand Pro®/Infield Pro® 3040 und Zugmaschine 5040

Modellnr. 08767—Seriennr. 316000001 und höher

Modellnr. 08767—Seriennr. 400000000 und höher

Modellnr. 08767—Seriennr. 404800000 und höher

Bedienungsanleitung

Einrichtung

Einzelteile

Prüfen Sie anhand der nachstehenden Tabelle, dass Sie alle im Lieferumfang enthaltenen Teile erhalten haben.

Verfahren	Beschreibung	Menge	Verwendung
1	Keine Teile werden benötigt	–	Stellen Sie den Reifendruck ein.
2	Distanzstück Schraube (3/4" x 3-1/2") Sicherungsmutter (3/4")	2 2 2	Befestigen Sie die Seitenteile am mittleren Teil.
3	Gelenkstange Splint	1 3	Befestigen Sie den Hubarm am Schnellkuppeldreieck (QAS).
4	Schraube (⅜" x 3") Scheibe Bundmutter (3/8")	2 4 2	Befestigen Sie das Hubrohr am Hubarm.
5	Schraube (1/2" x 1-3/4") Bundbolzen (⅜" x 1") Bundmutter (⅜") Bundmutter (½") Sicherungsmutter (½")	1 1 1 1 1	Montieren Sie den Rechen am Anbauvorrichtungsrohr.
6	Keine Teile werden benötigt	–	Befestigen Sie die Hubketten am Hubrohr.

1

Einstellen des Reifendrucks

Keine Teile werden benötigt

Verfahren

Der Rechen funktioniert nur richtig, wenn die Maschine den richtigen Reifendruck hat. (Bild 1).

Überprüfen Sie den Druck an kalten Reifen, um einen genauen Wert zu erhalten.

- Profilreifen: 0,69 bar

  Hinweis: Wenn zusätzlicher Antrieb für das Messer benötigt wird, verringern Sie den Reifendruck auf 0,55 bar.

- Rasenreifen: 0,55-0,69 bar

© 2022—The Toro® Company
8111 Lyndale Avenue South
Bloomington, MN 55420

Registrieren Sie Ihr Produkt unter www.Toro.com.

Originaldokuments (DE)
Druck: USA
Alle Rechte vorbehalten

* 3 4 5 7 – 8 5 8 *

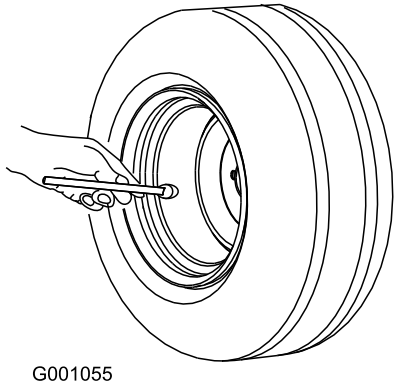

Bild 1

2

Befestigen der Seitenteile am mittleren Teil

Für diesen Arbeitsschritt erforderliche Teile:

2	Distanzstück
2	Schraube (3/4" x 3-1/2")
2	Sicherungsmutter (3/4")

Verfahren

1. Positionieren Sie die Teile so, dass die obere Platte des mittleren Teils nach vorne und die obere Platte jedes seitlichen Teils nach hinten zeigt (Bild 2)

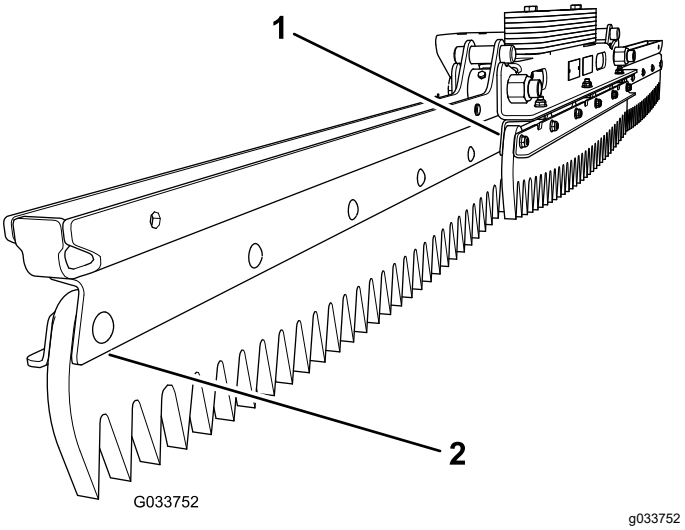

Bild 2

1. Obere Platte zeigt nach vorne (mittleres Teil)
2. Obere Platte zeigt nach hinten (seitliches Teil)

2. Setzen Sie ein Distanzstück in das Drehzapfenloch an jedem seitlichen Teil ein (Bild 3).

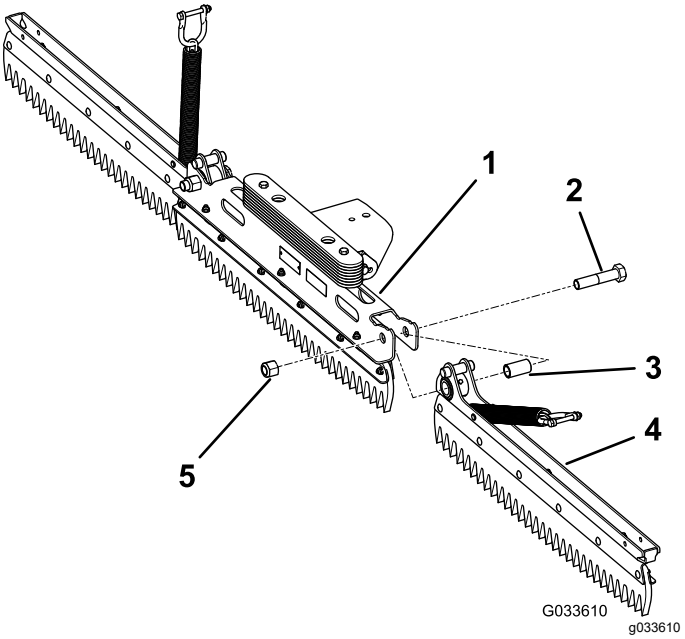

Bild 3

Bild zeigt montiertes linkes Teil

1. Mittleres Teil
2. Schraube (3/4" x 3-1/2")
3. Distanzstück
4. Rechtes Teil
5. Mutter (3/4")

3. Fluchten Sie das Drehzapfenloch im linken Teil mit dem Drehzapfenloch an der linken Seite des mittleren Teils aus.
4. Befestigen Sie das linke Teil mit einer Schraube (3/4" x 3-1/2") und einer Sicherungsmutter (3/4"); ziehen Sie es mit 163-217 N·m an, siehe Bild 3.

5. Fluchten Sie das Drehzapfenloch im rechten Teil mit dem Drehzapfenloch an der rechten Seite des mittleren Teils aus.
6. Befestigen Sie das rechte Teil mit einer Schraube (3/4" x 3-1/2") und einer Sicherungsmutter (3/4"); ziehen Sie es mit 163-217 N·m an, siehe Bild 3.

   Hinweis: Stellen Sie sicher, dass sich die seitlichen Teile ungehindert drehen. Lockern Sie ggf. die Muttern und Schrauben etwas. Stellen Sie sicher, dass sich die Schlossschrauben über den ganzen Bewegungsbereich nicht berühren.

3

Befestigen des Hubarms am Schnellkuppeldreieck (QAS)

Für diesen Arbeitsschritt erforderliche Teile:

1	Gelenkstange
3	Splint

Verfahren

1. Fluchten Sie die Löcher im Hubarm mit den Löchern im Schnellkuppeldreieck aus (Bild 4).

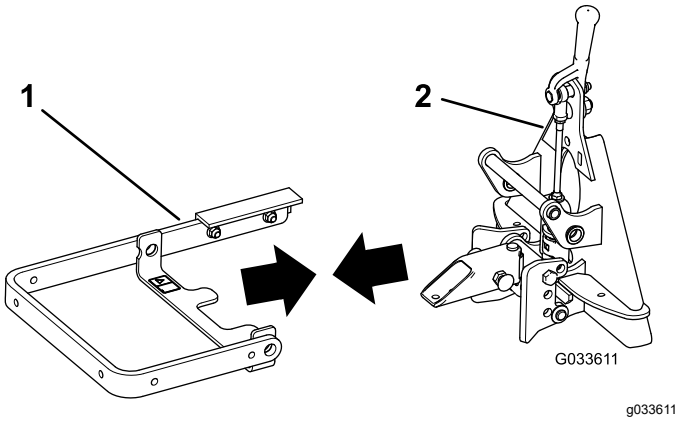

Bild 4

1. Hubarm
2. Schnellkuppeldreieck (QAS)

2. Stecken Sie die Gelenkstange durch die Löcher (Bild 5).

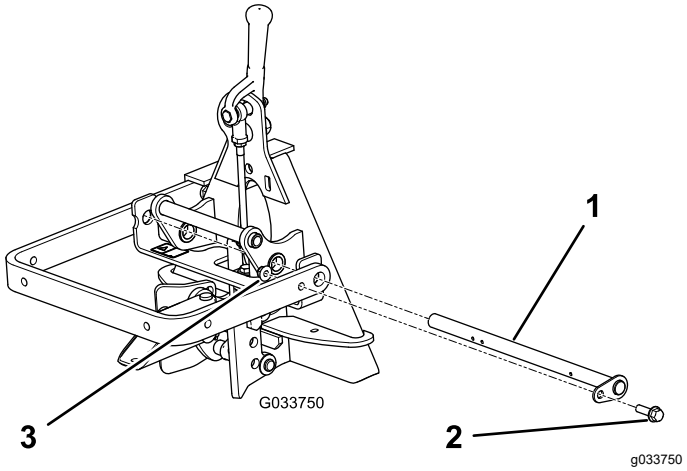

Bild 5

1. Gelenkstange
2. Bundkopfschraube
3. Bundmutter

3. Fluchten Sie das Loch in der Halteplatte mit dem Loch im Hubarm aus und setzen Sie die Bundkopfschraube und die Bundmutter ein (Bild 5).
4. Setzen Sie einen Splint in jedes der drei Löcher in der Gelenkstange ein (Bild 6).

   Hinweis: Stellen Sie sicher, dass die Löcher in der Gelenkstange so positioniert sind, wie in Bild 6 abgebildet.

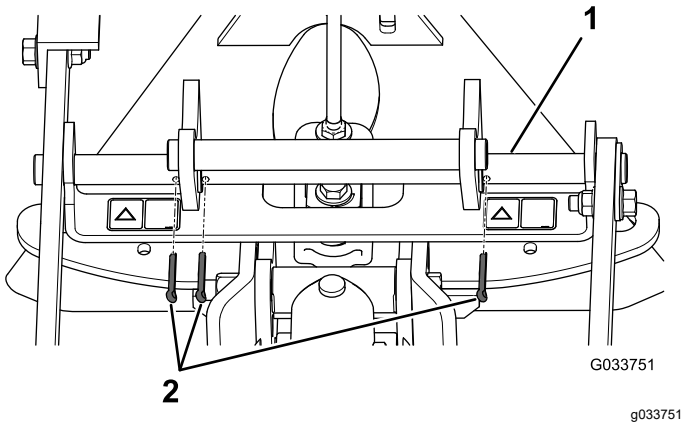

Bild 6

1. Gelenkstange
2. Splint

5. Biegen Sie die Enden der Splinte, um den Splint zu befestigen.

4

Befestigen des Hubrohrs am Hubarm

Für diesen Arbeitsschritt erforderliche Teile:

2	Schraube (⅜" x 3")
4	Scheibe
2	Bundmutter (3/8")

Verfahren

Befestigen Sie das Hubrohr am Hubarm, wie in Bild 7 abgebildet.

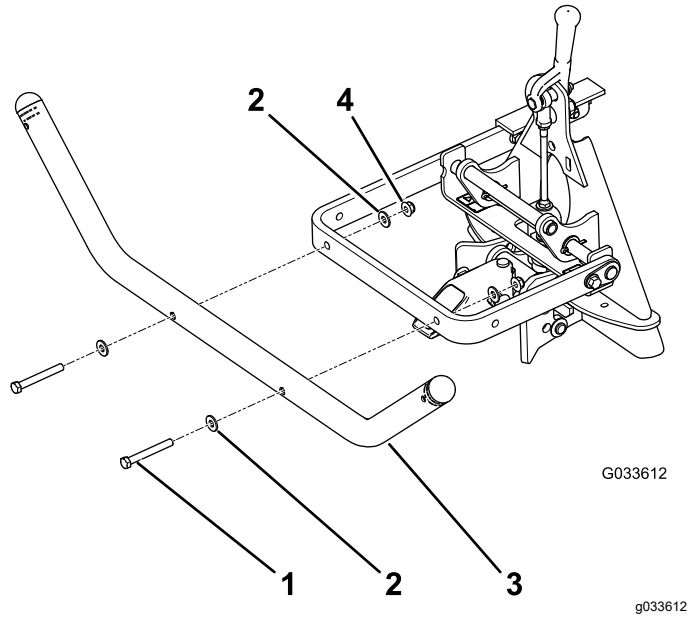

Bild 7

1. Schraube (2)
2. Scheibe (4)
3. Hubrohr
4. Mutter (2)

5

Montieren des Rechens am Anbauvorrichtungsrohr

Für diesen Arbeitsschritt erforderliche Teile:

1	Schraube (1/2" x 1-3/4")
1	Bundbolzen (⅜" x 1")
1	Bundmutter (⅜")
1	Bundmutter (½")
1	Sicherungsmutter (½")

Verfahren

1. Fluchten Sie die zwei Löcher in der Halterung in der Mitte des Rechens mit den zwei Löchern im Anbauvorrichtungsrohr aus (Bild 8).

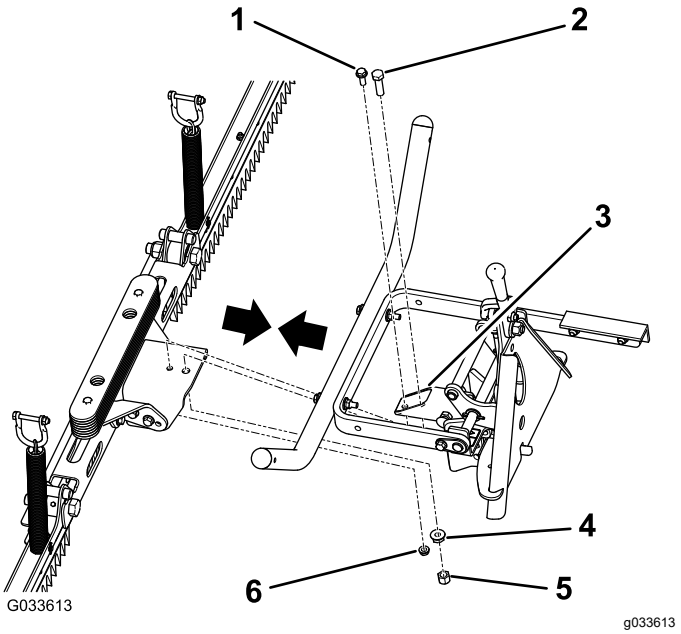

Bild 8

1. Bundbolzen (3/8" x 1")
2. Schraube (1/2" x 1-3/4")
3. Anbauvorrichtungsrohr
4. Bundmutter (1/2")
5. Sicherungsmutter (1/2")
6. Bundmutter (3/8")

2. Befestigen Sie den Rechen mit einer Schraube (1/2" x 1-3/4"), einer Bundmutter (1/2"), einer Sicherungsmutter (1/2"), einer Bundkopfschraube (3/8" x 1") und einer Bundmutter am Anbauvorrichtungsrohr.

6

Befestigen der Hubketten am Hubrohr

Keine Teile werden benötigt

Verfahren

1. Entfernen Sie die Schraube und Mutter vom Kettenstift am Ende jeder Hubkette.

   Hinweis: Bewahren Sie die Schrauben und Muttern für den Einbau der Hubketten am Hubrohr auf.

2. Fluchten Sie die Löcher im Kettenstift mit den Löchern im Hubrohr aus.

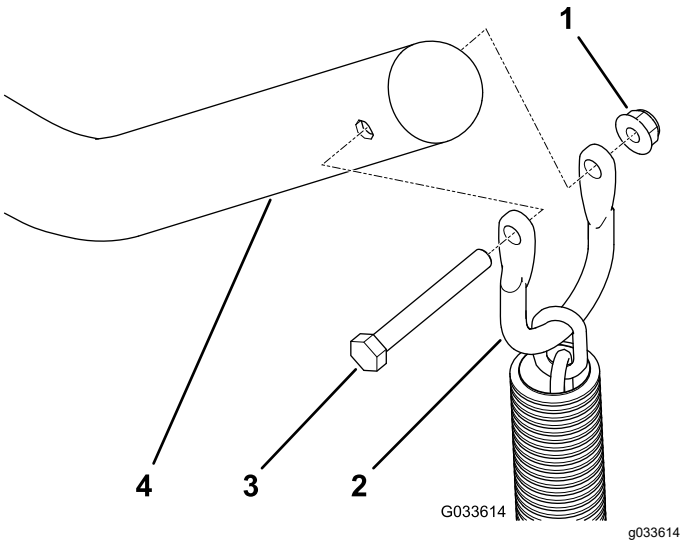

Bild 9

1. Bundmutter
2. Kette
3. Schraube
4. Hubrohr

Betrieb

Rechen eines Sandbunkers

Lesen Sie vor dem Rechen eines Sandbunkers den ganzen Abschnitt. Es gibt viele Bedingungen, die dann die erforderlichen Einstellungen vorgeben. Die Struktur und die Tiefe des Sands, der Feuchtigkeitsgehalt, Unkraut, der Grad der Bodenverdichtung sind Faktoren, die für jeden Golfplatz oder sogar von einem Bunker zum nächsten auf demselben Golfplatz anders sind. Nehmen Sie die entsprechenden Einstellungen am Rechen vor, um die besten Ergebnisse für einen bestimmten Bereich zu erhalten.

Erlernen des Rechens

Üben Sie das Rechen in einem großen und flachen Bunker auf dem Golfplatz. Üben Sie das Anfahren, Anhalten, Wenden, das Anheben und Absenken des Rechens, das Einfahren in und das Verlassen des Bunkers usw. Üben Sie bei geringer Motordrehzahl und langsamer Fahrgeschwindigkeit. Diese Schulungszeit gibt dem Bediener das Vertrauen in die Leistung der Maschine.

Das empfohlene Muster für das Rechen eines Bunkers wird in Bild 10 dargestellt. Bei diesem Muster vermeiden Sie unnötige Überlappungen, halten die Bodenverdichtung auf einem Minimum und erhalten ein attraktives Muster im Sand. Dies ist die beste Methode für das Rechen; es ist jedoch wichtig, dass Sie das Rechenmuster regelmäßig ändern, um einen möglichen Waschbretteffekt zu vermeiden.

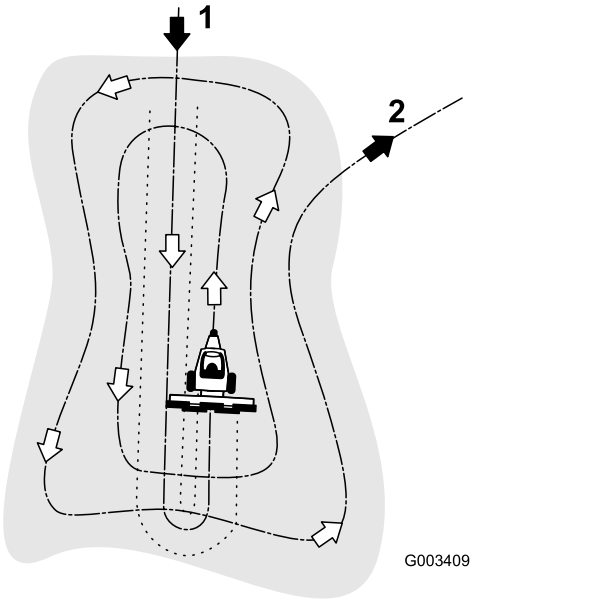

Bild 10

1. Fahren Sie in einem flachen Bereich in Längsrichtung in einen Bunker.
2. Verlassen Sie einen Bunker in einem rechten Winkel in einem flachen Bereich.

Fahren Sie in Längsrichtung in den Bunker, wo die Seiten am flachsten sind. Fahren Sie durch die Mitte des Bunkers fast bis zum Ende, wenden Sie so eng wie möglich in eine Richtung und fahren Sie dann direkt neben der ersten Bahn zurück. Bewegen Sie sich spiralförmig zur Kante, wie in Bild 10 abgebildet, und verlassen Sie den Bunker in einem rechten Winkel in einem flachen Bereich.

Bearbeiten Sie steile, kurze Böschungen und kleine Bereiche mit einem Handrechen nach.

Einfahren und Verlassen des Bunkers

Senken Sie beim Einfahren in den Bunker den Rechen erst ab, wenn er sich über dem Sand ist befindet. Sie reißen den Rasen dann nicht auf oder schleppen Schnittgut und andere Laubabfälle in den Bunker. Senken Sie den Rechen ab, während sich die Maschine bewegt.

Beim Verlassen des Bunkers sollten Sie beginnen, den Rechen anzuheben, wenn die Vorderräder den Bunker verlassen. Wenn die Maschine aus dem Bunker fährt, hebt sich der Rechen an und zieht keinen Sand auf den Rasen.

Der Bediener wird durch Erfahrung und Übung schnell ein Gefühl für das richtige Timing zum richtigen Einfahren und Verlassen des Bunkers bekommen.

Hinweise:

Hinweise:

Einbauerklärung

The Toro Company®, 8111 Lyndale Ave. South, Bloomington, MN, USA erklärt, dass das (die) folgende(n) Gerät(e) den aufgeführten Richtlinien entsprechen, wenn es (sie) gemäß der beiliegenden Anweisungen an bestimmten Toro Modellen montiert werden, wie in der relevanten Konformitätsbescheinigung angegeben.

Modellnr.	Seriennr.	Produktbeschreibung	Rechnungsbeschrei-bung	Allgemeine Beschreibung	Richtlinie
08767	316000001 und höher	Schnellkuppeldreieck (QAS) mit flexiblem Zahnrechen, Zugmaschine Sand Pro/Infield Pro 3040 und 5040	QAS FLEX TOOTH RAKE	Flexibler Groomer	2006/42/EG

Relevante technische Angaben wurden gemäß Anhang VII Teil B von Richtlinie 2006/42/EG zusammengestellt.

Toro sendet auf Anfrage von Staatsbehörden relevante Informationen zu dieser teilweise fertiggestellten Maschine. Die Informationen werden elektronisch gesendet.

Diese Maschine darf nicht in Betrieb genommen werden, bis sie in zugelassene Toro Modelle eingebaut ist, wie in der zugehörigen Konformitätsbescheinigung angegeben und gemäß aller Anweisungen, wenn sie als konform mit allen relevanten Richtlinien erklärt werden kann.

Zertifiziert:



Tom Langworthy
Technischer Leiter
8111 Lyndale Ave. South
Bloomington, MN 55420, USA
Oktober 18, 2022

offizieller Vertragshändler:

Marcel Dutrieux
Manager European Product Integrity
Toro Europe NV
Nijverheidsstraat 5
2260 Oevel
Belgium

UK Declaration of Incorporation

The Toro Company, 8111 Lyndale Ave. South, Bloomington, MN, USA erklärt, dass das (die) folgende(n) Gerät(e) den aufgeführten Vorschriften entspricht (entsprechen), wenn es (sie) gemäß der beiliegenden Anweisungen an bestimmten Toro Modellen montiert wird (werden), wie in der relevanten Konformitätsbescheinigung angegeben.

Modellnr.	Seriennr.	Produktbeschreibung	Rechnungsbeschrei-bung	Allgemeine Beschreibung	Richtlinie
08767	316000001 und höher	Schnellkuppeldreieck (QAS) mit flexiblem Zahnrechen, Zugmaschine Sand Pro/Infield Pro 3040 und 5040	QAS FLEX TOOTH RAKE	Flexibler Groomer	S.I. 2008 Nr. 1597

Die relevanten technischen Unterlagen wurden gemäß Schedule 10 nach S.I. 2008 Nr. 1597 zusammengestellt.

Toro sendet auf Anfrage von Staatsbehörden relevante Informationen zu dieser teilweise fertiggestellten Maschine. Die Informationen werden elektronisch gesendet.

Diese Maschine darf nicht in Betrieb genommen werden, bis sie in zugelassene Toro Modelle eingebaut ist, wie in der zugehörigen Konformitätsbescheinigung angegeben und gemäß aller Anweisungen, wenn sie als konform mit allen relevanten Vorschriften erklärt werden kann.

This declaration has been issued under the sole responsibility of the manufacturer.
The object of the declaration is in conformity with relevant UK legislation.



Tom Langworthy
Technischer Leiter
8111 Lyndale Ave. South
Bloomington, MN 55420, USA
Oktober 18, 2022

offizieller Vertragshändler:

Marcel Dutrieux
Manager European Product Integrity
Toro U.K. Limited
Spellbrook Lane West
Bishop's Stortford
CM23 4BU
United Kingdom

Internationale Händlerliste

Vertragshändler:	Land:	Telefonnummer:	Vertragshändler:	Land:	Telefonnummer:
Agrolanc Kft	Ungarn	36 27 539 640	Maquiver S.A.	Kolumbien	57 1 236 4079
Asian American Industrial (AAI)	Hongkong	852 2497 7804	Maruyama Mfg. Co. Inc.	Japan	81 3 3252 2285
B-Ray Corporation	Korea	82 32 551 2076	Mountfield a.s.	Tschechische Republik	420 255 704 220
Brisa Goods LLC	Mexiko	1 210 495 2417	Mountfield a.s.	Slowakei	420 255 704 220
Casco Sales Company	Puerto Rico	787 788 8383	Munditol S.A.	Argentinien	54 11 4 821 9999
Ceres S.A.	Costa Rica	506 239 1138	Norma Garden	Russland	7 495 411 61 20
CSSC Turf Equipment (pvt) Ltd.	Sri Lanka	94 11 2746100	Oslinger Turf Equipment SA	Ecuador	593 4 239 6970
Cyril Johnston & Co.	Nordirland	44 2890 813 121	Oy Hako Ground and Garden Ab	Finnland	358 987 00733
Cyril Johnston & Co.	Irland	44 2890 813 121	Parkland Products Ltd.	Neuseeland	64 3 34 93760
Fat Dragon	China	886 10 80841322	Perfetto	Polen	48 61 8 208 416
Femco S.A.	Guatemala	502 442 3277	Pratoverde SRL.	Italien	39 049 9128 128
FIVEMANS New-Tech Co., Ltd	China	86-10-6381 6136	Prochaska & Cie	Österreich	43 1 278 5100
ForGarder OU	Estland	372 384 6060	RT Cohen 2004 Ltd.	Israel	972 986 17979
G.Y.K. Company Ltd.	Japan	81 726 325 861	Riversa	Spanien	34 9 52 83 7500
Geomechaniki of Athens	Griechenland	30 10 935 0054	Lely Turfcare	Dänemark	45 66 109 200
Golf international Turizm	Türkei	90 216 336 5993	Lely (U.K.) Limited	Großbritannien	44 1480 226 800
Hako Ground and Garden	Schweden	46 35 10 0000	Solvert S.A.S.	Frankreich	33 1 30 81 77 00
Hako Ground and Garden	Norwegen	47 22 90 7760	Spyros Stavrinides Limited	Zypern	357 22 434131
Hayter Limited (U.K.)	Großbritannien	44 1279 723 444	Surge Systems India Limited	Indien	91 1 292299901
Hydroturf Int. Co Dubai	Vereinigte Arabische Emirate	97 14 347 9479	T-Markt Logistics Ltd.	Ungarn	36 26 525 500
Hydroturf Egypt LLC	Ägypten	202 519 4308	Toro Australia	Australien	61 3 9580 7355
Irrimac	Portugal	351 21 238 8260	Toro Europe NV	Belgien	32 14 562 960
Irrigation Products Int'l Pvt Ltd.	Indien	0091 44 2449 4387	Valtech	Marokko	212 5 3766 3636
Jean Heybroek b.v.	Niederlande	31 30 639 4611	Victus Emak	Polen	48 61 823 8369

Europäischer Datenschutzhinweis

Die von Toro gesammelten Informationen
Toro Warranty Company (Toro) respektiert Ihre Privatsphäre. Zum Bearbeiten Ihres Garantieanspruchs und zur Kontaktaufnahme bei einem Produktrückruf bittet Toro Sie, Toro direkt oder über den lokalen Vertragshändler bestimmte persönliche Informationen mitzuteilen.

Das Garantiesystem von Toro wird auf Servern in USA gehostet; dort gelten ggf. andere Vorschriften zum Datenschutz als in Ihrem Land.

Wenn Sie Toro persönliche Informationen mitteilen, stimmen Sie der Verarbeitung der persönlichen Informationen zu, wie in diesem Datenschutzhinweis beschrieben.

Verwendung der Informationen durch Toro
Toro kann Ihre persönlichen Informationen zum Bearbeiten von Garantieansprüchen, zur Kontaktaufnahme bei einem Produktrückruf oder anderen Zwecken, die Toro Ihnen mitteilt, verwenden. Toro kann die Informationen im Rahmen dieser Aktivitäten an Tochtergesellschaften von Toro, Händler oder Geschäftspartner weitergeben. Toro verkauft Ihre persönlichen Informationen an keine anderen Unternehmen. Toro hat das Recht, persönliche Informationen mitzuteilen, um geltende Vorschriften und Anfragen von entsprechenden Behörden zu erfüllen, um die Systeme richtig zu pflegen oder Toro oder andere Bediener zu schützen.

Speicherung persönlicher Informationen
Toro speichert persönliche Informationen so lange, wie es für den Zweck erforderlich ist, für den die Informationen gesammelt wurden, oder für andere legitime Zwecke (z. B. Einhaltung von Vorschriften) oder Gesetzesvorschriften.

Toros Engagement zur Sicherung Ihrer persönlichen Informationen
Toro trifft angemessene Vorsichtsmaßnahmen, um die Sicherheit Ihrer persönlichen Informationen zu schützen. Toro unternimmt auch Schritte, um die Genauigkeit und den aktuellen Status der persönlichen Informationen zu erhalten.

Zugriff auf persönliche Informationen und Richtigkeit persönlicher Informationen
Wenn Sie die Richtigkeit Ihrer persönlichen Informationen prüfen möchten, senden Sie bitte eine E-Mail an legal@toro.com.

Australisches Verbrauchergesetz

Kunden in Australien finden weitere Details zum australischen Verbrauchergesetz entweder in der Verpackung oder können sich an den örtlichen Toro-Vertragshändler wenden.

Die Garantie von Toro

Eine zweijährige, eingeschränkte Garantie

Bedingungen und abgedeckte Produkte

The Toro Company und die Niederlassung, Toro Warranty Company, gewährleisten gemäß eines gegenseitigen Abkommens, dass das gewerbliche Produkt von Toro (Produkt) für zwei Jahre oder 1.500 Betriebsstunden* (je nachdem, was zuerst eintritt) frei von Material- und Verarbeitungsschäden ist. Diese Garantie gilt für alle Produkte, ausgenommen sind Aerifizierer (diese Produkte haben eigene Garantiebedingungen). Bei einem Garantieanspruch wird das Produkt kostenlos repariert, einschließlich Diagnose, Lohnkosten, Ersatzteilen und Transport. Die Garantie beginnt an dem Termin, an dem das Produkt zum Originalkunden ausgeliefert wird.
* Mit Betriebsstundenzähler ausgestattete Produkte.

Anweisungen für die Inanspruchnahme von Wartungsarbeiten unter Garantie

Sie müssen den offiziellen Distributor oder Vertragshändler für gewerbliche Produkte, von dem Sie das Produkt gekauft haben, umgehend informieren, dass Sie einen Garantieanspruch erheben. Sollten Sie Hilfe beim Ermitteln eines offiziellen Distributors oder Vertragshändler für gewerbliche Produkte benötigen oder Fragen zu den Garantieansprüchen und -verpflichtungen haben, können Sie uns unter folgender Adresse kontaktieren:

Toro Commercial Products Service Department
Toro Warranty Company
8111 Lyndale Avenue South
Bloomington, MN 55420-1196

+1-952-888-8801 oder +1-800-952-2740
E-Mail: commercial.warranty@toro.com

Verantwortung des Besitzers

Als Produkteigentümer sind Sie für die erforderlichen Wartungsarbeiten und Einstellungen verantwortlich, die in der *Bedienungsanleitung* angeführt sind. Ein Nichtausführen der erforderlichen Wartungs- und Einstellungsarbeiten kann zu einem Verlust des Garantieanspruchs führen.

Nicht von der Garantie abgedeckte Punkte und Bedingungen

Nicht alle Produktfehler oder Fehlfunktionen, die im Garantiezeitraum auftreten, stellen Verarbeitungs- oder Materialfehler dar. Diese Garantie schließt Folgendes aus:

- Produktversagen aufgrund der Verwendung von Ersatzteilen, die keine Toro-Originalteile sind, oder aufgrund der Installation oder Verwendung von Anbaugeräten, Modifikationen oder nicht genehmigtem Zubehör. Der Hersteller dieser Artikel gibt möglicherweise eine eigene Garantie.
- Produktfehler, die aufgrund nicht ausgeführter Wartungs- und/oder Einstellungsarbeiten entstehen. Die Nichtdurchführung der in der *Bedienungsanleitung* aufgeführten empfohlenen Wartungsarbeiten für das Toro-Produkt kann zu einer Ablehnung der Ansprüche im Rahmen der Garantie führen.
- Produktfehler, die auf den missbräuchlichen, fahrlässigen oder waghalsigen Einsatz des Produkts zurückzuführen sind.
- Teile, die sich abnutzen, außer bei fehlerhaften Teilen. Beispiele von Teilen, die sich beim normalen Produkteinsatz abnutzen oder verbraucht werden, sind u. a. Bremsbeläge und Bremsbacken, Kupplungsbeläge, Messer, Spindeln, Rollen und Lager (abgedichtet oder schmierbar), Untermesser, Zündkerzen, Laufräder und Lager, Reifen, Filter, Riemen und bestimmte Sprühfahrzeugteile, wie z. B. Membrane, Düsen und Sperrventile.
- Durch äußere Einflüsse verursachte Fehler. Als äußere Einflüsse werden u. a. Wetter, Einlagerungsverfahren, Verunreinigung, Verwendung nicht zugelassener Kraftstoffe, Kühlmittel, Schmiermittel, Zusätze, Dünger, Wasser oder Chemikalien angesehen.
- Defekte oder Leistungsprobleme aufgrund von Kraftstoffen (z. B. Benzin, Diesel oder Biodiesel), die nicht den Branchennormen entsprechen.
- Normales Geräuschniveau, normale Vibration und Abnutzung und normaler Verschleiß.
- Normale Verbrauchsgüter sind u. a. Schäden am Sitz aufgrund von Abnutzung oder Abrieb, abgenutzte, lackierte Oberflächen, verkratzte Aufkleber oder Fenster.

Teile

Teile, die als vorgeschriebene Wartungsarbeiten ausgewechselt werden müssen, werden für den Zeitraum bis zur geplanten Auswechslung des Teils garantiert. Teile, die im Rahmen dieser Garantie ausgewechselt werden, sind für die Länge der Originalproduktgarantie abgedeckt und werden das Eigentum von Toro. Es bleibt Toro überlassen, ob ein Teil repariert oder ausgewechselt wird. Toro kann überholte Teile für Reparaturen unter Garantie verwenden.

Garantie für Deep-Cycle und Lithium-Ionen-Akkus:

Deep-Cycle- und Lithium-Ionen-Akkus habe eine bestimmte Gesamtzahl an Kilowatt-Stunden, die sie bereitstellen können. Einsatz-, Auflade- und Wartungsverfahren können die Nutzungsdauer des Akkus verlängern oder verkürzen. Während der Nutzung der Batterien in diesem Produkt nimmt die nützliche Arbeit zwischen Aufladeintervallen langsam ab, bis die Batterien ganz aufgebraucht sind. Für das Auswechseln aufgebrauchter Batterien (aufgrund normaler Nutzung) ist der Produkteigentümer verantwortlich. Ein Auswechseln der Batterie (für die Kosten kommt der Eigentümer auf) kann im normalen Garantiezeitraum erforderlich sein. Hinweis: (Nur Lithium-Ionen-Batterie): Eine Lithium-Ionen-Batterie wird nur von einer anteiligen Teilegarantie abgedeckt, die im 3. bis 5. Jahr basierend auf der Verwendungsdauer und den genutzten Kilowattstunden basiert. Lesen Sie die *Bedienungsanleitung* für weitere Informationen.

Für die Kosten von Wartungsarbeiten kommt der Besitzer auf

Motoreinstellung, Schmierung, Reinigung und Polieren, Austausch von Filtern, Kühlmittel und die Durchführung der empfohlenen Wartungsarbeiten sind einige der normalen Arbeiten, die der Eigentümer auf eigene Kosten an den Toro-Produkten durchführen muss.

Allgemeine Bedingungen

Im Rahmen dieser Garantie haben Sie nur Anspruch auf eine Reparatur durch einen offiziellen Toro-Distributor oder Händler.

Weder The Toro Company noch Toro Warranty Company haftet für mittelbare, beiläufige oder Folgeschäden, die aus der Verwendung der Toro-Produkte entstehen, die von dieser Garantie abgedeckt werden, einschließlich aller Kosten oder Aufwendungen für das Bereitstellen von Ersatzgeräten oder Wartung in angemessenen Zeiträumen des Ausfalls oder Nicht-Verwendung, bis zum Abschluss der unter dieser Garantie ausgeführten Reparaturarbeiten. Außer den Emissionsgewährleistungen, auf die im Anschluss verwiesen wird (falls zutreffend) besteht keine ausdrückliche Gewährleistung. Alle abgeleiteten Gewährleistungen zur Verkäuflichkeit und Eignung für einen bestimmten Zweck sind auf die Dauer der ausdrücklichen Gewährleistung beschränkt.

Einige Staaten lassen Ausschlüsse von beiläufigen oder Folgeschäden nicht zu oder schränken die Dauer der abgeleiteten Gewährleistung ein. Die obigen Ausschlüsse und Beschränkungen treffen daher ggf. nicht auf Sie zu. Diese Garantie gibt Ihnen bestimmte legale Rechte; Sie können weitere Rechte haben, die sich von Staat zu Staat unterscheiden.

Hinweis zur Motorgarantie:

Die Emissionssteueranlage des Produkts kann von einer separaten Garantie abgedeckt sein, die die Anforderungen der EPA (amerikanische Umweltschutzbehörde) und/oder CARB (California Air Resources Board) erfüllen. Die oben angeführten Beschränkungen hinsichtlich der Betriebsstunden gelten nicht für die Garantie auf der Emissionssteueranlage. Weitere Angaben finden Sie in der Aussage zur Garantie hinsichtlich der Motoremissionskontrolle in der Bedienungsanleitung oder in den Unterlagen des Motorherstellers.

Länder außer USA oder Kanada

Kunden, die Produkte von Toro kaufen, die von den USA oder Kanada exportiert wurden, sollten sich an den Toro-Vertragshändler wenden, um Garantiepolicen für das entsprechende Land oder die Region zu erhalten. Sollten Sie aus irgendeinem Grund nicht mit dem Service des Händlers zufrieden sein oder Schwierigkeiten beim Erhalt der Garantieinformationen haben, wenden Sie sich an den Importeur der Produkte von Toro.