Form No. 3457-860 Rev A

Hřebová brána QAS Flex™

Hnací jednotky Sand Pro®/Infield Pro® 3040 a 5040

Číslo modelu 08767—Výrobní číslo 316000001 a vyšší

Číslo modelu 08767—Výrobní číslo 400000000 a vyšší

Číslo modelu 08767—Výrobní číslo 404800000 a vyšší

Návod k obsluze

Nastavení

Vyjímatelné díly

Pro ověření, že byly dodány všechny součásti, použijte tabulku níže.

Postup	Popis	Množ-ství	Použití
1	Nejsou potřeba žádné díly	–	Nastavte tlak v pneumatikách
2	Rozpěrný kroužek Šroub (3/4″ x 3-1/2″) Pojistná matice (¾ in)	2 2 2	Namontujte boční montážní celky ke středovému montážnímu celku.
3	Otočná tyč Drátová závlačka	1 3	Namontujte zvedací rameno k montážnímu celku QAS.
4	Šroub (3/8″ x 3″) Podložka Přírubová matice (3/8″)	2 4 2	Připevněte zvedací trubku ke zvedacímu ramenu.
5	Šroub (1/2″ x 1-3/4″) Šroub s přírubovou hlavou (3/8 x 1 in) Přírubová matice (3/8 in) Přírubová matice (1/2 in) Pojistná matice (½")	1 1 1 1 1	Připevněte montážní celek brány k trubce závěsu.
6	Nejsou potřeba žádné díly	–	Připevněte zvedací řetězy ke zvedací trubce.

1

Nastavení tlaku v pneumatikách

Nejsou potřeba žádné díly

Postup

K zajištění správné funkce brány je důležité, aby byl nastaven správný tlak v pneumatikách stroje. (Obrázek 1).

Abyste naměřili správné údaje, je nutné tlak kontrolovat jen při studených pneumatikách.

- Pneumatiky se vzorkem: 0,69 baru

  Poznámka: Je-li vyžadován vyšší tahový výkon pro práci s radlicí, snižte tlak na hodnotu 0,55 baru.

- Hladké pneumatiky: 0,55 až 0,69 baru

© 2022—The Toro® Company
8111 Lyndale Avenue South
Bloomington, MN 55420

Zaregistrujte svůj výrobek na adrese www.Toro.com.

Překlad originálu (CS)
Vytištěno v USA
Všechna práva vyhrazena

3457-860

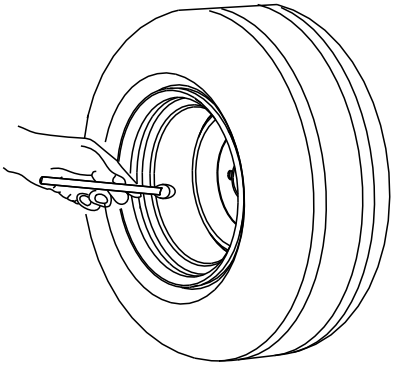

g001055

Obrázek 1

2

Montáž bočních montážních celků ke středovému montážnímu celku

Díly potřebné k provedení tohoto kroku:

2	Rozpěrný kroužek
2	Šroub (3/4″ x 3-1/2″)
2	Pojistná matice (¾ in)

Postup

1. Montážní celky umístěte do takových poloh, aby vrchní deska středového montážního celku směřovala dopředu a vrchní desky každého bočního celku směřovaly dozadu (Obrázek 2)

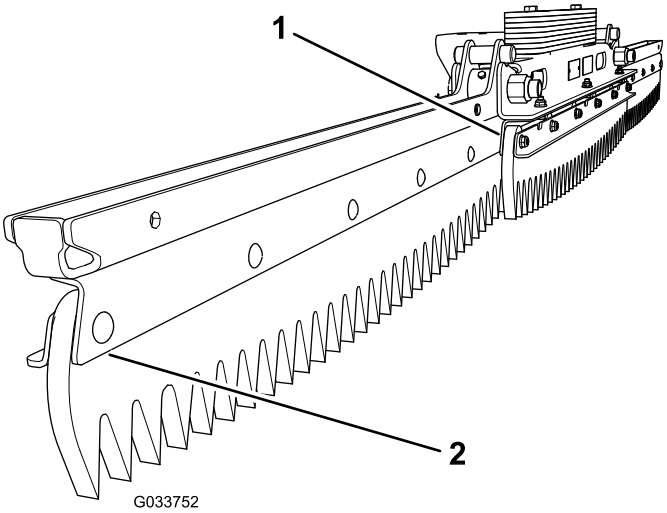

g033752

Obrázek 2

1. Vrchní deska směřující dopředu (středový montážní celek)
2. Vrchní deska směřující dozadu (boční montážní celek)

2. Do otvoru otočného čepu každého bočního montážního celku vložte rozpěrný kroužek (Obrázek 3).

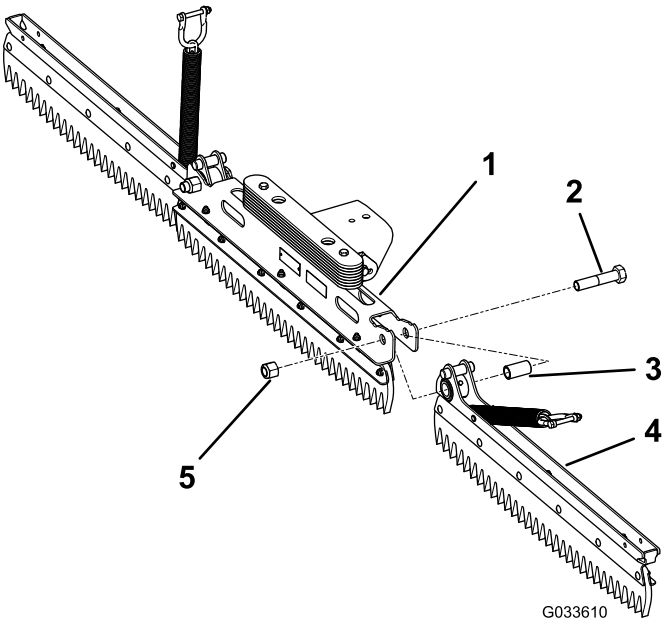

g033610

Obrázek 3

Vyobrazen levý boční montážní celek

1. Středový montážní celek
2. Šroub (3/4″ x 3-1/2″)
3. Rozpěrný kroužek
4. Pravý montážní celek
5. Matice (3/4″)

3. Vyrovnejte otvor otočného čepu v levém montážním celku s otvorem otočného čepu na levé straně středového montážního celku.
4. Připevněte levý boční montážní celek šroubem (3/4″ x 3-1/2″) a pojistnou maticí (3/4″), které

utáhněte na utahovací moment 163 až 217 Nm, viz Obrázek 3.

5. Vyrovnejte otvor otočného čepu v pravém montážním celku s otvorem otočného čepu na pravé straně středového montážního celku.
6. Připevněte pravý boční montážní celek šroubem (3/4″ x 3-1/2″) a pojistnou maticí (3/4″), které utáhněte na utahovací moment 163 až 217 Nm, viz Obrázek 3.

   Poznámka: Přesvědčte se, zda se boční montážní celky volně otáčejí. V případě potřeby mírně povolte matice a šrouby. Přesvědčte se, zda se vratové šrouby navzájem nedotýkají v celém rozsahu pohybu.

3

Montáž zvedacího ramene k montážnímu celku QAS

Díly potřebné k provedení tohoto kroku:

1	Otočná tyč
3	Drátová závlačka

Postup

1. Vyrovnejte otvory ve zvedacím ramenu s otvory v montážních celcích QAS (Obrázek 4).

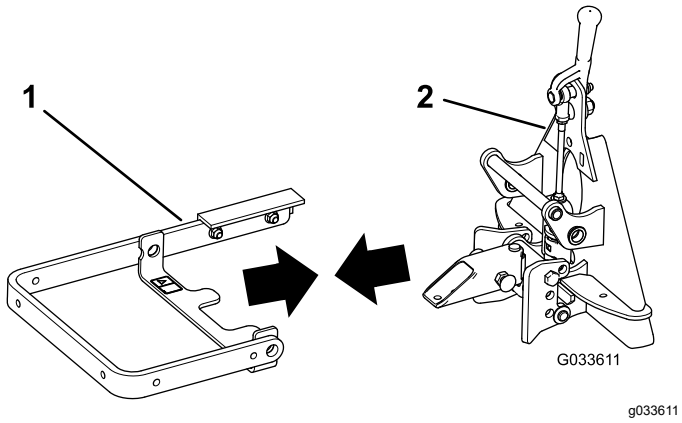

Obrázek 4

1. Zvedací rameno
2. Montážní celek QAS

2. Prostrčte otočnou tyč otvory (Obrázek 5).

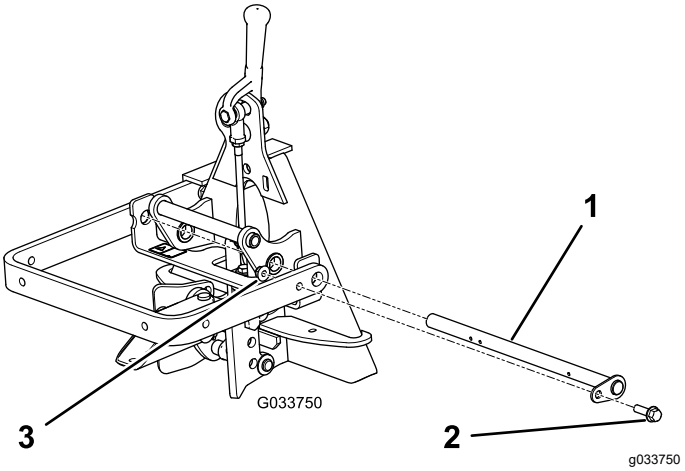

Obrázek 5

1. Otočná tyč
2. Šroub s přírubovou hlavou
3. Přírubová matice

3. Vyrovnejte otvor upínací desky s otvorem ve zvedacím ramenu a namontujte šroub s přírubovou hlavou a přírubovou matici (Obrázek 5).
4. Zasuňte drátové závlačky do všech 3 otvorů otočné tyče(Obrázek 6).

   Poznámka: Přesvědčte se, zda jsou otvory v otočné tyči správně umístěny, viz Obrázek 6.

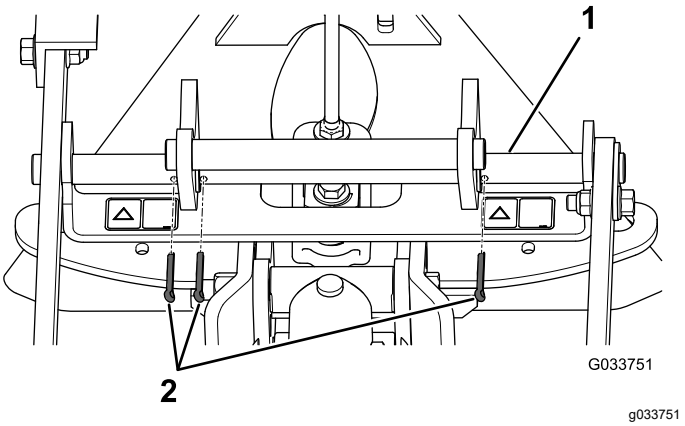

Obrázek 6

1. Otočná tyč
2. Drátové závlačky

5. Zahnutím konců drátových závlaček je zajistěte v poloze.

4

Připevnění zvedací trubky ke zvedacímu ramenu

Díly potřebné k provedení tohoto kroku:

2	Šroub (3/8″ x 3″)
4	Podložka
2	Přírubová matice (3/8″)

Postup

Připevněte zvedací trubku ke zvedacímu ramenu, viz Obrázek 7.

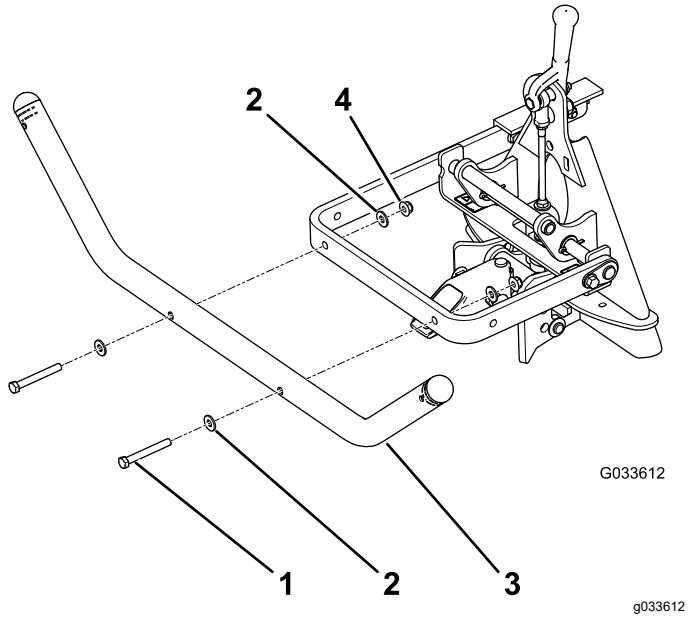

Obrázek 7

1. Šroub (2)
2. Podložka (4)
3. Zvedací trubka
4. Matice (2)

5

Připevnění montážního celku brány k trubce závěsu

Díly potřebné k provedení tohoto kroku:

1	Šroub (1/2″ x 1-3/4″)
1	Šroub s přírubovou hlavou (3/8 x 1 in)
1	Přírubová matice (3/8 in)
1	Přírubová matice (1/2 in)
1	Pojistná matice (½")

Postup

1. Vyrovnejte 2 otvory v konzole na středu montážního celku brány se 2 otvory v trubce závěsu (Obrázek 8).

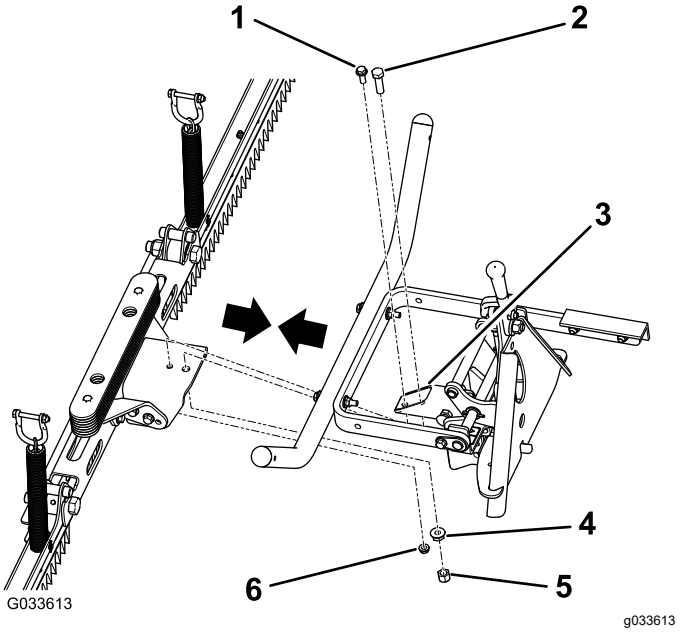

Obrázek 8

1. Šroub s přírubovou hlavou (3/8″ x 1″)
2. Šroub (1/2″ x 1-3/4″)
3. Trubka závěsu
4. Přírubová matice (1/2″)
5. Pojistná matice (1/2″)
6. Přírubová matice (3/8″)

2. Připevněte montážní celek brány k trubce závěsu šroubem (1/2″ x 1-3/4″), přírubovou maticí (1/2″), pojistnou maticí (1/2″), přírubovým šroubem (3/8″ x 1″) a přírubovou maticí (3/8″).

6

Připevnění zvedacích řetězů ke zvedací trubce

Nejsou potřeba žádné díly

Postup

1. Demontujte šroub a matici ze třmenu na konci každého zvedacího řetězu.

   Poznámka: Šrouby a matice si uschovejte pro připevnění zvedacích řetězů ke zvedací trubce.

2. Vyrovnejte otvory ve třmenu s otvory ve zvedací trubce.

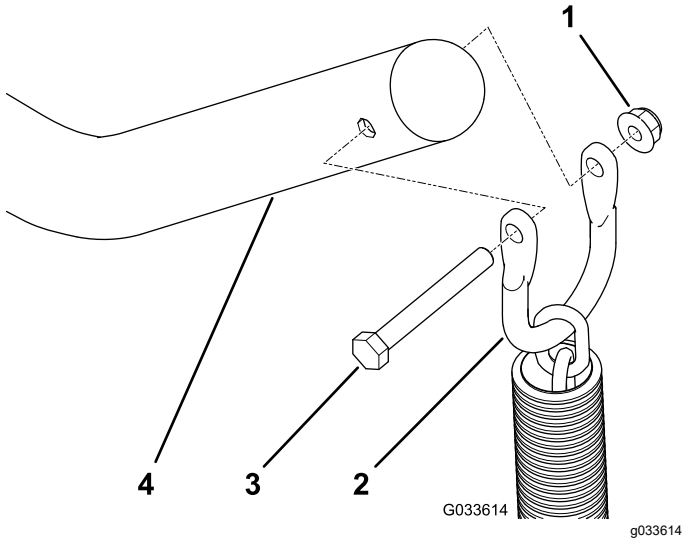

Obrázek 9

1. Přírubová matice
2. Třmen
3. Šroub
4. Zvedací trubka

Obsluha

Uhrabávání písečného bunkru

Před hrabáním písečného bunkru si přečtěte celou tuto kapitolu. Existuje celá řada podmínek, jež určí potřebné nastavení. Struktura a hloubka písku, obsah vlhkosti, zaplevelení a míra zhutnění jsou faktory, jež se mohou na různých hřištích, nebo dokonce na různých bunkrech na stejném hřišti lišit. Provádějte taková nastavení brány, která zajistí optimální výsledky na vašem konkrétním prostoru.

Způsob použití brány

Uhrabávání si nacvičte na velkém a rovném bunkru na hřišti. Nacvičte si rozjíždění a zastavování, otáčení, zvedání a spouštění brány, vjíždění do bunkru a jeho opouštění a podobné techniky. Nacvičujte při středních otáčkách motoru a nízké pojezdové rychlosti. Pomocí tohoto školení získá obsluha větší jistotu při ovládání stroje.

Doporučený vzor uhrabávání je uveden na obrázku, viz Obrázek 10. Pomocí tohoto vzoru předejdete nepotřebnému překrývání, zajistíte minimální zhutňování povrchu a vytvoříte čistý a vzhledný vzor na písku. Přestože se jedná o nejefektivnější způsob uhrabávání, je důležité pravidelně měnit vzor uhrabávání, aby se eliminovala možnost vytváření hrbolů.

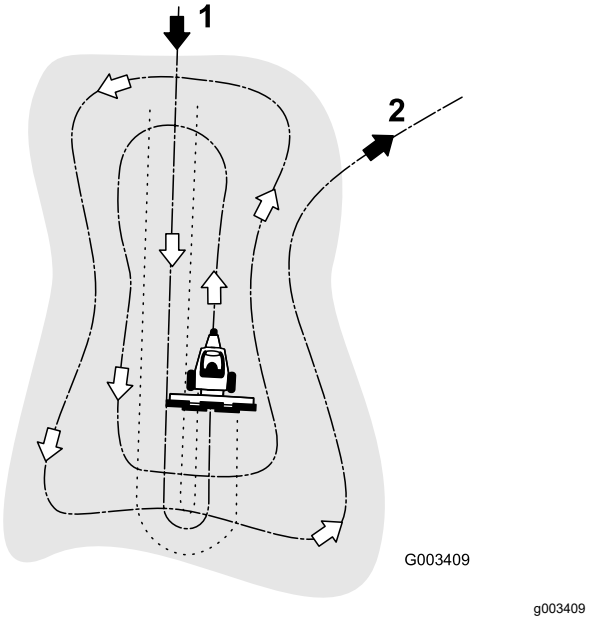

Obrázek 10

1. Do bunkru vjíždějte v přímém podélném směru na rovném povrchu.
2. Bunkr opouštějte v ostrém úhlu na rovném povrchu.

Do bunkru vjíždějte v přímém podélném směru v místě, kde je jeho okraj nejméně strmý. Projeďte středem bunkru téměř až na jeho konec, co možná neostřeji zatočte jedním směrem tak, abyste se vraceli zpět těsně podél prvního průjezdu. Vytvořte spirálu, viz Obrázek 10, a opusťte bunkr v ostrém úhlu na rovném místě.

Vynechejte prudké, krátké okraje a malé kapsy, jež následně upravte pomocí ruční brány.

Vjíždění do bunkru a jeho opouštění

Při vjíždění do bunkru nespouštějte bránu, dokud nebude umístěna nad pískem. Tím předejdete

poškození trávníku nebo vtažení posekané trávy nebo jiných nečistot do bunkru. Bránu spouštějte za jízdy se strojem.

Při opouštění bunkru zahajte zvedání brány v okamžiku, kdy přední kola opustí bunkr. Při vyjíždění stroje se bude brána zvedat a tím nedojde k vtažení písku do trávníku.

Po získání zkušeností a praxe obsluha brzy zjistí, jak úkon při vjíždění do bunkru a jeho opouštění správně načasovat.

Poznámky:

Poznámky:

Prohlášení o zabudování

Společnost The Toro Company se sídlem na adrese 8111 Lyndale Ave. South, Bloomington, MN, USA prohlašuje, že následující zařízení jsou v souladu s uvedenými směrnicemi, pokud jsou montována na konkrétní modely Toro, které jsou uvedeny v příslušném prohlášení o shodě, na základě přiložených pokynů.

Číslo modelu	Výrobní číslo	Popis produktu	Popis faktury	Všeobecný popis	Směrnice
08767	316000001 a vyšší	Hřebová brána QAS Flex pro hnací jednotku Sand Pro/Infield Pro 3040 a 5040	QAS FLEX TOOTH RAKE	Groomer Flex	2006/42/ES

Příslušná technická dokumentace byla sestavena podle požadavků směrnice 2006/42/ES, části B, přílohy VII.

Na základě požadavků ze strany vnitrostátních orgánů se zavazujeme předávat příslušné informace o tomto neúplném strojním zařízení. Způsob předávání bude elektronický.

Toto zařízení nesmí být uvedeno do provozu, dokud nebude připojeno ke schváleným modelům Toro, které jsou uvedeny v souvisejícím prohlášení o shodě, v souladu se všemi pokyny a se všemi příslušnými směrnicemi.

Certifikace:

Tom Langworthy
Technický ředitel
8111 Lyndale Ave. South
Bloomington, MN 55420, USA
Říjen 18, 2022

Autorizovaný zástupce:

Marcel Dutrieux
Manager European Product Integrity
Toro Europe NV
Nijverheidsstraat 5
2260 Oevel
Belgium

UK Declaration of Incorporation

Společnost The Toro Company se sídlem na adrese 8111 Lyndale Ave. South, Bloomington, MN, USA prohlašuje, že následující zařízení jsou v souladu s uvedenými předpisy, pokud jsou montována na konkrétní modely Toro, které jsou uvedeny v příslušném prohlášení o shodě, na základě přiložených pokynů.

Číslo modelu	Výrobní číslo	Popis produktu	Popis faktury	Všeobecný popis	Směrnice
08767	316000001 a vyšší	Hřebová brána QAS Flex pro hnací jednotku Sand Pro/Infield Pro 3040 a 5040	QAS FLEX TOOTH RAKE	Groomer Flex	Sbírka zákonů 2008 č. 1597

Příslušná technická dokumentace byla vypracována podle přílohy 10 zákona č. 1597/2008 Sb.

Na základě požadavků ze strany vnitrostátních orgánů se zavazujeme předávat příslušné informace o tomto neúplném strojním zařízení. Způsob předávání bude elektronický.

Toto zařízení nesmí být uvedeno do provozu, dokud nebude začleněno do schválených modelů Toro, které jsou uvedeny v souvisejícím prohlášení o shodě, v souladu se všemi pokyny a v souladu se všemi příslušnými nařízeními.

This declaration has been issued under the sole responsibility of the manufacturer.
The object of the declaration is in conformity with relevant UK legislation.

Autorizovaný zástupce:

Marcel Dutrieux
Manager European Product Integrity
Toro U.K. Limited
Spellbrook Lane West
Bishop's Stortford
CM23 4BU
United Kingdom

Tom Langworthy
Technický ředitel
8111 Lyndale Ave. South
Bloomington, MN 55420, USA
Říjen 18, 2022

Mezinárodní seznam distributorů

Distributor:	Země:	Tel. číslo:	Distributor:	Země:	Tel. číslo:
Agrolanc Kft	Maďarsko	36 27 539 640	Maquiver S.A.	Kolumbie	57 1 236 4079
Asian American Industrial (AAI)	Hongkong	852 2497 7804	Maruyama Mfg.Co. Inc.	Japonsko	81 3 3252 2285
B-Ray Corporation	Jižní Korea	82 32 551 2076	Mountfield a.s.	Česká republika	420 255 704 220
Brisa Goods LLC	Mexiko	1 210 495 2417	Mountfield a.s.	Slovensko	420 255 704 220
Casco Sales Company	Portoriko	787 788 8383	Munditol S.A.	Argentina	54 11 4 821 9999
Ceres S.A.	Kostarika	506 239 1138	Norma Garden	Rusko	7 495 411 61 20
CSSC Turf Equipment (pvt) Ltd.	Srí Lanka	94 11 2746100	Oslinger Turf Equipment SA	Ekvádor	593 4 239 6970
Cyril Johnston & Co.	Severní Irsko	44 2890 813 121	Oy Hako Ground and Garden Ab	Finsko	358 987 00733
Cyril Johnston & Co.	Irská republika	44 2890 813 121	Parkland Products Ltd.	Nový Zéland	64 3 34 93760
Fat Dragon	Čína	886 10 80841322	Perfetto	Polsko	48 61 8 208 416
Femco S.A.	Guatemala	502 442 3277	Pratoverde SRL.	Itálie	39 049 9128 128
FIVEMANS New-Tech Co., Ltd	Čína	86-10-6381 6136	Prochaska & Cie	Rakousko	43 1 278 5100
ForGarder OU	Estonsko	372 384 6060	RT Cohen 2004 Ltd.	Izrael	972 986 17979
G.Y.K. Company Ltd.	Japonsko	81 726 325 861	Riversa	Španělsko	34 9 52 83 7500
Geomechaniki of Athens	Řecko	30 10 935 0054	Lely Turfcare	Dánsko	45 66 109 200
Golf international Turizm	Turecko	90 216 336 5993	Lely (U.K.) Limited	Velká Británie	44 1480 226 800
Hako Ground and Garden	Švédsko	46 35 10 0000	Solvert S.A.S.	Francie	33 1 30 81 77 00
Hako Ground and Garden	Norsko	47 22 90 7760	Spyros Stavrinides Limited	Kypr	357 22 434131
Hayter Limited (U.K.)	Velká Británie	44 1279 723 444	Surge Systems India Limited	Indie	91 1 292299901
Hydroturf Int. Co Dubai	Spojené arabské emiráty	97 14 347 9479	T-Markt Logistics Ltd.	Maďarsko	36 26 525 500
Hydroturf Egypt LLC	Egypt	202 519 4308	Toro Australia	Austrálie	61 3 9580 7355
Irrimac	Portugalsko	351 21 238 8260	Toro Europe NV	Belgie	32 14 562 960
Irrigation Products Int'l Pvt Ltd.	Indie	0091 44 2449 4387	Valtech	Maroko	212 5 3766 3636
Jean Heybroek b.v.	Nizozemí	31 30 639 4611	Victus Emak	Polsko	48 61 823 8369

Zásady ochrany osobních údajů pro Evropu

Informace shromažďované společností Toro
Společnost Toro Warranty Company (Toro) respektuje vaše soukromí. Abychom mohli zpracovat vaše reklamace ze záruky a kontaktovat vás v případě stahování výrobku z trhu, prosíme vás, abyste nám sdělili některé své osobní údaje, ať už přímo nebo prostřednictvím místního distributora společnosti Toro.

Záruční systém společnosti Toro je hostován na serverech nacházejících se v USA, kde se mohou zákony o ochraně soukromí lišit od těch ve vaší zemi.

POSKYTNUTÍM OSOBNÍCH ÚDAJŮ SOUHLASÍTE SE ZPRACOVÁNÍM VAŠICH OSOBNÍCH INFORMACÍ TAK, JAK JE POPSÁNO V TĚCHTO ZÁSADÁCH OCHRANY SOUKROMÍ.

Způsob využití informací ve společnosti Toro
Společnost Toro může využít vaše osobní informace, aby mohla zpracovat reklamace ze záruky, kontaktovat vás v případě stahování produktu z trhu i pro jiné účely, s nimiž vás seznámí. Společnost Toto může sdílet vaše informace s pobočkami, distributory nebo ostatními obchodními partnery společnosti v souvislosti s kteroukoliv z těchto činností. Vaše osobní informace nebudeme prodávat žádné další společnosti. Vyhrazujeme si právo zveřejnit osobní údaje za účelem dodržování platných zákonů a na žádost příslušných orgánů k řádnému provozování našich systémů nebo pro ochranu vlastní i dalších uživatelů.

Uchovávání vašich osobních údajů
Osobní údaje uchováváme pouze do té doby, pokud je potřebujeme pro účely, pro které byly původně shromážděny, nebo pro jiné legitimní účely (například dodržování předpisů), případně do doby vyžadované příslušným zákonem.

Závazek společnosti Toro ohledně bezpečnosti vašich osobních údajů
Abychom zajistili bezpečnost vašich osobních údajů, uplatňujeme odpovídající bezpečnostní opatření. Podnikáme rovněž veškeré kroky pro to, aby tyto údaje byly neustále přesné a aktuální.

Přístup k vašim osobním údajům a jejich oprava
Pokud si přejete zkontrolovat nebo opravit své osobní údaje, kontaktujte nás prosím e-mailem na adrese legal@toro.com.

Australský zákon na ochranu spotřebitelů

Australští zákazníci naleznou podrobné informace o australském zákoně na ochranu spotřebitelů uvnitř balení nebo u místního distributora společnosti Toro.

Záruka Toro

Dvouletá omezená záruka

Podmínky a produkty pokryté zárukou

Společnost Toro Company a její dceřiná společnost Toro Warranty Company na základě vzájemné dohody nesou společně záruky za případné materiálové či výrobní vady komerčního výrobku společnosti Toro („výrobek“) po dobu dvou let nebo 1 500 provozních hodin* podle toho, která z možností nastane dříve. Tato záruka se vztahuje na všechny výrobky s výjimkou provzdušňovačů (viz jednotlivé části záruky vztahující se na tyto výrobky). V případě, že jsou naplněny záruční podmínky, opravíme výrobek na vlastní náklady, včetně diagnostiky, práce, náhradních dílů a dopravy. Tato záruka začíná běžet v den dodání výrobku původnímu maloobchodnímu odběrateli.
* Výrobek vybavený měřičem provozních hodin.

Pokyny pro požádání o záruční opravu

Jste-li přesvědčeni, že došlo k naplnění záručních podmínek, musíte sdělit distributorovi komerčních výrobků nebo autorizovanému prodejci komerčních výrobků, kde jste výrobek zakoupili. Potřebujete-li pomoc s vyhledáním distributora nebo autorizovaného prodejce komerčních výrobků nebo máte-li dotazy týkající se vašich práv či povinností spojených se zárukou, můžete nás kontaktovat na adrese:

Toro Commercial Products Service Department
Toro Warranty Company
8111 Lyndale Avenue South
Bloomington, MN 55420-1196

952–888–8801 nebo 800–952–2740
E-mail: commercial.warranty@toro.com

Povinnosti vlastníka

Jako vlastníci výrobku jste odpovědní za provádění nutné údržby a seřizování, jak je uvedeno v příslušné *provozní příručce*. Pokud nebudete provádět nezbytnou údržbu a seřizování, může to být důvodem k zamítnutí reklamace.

Součásti a úkony, na které se nevztahuje záruka

Ne všechny závady nebo poruchy, které se v záruční době na výrobku vyskytnou, jsou vady materiálu nebo výrobní vady. Záruka se nevztahuje na následující případy:

- Závady na výrobku, které jsou důsledkem použití náhradních dílů jiné značky než Toro nebo instalace a používání přídavných nebo upravených zařízení a produktů jiné značky než Toro. Výrobce těchto součástí může poskytnout samostatnou záruku.
- Závady na výrobku, které jsou důsledkem neprovádění doporučené údržby anebo seřizování. Neprovádění řádné údržby produktu Toro podle zásad doporučené údržby vyjmenovaných v *provozní příručce* může mít za následek zamítnutí reklamace.
- Závady na výrobku, které jsou důsledkem jeho nesprávného, nedbalého nebo nezodpovědného používání.
- Díly podléhající opotřebení v důsledku používání, nejsou-li tyto díly uznány za vadné. Mezi součásti, u nichž dochází k opotřebení nebo ke spotřebě v rámci běžného provozu výrobku, patří mimo jiné brzdové destičky a obložení, spojkové obložení, žací nože, vřetena, válce a ložiska (utěsněná nebo mazatelná), ploché nože, zapalovací svíčky, řídicí kolečka a jejich ložiska, pneumatiky, filtry, řemeny a některé součásti rozprašovačů, například membrány, trysky, pojistné ventily atd.
- závady způsobené vnějším vlivem; Vnější vlivy zahrnují kromě jiného počasí, skladovací postupy, kontaminaci, používání neschválených paliv, chladicích kapalin, maziv, přísad, hnojiv, vody, chemikálií atd.
- Závady nebo snížení výkonu způsobené používáním paliv (např. benzínu, motorové nafty nebo bionafty), která nevyhovují příslušným průmyslovým normám.
- Běžný hluk, vibrace, opotřebení a znehodnocení.
- Běžné „opotřebení“ zahrnuje kromě jiného poškození sedadel opotřebením nebo oděrem, odřený lak, poškrábané etikety nebo okna atd.

Díly

Díly, u nichž je v rámci údržby plánována výměna, jsou kryté zárukou do doby jejich plánované výměny. Díly vyměněné podle této záruky jsou kryté po dobu platnosti záruky na originální výrobek a stávají se majetkem společnosti Toro. Společnost Toro učiní konečné rozhodnutí o tom, zda příslušný díl nebo sestava budou opraveny nebo vyměněny. Společnost Toro může k záručním opravám použít repasované díly.

Záruka poskytovaná na akumulátory s hlubokým cyklem vybití a lithium-iontového akumulátoru:

Akumulátor s hlubokým cyklem vybití a lithium-iontové akumulátory mají specifikovaný celkový počet kilowatthodin, které jsou během své životnosti schopny dodat. Způsob provozu, dobíjení a údržby může prodloužit nebo zkrátit životnost akumulátorů. Postupem času se snižuje množství užitečné práce v intervalech mezi dobíjením akumulátorů, až jsou akumulátory zcela vypotřebované. Výměna akumulátorů vypotřebovaných v důsledku běžného provozu je odpovědností majitele výrobku. Během standardní záruční doby může být nutná výměna akumulátoru na náklady majitele. Poznámka (pouze lithium-iontový akumulátor): Na lithium-iontový akumulátor se poskytuje poměrná prodloužená záruka po dobu 3 až 5 let na základě doby provozu a spotřebovaných kilowatthodin. Dodatečné informace naleznete v *provozní příručce*.

Údržbu hradí majitel

Mezi běžné servisní úkony vyžadované u výrobků značky Toro a prováděné na náklady majitele patří seřizování, mazání, čištění a leštění motoru, výměna filtrů, chladicí kapaliny a provádění doporučené údržby.

Obecné podmínky

Oprava autorizovaným distributorem nebo prodejcem Toro je jediný nápravný prostředek, na který máte podle této záruky nárok.

Společnosti Toro Company a Toro Warranty Company nejsou odpovědné za nepřímé, náhodné ani následné škody související s používáním výrobků Toro, na něž se vztahuje tato záruka, včetně jakýchkoli nákladů nebo výdajů na zajištění náhradního zařízení nebo servisu během odpovídající doby trvání poruchy nebo nepoužitelnosti výrobku do skončení oprav podle této záruky. S výjimkou níže uvedené emisní záruky, která platí v odpovídajících případech, neexistuje žádná jiná výslovná záruka. Veškeré implicitní záruky obchodovatelnosti a vhodnosti použití jsou omezeny na dobu trvání této výslovné záruky.

Některé státy nepovolují vyloučení náhodných nebo následných škod ze záruky ani omezení doby trvání implicitní záruky, proto se na vás výše uvedené výjimky a omezení nemusejí vztahovat. Tato záruka uděluje specifická zákonná práva, kromě nichž můžete mít i další práva, která se mezi jednotlivými státy liší.

Poznámka k záruce poskytované na motor:

Systém pro kontrolu emisí v produktu může být pokryt samostatnou zárukou, která splňuje požadavky stanovené americkými organizacemi EPA (U.S. Environmental Protection Agency) a/nebo CARB (California Air Resources Board). Na záruku na systém pro kontrolu emisí se nevztahují výše uvedená omezení týkající se provozních hodin. Podrobnosti naleznete v prohlášení o záruce na systém kontroly emisí, které bylo dodáno s výrobkem nebo je součástí dokumentace výrobce k motoru.

Jiné země než USA a Kanada

Zákazníci, kteří zakoupili produkty Toro exportované z USA či Kanady, musí kontaktovat distributora (prodejce) produktů Toro, který jim poskytne zásady poskytování záruky pro danou zemi či oblast. Pokud z nějakého důvodu nejste se službami distributora spokojení nebo je pro vás obtížné získat informace o záruce, obraťte se na dovozce produktů Toro.