Form No. 3457-960 Rev A

TORO®

Count on it.

Kezelői kézikönyv

Fúróhajtófej munkaeszköz

Kompakt kisgép

Modellsz. 22420—Sorszám 404320000 és ettől felfelé

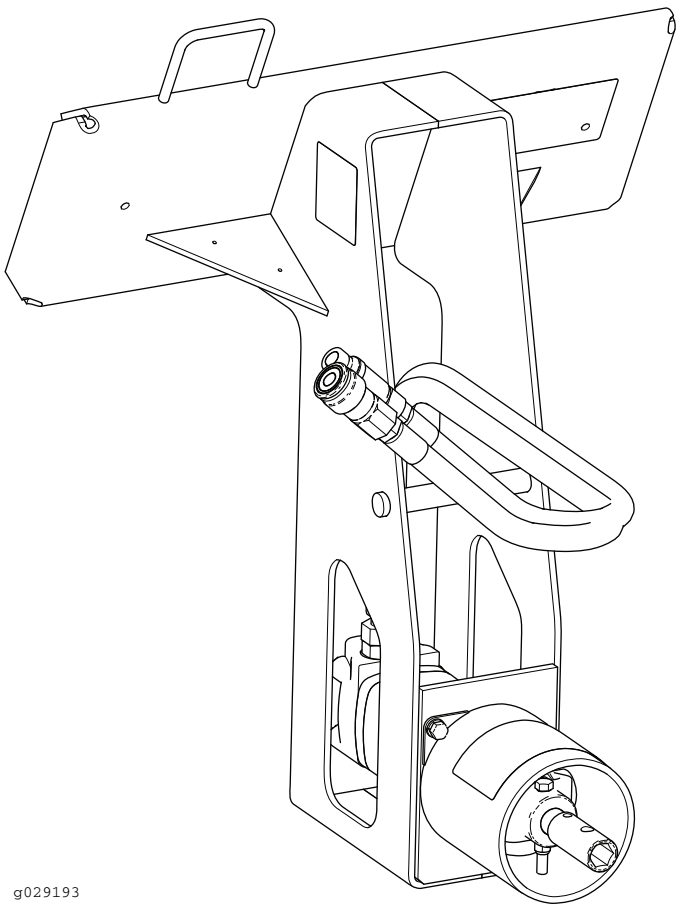

g029193

Regisztráljon a következő címen: www.Toro.com.
Az eredeti dokumentum fordítása (HU)

3457-960

A termék minden vonatkozó európai irányelvnek megfelel. A részletekért nézze át a kiadvány hátulján található Beépítési nyilatkozatot.

⚠ FIGYELMEZTETÉS

KALIFORNIA
65-ös számú figyelmeztetés

A termék használata Kalifornia állam jogszabályai által rákkeltőnek, születési, illetve reprodukciós rendellenességet okozónak nyilvánított vegyi anyag vagy vegyi anyagok hatásának való kitettséget eredményezhet.

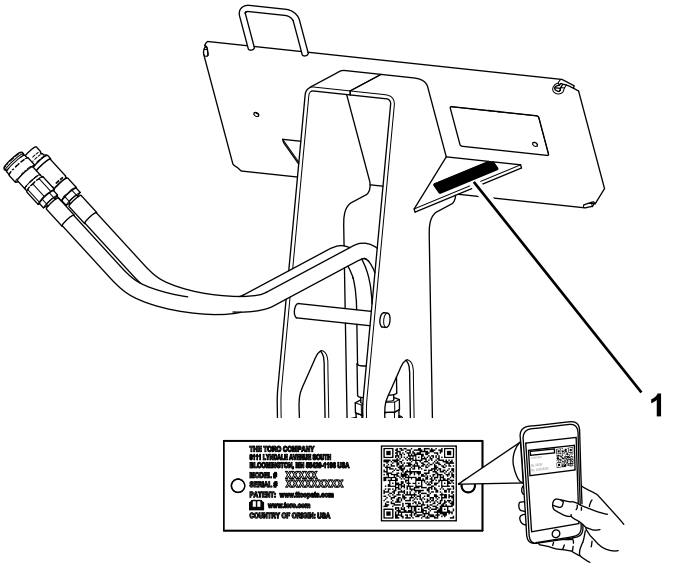

g257161

Ábra 1

1. Típus- és sorozatszámcímke helye

Bevezetés

A gép hidraulikus hajtású fúró munkaeszköz Toro kompakt kisgépekhez. Burkolt felületek alatti talaj átfúrására szolgál vezetékek vagy csövek számára, majd azok behúzására. Talaj és kavicságy átfúrására alkalmas. Nem alkalmas kőzet, fa és egyéb kemény anyagok átfúrására. A termék nem rendeltetésszerű használata veszélyezteti az Ön és a közelben tartózkodók biztonságát.

Gondosan olvassa el ezt a tájékoztatót, hogy a termék megfelelő üzemeltetését és karbantartását elsajátítva elkerülje a sérüléseket, valamint a termék károsodását. Ön felelős a termék megfelelő és biztonságos üzemeltetéséért.

A www.Toro.com webhelyen további információk is találhatók, például munkavédelmi tanácsok, oktatóanyagok, tartozékokról szóló információk, segítség márkakereskedés kereséséhez, valamint a termékregisztráció is itt végezhető el.

Ha szervizre, eredeti Toro-alkatrészekre vagy további információkra van szüksége, forduljon hivatalos márkaszervizhez vagy a Toro ügyfélszolgálatához, és készítse elő terméke típus- és gyári számát. A(z) Ábra 1 jelzi a típus- és gyári szám helyét a terméken. Írja fel a számokat az erre előkészített helyre.

Fontos: **Mobileszköze segítségével a sorozatszámot tartalmazó címkén található QR-kódot (ha van) beolvasva elérheti a garanciális, az alkatrészekre vonatkozó és más termékinformációkat.**

Modellsz. _____

Sorszám _____

A kézikönyv feltünteti a lehetséges veszélyeket, és a (Ábra 2) biztonsági figyelmeztető jelzéssel azonosított biztonsági üzeneteket tartalmaz. Ez a jelzés olyan veszélyre hívja fel a figyelmet, amely súlyos sérülést vagy halált okozhat, amennyiben nem követi az ajánlott óvintézkedéseket.



g000502

Ábra 2

1. Biztonsági figyelmeztető jelzések

Ez a kézikönyv 2 szót használ az információ kiemelésére. A **Fontos** szó speciális műszaki információkra hívja fel a figyelmet, a **Megjegyzés** szó külön figyelemre érdemes általános információkat emel ki.

© 2022—The Toro® Company

Minden jog fenntartva

Tartalom

Biztonság 3
- Általános óvintézkedések 3
- Lejtőkkel kapcsolatos óvintézkedések 4
- Fúróegységekre vonatkozó óvintézkedések 4
- Karbantartással és tárolással kapcsolatos biztonsági előírások 4
- Biztonsági és tájékoztató címkék 5

Termékáttekintés 5
- Műszaki adatok 5

Üzemeltetés 6
- A munkaeszköz fel- és leszerelése 6
- Tartozék felszerelése 6
- Tartozék leszerelése 7
- A fúróegység használata 7
- Vonulási helyzet 8

Tárolás 9

Hibakeresés és elhárítás 10

Biztonság

⚠ VESZÉLY

A munkaterületen föld alatti elektromos közművezetékek haladhatnak át. Ha ezeket megsérti, áramütés vagy robbanás is bekövetkezhet.

A munkaterületen jelölje be a közművek helyét, és ne végezzen ásást a jelölt területeken. Forduljon a helyi földmérőkhöz vagy a közműellátó vállalatokhoz a közművek megjelölésének ügyében (az Amerikai Egyesült Államokban például hívja a 811-et, Ausztráliában az 1100-at az államközi jelölő szolgáltatásért).

Általános óvintézkedések

A súlyos, akár végzetes sérülések elkerülése érdekében mindig kövesse a biztonsági utasításokat.

- Ne lépje túl a névleges teherbírást, mert a gép instabillá válhat, és elveszítheti felette az uralmát.
- A munkaeszközt mindig a talaj közelében tartva szállítsa; lásd: Vonulási helyzet (oldal 8).
- A munkaterületen jelölje be a felszín alatti közművek és egyéb objektumok helyét, és ne végezzen ásást a jelölt területeken.
- Olvassa el és minden részletében értse meg a *Kezelői kézikönyvet*, mielőtt elindítja a gépet.
- A gép működtetését teljes odafigyeléssel végezze. Ne bonyolódjon olyan tevékenységbe, amely elvonhatja a figyelmét, különben személyi sérülés vagy anyagi kár lehet a következmény.
- Ne engedje, hogy gyermekek vagy oktatásban nem részesült személyek üzemeltessék a gépet.
- Tartsa távol kezét és lábát a mozgó részegységektől és munkaeszközöktől.
- Ne működtesse a gépet felszerelt és üzemképes védőburkolatok és biztonsági berendezések nélkül.
- Tartsa távol a járókelőket és a háziállatokat a géptől.
- Álljon meg a géppel, állítsa le, és vegye ki az indítókulcsot, mielőtt nekikezdene a gép szervizeléséhez, tankolásához, vagy elhárítaná annak eltömődését.

A gép nem megfelelő használata vagy karbantartása személyi sérüléshez vezethet. A lehetséges sérülések elkerülése érdekében kövesse a biztonsági útmutatóban leírtakat, és mindig ügyeljen a biztonsági figyelmeztető szimbólumra (⚠), amelynek jelentése lehet Figyelem, Vigyázat vagy Veszély – személyes

biztonsági utasítások. Az utasítások be nem tartása súlyos személyi sérüléshez vagy halálhoz vezethet.

Lejtőkkel kapcsolatos óvintézkedések

- **Hegymenetben és völgymenetben a gép nehezebb oldala mindig az emelkedő irányába nézzen.** A gép súlyeloszlása a különböző munkaeszközök felszerelésével megváltozik. A munkaeszköz a gép súlypontját hátrafelé tolja el.
- Lejtős úton a rakodókarok megemelése befolyásolhatja a gép stabilitását. Tartsa a rakodókarokat leengedett helyzetben, amikor lejtős úton halad.
- A lejtők a megcsúszásos és borulásos balesetek fő tényezői, amelyek súlyos sérülésekhez vezethetnek. A gép üzemeltetése bármilyen lejtőn vagy egyenetlen terepen különös óvatosságot igényel.
- Dolgozzon ki saját szabályokat és eljárásokat a lejtőkön való munkavégzéshez. Az eljárásoknak tartalmazniuk kell a helyszín felmérését annak meghatározása érdekében, hogy melyik lejtők biztonságosak gép működtetéséhez. Mindig használja józan eszét és ítélőképességét a felmérés során.
- Lejtőn lassítson le, és különösen körültekintően dolgozzon. A talajfeltételek befolyásolhatják a gép stabilitását.
- Kerülje a lejtőn való elindulást és megállást. Ha a gép elveszítené a tapadását, ereszkedjen le a lejtőn lassan és egyenesen.
- Lejtős szakaszokon kerülje a kanyarodást. Ha kanyarodnia kell, végezze azt lassan, a gép nehezebb felét az emelkedő irányában tartva.
- A lejtőn minden mozgást lassan és fokozatosan végezzen. Ne változtassa hirtelen se a sebességét, se az irányát.
- Ha kényelmetlennek érzi a lejtőn való munkát, ne végezze azt.
- Ügyeljen a gödrökre, keréknyomokra és huppanókra, mert egyenetlen talajon a gép felborulhat. A magas fű akadályokat rejthet.
- Nedves talajfelületen fokozott körültekintéssel dolgozzon. A tapadás csökkenése megcsúszást okozhat.
- Vizsgálja meg a területet, hogy kellően stabil-e a talaj a gép megtartásához.
- Legyen különösen óvatos, ha az alábbiak közelében dolgozik a géppel:
  - Suvadások
  - Árkok
  - Töltések
  - Vizek

  A gép hirtelen felborulhat, ha az egyik lánctalpa alól eltűnik a talaj. Tartson biztonságos távolságot a gép és bármilyen veszély között.
- Lejtőn ne kapcsoljon fel vagy le munkaeszközt.
- Ne parkoljon a géppel hegyoldalban vagy lejtőn.

Fúróegységekre vonatkozó óvintézkedések

- Kerekes gépek esetén a munkaeszköz használatakor ne használja az ellensúlyt a vontatóegységen.
- Tartson legalább 3 m távolságot a forgó alkatrészektől, kivéve, ha a rúdmegvezetőt használja.
- Ne viseljen laza ruházatot vagy ékszereket, amikor a fúróegységet használja vagy segíti.
- A fúrórúd és a fúróhegy elindításához a rúdmegvezetőn kívül ne használjon semmi egyebet.
- Ne használjon csavart vagy csapot a nyomógombos csatlakozók helyett.
- A munkaeszközt mindig 2 fő működtesse, egyikük kezelje a vontatóegységet, a másikuk pedig vezesse a fúróegységet a rúdmegvezetővel.
- A fúróegység beigazításához mindig a rúdmegvezetőt használja.
- Ne álljon a rúd fölé vagy a rúdra, amíg jár a motor.

Karbantartással és tárolással kapcsolatos biztonsági előírások

- Ellenőrizze rendszeresen a kötőelemek megfelelően meghúzott állapotát és a berendezés biztonságos üzemállapotát.
- A munkaeszköz hosszabb tárolásával kapcsolatos fontos részletekért olvassa el a *Kezelői kézikönyvet*.
- Végezze el szükség szerint a biztonsági és utasító címkék karbantartását vagy cseréjét.

Biztonsági és tájékoztató címkék

A biztonsági címkék és utasítások a kezelő számára feltűnő helyen, a potenciálisan veszélyes területek közelében találhatók. A sérült vagy hiányzó matricát cserélje le, illetve pótolja.

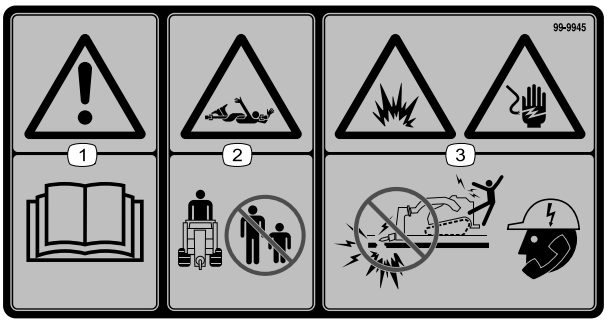

decal99-9945

99-9945

1. Figyelmeztetés – olvassa el a *Kezelői kézikönyvet*.
2. Beakadásveszély, tengely – tartsa távol a közelben tartózkodó embereket.
3. Robbanásveszély, áramütésveszély – ne működtesse a gépet, ha elektromos vezeték lehet a közelben; hívja a helyi közműszolgáltatót.



decal133-8061

133-8061

Termékáttekintés

Műszaki adatok

Megjegyzés: A műszaki adatok és a kialakítás külön értesítés nélkül változhatnak.

Szélesség	61 cm
Hosszúság	56 cm
Magasság	63,5 cm
Tömeg	54 kg
Elkészíthető furat átmérője	3,2–8,9 cm

Az optimális teljesítmény és a gép folyamatos tanúsított biztonsága érdekében csak eredeti Toro-pótalkatrészeket és -tartozékokat használjon. A más által gyártott pótalkatrészek és tartozékok használata veszélyes lehet, emellett ez a jótállást is érvényteleníti.

Üzemeltetés

A munkaeszköz fel- és leszerelése

A fel- és leszerelési eljárással kapcsolatban lásd a vontatóegység *Kezelői kézikönyvét*.

Fontos: **A munkaeszköz felszerelése előtt irányítsa a gépet vízszintes felületre, győződjön meg arról, hogy a szerelőlapokon nincs semmilyen szennyeződés, a csapok pedig akadálymentesen elfordíthatók. Ha a csapok szorulnak, zsírozza meg azokat.**

Megjegyzés: A munkaeszközt mindig a vontatóegységgel emelje meg és szállítsa.

⚠ FIGYELMEZTETÉS

Ha nem tolódnak át teljesen a gyorsrögzítő csapok a munkaeszköz szerelőlapján, a munkaeszköz leeshet a gépről, és összezúzhatja Önt vagy a közelben tartózkodókat.

Gondoskodjon arról, hogy a gyorsrögzítő csapok teljesen beüljenek a munkaeszköz szerelőlapjába.

⚠ FIGYELMEZTETÉS

A kiszökő nagynyomású hidraulikafolyadék a bőrön áthatolva sérülést okozhat. A bőr alá bejutó folyadékot sebészi úton pár órán belül el kell távolíttatni ilyen kezelésben jártas orvossal; ellenkező esetben üszkösödés alakulhat ki.

- **Mielőtt nyomás alá helyezi a hidraulika-rendszert, győződjön meg arról, hogy minden hidraulikatömlő és -vezeték megfelelő állapotban van, és az összes hidraulikus csatlakozó és szerelvény szorosan illeszkedik.**
- **Egyetlen testrészével se kerüljön közel olyan szivárgó lyukakhoz, fúvókákhoz, ahonnan nagynyomású hidraulikafolyadék távozhat.**
- **A hidraulikafolyadék esetleges szivárgását ellenőrizze kartonlap vagy papírlap segítségével; soha ne a kezét használja.**

⚠ VIGYÁZAT

A hidraulikacsatlakozók, hidraulikavezetékek/-szelepek és a hidraulikafolyadék is forró lehet. Forró alkatrészekhez érve égési sérülést szenvedhet.

- **A hidraulikacsatlakozók lekötéséhez viseljen védőkesztyűt.**
- **Hagyja lehűlni a gépet, mielőtt a hidraulikus alkatrészekhez ér.**
- **Ne érjen a kiömlött hidraulikafolyadékhoz.**

Tartozék felszerelése

A munkaeszközzel különféle fúrórudak és fúróhegyek használhatók. Vegye fel a kapcsolatot a hivatalos márkakereskedővel.

1. Parkolja le a gépet sík talajon, engedje le a rakodókarokat, és húzza be a rögzítőféket (ha van).
2. Állítsa le a motort, vegye ki a kulcsot, és várja meg, amíg leáll az összes mozgó alkatrész.
3. Csúsztassa be a fúrórúd hatlapú szárát, a fúróhegyet vagy a dörzsárat a befogóhüvelybe. Igazítsa össze a befogóhüvelyen levő furatot a nyomógombos csatlakozóval (Ábra 3).

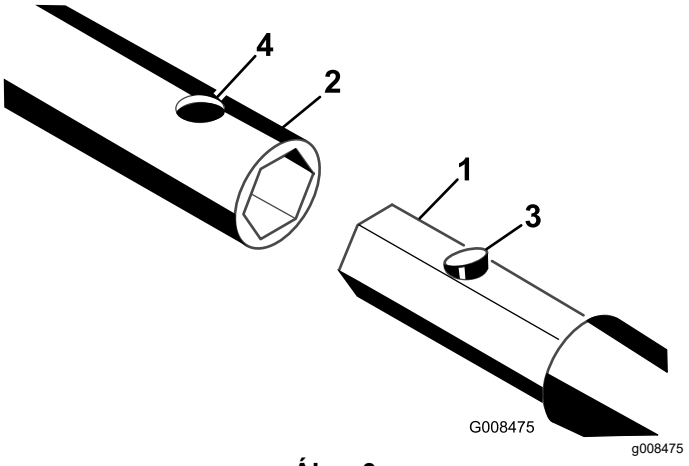

Ábra 3

1. Tartozék szára
2. Befogóhüvely
3. Nyomógombos csatlakozó
4. Furat

4. Nyomja le a csatlakozó nyomógombját és tolja be a szárat a befogóhüvelybe, hogy a nyomógomb bekattanjon a befogóhüvelyen kialakított furatba (Ábra 3).
5. Ismételje meg a 3. és a 4. lépést.

Tartozék leszerelése

1. Parkolja le a gépet sík talajon, engedje le a rakodókarokat, és húzza be a rögzítőféket (ha van).
2. Állítsa le a motort, vegye ki a kulcsot, és várja meg, amíg leáll az összes mozgó alkatrész.
3. Nyomja be a tartozék szárát a befogóhüvelyben rögzítő nyomógombot, és húzza ki a tartozékot a befogóhüvelyből.

A fúróegység használata

Árok ásása

Járda vagy út alatti furat készítése előtt az átfúrandó terület két oldalán készíteni kell egy bemeneti és egy kimeneti árkot (Ábra 4).

- Az árkok legyenek legalább 15 cm szélesek és 46 cm mélyek.
- A bemeneti árok legyen legalább 2,13 m hosszú és a járdára vagy az útra merőleges.
- A kimeneti árok legyen legalább 0,91–1,8 m hosszú, párhuzamos a járdával vagy az úttal, és helyezkedjen el központosan a bemeneti árokhoz képest.

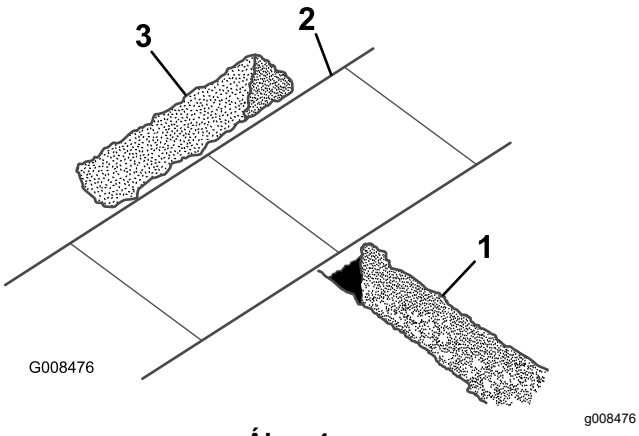

Ábra 4

1. Bemeneti árok
2. Járda
3. Kimeneti árok

Furat készítés

Fontos: **A fúrás 2 személyt igénylő művelet. Ne kísérelje meg egyedül elvégezni.**

1. Állítsa a vontatóegységet a hajtófejjel a bemeneti árok elejéhez, és engedje le a hajtófejet a kívánt mélységbe.
2. Állítsa le a motort, vegye ki a kulcsot, és várja meg, amíg leáll az összes mozgó alkatrész.
3. Csatlakoztasson egy fúrórudat és egy fúróhegyet a hajtófejhez.
4. Csatlakoztassa a rúdmegvezetőt a fúrórúdhoz közvetlenül a fúróhegy mögött (Ábra 5).

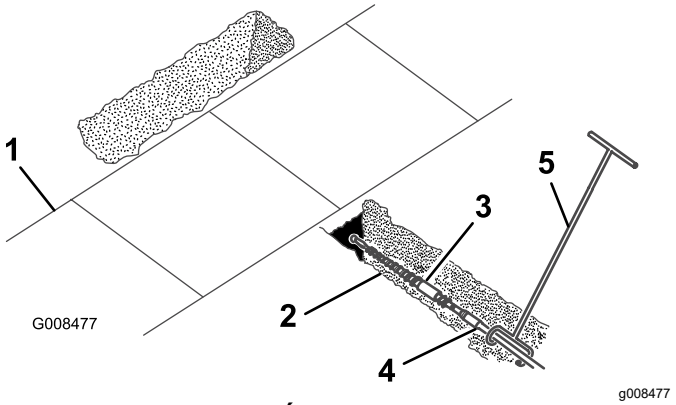

Ábra 5

1. Járda vagy út
2. Bemeneti árok
3. Fúróhegy
4. Fúrórúd
5. Rúdmegvezető

5. Ha a fúróhegyet vezető személy elfoglalta a helyét az árok jobb oldalán (Ábra 5), indítsa be a motort, állítsa a szivattyú választószelepét LASSÚ helyzetbe (csak 200 és 300 sorozatú vontatóegységeknél), a gázt állítsa LASSÚ és GYORS közé középhelyzetbe, majd a fúróhegy előreforgatásához húzza hátra a segédhidraulika-kart.
6. Induljon el lassan előre a vontatóegységgel, közben a rúdmegvezetőt kezelő személy vezesse be a fúróhegyet a talajba (Ábra 5).
7. Ha a teljes fúróhegy a talajba hatolt, tolja a segédhidraulika-kart üres helyzetbe.
8. Állítsa le a motort, vegye ki a kulcsot, és várja meg, amíg leáll az összes mozgó alkatrész.
9. Ha a fúrórúd nem az elvégzendő munka tűréshatárainak megfelelő szögben áll, indítsa be a motort, hátramenetbe kapcsolva húzza ki a fúrót a talajból, majd ismételje meg az 5–8. lépést a megfelelő korrekciókkal a megfelelő helyzetű furat elkészítéséhez.
10. Távolítsa el a rúdmegvezetőt.

11. Indítsa be a motort, és húzza hátra a segédhidraulika-kart a fúró elindításához.
12. Induljon el lassan előre, hogy a fúróhegy belemélyedjen a talajba.

    Fontos: **Ne haladjon túl gyorsan, beleerőltetve a fúróhegyet a talajba. Hagyja, hogy a fúróhegy a saját ütemében haladjon. Ne tolja vagy húzza a fúrót a talajban, ha a hajtófej nem forog.**
13. Amikor már csak nagyjából 15 cm látszik ki a fúrórúdból, a bemeneti árokban, vagy ha a fúróhegy teljesen eltűnt és belépett a kimeneti árokba, álljon meg a vontatóegységgel, tolja a segédhidraulika-kart üres helyzetbe, állítsa le a motort és vegye ki az indítókulcsot.
14. Ha a fúróhegy még nem ért el a kimeneti árokig, végezze el az alábbiakat:
    A. Válassza le a fúrórudat a hajtófejről.
    B. Indítsa be a motort, és tolasson a bemeneti árok végéig.
    C. Állítsa le a motort, vegye ki a kulcsot, és várja meg, amíg leáll az összes mozgó alkatrész.
    D. Csatlakoztasson egy másik fúrórudat, majd ismételje meg a 11–14. lépést.

A furat dörzsárazása

1. Ássa körbe lapáttal óvatosan a fúróhegyet, eltakarítva körülötte a talajt, hogy le lehessen választani a fúrórúdról (Ábra 6).

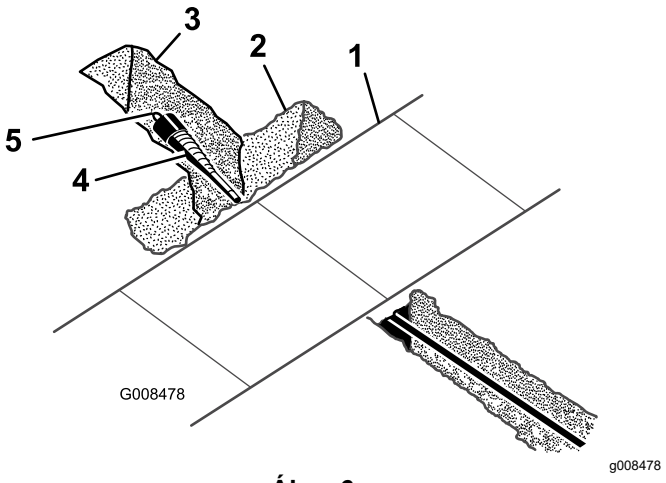

Ábra 6

1. Járda vagy út
2. Kimeneti árok
3. A fúróhegy körül kiásott terület
4. Dörzsár
5. Forgócsukló

2. Távolítsa el a fúróhegyet, és tegye fel a dörzsárat (Ábra 6).
3. Rögzítse a kábelt vagy csövet a dörzsár végén található forgócsuklóhoz (Ábra 6).
4. Indítsa be a motort, és húzza hátra a segédhidraulika-kart a dörzsár elindításához.
5. Induljon el lassan hátrafelé, hogy a dörzsár belemélyedjen a talajba.

    Fontos: **Ne haladjon túl gyorsan, beleerőltetve a dörzsárat a talajba. Hagyja, hogy a dörzsár a saját ütemében haladjon. Ne tolja vagy húzza a dörzsárat a talajban, ha a hajtófej nem forog.**
6. Ha a fúrórúd csatlakozója már kb. 15 cm-re belépett a bemeneti árokba, vagy ha a dörzsár teljesen belépett a bemeneti árokba és a kábelt vagy csövet is kb. 15 cm-re behúzta, álljon meg a vontatóegységgel, tolja a segédhidraulika-kart üres helyzetbe, állítsa le a motort és vegye ki az indítókulcsot.
7. Ha a dörzsár még nem érte el a bemeneti árkot, végezze el az alábbiakat:
    A. Válassza le a fúrórudat a hajtófejről és a még a talajban lévő fúrórúdról.
    B. Indítsa be a motort, és menjen a géppel a bemeneti árok elejéig.
    C. Állítsa le a motort, vegye ki a kulcsot, és várja meg, amíg leáll az összes mozgó alkatrész.
    D. Csatlakoztassa a hajtófejet a talajban lévő fúrórúdhoz.
    E. Ismételje meg a 4–7. lépést.
8. Ha a dörzsár a kábellel vagy csővel együtt belépett a bemeneti árokba, válassza le a kábelt vagy csövet a dörzsárról.

Vonulási helyzet

A munkaeszközzel történő vonuláskor emelje meg kissé a rakodókarokat, maximum 15 cm-rel a talaj fölé. Billentse meg úgy a munkaeszközt, hogy a szerelőlapja függőlegesen álljon.

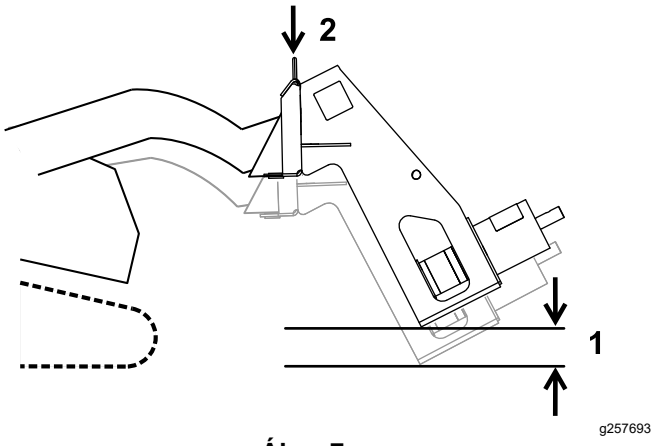

Ábra 7

1. Nem távolabb, mint 15 cm-re a talajtól
2. A munkaeszköz szerelőlapja függőlegesen áll.

Tárolás

1. Hosszú időtartamú tárolás előtt mossa le a munkaeszközről enyhe mosószeres vízzel a szennyeződéseket, lerakódásokat.
2. Ellenőrizze a fogak állapotát. A kopott vagy károsodott fogakat fordítsa meg vagy cserélje ki.
3. Ellenőrizze és húzza meg az összes kötőelemet. Javítsa meg vagy cserélje ki a kopott, sérült alkatrészeket.
4. Ellenőrizze, hogy minden hidraulikus csatlakozó megfelelően csatlakozik-e; nem juthat szennyeződés a rendszerbe.
5. Fesse be az összes karcos vagy csupasz fémfelületet. A festék a márkaszerviztől beszerezhető.
6. Tárolja a munkaeszközt tiszta, száraz garázsban vagy tárolóhelyiségben. Védelme érdekében takarja le és tartsa tisztán.

Hibakeresés és elhárítás

Probléma	Lehetséges ok	Javító intézkedés
A fúró hajtófej nem forog.	1. A hidraulikus csatlakozó nem megfelelően csatlakozik.	1. Ellenőrizze és húzza meg az összes csatlakozót.
	2. Megsérült egy hidraulikus csatlakozó.	2. Ellenőrizze a csatlakozókat, cserélje ki, amelyik sérült.
	3. Dugulás keletkezett egy hidraulikus tömlőben.	3. Keresse meg és szüntesse meg a dugulást.
	4. Egy hidraulikus tömlő megcsavarodott.	4. Cserélje ki a megcsavarodott tömlőt.
	5. A vontatóegységen nem nyílik ki a segédhidraulika-szelep.	5. Javítsa meg a szelepet.
	6. Egy hidraulikus motor megsérült vagy elkopott.	6. Cserélje ki vagy javítsa meg a motort.

Megjegyzések:

Beépítési nyilatkozat

A The Toro Company, 8111 Lyndale Avenue South, Bloomington, MN, USA kijelenti, hogy a következő berendezés(ek) megfelel(nek) a felsorolt ajánlásoknak, amennyiben telepítésük az adott Toro-modellekhez mellékelt utasítások szerint történt, a kapcsolódó megfelelőségi nyilatkozatban jelzett módon.

Modellsz.	Sorszám	Termékleírás	Számla leírása	Általános leírás	Irányelv
22420	404320000 és ettől felfelé	Fúróhajtófej munkaeszköz	BORE DRIVE HEAD ATTACHMENT CE	Kompakt rakodógép	2006/42/EK

A kapcsolódó műszaki dokumentációt a 2006/42/EK ajánlás VII. mellékletének B része alapján állítottuk össze.

Vállaljuk, hogy a nemzeti hatóságok kérésére átadjuk a nem teljes géprészre vonatkozó információkat. Az átadás módja elektronikus adatátvitel lehet.

A gép nem helyezhető üzembe, amíg nem építik össze jóváhagyott Toro-modellekkel a kapcsolódó megfelelőségi nyilatkozat szerint és összhangban minden utasítással, amelyek alapján megállapítható, hogy megfelel az összes vonatkozó irányelvnek.

Tanúsított:

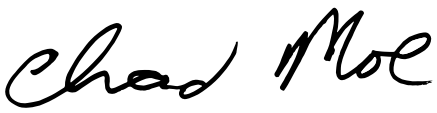

Chad Moe
Felelős műszaki vezető
8111 Lyndale Ave. South
Bloomington, MN 55420, USA
Október 17, 2022

Hivatalos képviselő:

Marcel Dutrieux
Manager European Product Integrity
Toro Europe NV
Nijverheidsstraat 5
2260 Oevel
Belgium

UK Declaration of Incorporation

A The Toro Company, 8111 Lyndale Avenue South, Bloomington, MN, USA kijelenti, hogy a következő berendezés(ek) megfelel(nek) a felsorolt ajánlásoknak, amennyiben telepítésük az adott Toro-modellekhez mellékelt utasítások szerint történt, a kapcsolódó megfelelőségi nyilatkozatban jelzett módon.

Modellsz.	Sorszám	Termékleírás	Számla leírása	Általános leírás	Irányelv
22420	404320000 és ettől felfelé	Fúróhajtófej munkaeszköz	BORE DRIVE HEAD ATTACHMENT CE	Kompakt rakodógép	S.I. 2008 sz. 1597

A kapcsolódó műszaki dokumentációt az S.I. 2008 sz. 1597 irányelv Schedule 10 megfelelésre vonatkozó leírása alapján állítottuk össze.

Vállaljuk, hogy a nemzeti hatóságok kérésére átadjuk a nem teljes géprészre vonatkozó információkat. Az átadás módja elektronikus adatátvitel lehet.

A gép nem helyezhető üzembe, amíg nem építik össze jóváhagyott Toro-modellel a jelzett kapcsolódó megfelelőségi nyilatkozat szerint és az összes utasításnak megfelelően, amelyek alapján megállapítható, hogy megfelel az összes vonatkozó irányelvnek.

This declaration has been issued under the sole responsibility of the manufacturer.
The object of the declaration is in conformity with relevant UK legislation.

Hivatalos képviselő:

Marcel Dutrieux
Manager European Product Integrity
Toro U.K. Limited
Spellbrook Lane West
Bishop's Stortford
CM23 4BU
United Kingdom

Chad Moe
Felelős műszaki vezető
8111 Lyndale Ave. South
Bloomington, MN 55420, USA
Október 17, 2022

Európai titoktartási nyilatkozat

A Toro által gyűjtött információ
A Toro Warranty Company (Toro) tiszteletben tartja személyes adatainak bizalmasságát. Annak érdekében kérjük Önt, hogy bizonyos személyes adatait ossza meg velünk, hogy szavatossági igényét feldolgozzuk és kapcsolatba lépjünk Önnel egy termékkel kapcsolatos visszahívás esetén akár közvetlenül, akár a helyi Toro vállalaton vagy -kereskedőn keresztül.

A Toro szavatossági rendszerét egyesült államokbeli kiszolgálógépeken tároljuk, ahol az adatvédelmi jog esetleg nem ugyanazt a védelmet biztosítja, mint az Ön országában.

AZZAL, HOGY SZEMÉLYES ADATAIT MEGOSZTJA VELÜNK, HOZZÁJÁRUL SZEMÉLYES INFORMÁCIÓINAK JELEN ADATVÉDELMI NYILATKOZATBAN LEÍRT MÓDON TÖRTÉNŐ FELDOLGOZÁSÁHOZ.

A Toro információkezelési módja
A Toro felhasználhatja személyes adatait a szavatossági igények feldolgozásához, valamint hogy kapcsolatba lépjen Önnel a termékkel kapcsolatos visszahívás esetén és más, a későbbiekben ismertetett célból. A Toro megoszthatja az Ön adatait a Toro kapcsolt vállalkozásaival, kereskedőivel vagy más üzleti partnereivel a fenti tevékenységek bármelyikével kapcsolatban. Más vállalat számára nem adjuk el az Ön személyes adatait. Fenntartjuk azonban a jogot személyes adatainak közreadására a vonatkozó jogszabályoknak megfelelően, valamint az illetékes hatóságok kérésére a rendszer megfelelő működtetéséhez, illetve saját védelmünk vagy más felhasználók védelme érdekében.

Személyes adatainak megőrzése
Személyes adatait addig őrizzük meg, amíg megszerzésük eredeti céljából vagy egyéb törvényes célból (mint például hatósági megfelelőség) vagy a vonatkozó jogszabályok előírása szerint szükség van rájuk.

A Toro elkötelezettsége az Ön személyes adatbiztonsága érdekében
Észszerű intézkedéseket hozunk személyes adatainak biztonsága védelmében. Ugyancsak lépéseket teszünk a személyes adatok pontosságának és pillanatnyi aktualitásának fenntartására.

Hozzáférés személyes adataihoz és azok helyesbítése
Ha szeretné személyes adatait áttekinteni vagy helyesbíteni, lépjen velünk kapcsolatba a legal@toro.com e-mail címen.

Ausztrál fogyasztói törvény

Az ausztrál fogyasztók az Ausztrál Fogyasztói Törvénnyel kapcsolatos további részleteket a dobozon belül vagy a helyi Toro-márkakereskedőnél találják meg.

65. számú kaliforniai indítvány, figyelmeztetési információk

Mi ez a figyelmeztetés?

Találkozhat olyan termékkel, amelyen az alábbi figyelmeztető címke látható:

FIGYELMEZTETÉS: Rákot okozó és a szaporítószervekre káros hatások – www.p65Warnings.ca.gov.

Mi az a 65. indítvány?

A 65. indítvány hatálya minden olyan vállalatra érvényes, amely Kaliforniában működik, Kaliforniában értékesít termékeket, Kaliforniában gyárt vagy oda hoz be termékeket. Az indítvány engedélyezi, hogy a kaliforniai kormányzó kezelje és közzétegye a rákot, a születési rendellenességeket és/vagy más reproduktív károkat okozó vegyi anyagok jegyzékét. Az évente frissülő listán több száz, a mindennapi használatú cikkekben megtalálható vegyi anyag szerepel. A 65. indítvány célja a nyilvánosság tájékoztatása az ilyen vegyi anyagoknak való kitettségről.

A 65. indítvány nem tiltja be az ilyen vegyi anyagokat tartalmazó termékek értékesítését, csak előírja, hogy jelenjen meg az ezzel kapcsolatos figyelmeztetés a terméken, annak csomagolásán vagy a hozzá mellékelt dokumentációban. A 65. indítvány figyelmeztetése azt sem jelenti, hogy a termék megsért bármilyen termékbiztonsági szabványt vagy előírást. Kalifornia kormánya egyértelművé tette, hogy a 65. indítvány figyelmeztetése „nem szabályozási határozat, amely szerint a termék »biztonságosnak« vagy »nem biztonságosnak« tekinthető”. Sok ilyen vegyi anyag évek óta használatos a mindennapi termékekben, dokumentált károsító hatás nélkül. További tájékoztatás:https://oag.ca.gov/prop65/faqs-view-all.

A 65. indítvány figyelmeztetése azt jelenti, hogy a vállalat 1) értékelte a kitettséget, és arra a megállapításra jutott, hogy az meghaladja a „nem jelentős kockázati szintet”; vagy 2) úgy döntött, hogy a figyelmeztetést saját belátása szerint a felsorolt vegyi anyagok jelenléte miatt kihelyezi anélkül, hogy felmérné az esetleges kitettség mértékét.

Ez a törvény mindenütt érvényes?

A 65. indítvány figyelmeztetései kizárólag a kaliforniai törvények hatálya alatt kötelező érvényűek. A figyelmeztetések Kaliforniában számos helyen, beleértve, de nem kizárólagosan éttermekben, élelmiszerboltokban, szállodákban, iskolákban és kórházakban, valamint termékek széles skáláján láthatók. Emellett egyes online és postai úton forgalmazó kiskereskedők is kihelyezik a 65. indítvány figyelmeztetéseit a weboldalukon vagy a katalógusaikban.

Hogyan viszonyulnak a kaliforniai figyelmeztetések a szövetségi határokhoz?

A 65. indítvány előírásai gyakran szigorúbbak a szövetségi és nemzetközi előírásoknál. Számos olyan anyag létezik, amelynél ki kell helyezni a 65. indítvány figyelmeztetését már olyan szint elérésekor is, amely jóval alacsonyabb a szövetségileg előírt határértéknél. A 65. indítvány előírt figyelmeztetési szintje ólom esetében például 0,5 µg/nap, amely jóval alacsonyabb a szövetségi és a nemzetközi szabványok szerinti értéknél.

Miért nem látható minden hasonló terméken ez a figyelmeztetés?

- A Kaliforniában értékesített termékeken kötelező a 65. indítvány szerinti feliratozás, a máshol értékesítettek esetében viszont nem.
- A 65. indítvány által érintett vállalat köthet olyan megállapodást, amely előírja a 65. indítvány figyelmeztetéseinek kihelyezését a termékeire, míg más hasonló termékeket gyártó vállalatokra esetleg nem érvényes ilyen követelmény.
- A 65. indítvány hatálya nem konzisztens.
- Dönthet úgy a vállalat, hogy nem ad figyelmeztetést, mert arra a következtetésre jut, hogy a 65. indítvány szerint nem kötelesek erre; de a termékre vonatkozó figyelmeztetések hiánya nem jelenti azt, hogy a termék mentes a felsorolt vegyi anyagoktól hasonló szinteken.

Miért teszi ki a Toro ezt a figyelmeztetést?

A Toro úgy döntött, hogy a lehető legtöbb információt megadja vásárlóinak a termékeiről, hogy jól megalapozott döntést hozhassanak a megvásárolni kívánt termékkel és annak használatával kapcsolatban. A Toro egyes esetekben egy vagy több felsorolt vegyi anyag jelenlétének ismeretében a kitettség szintjének értékelése nélkül ad figyelmeztetést, mivel nem minden felsorolt vegyi anyag rendelkezik kitettségi határértékkel. Habár a Toro-termékek esetében a kitettség elhanyagolható, vagy az jóval a „nem jelentős kockázat” tartományába esik, a biztonság érdekében a Toro úgy határozott, hogy kihelyezi a 65. indítvány figyelmeztetéseit. Továbbá ha a Toro nem biztosítja ezeket a figyelmeztetéseket, California állam vagy egyes magánügyfelek pert indíthatnak, hogy érvényt szerezzenek a 65. indítvány betartásának, ami jelentős büntetéssel jár.



Count on it.