Form No. 3457-971 Rev A

Count on it.

Kezelői kézikönyv

Tuskóaprító

Kompakt kisgép

Modellsz. 22429—Sorszám 404320000 és ettől felfelé

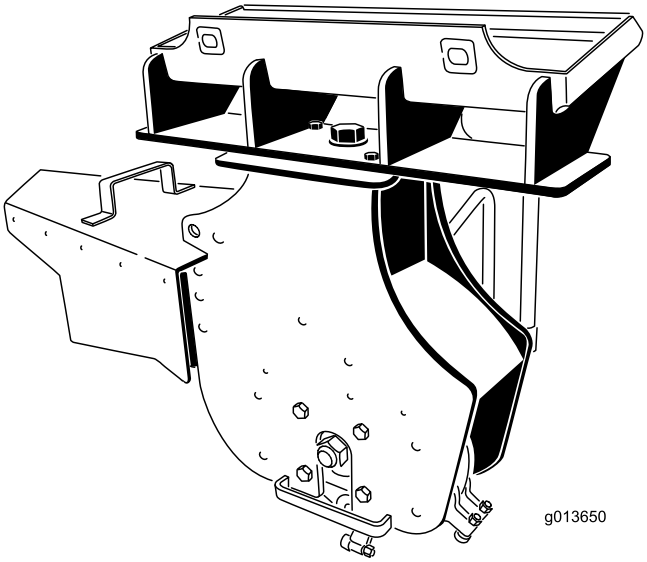

Regisztráljon a következő címen: www.Toro.com.
Az eredeti dokumentum fordítása (HU)

3457-971

A termék minden vonatkozó európai irányelvnek megfelel. A részletekért nézze át a kiadvány hátulján található Beépítési nyilatkozatot.

⚠ FIGYELMEZTETÉS

KALIFORNIA
65-ös számú figyelmeztetés

A termék használata Kalifornia állam jogszabályai által rákkeltőnek, születési, illetve reprodukciós rendellenességet okozónak nyilvánított vegyi anyag vagy vegyi anyagok hatásának való kitettséget eredményezhet.

Bevezetés

A gépet Toro kompakt kisgépre szerelve aprításra, valamint fatuskók és felszíni gyökerek eltávolítására tervezték. Nem alkalmas kövek vagy más anyag vágására, kivéve a fákat és a tuskók körüli talajt. A termék nem rendeltetésszerű használata veszélyezteti az Ön és a közelben tartózkodók biztonságát.

Gondosan olvassa el ezt a tájékoztatót, hogy a termék megfelelő üzemeltetését és karbantartását elsajátítva elkerülje a sérüléseket, valamint a termék károsodását. Ön felelős a termék megfelelő és biztonságos üzemeltetéséért.

A termékekkel és tartozékokkal kapcsolatos információkért, a márkakereskedőkre vonatkozó tájékoztatásért vagy terméke regisztrációjáért a Torót közvetlenül is elérheti.A www.Toro.com webhelyen további információk is találhatók, például munkavédelmi tanácsok, oktatóanyagok, tartozékokról szóló információk, segítség márkakereskedés kereséséhez, valamint a termékregisztráció is itt végezhető el.

Ha szervizre, eredeti Toro-alkatrészekre vagy további információkra van szüksége, forduljon hivatalos márkaszervizhez vagy a Toro ügyfélszolgálatához, és készítse elő terméke típus- és gyári számát. A(z) Ábra 1 jelzi a típus- és gyári szám helyét a terméken. Írja fel a számokat az erre előkészített helyre.

Fontos: **Mobileszköze segítségével a sorozatszámot tartalmazó címkén található QR-kódot (ha van) beolvasva elérheti a garanciális, az alkatrészekre vonatkozó és más termékinformációkat.**

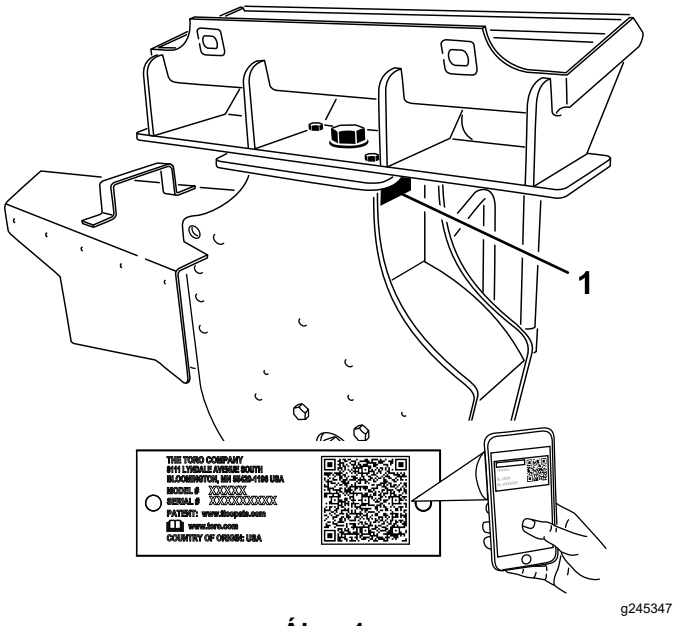

Ábra 1

1. Típus- és sorozatszámcímke helye

Modellsz. _____

Sorszám _____

A kézikönyv feltünteti a lehetséges veszélyeket, és a (Ábra 2) biztonsági figyelmeztető jelzéssel azonosított biztonsági üzeneteket tartalmaz. Ez a jelzés olyan veszélyre hívja fel a figyelmet, amely súlyos sérülést vagy halált okozhat, amennyiben nem követi az ajánlott óvintézkedéseket.

g000502

Ábra 2

1. Biztonsági figyelmeztető jelzések

Ez a kézikönyv 2 szót használ az információ kiemelésére. A **Fontos** szó speciális műszaki információkra hívja fel a figyelmet, a **Megjegyzés** szó külön figyelemre érdemes általános információkat emel ki.

© 2022—The Toro® Company
8111 Lyndale Avenue South
Bloomington, MN 55420

Lépjen velünk kapcsolatba az alábbi címen: www.Toro.com.
Nyomtatva az Amerikai Egyesült Államokban
Minden jog fenntartva

Tartalom

Biztonság 3
Általános óvintézkedések 3
Lejtőkkel kapcsolatos óvintézkedések 4
Biztonsági előírások a tuskóaprítóval kapcsolatban 4
Karbantartással és tárolással kapcsolatos biztonsági előírások 4
Biztonsági és tájékoztató címkék 5
Felszerelés 6
1 A vontatóegység előkészítése 6
2 A védőlemezkonzol felszerelése 6
3 A kezelő védőlemezének összeszerelése 9
4 A forgácsterelő felszerelése 10
Termékáttekintés 11
Műszaki adatok 11
Üzemeltetés 11
A munkaeszköz fel- és leszerelése 11
Tuskó aprítása 12
Gyökerek felaprítása 13
Vonulási helyzet 13
A tuskóaprító szállítása pótkocsin 13
Üzemeltetési tanácsok 13
Karbantartás 14
Ajánlott karbantartási ütemterv(ek) 14
A gép zsírzása 14
A fogak cseréje 15
Tárolás 16
Hibakeresés és elhárítás 17

Biztonság

⚠ VESZÉLY

A munkaterületen föld alatti elektromos közművezetékek haladhatnak át. Ha ezeket megsérti, áramütés vagy robbanás is bekövetkezhet.

A munkaterületen jelölje be a közművek helyét, és ne végezzen ásást a jelölt területeken. Forduljon a helyi földmérőkhöz vagy a közműellátó vállalatokhoz a közművek megjelölésének ügyében (az Amerikai Egyesült Államokban például hívja a 811-et, Ausztráliában az 1100-at az államközi jelölő szolgáltatásért).

Általános óvintézkedések

A súlyos, akár végzetes sérülések elkerülése érdekében mindig kövesse a biztonsági utasításokat.

- Ne lépje túl a névleges teherbírást, mert a gép instabillá válhat, és elveszítheti felette az uralmát.
- **A munkaeszközt ne felemelt vagy (adott esetben) kitolt karokkal szállítsa**. A munkaeszközt mindig a talaj közelében tartva szállítsa; lásd: Vonulási helyzet (oldal 13).
- A munkaterületen jelölje be a felszín alatti közművek és egyéb objektumok helyét, és ne végezzen ásást a jelölt területeken.
- Olvassa el és minden részletében értse meg a *Kezelői kézikönyvet*, mielőtt elindítja a gépet.
- A gép működtetését teljes odafigyeléssel végezze. Ne bonyolódjon olyan tevékenységbe, amely elvonhatja a figyelmét, különben személyi sérülés vagy anyagi kár lehet a következmény.
- Ne engedje, hogy gyermekek vagy oktatásban nem részesült személyek üzemeltessék a gépet.
- Tartsa távol kezét és lábát a mozgó részegységektől és munkaeszközöktől.
- Ne működtesse a gépet felszerelt és üzemképes védőburkolatok és biztonsági berendezések nélkül.
- Tartsa távol a járókelőket és a háziállatokat a géptől.
- Álljon meg a géppel, állítsa le, és vegye ki az indítókulcsot, mielőtt nekikezdene a gép szervizeléséhez, tankolásához, vagy elhárítaná annak eltömődését.

A gép nem megfelelő használata vagy karbantartása személyi sérüléshez vezethet. A lehetséges sérülések elkerülése érdekében kövesse a biztonsági útmutatóban leírtakat, és mindig ügyeljen a biztonsági

figyelmeztető szimbólumra (⚠), amelynek jelentése lehet Figyelem, Vigyázat vagy Veszély – személyes biztonsági utasítások. Az utasítások be nem tartása súlyos személyi sérüléshez vagy halálhoz vezethet.

Lejtőkkel kapcsolatos óvintézkedések

- **Hegymenetben és völgymenetben a gép nehezebb oldala mindig az emelkedő irányába nézzen.** A gép súlyeloszlása a különböző munkaeszközök felszerelésével megváltozik. Ez a munkaeszköz a gép súlypontját előre tolja el.
- Lejtős úton a rakodókarok megemelése vagy (adott esetben) kitolása befolyásolhatja a gép stabilitását. Tartsa a rakodókarokat leengedett és visszahúzott helyzetben, amikor lejtős úton halad.
- A lejtők a megcsúszásos és borulásos balesetek fő tényezői, amelyek súlyos sérülésekhez vezethetnek. A gép üzemeltetése bármilyen lejtőn vagy egyenetlen terepen különös óvatosságot igényel.
- Dolgozzon ki saját szabályokat és eljárásokat a lejtőkön való munkavégzéshez. Az eljárásoknak tartalmazniuk kell a helyszín felmérését annak meghatározása érdekében, hogy melyik lejtők biztonságosak gép működtetéséhez. Mindig használja józan eszét és ítélőképességét a felmérés során.
- Lejtőn lassítson le, és különösen körültekintően dolgozzon. A talajfeltételek befolyásolhatják a gép stabilitását.
- Kerülje a lejtőn való elindulást és megállást. Ha a gép elveszítené a tapadását, ereszkedjen le a lejtőn lassan és egyenesen.
- Lejtős szakaszokon kerülje a kanyarodást. Ha kanyarodnia kell, végezze azt lassan, a gép nehezebb felét az emelkedő irányában tartva.
- A lejtőn minden mozgást lassan és fokozatosan végezzen. Ne változtassa hirtelen se a sebességét, se az irányát.
- Ha kényelmetlennek érzi a lejtőn való munkát, ne végezze azt.
- Ügyeljen a gödrökre, keréknyomokra és huppanókra, mert egyenetlen talajon a gép felborulhat. A magas fű akadályokat rejthet.
- Nedves talajfelületen fokozott körültekintéssel dolgozzon. A tapadás csökkenése megcsúszást okozhat.
- Vizsgálja meg a területet, hogy kellően stabil-e a talaj a gép megtartásához.
- Legyen különösen óvatos, ha az alábbiak közelében dolgozik a géppel:
  - Suvadások
  - Árkok
  - Töltések
  - Vizek

  A gép hirtelen felborulhat, ha az egyik lánctalpa alól eltűnik a talaj. Tartson biztonságos távolságot a gép és bármilyen veszély között.
- Lejtőn ne kapcsoljon fel vagy le munkaeszközt.
- Ne parkoljon a géppel hegyoldalban vagy lejtőn.

Biztonsági előírások a tuskóaprítóval kapcsolatban

- Kerekes gépek esetén a tuskóaprító használatakor ne használja az ellensúlyt a vontatóegységen.
- Ne működtesse a tuskóaprítót úgy, hogy a védőlemez nincs felszerelve a vontatóegységre, a forgácsterelő pedig a tuskóaprítóra.
- Tartsa távol legalább 9 m-re a járókelőket a munkaterülettől.
- A tuskóaprítót csak 91 cm-nél alacsonyabb tuskók aprítására használja.

Karbantartással és tárolással kapcsolatos biztonsági előírások

- Ellenőrizze rendszeresen a kötőelemek megfelelően meghúzott állapotát és a berendezés biztonságos üzemállapotát.
- A munkaeszköz hosszabb tárolásával kapcsolatos fontos részletekért olvassa el a *Kezelői kézikönyvet*.
- Végezze el szükség szerint a biztonsági és utasító címkék karbantartását vagy cseréjét.

Biztonsági és tájékoztató címkék

A biztonsági címkék és utasítások a kezelő számára feltűnő helyen, a potenciálisan veszélyes területek közelében találhatók. A sérült vagy hiányzó matricát cserélje le, illetve pótolja.

decal133-8061

133-8061

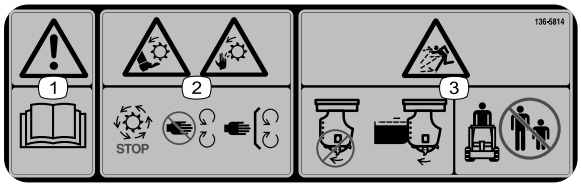

decal136-5814

136-5814

1. Figyelmeztetés – olvassa el a *Kezelői kézikönyvet*.
2. Kéz el- és levágásának a veszélye, forgó kések/pengék – várja meg, amíg minden mozgó alkatrész megáll; mindig legyen a helyén minden védőburkolat és egyéb védőelem.
3. Repülő tárgyak okozta veszély – mindig legyen a helyén minden védőburkolat és egyéb védőelem; tartsa távol a géptől a közelben tartózkodó embereket.

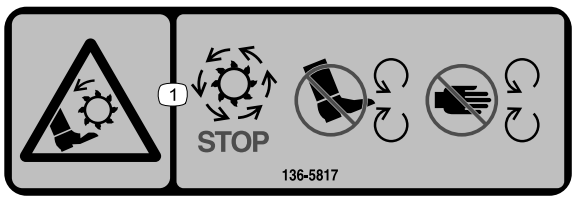

decal136-5817

136-5817

1. Kéz el- és levágásának a veszélye, forgó kések/pengék – várja meg, amíg minden mozgó alkatrész megáll; kezét és lábát tartsa távol a mozgó alkatrészektől.

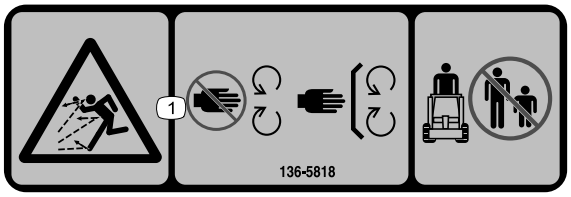

decal136-5818

136-5818

1. Repülő tárgyak okozta veszély – mindig legyen a helyén minden védőburkolat és egyéb védőelem; tartsa távol a géptől a közelben tartózkodó embereket.

Felszerelés

Mellékelt alkatrészek

Használja az alábbi táblázatot, hogy megállapítsa, valamennyi alkatrész leszállításra került-e.

Eljárás	Megnevezés	Mennyi-ség	Alkalmazás
1	Nincs szükség alkatrészre	–	Készítse elő a vontatóegységet.
2	Jobb oldali védőlemezkonzol (3 furat) – csak a 200/300 sorozatú vagy TX 400/500 gépeken	1	Szerelje fel a védőlemezkonzolt.
	Bal oldali védőlemezkonzol (3 furat) – csak a 200/300 sorozatú vagy TX 400/500 gépeken	1	
	Önmetsző csavar (5/16 × ¾")	4	
	Jobb oldali védőlemezkonzol (2 furat) – csak a TX 1000 gépeken	1	
	Bal oldali védőlemezkonzol (2 furat) – csak a TX 1000 gépeken	1	
	Csavar (¼ × ¾") – csak a TX 1000 gépeken	4	
	Önbiztosító anya (¼") – csak a TX 1000 gépeken	4	
3	Védőlemeztartó (1 hajlításos) – a 200/300 sorozatú vagy TX 400/500 gépekhez	2	Szerelje össze a kezelő védőlemezét.
	Védőlemeztartó (2 hajlításos) – csak a TX 1000 gépekhez	2	
	Védőlemez	1	
	Csavar (¼ × 1½")	8	
	Alátét	8	
	Önbiztosító anya (¼")	8	
4	Forgácsterelő	1	Szerelje fel a forgácsterelőt.
	Vezetőcsap	1	
	Rugós sasszeg	1	

1

A vontatóegység előkészítése

Nincs szükség alkatrészre

Eljárás

1. Parkolja le a gépet sík talajon.
2. Engedje le a rakodókarokat.
3. Húzza be a rögzítőféket (ha van).
4. Állítsa le a motort és vegye ki az indítókulcsot.

2

A védőlemezkonzol felszerelése

Ehhez az eljáráshoz szükséges alkatrészek:

1	Jobb oldali védőlemezkonzol (3 furat) – csak a 200/300 sorozatú vagy TX 400/500 gépeken
1	Bal oldali védőlemezkonzol (3 furat) – csak a 200/300 sorozatú vagy TX 400/500 gépeken
4	Önmetsző csavar (5/16 × ¾")
1	Jobb oldali védőlemezkonzol (2 furat) – csak a TX 1000 gépeken
1	Bal oldali védőlemezkonzol (2 furat) – csak a TX 1000 gépeken
4	Csavar (¼ × ¾") – csak a TX 1000 gépeken
4	Önbiztosító anya (¼") – csak a TX 1000 gépeken

Csak 200 vagy 300 sorozatú vontatóegység esetén

Fontos: **Használja a 3 furatos védőlemezkonzolokat.**

1. Illessze be a védőlemezkonzolon kialakított fület a vontatóegység emelési ponti nyílásába úgy, hogy a konzolon a furat egybe essen a vontatóegység vázán található apró furattal (Ábra 3).

   Megjegyzés: A bal és a jobb oldali konzol nem egyforma. Ügyeljen rá, hogy a megfelelő oldali kerüljön felszerelésre az adott oldalra. A fülnek az emelési pont nyílásába kell illeszkednie a konzolnak pedig a vázon kívülre kell kerülnie (Ábra 3).

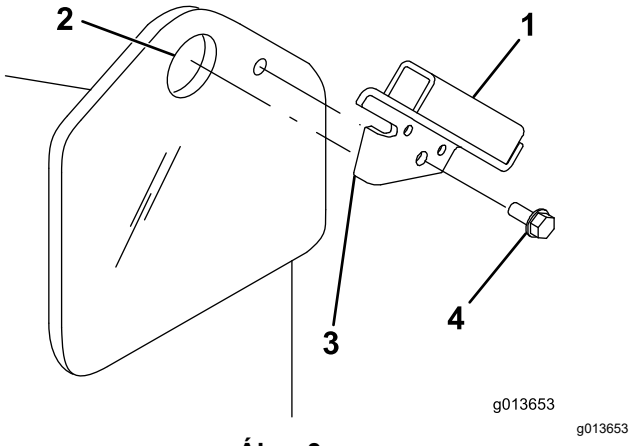

Ábra 3

1. Védőlemezkonzol
2. Emelési pont nyílás
3. Fül
4. Önmetsző csavar

2. Rögzítse a konzolt a vázhoz az önmetsző csavarral (Ábra 3).
3. Ismételje meg az 1. és a 2. lépést a gép másik oldalán.

Csak TX 400 vagy 500 sorozatú vontatóegység esetén

Fontos: **Használja a 3 furatos védőlemezkonzolokat.**

1. Mérje fel a váz szélétől a megadott távolságokat a Ábra 4 alapján, és jelölje be a védőlemezkonzol rögzítéséhez szükséges furatok helyét.

   Megjegyzés: Ha a furatok már ott vannak, folytassa egyből a 3. lépéssel.

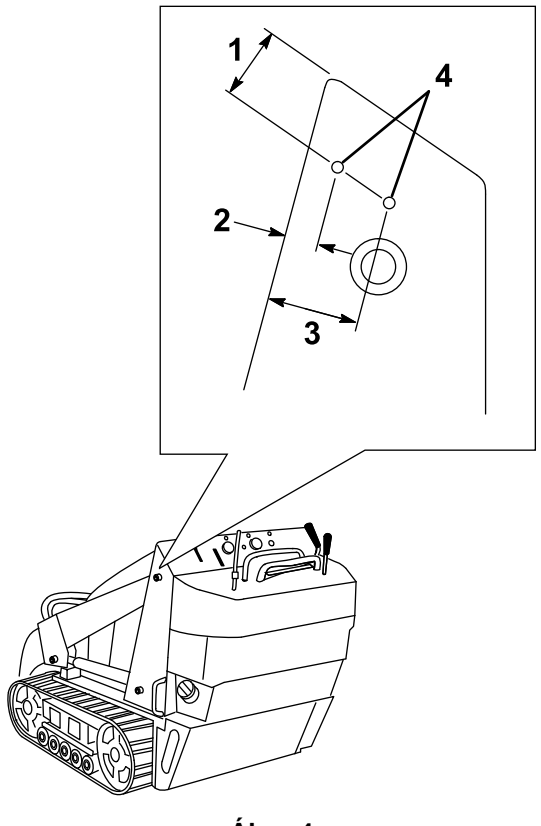

Ábra 4

1. 4,6 cm
2. 1,4 cm
3. 4,6 cm
4. Rögzítőfuratok

2. Készítsen (8 mm átmérőjű) átmenő furatot a vázba a megjelölt helyeken.
3. Igazítsa a védőlemezkonzol fülét a váz elejéhez úgy, hogy a konzol a rakodókar zsebén belül legyen (Ábra 5).

   Megjegyzés: A bal és a jobb oldali konzol nem egyforma. Ügyeljen rá, hogy a megfelelő oldali kerüljön felszerelésre az adott oldalra. A fül feküdjön fel a váz szélére, a konzol pedig kerüljön be a rakodókar-zsebbe úgy, hogy a konzol 2 kisebb furata egybe essen a vázba frissen fúrt két furattal (Ábra 5).

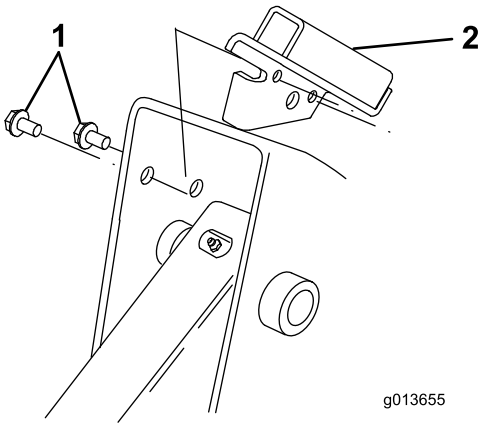

Ábra 5

1. Önmetsző csavar
2. Védőlemezkonzol

4. Rögzítse a konzolt a vázhoz a 2 önmetsző csavarral az Ábra 5 szerint.
5. Ismételje meg az 1–4. lépést a gép másik oldalán.

Csak TX 1000 sorozatú vontatóegység esetén

Fontos: **Használja a 2 furatos védőlemezkonzolokat.**

1. Mérje fel a váz szélétől a megadott távolságokat a Ábra 6 alapján, és jelölje be a védőlemezkonzol rögzítéséhez szükséges furatok helyét.

   Megjegyzés: Ha a furatok már ott vannak, folytassa egyből a 3. lépéssel.

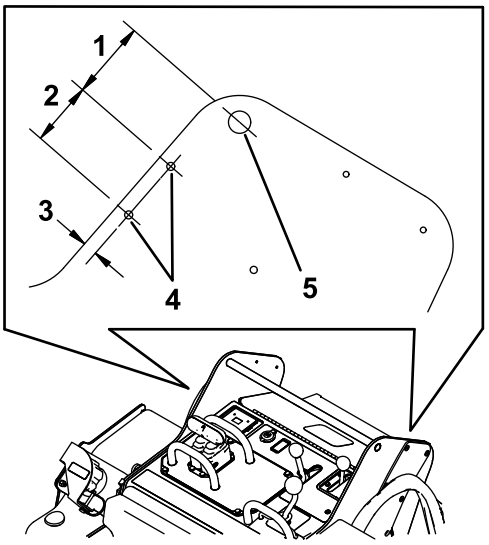

Ábra 6

1. 7,0 cm
2. 5,7 cm
3. 1,3 cm
4. Furat
5. Referenciarúd

2. Készítsen (7 mm átmérőjű) átmenő furatot a vázba a megjelölt helyeken.
3. Szerelje fel a bal védőlemezkonzolt a bal oldali vázra 2 csavar (¼ × ¾") és 2 önbiztosító anya (¼") segítségével a Ábra 7 szerint.

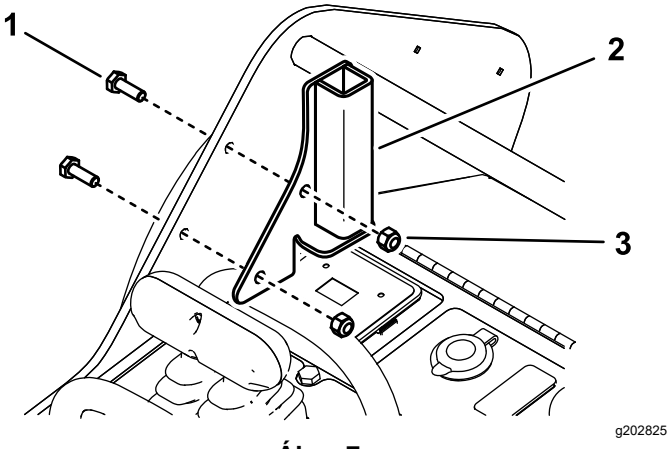

Ábra 7

1. Csavar (¼ × ¾")
2. Bal oldali védőlemezkonzol
3. Önbiztosító anya (¼")

4. Szerelje fel a jobb védőlemezkonzolt a jobb oldali vázra 2 csavar (¼ × ¾") és 2 önbiztosító anya (¼") segítségével a Ábra 7 ábra szerinti módon.

3

A kezelő védőlemezének összeszerelése

Ehhez az eljáráshoz szükséges alkatrészek:

2	Védőlemeztartó (1 hajlításos) – a 200/300 sorozatú vagy TX 400/500 gépekhez
2	Védőlemeztartó (2 hajlításos) – csak a TX 1000 gépekhez
1	Védőlemez
8	Csavar (¼ × 1½")
8	Alátét
8	Önbiztosító anya (¼")

A védőlemez összeszerelése

Megjegyzés: A 200/300 és a TX 400/500 sorozatú vontatóegységekhez használja az 1 hajlításos védőlemeztartókat. A TX 1000 sorozatú vontatóegységekhez használja a 2 hajlításos védőlemeztartókat.

1. Csúsztassa be a védőlemeztartókat a vontatóegységre felszerelt védőlemezkonzolok zsebeibe (Ábra 8 vagy Ábra 9).

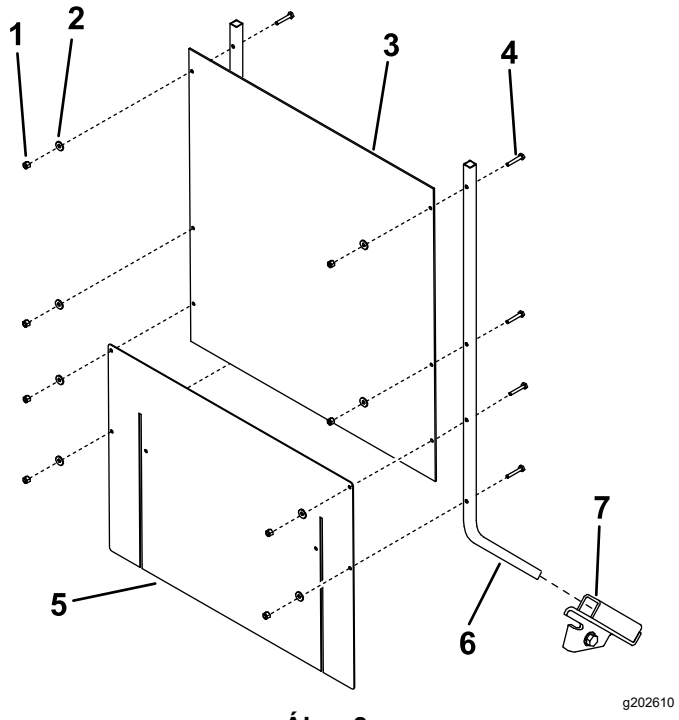

Ábra 8

200/300 és TX 400/500 sorozatú vontatóegységek

1. Önbiztosító anya (8)
2. Alátét (8)
3. Védőlemez
4. Csavar (8)
5. Szoknya
6. Védőlemeztartó (2)
7. Védőlemezkonzol (2)

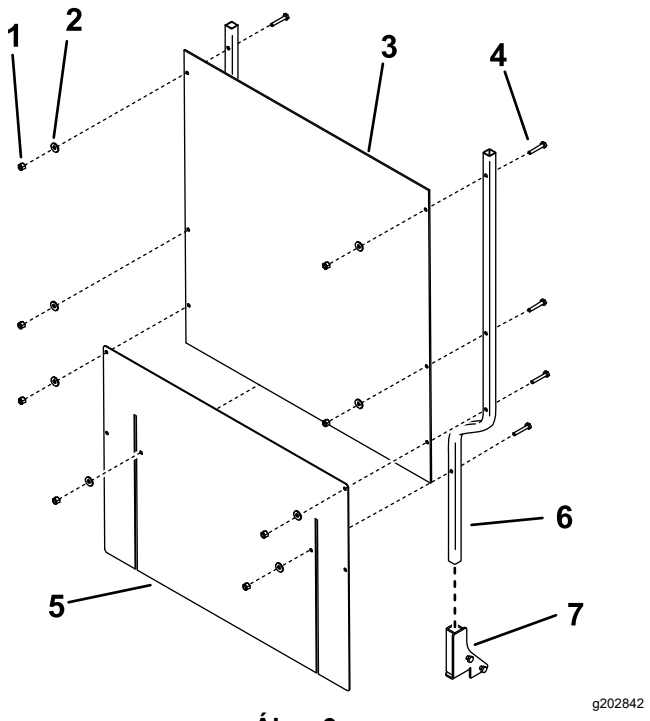

Ábra 9

Csak TX 1000 sorozatú vontatóegység esetén

1. Önbiztosító anya (8)
2. Alátét (8)
3. Védőlemez
4. Csavar (8)
5. Szoknya
6. Védőlemeztartó (2)
7. Védőlemezkonzol (2)

2. Szerelje fel a védőlemezt és a hajlékony szoknyát a védőlemeztartókra a Ábra 8 vagy Ábra 9 alapján a 8 csavar (¼ × 1½"), 8 alátét és 8 önbiztosító anya (¼") segítségével.

   Megjegyzés: A szoknya feküdjön rá a motorra vagy a motorháztetőre.

4

A forgácsterelő felszerelése

Ehhez az eljáráshoz szükséges alkatrészek:

1	Forgácsterelő
1	Vezetőcsap
1	Rugós sasszeg

Eljárás

A tuskóaprító 4 rögzítőfurattal rendelkezik a forgácsterelő rögzítéséhez (Ábra 10). Helyezze feljebb (felső furatok) a forgácsterelőt, ha a talaj közelében végzi a tuskóaprítást, és lejjebb (alsó furatok), ha a tuskó magas. Szerelje fel a forgácsterelőt az alábbi módon:

1. Illessze a forgácsterelő tartócsövét a tuskóaprító 2 furata közé (Ábra 10).

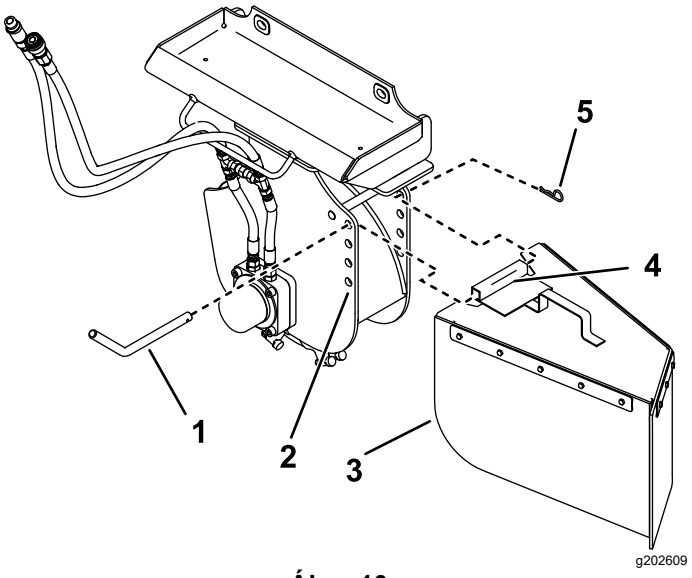

Ábra 10

1. Vezetőcsap
2. Rögzítőfuratok
3. Forgácsterelő
4. Tartócső
5. Rugós sasszeg

2. Csúsztassa át a vezetőcsapot a tuskóaprító furatain és a tartócsövön (Ábra 10).
3. Biztosítsa a csapot a rugós sasszeggel (Ábra 10).

Termékáttekintés

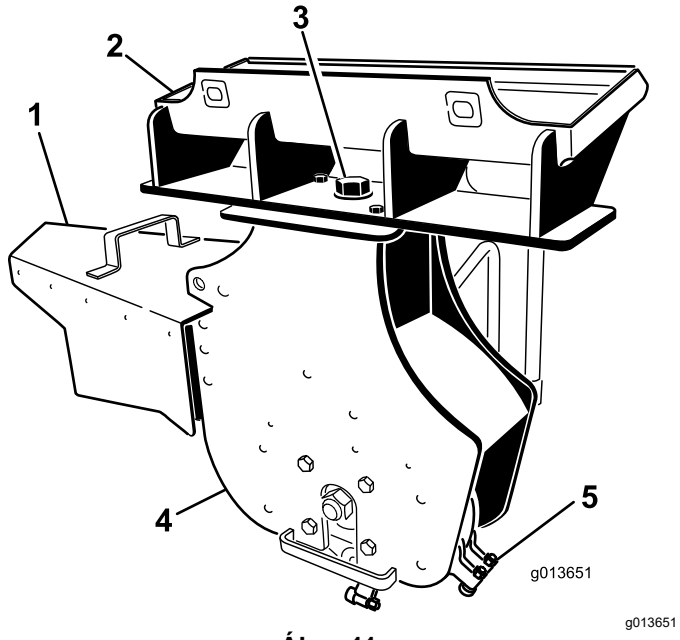

Ábra 11

1. Forgácsterelő
2. Szerelőlap
3. Csuklócsap
4. Tuskóaprító fej
5. Fogak

Műszaki adatok

Megjegyzés: A műszaki adatok és a kialakítás külön értesítés nélkül változhatnak.

Szélesség (forgácsterelővel együtt)	112 cm
Szélesség (forgácsterelő nélkül)	66 cm
Hosszúság	51 cm
Magasság	79 cm
Tömeg	120 kg

Az optimális teljesítmény és a gép folyamatos tanúsított biztonsága érdekében csak eredeti Toro-pótalkatrészeket és -tartozékokat használjon. A más által gyártott pótalkatrészek és tartozékok használata veszélyes lehet, emellett ez a jótállást is érvényteleníti.

Üzemeltetés

A munkaeszköz fel- és leszerelése

A fel- és leszerelési eljárással kapcsolatban lásd a vontatóegység *Kezelői kézikönyvét*.

Fontos: **A munkaeszköz felszerelése előtt irányítsa a gépet vízszintes felületre, győződjön meg arról, hogy a szerelőlapokon nincs semmilyen szennyeződés, a csapok pedig akadálymentesen elfordíthatók. Ha a csapok szorulnak, zsírozza meg azokat.**

Megjegyzés: A munkaeszközt mindig a vontatóegységgel emelje meg és szállítsa.

⚠ FIGYELMEZTETÉS

Ha nem tolódnak át teljesen a gyorsrögzítő csapok a munkaeszköz szerelőlapján, a munkaeszköz leeshet a gépről, és összezúzhatja Önt vagy a közelben tartózkodókat.

Gondoskodjon arról, hogy a gyorsrögzítő csapok teljesen beüljenek a munkaeszköz szerelőlapjába.

⚠ FIGYELMEZTETÉS

A kiszökő nagynyomású hidraulikafolyadék a bőrön áthatolva sérülést okozhat. A bőr alá bejutó folyadékot sebészi úton pár órán belül el kell távolíttatni ilyen kezelésben jártas orvossal; ellenkező esetben üszkösödés alakulhat ki.

- **Mielőtt nyomás alá helyezi a hidraulika-rendszert, győződjön meg arról, hogy minden hidraulikatömlő és -vezeték megfelelő állapotban van, és az összes hidraulikus csatlakozó és szerelvény szorosan illeszkedik.**
- **Egyetlen testrészével se kerüljön közel olyan szivárgó lyukakhoz, fúvókákhoz, ahonnan nagynyomású hidraulikafolyadék távozhat.**
- **A hidraulikafolyadék esetleges szivárgását ellenőrizze kartonlap vagy papírlap segítségével; soha ne a kezét használja.**

⚠ VIGYÁZAT

A hidraulikacsatlakozók, hidraulikavezetékek/-szelepek és a hidraulikafolyadék is forró lehet. Forró alkatrészekhez érve égési sérülést szenvedhet.

- **A hidraulikacsatlakozók kezeléséhez viseljen védőkesztyűt.**
- **Hagyja lehűlni a gépet, mielőtt a hidraulikus alkatrészekhez ér.**
- **Ne érjen a kiömlött hidraulikafolyadékhoz.**

Tuskó aprítása

⚠ FIGYELMEZTETÉS

Használat közben a törmelék minden irányba szétrepül, és sérülést okozhat a szemen és a test többi részén.

- **Ne működtesse a tuskóaprítót úgy, hogy a védőlemez nincs felszerelve a vontatóegységre, a forgácsterelő pedig a tuskóaprítóra.**
- **A munkaeszköz használata közben viseljen szemvédőt, hallásvédőt, megfelelő, csúszásgátló cipőt és hosszú nadrágot.**
- **Tartsa távol legalább 9 m-re a járókelőket a munkaterülettől.**

1. Ha a vontatóegység rendelkezik fokozatváltó karral, állítsa azt LASSÚ helyzetbe.
2. Indítsa be a motort.
3. A tuskóaprító bekapcsolásához húzza a segédhidraulika-kart a kezelő kapaszkodójához.
4. A tuskóaprítót navigálja a tuskó mögé, annak bal oldalához (Ábra 12).

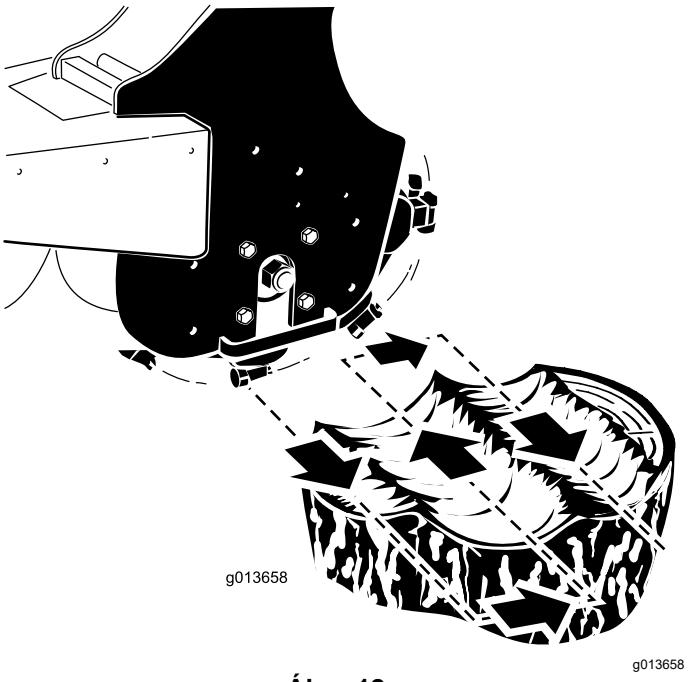

Ábra 12

5. Húzza be maga felé a tuskóaprítót a munkaeszközt billentő karral, egyszerre 0,5–5 cm fogásmélységgel aprítva a tuskót, a fa keménységétől függően (Ábra 12).

   Megjegyzés: Túl mélyen vágva a tuskóaprító megáll. Ha megállt, emelje fel kissé, és próbálja újra.

6. Lendítse ki a tuskóaprítót (Ábra 12), engedje le 0,5–5 cm-t, és ismételje addig a 4–6. lépést, amíg le nem faragott a tuskóból pár centit.
7. Emelje fel a rakodókarokat az eredeti magasságba.
8. Mozgassa el jobbra a tuskóaprítót (Ábra 12).
9. Ismételje a 4–8. lépést, amíg el nem ér a tuskó jobb oldaláig.
10. Térjen vissza a tuskóaprítóval a tuskó bal oldalához, engedje le, majd ismételje addig a 3–10. lépést, amíg fel nem aprította a tuskót talajszintig.

    Megjegyzés: A forgács megfelelő kezeléséhez előfordulhat, hogy le kell állnia a tuskóaprítóval, és feljebb kell helyeznie a forgácsterelőt, ahogy egyre lejjebb halad a tuskón.

11. Ha végzett, a segédhidraulika-kart SEMLEGES helyzetbe állítva állítsa le a tuskóaprítót.

Gyökerek felaprítása

1. Állítsa le a tuskóaprítót, és függessze a rakodókarokon néhány centiméterre a talajtól.
2. Állítsa le a motort és vegye ki az indítókulcsot.
3. Lazítsa meg a tuskóaprító tetején található nagy csavart (Ábra 13).

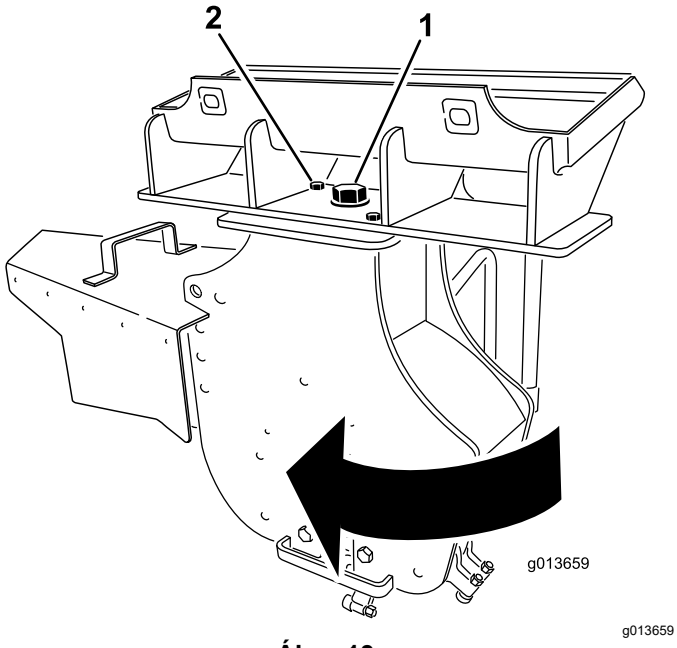

Ábra 13

1. Nagy csavar – lazítsa meg
2. Első csavar – távolítsa el

4. Távolítsa el a tuskóaprítót rögzítő első csavart és anyát (Ábra 13).
5. Fordítsa el a tuskóaprítót 30°-kal az óra járása irányába (Ábra 13).
6. Húzza meg a tuskóaprító tetején levő nagy csavart 406 Nm nyomatékkal a Ábra 13 szerint.
7. Szerelje be a csavart az első furatba és rá az anyát, majd húzza meg 101 Nm nyomatékkal a Ábra 13 szerint.
8. Indítsa be a vontatóegység, és kapcsolja be a tuskóaprítót.
9. Engedje a tuskóaprítót a gyökérbe.
10. Mozgassa a tuskóaprítót a gyökér hosszán, a vontatóegységgel a gyökér fölött haladva.
11. Ha végzett, a segédhidraulika-kart SEMLEGES helyzetbe állítva állítsa le a tuskóaprítót.
12. Állítsa le a motort és vegye ki az indítókulcsot.
13. Lazítsa meg a tuskóaprító tetején található nagy csavart (Ábra 13).
14. Távolítsa el a tuskóaprítót rögzítő első csavart és anyát (Ábra 13).
15. Fordítsa el a tuskóaprítót 30°-kal az óra járásával ellentétesen (Ábra 13).
16. Húzza meg a tuskóaprító tetején levő nagy csavart 406 Nm nyomatékkal a Ábra 13 szerint.
17. Szerelje be a csavart az első furatba és rá az anyát, majd húzza meg 101 Nm nyomatékkal a Ábra 13 szerint.

Vonulási helyzet

A munkaeszközzel történő vonuláskor tartsa azt a lehető legközelebb a talajhoz, annál maximum 15 cm-rel magasabban. Billentse meg hátrafelé.

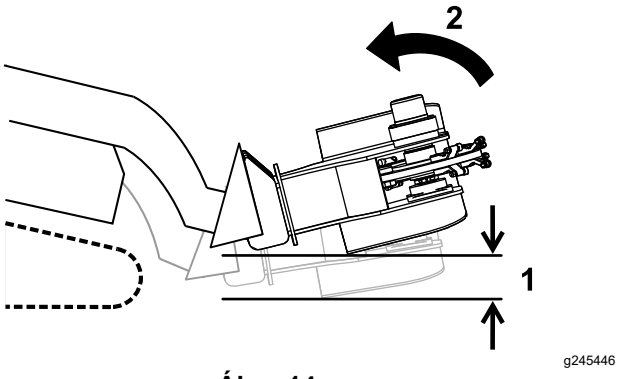

Ábra 14

1. Maximum 15 cm-rel a talaj fölött
2. Billentse meg a munkaeszközt hátrafelé.

A tuskóaprító szállítása pótkocsin

Olyan pótkocsira vagy tehergépkocsira helyezze a munkaeszközt, amely elbírja azt. Rögzítse biztonságosan a tuskóaprítót a pótkocsihoz vagy tehergépkocsihoz megfelelő teherbírású és közúti forgalomnak megfelelő hevederekkel vagy egyéb eszközzel.

Fontos: **Távolítsa el a kezelő védőlemezét a vontatóegységről, mielőtt a vontatóegység szállításába kezd, mert a védőlemez károsodhat.**

Üzemeltetési tanácsok

- Mindig maximális gázzal (maximális motorfordulatszámon) járassa a gépet.
- Soha ne vonuljon a munkaeszközzel felemelt rakodókarokkal. Tartsa a karokat leengedve, a munkaeszközt pedig felhajtva.
- Ha a vontatóegység rendelkezik fokozatváltó karral (néhány kerekes vontatóegységen van ilyen), állítsa azt LASSÚ (teknős) helyzetbe.
- Amennyiben a vontatóegység áramláselosztóval rendelkezik (bizonyos kerekes vontatóegységeken megtalálható), állítsa körülbelül 10 óra állásba.

Karbantartás

Ajánlott karbantartási ütemterv(ek)

Karbantartási időköz	Karbantartási intézkedés
Minden egyes használat előtt, vagy naponta	• Zsírozza meg a gépet. • Ellenőrizze a fogak állapotát, fordítsa meg vagy cserélje ki, amelyik kopott vagy sérült.
Tárolás előtt	• Zsírozza meg a gépet. • Javítsa ki a festést, ahol lepattogzott.

A gép zsírzása

Szolgáltatásszünet: Minden egyes használat előtt, vagy naponta

Tárolás előtt

Zsírozza meg a zsírzószemet (Ábra 15).

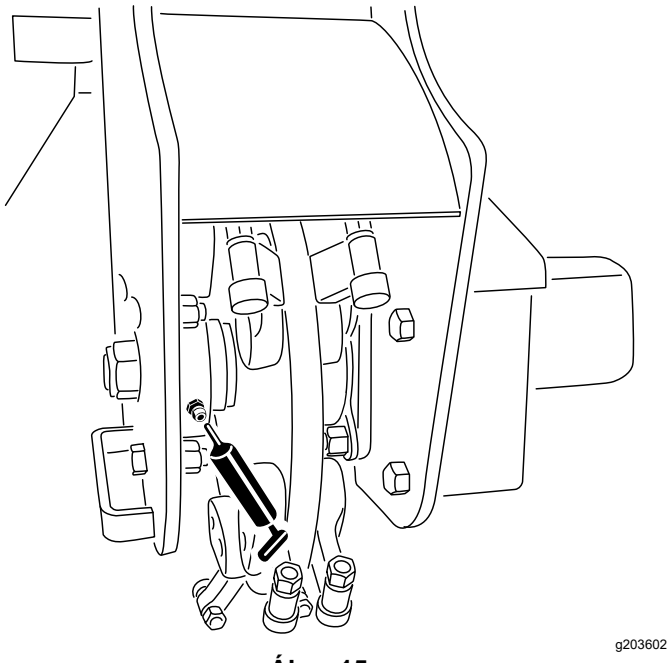

Ábra 15

Kenőzsír típusa: univerzális kenőzsír

1. Parkolja le a gépet sík talajon, engedje le a rakodókarokat, és húzza be a rögzítőféket (ha van).
2. Állítsa le a motort és vegye ki az indítókulcsot.
3. Tisztítsa le ronggyal a zsírzószemet.
4. Csatlakoztasson zsírzóprést a zsírzószemre.
5. Pumpálja addig a zsírt a zsírzószembe, amíg ki nem türemkedik a zsír a csapágyakból.
6. Törölje le a felesleges zsírt.

A fogak cseréje

Szolgáltatásszünet: Minden egyes használat előtt, vagy naponta—Ellenőrizze a fogak állapotát, fordítsa meg vagy cserélje ki, amelyik kopott vagy sérült.

A fogakat érő nagy fokú kopás miatt ezeket az alkatrészeket rendszeres időközönként meg kell fordítani, majd cserélni kell.

Minden fog 3 állásba állítható, így a fog cseréje előtt kétszer elforgathatja, hogy egy új éles fogat kapjon.

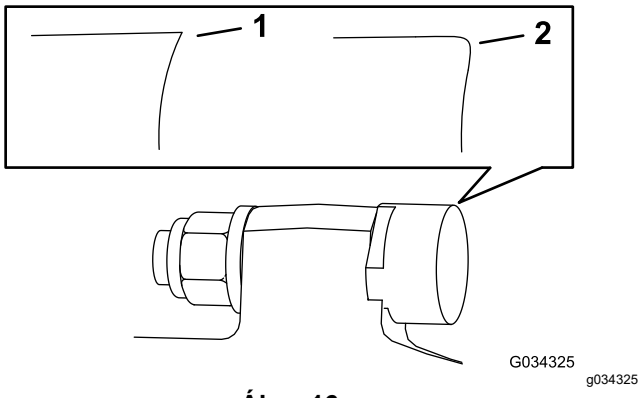

Ábra 16

1. Éles fog
2. Elkopott fog

A fog elforgatásához lazítsa meg a fogat rögzítő anyát (Ábra 17). Tolja előre a fogat, és forgassa el egyharmad fordulattal, hogy a nem használt éle kerüljön kívülre. Húzza meg a fogat rögzítő anyát 37–45 Nm nyomatékkal.

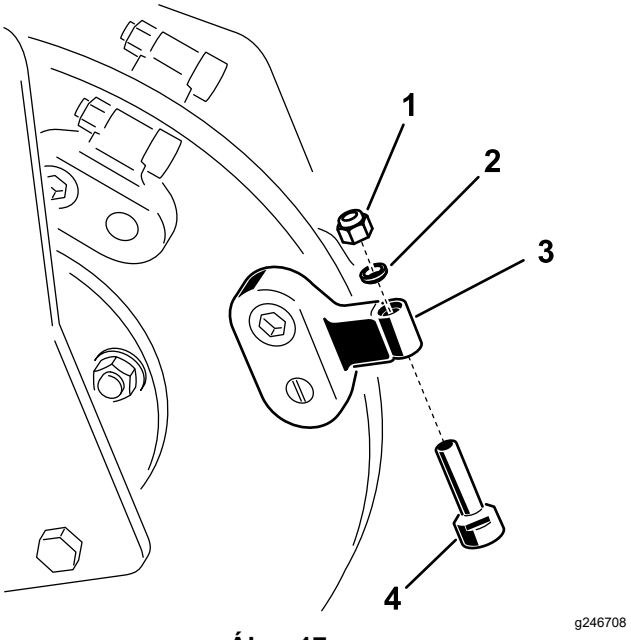

Ábra 17

(Az adott tuskóaprító kinézete eltérhet az ábrán láthatóétól.)

1. Anya
2. Távtartó
3. Fogtartó
4. Fog

A fog cseréjéhez távolítsa el a fogat rögzítő anyát, majd szerelje le a fogat, ezután szereljen egy új fogat és anyát ugyanarra a helyre (Ábra 17). Húzza meg a fogat rögzítő anyát 37–45 Nm nyomatékkal.

Tárolás

1. Hosszú időtartamú tárolás előtt mossa le a munkaeszközről enyhe mosószeres vízzel a szennyeződéseket, lerakódásokat.
2. Ellenőrizze a fogak állapotát. A kopott vagy károsodott fogakat fordítsa meg vagy cserélje ki.
3. Ellenőrizzen és húzzon meg minden csavart és anyát. Javítsa meg vagy cserélje ki a kopott, sérült alkatrészeket.
4. Ellenőrizze, hogy minden hidraulikus csatlakozó megfelelően csatlakozik-e; nem juthat szennyeződés a rendszerbe.
5. Fesse be az összes karcos vagy csupasz fémfelületet. A festék a márkaszerviztől beszerezhető.
6. Tárolja a munkaeszközt tiszta, száraz garázsban vagy tárolóhelyiségben. Védelme érdekében takarja le és tartsa tisztán.

Hibakeresés és elhárítás

Probléma	Lehetséges ok	Javító intézkedés
A vágótárcsa aprítás közben leáll.	1. Túl mélyre engedte a tuskóaprítót. 2. A fogak elkoptak, megsérültek vagy elkoptak.	1. Emeljen a rakodókarokon 13 mm-t. 2. Forgassa el vagy cserélje ki a kopott, sérült vagy törött fogakat.
A vágótárcsa nem forog, vagy csak lassan forog.	1. Egy hidraulikus csatlakozó nem megfelelően csatlakozik. 2. Megsérült egy hidraulikus csatlakozó. 3. Dugulás keletkezett egy hidraulikus tömlőben. 4. A vontatóegységen nem nyílik ki egy segédhidraulika-szelep. 5. A hidraulikus motor vagy a meghajtás meghibásodott. 6. A visszacsapószelepes fék meg lett fordítva.	1. Ellenőrizze és húzza meg az összes csatlakozót. 2. Ellenőrizze/cserélje ki a csatlakozókat. 3. Keresse meg és szüntesse meg a dugulást. 4. Javítsa meg a szelepet. 5. Vegye fel a kapcsolatot a hivatalos márkakereskedővel. 6. Fordítsa meg a visszacsapószelepes féket; vegye fel a kapcsolatot a hivatalos márkakereskedővel.
Az aprító nem vág kellő sebességgel.	1. A fogak elkoptak. 2. Elállítódott az áramláselosztó és a sebességválasztó kar (csak kerekes munkagépeknél). 3. Dugulás keletkezett a gyorscsatlakozóban vagy a tömlőben. 4. A hidraulikarendszer túlhevült. 5. A biztonsági szelep beállítása nem megfelelő.	1. Forgassa el vagy cserélje ki a kopott fogakat. 2. Állítsa be az áramláselosztót 10 óra helyzetbe, a sebességválasztó kart pedig „teknős” helyzetbe. 3. Ellenőrizze a tömlőket és a csatlakozókat, és szüntesse meg a problémákat. 4. Állítsa le a rendszert és hagyja lehűlni. 5. Vegye fel a kapcsolatot a hivatalos márkakereskedővel.
A vágótárcsa rossz irányba forog.	1. A segédhidraulika-szelep karja nem megfelelő helyzetben van. 2. A hidraulikus tömlők fel lettek cserélve.	1. Állítsa a segédhidraulika-szelep karját hátsó helyzetbe. 2. Kösse át a tömlőket a megfelelő helyzetbe.

Megjegyzések:

Megjegyzések:

Beépítési nyilatkozat

A The Toro Company, 8111 Lyndale Avenue South, Bloomington, MN, USA kijelenti, hogy a következő berendezés(ek) megfelel(nek) a felsorolt ajánlásoknak, amennyiben telepítésük az adott Toro-modellekhez mellékelt utasítások szerint történt, a kapcsolódó megfelelőségi nyilatkozatban jelzett módon.

Modellsz.	Sorszám	Termékleírás	Számla leírása	Általános leírás	Irányelv
22429	404320000 és ettől felfelé	Tuskóaprító	STUMP GRINDER ATTACHMENT CE	Tuskóaprító	2006/42/EK

A kapcsolódó műszaki dokumentációt a 2006/42/EK ajánlás VII. mellékletének B része alapján állítottuk össze.

Vállaljuk, hogy a nemzeti hatóságok kérésére átadjuk a nem teljes géprészre vonatkozó információkat. Az átadás módja elektronikus adatátvitel lehet.

A gép nem helyezhető üzembe, amíg nem építik össze jóváhagyott Toro-modellekkel a kapcsolódó megfelelőségi nyilatkozat szerint és összhangban minden utasítással, amelyek alapján megállapítható, hogy megfelel az összes vonatkozó irányelvnek.

Tanúsított:

Chad Moe

Chad Moe
Felelős műszaki vezető
8111 Lyndale Ave. South
Bloomington, MN 55420, USA
Október 19, 2022

Hivatalos képviselő:

Marcel Dutrieux
Manager European Product Integrity
Toro Europe NV
Nijverheidsstraat 5
2260 Oevel
Belgium

UK Declaration of Incorporation

A The Toro Company, 8111 Lyndale Avenue South, Bloomington, MN, USA kijelenti, hogy a következő berendezés(ek) megfelel(nek) a felsorolt ajánlásoknak, amennyiben telepítésük az adott Toro-modellekhez mellékelt utasítások szerint történt, a kapcsolódó megfelelőségi nyilatkozatban jelzett módon.

Modellsz.	Sorszám	Termékleírás	Számla leírása	Általános leírás	Irányelv
22429	404320000 és ettől felfelé	Tuskóaprító	STUMP GRINDER ATTACHMENT CE	Tuskóaprító	S.I. 2008 sz. 1597

A kapcsolódó műszaki dokumentációt az S.I. 2008 sz. 1597 irányelv Schedule 10 megfelelésre vonatkozó leírása alapján állítottuk össze.

Vállaljuk, hogy a nemzeti hatóságok kérésére átadjuk a nem teljes géprészre vonatkozó információkat. Az átadás módja elektronikus adatátvitel lehet.

A gép nem helyezhető üzembe, amíg nem építik össze jóváhagyott Toro-modellel a jelzett kapcsolódó megfelelőségi nyilatkozat szerint és az összes utasításnak megfelelően, amelyek alapján megállapítható, hogy megfelel az összes vonatkozó irányelvnek.

This declaration has been issued under the sole responsibility of the manufacturer.
The object of the declaration is in conformity with relevant UK legislation.

Hivatalos képviselő:

Marcel Dutrieux
Manager European Product Integrity
Toro U.K. Limited
Spellbrook Lane West
Bishop's Stortford
CM23 4BU
United Kingdom

Chad Moe
Felelős műszaki vezető
8111 Lyndale Ave. South
Bloomington, MN 55420, USA
Október 19, 2022

Európai titoktartási nyilatkozat

A Toro által gyűjtött információ
A Toro Warranty Company (Toro) tiszteletben tartja személyes adatainak bizalmasságát. Annak érdekében kérjük Önt, hogy bizonyos személyes adatait ossza meg velünk, hogy szavatossági igényét feldolgozzuk és kapcsolatba lépjünk Önnel egy termékkel kapcsolatos visszahívás esetén akár közvetlenül, akár a helyi Toro vállalaton vagy -kereskedőn keresztül.

A Toro szavatossági rendszerét egyesült államokbeli kiszolgálógépeken tároljuk, ahol az adatvédelmi jog esetleg nem ugyanazt a védelmet biztosítja, mint az Ön országában.

AZZAL, HOGY SZEMÉLYES ADATAIT MEGOSZTJA VELÜNK, HOZZÁJÁRUL SZEMÉLYES INFORMÁCIÓINAK JELEN ADATVÉDELMI NYILATKOZATBAN LEÍRT MÓDON TÖRTÉNŐ FELDOLGOZÁSÁHOZ.

A Toro információkezelési módja
A Toro felhasználhatja személyes adatait a szavatossági igények feldolgozásához, valamint hogy kapcsolatba lépjen Önnel a termékkel kapcsolatos visszahívás esetén és más, a későbbiekben ismertetett célból. A Toro megoszthatja az Ön adatait a Toro kapcsolt vállalkozásaival, kereskedőivel vagy más üzleti partnereivel a fenti tevékenységek bármelyikével kapcsolatban. Más vállalat számára nem adjuk el az Ön személyes adatait. Fenntartjuk azonban a jogot személyes adatainak közreadására a vonatkozó jogszabályoknak megfelelően, valamint az illetékes hatóságok kérésére a rendszer megfelelő működtetéséhez, illetve saját védelmünk vagy más felhasználók védelme érdekében.

Személyes adatainak megőrzése
Személyes adatait addig őrizzük meg, amíg megszerzésük eredeti céljából vagy egyéb törvényes célból (mint például hatósági megfelelőség) vagy a vonatkozó jogszabályok előírása szerint szükség van rájuk.

A Toro elkötelezettsége az Ön személyes adatbiztonsága érdekében
Észszerű intézkedéseket hozunk személyes adatainak biztonsága védelmében. Ugyancsak lépéseket teszünk a személyes adatok pontosságának és pillanatnyi aktualitásának fenntartására.

Hozzáférés személyes adataihoz és azok helyesbítése
Ha szeretné személyes adatait áttekinteni vagy helyesbíteni, lépjen velünk kapcsolatba a legal@toro.com e-mail címen.

Ausztrál fogyasztói törvény

Az ausztrál fogyasztók az Ausztrál Fogyasztói Törvénnyel kapcsolatos további részleteket a dobozon belül vagy a helyi Toro-márkakereskedőnél találják meg.

65. számú kaliforniai indítvány, figyelmeztetési információk

Mi ez a figyelmeztetés?

Találkozhat olyan termékkel, amelyen az alábbi figyelmeztető címke látható:

FIGYELMEZTETÉS: Rákot okozó és a szaporítószervekre káros hatások – www.p65Warnings.ca.gov.

Mi az a 65. indítvány?

A 65. indítvány hatálya minden olyan vállalatra érvényes, amely Kaliforniában működik, Kaliforniában értékesít termékeket, Kaliforniában gyárt vagy oda hoz be termékeket. Az indítvány engedélyezi, hogy a kaliforniai kormányzó kezelje és közzétegye a rákot, a születési rendellenességeket és/vagy más reproduktív károkat okozó vegyi anyagok jegyzékét. Az évente frissülő listán több száz, a mindennapi használatú cikkekben megtalálható vegyi anyag szerepel. A 65. indítvány célja a nyilvánosság tájékoztatása az ilyen vegyi anyagoknak való kitettségről.

A 65. indítvány nem tiltja be az ilyen vegyi anyagokat tartalmazó termékek értékesítését, csak előírja, hogy jelenjen meg az ezzel kapcsolatos figyelmeztetés a terméken, annak csomagolásán vagy a hozzá mellékelt dokumentációban. A 65. indítvány figyelmeztetése azt sem jelenti, hogy a termék megsért bármilyen termékbiztonsági szabványt vagy előírást. California kormánya egyértelművé tette, hogy a 65. indítvány figyelmeztetése „nem szabályozási határozat, amely szerint a termék »biztonságosnak« vagy »nem biztonságosnak« tekinthető”. Sok ilyen vegyi anyag évek óta használatos a mindennapi termékekben, dokumentált károsító hatás nélkül. További tájékoztatás:https://oag.ca.gov/prop65/faqs-view-all.

A 65. indítvány figyelmeztetése azt jelenti, hogy a vállalat 1) értékelte a kitettséget, és arra a megállapításra jutott, hogy az meghaladja a „nem jelentős kockázati szintet”; vagy 2) úgy döntött, hogy a figyelmeztetést saját belátása szerint a felsorolt vegyi anyagok jelenléte miatt kihelyezi anélkül, hogy felmérné az esetleges kitettség mértékét.

Ez a törvény mindenütt érvényes?

A 65. indítvány figyelmeztetései kizárólag a kaliforniai törvények hatálya alatt kötelező érvényűek. A figyelmeztetések Kaliforniában számos helyen, beleértve, de nem kizárólagosan éttermekben, élelmiszerboltokban, szállodákban, iskolákban és kórházakban, valamint termékek széles skáláján láthatók. Emellett egyes online és postai úton forgalmazó kiskereskedők is kihelyezik a 65. indítvány figyelmeztetéseit a weboldalukon vagy a katalógusaikban.

Hogyan viszonyulnak a kaliforniai figyelmeztetések a szövetségi határokhoz?

A 65. indítvány előírásai gyakran szigorúbbak a szövetségi és nemzetközi előírásoknál. Számos olyan anyag létezik, amelynél ki kell helyezni a 65. indítvány figyelmeztetését már olyan szint elérésekor is, amely jóval alacsonyabb a szövetségileg előírt határértéknél. A 65. indítvány előírt figyelmeztetési szintje ólom esetében például 0,5 µg/nap, amely jóval alacsonyabb a szövetségi és a nemzetközi szabványok szerinti értéknél.

Miért nem látható minden hasonló terméken ez a figyelmeztetés?

- A Kaliforniában értékesített termékeken kötelező a 65. indítvány szerinti feliratozás, a máshol értékesítettek esetében viszont nem.
- A 65. indítvány által érintett vállalat köthet olyan megállapodást, amely előírja a 65. indítvány figyelmeztetéseinek kihelyezését a termékeire, míg más hasonló termékeket gyártó vállalatokra esetleg nem érvényes ilyen követelmény.
- A 65. indítvány hatálya nem konzisztens.
- Dönthet úgy a vállalat, hogy nem ad figyelmeztetést, mert arra a következtetésre jut, hogy a 65. indítvány szerint nem kötelesek erre; de a termékre vonatkozó figyelmeztetések hiánya nem jelenti azt, hogy a termék mentes a felsorolt vegyi anyagoktól hasonló szinteken.

Miért teszi ki a Toro ezt a figyelmeztetést?

A Toro úgy döntött, hogy a lehető legtöbb információt megadja vásárlóinak a termékeiről, hogy jól megalapozott döntést hozhassanak a megvásárolni kívánt termékkel és annak használatával kapcsolatban. A Toro egyes esetekben egy vagy több felsorolt vegyi anyag jelenlétének ismeretében a kitettség szintjének értékelése nélkül ad figyelmeztetést, mivel nem minden felsorolt vegyi anyag rendelkezik kitettségi határértékkel. Habár a Toro-termékek esetében a kitettség elhanyagolható, vagy az jóval a „nem jelentős kockázat” tartományába esik, a biztonság érdekében a Toro úgy határozott, hogy kihelyezi a 65. indítvány figyelmeztetéseit. Továbbá ha a Toro nem biztosítja ezeket a figyelmeztetéseket, California állam vagy egyes magánügyfelek pert indíthatnak, hogy érvényt szerezzenek a 65. indítvány betartásának, ami jelentős büntetéssel jár.

TORO®

Count on it.