Form No. 3458-401 Rev A

TORO®

Count on it.

Manual do Operador

Cortador rotativo de descarga lateral de 152 ou 182 cm

Unidade de tração Groundsmaster® 3200 ou 3300

Modelo nº 31970—Nº de série 400000000 e superiores

Modelo nº 31972—Nº de série 400000000 e superiores

Registe o seu produto em www.Toro.com.
Tradução do original (PT)

CE UK CA

3458-401

Este produto cumpre todas as diretivas europeias relevantes, para mais informações consultar a folha de Declaração de conformidade (DOC) em separado, específica do produto.

⚠ AVISO

CALIFÓRNIA
Proposição 65 Aviso

É do conhecimento do Estado da Califórnia que a utilização deste produto pode causar exposição a químicos que podem provocar cancro, defeitos congénitos ou outros problemas reprodutivos.

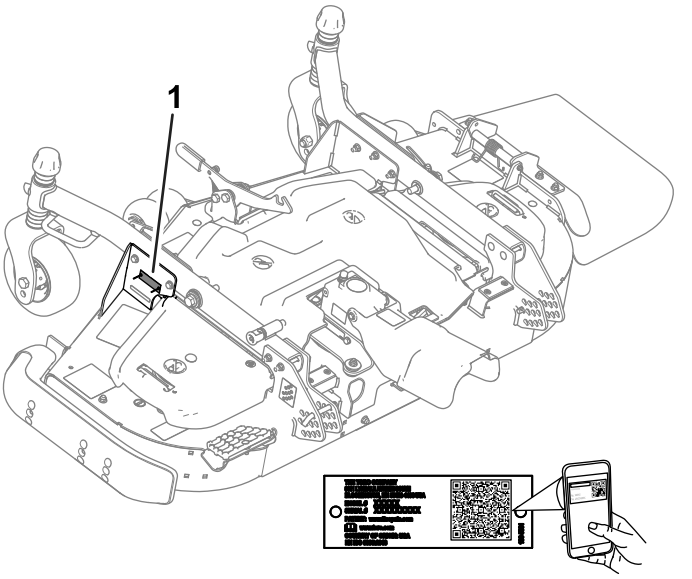

g294594

Figura 1

1. Localização dos números de modelo e de série

Introdução

A plataforma de corte de relva com lâmina rotativa é montada em máquinas com transporte de utilizador e destina-se a ser utilizada por operadores profissionais contratados em aplicações comerciais. Foi principalmente concebida para cortar a relva em parques, campos desportivos e relvados comerciais bem mantidos. Se a máquina for utilizada para um fim diferente da sua utilização prevista, poderá pôr em perigo o utilizador e outras pessoas.

Leia estas informações cuidadosamente para saber como utilizar o produto, como efetuar a sua manutenção de forma adequada, evitar ferimentos pessoais e danos no produto. A utilização correta e segura do produto é da exclusiva responsabilidade do utilizador.

Visite www.Toro.com para obter informações sobre materiais de formação de operação e segurança dos produtos, informações sobre acessórios, para obter o contacto de um representante ou para registar o seu produto.

Sempre que necessitar de assistência, peças genuínas Toro ou informações adicionais, entre em contacto com um serviço de assistência autorizado ou com o serviço de assistência Toro, indicando os números de modelo e de série do produto.A Figura 1 mostra onde se encontram os números de série e modelo do produto. Escreva os números no espaço fornecido.

Importante: **Com o seu dispositivo móvel, pode ler o código QR no autocolante do número de série (se equipado) para aceder à garantia, peças e outras informações do produto.**

Modelo nº _____

Nº de série _____

Este manual identifica potenciais perigos e tem mensagens de segurança identificadas pelo símbolo de alerta de segurança (Figura 2), que sinaliza um perigo que pode provocar ferimentos graves ou mesmo a morte, se não respeitar as precauções recomendadas.

g000502

Figura 2

1. Símbolo de alerta de segurança

Este manual utiliza duas palavras para destacar informações. A palavra **Importante** chama a atenção para informações especiais de ordem mecânica e a palavra **Nota** sublinha informações gerais que requerem especial atenção.

© 2022—The Toro® Company
8111 Lyndale Avenue South
Bloomington, MN 55420

Contacte-nos em www.Toro.com.
Impresso nos E.U.A.
Todos os direitos reservados

Índice

Segurança 3
Segurança geral 3
Segurança da unidade de corte 3
Autocolantes de segurança e de instruções 4
Instalação 8
1 Preparação da máquina 9
2 Instalação do kit CE 9
3 Instalação da unidade de corte da unidade de tração 9
4 Instalação da cobertura da tomada de força 10
5 Nivelação da unidade de corte 10
6 Lubrificação da máquina 11
Descrição geral do produto 12
Especificações 12
Acessórios 12
Funcionamento 12
Ajuste da altura de corte 12
Ajuste da inclinação da unidade de corte 14
Ajuste dos rolos antidanos 14
Ajuste do patim 15
Regulação do abafador de fluxo 15
Posicionamento do abafador de fluxo 15
Correção de um desalinhamento da unidade de corte 16
Utilização da descarga lateral 16
Sugestões de utilização 16
Manutenção 18
Plano de manutenção recomendado 18
Lista de manutenção diária 18
Lubrificação dos rolamentos e casquilhos 19
Verificação do lubrificante na caixa de velocidades 19
Verificação do aperto do veio de transmissão da tomada de força para fixadores da caixa de velocidades 20
Remoção da unidade de corte da unidade de tração 20
Manutenção dos casquilhos nos braços da roda giratória 21
Manutenção das rodas giratórias e rolamentos 21
Manutenção das lâminas de corte 22
Verificação e correção das lâminas desalinhadas 24
Substituição da correia de transmissão 24
Substituição do defletor de relva 25
Limpeza do lado inferior da unidade de corte 26
Armazenamento 26

Segurança

Esta máquina foi concebida de acordo com as normas ANSI B71.4-2017 e EN ISO 5395 quando realiza os procedimentos de configuração e instala o kit CE, de acordo com a Declaração de Conformidade.

Segurança geral

Este produto é capaz de amputar mãos e pés e projetar objetos. Respeite sempre todas as instruções de segurança, de modo a evitar ferimentos pessoais graves

- Leia e compreenda o conteúdo deste *Manual do utilizador* antes de ligar a máquina.
- Tenha toda a atenção durante a operação da máquina. Não faça qualquer atividade que cause distrações; caso contrário, podem ocorrer ferimentos ou danos materiais.
- Não coloque as mãos ou os pés perto de componentes em movimento da máquina.
- Não opere a máquina sem que todos os resguardos e outros dispositivos protetores de segurança estejam instalados e a funcionar corretamente na máquina.
- Mantenha-se afastado de qualquer abertura de descarga.
- Mantenha as crianças e outras pessoas afastadas da área de funcionamento. Nunca permita que crianças utilizem a máquina.
- Antes de sair da posição de operador, faça o seguinte:
  - Estacione a máquina numa superfície plana.
  - Baixe as unidades de corte
  - Desengate as transmissões.
  - Ajuste o travão de estacionamento (se equipado).
  - Desligue o motor e retire a chave.
  - Aguarde que todo o movimento pare.

A utilização ou manutenção inadequada desta máquina pode provocar ferimentos. De modo a reduzir o risco de ferimentos, deverá respeitar estas instruções de segurança e prestar sempre atenção ao símbolo de alerta de segurança ⚠, que indica Cuidado, Aviso ou Perigo – instrução de segurança pessoal. O não cumprimento destas instruções pode resultar em ferimentos pessoais ou mesmo em morte.

Segurança da unidade de corte

- A unidade de corte é apenas uma máquina completa quando instalada numa unidade de

tração. Leia o *Manual do utilizador* da unidade de tração cuidadosamente para obter instruções completas sobre a utilização segura da máquina.

- Pare a máquina, retire a chave e aguarde que todas as peças móveis parem antes de inspecionar o acessório depois de atingir um objeto ou se existir uma vibração anormal na máquina. Efetue todas as reparações necessárias antes de retomar o funcionamento.
- Mantenha todas as peças em boas condições de trabalho e as partes corretamente apertadas. Substitua todos os autocolantes gastos ou danificados.
- Utilize apenas acessórios e peças de substituição aprovados pela Toro.

Autocolantes de segurança e de instruções

Os autocolantes de segurança e instruções estão facilmente visíveis para o operador e situam-se próximo das zonas de potencial perigo. Substitua todos os autocolantes danificados ou perdidos.

decal93-6697

93-6697

1. Leia o *Manual do utilizador*.
2. Adicine óleo SAE 80W-90 (API GL-5) a cada 50 horas.

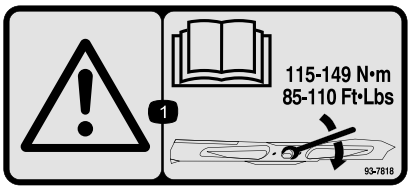

decal93-7818

93-7818

1. Aviso – leia o *Manual do utilizador* para obter instruções sobre o aperto do parafuso/porca da lâmina para 115–149 N·m.

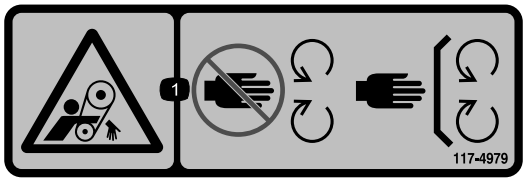

decal117-4979

117–4979

1. Perigo de emaranhamento, correia – afastá-las das peças móveis; mantenha todos os resguardos e proteções devidamente montados.

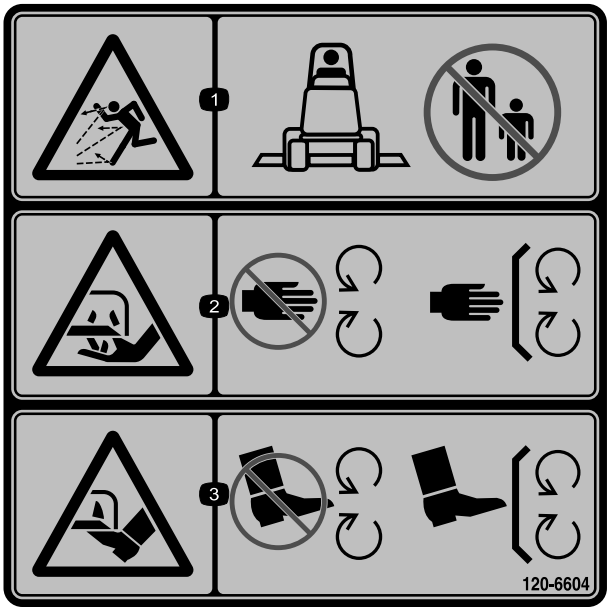

decal120-6604

120-6604

1. Perigo de projeção de objetos – mantenha as pessoas afastadas da máquina.
2. Perigo de corte ou desmembramento das mãos, lâmina de corte – mantenha-se afastado de peças móveis e mantenha todos os resguardos e proteções no sítio.
3. Perigo de corte ou desmembramento dos pés, lâmina de corte – mantenha-se afastado de peças móveis e mantenha todos os resguardos e proteções no sítio.

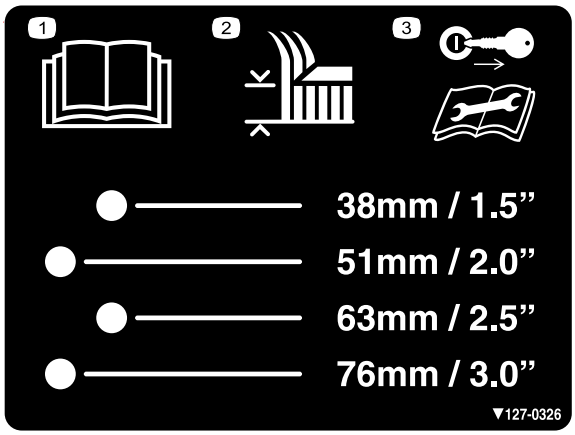

decal127-0326

127-0326

1. Leia o *Manual do utilizador*.
2. Altura de corte
3. Retire a chave da ignição e leia o *Manual do utilizador* antes de proceder com a manutenção.

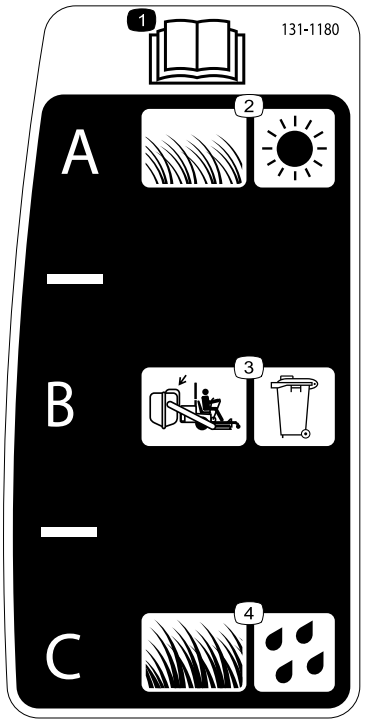

decal131-1180

131-1180

1. Leia o *Manual do utilizador*.
2. Em condições de corte de relva curta, leve e seca.
3. Definição de recolha
4. Em condições de corte de relva alta, densa e húmida.

---

decal133-8061

133-8061

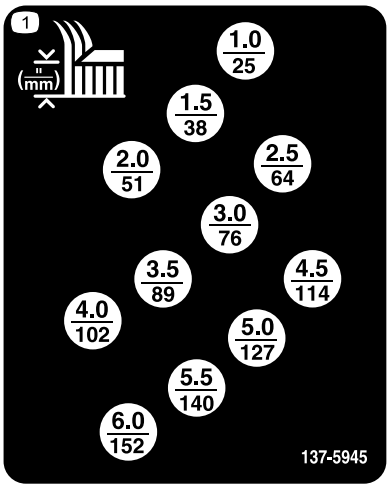

decal137-5945

137-5945

1. Altura de corte (pol/milímetros)

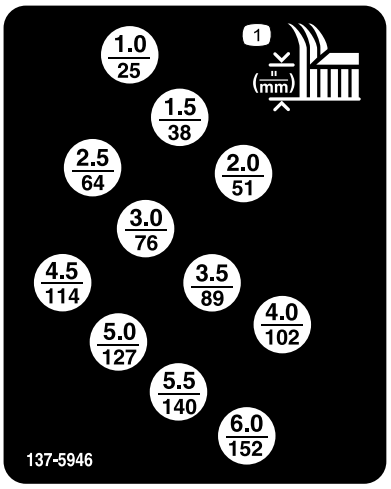

decal137-5946

137-5946

1. Altura de corte (pol./milímetros)

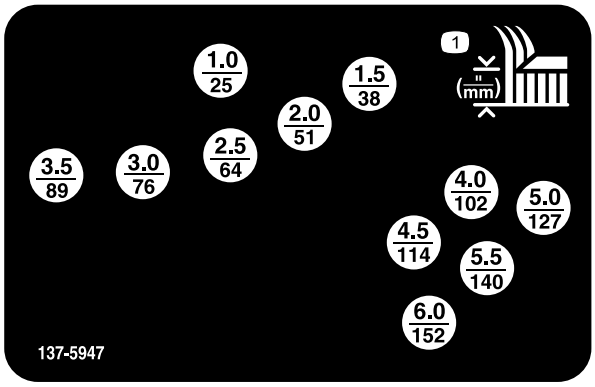

decal137-5947

137-5947

1. Altura de corte (pol./milímetros)

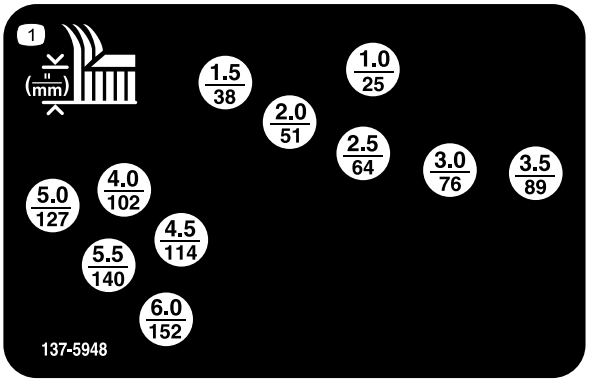

decal137-5948

137-5948

1. Altura de corte (pol./milímetros)

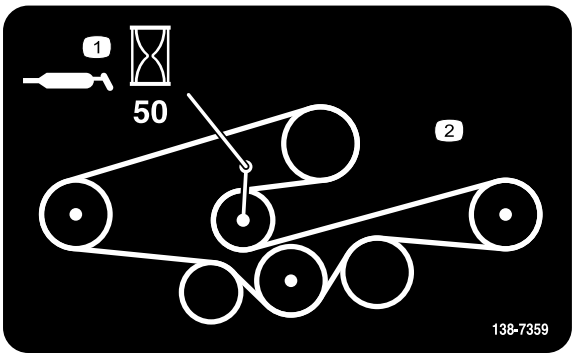

decal138-7359

138-7359

1. Lubrifique a cada 50 horas.
2. Percurso da correia

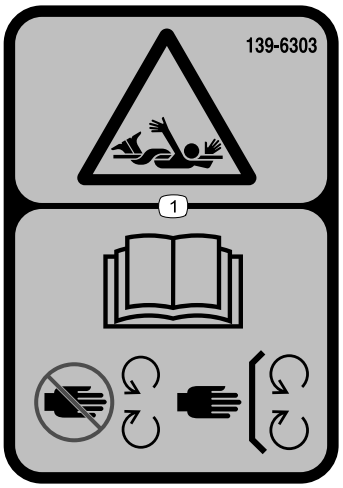

decal139-6303

139-6303

1. Risco de emaranhamento – leia o *Manual do utilizador*; mantenha-se afastado das peças em movimento; mantenha todas as proteções e coberturas no sítio.

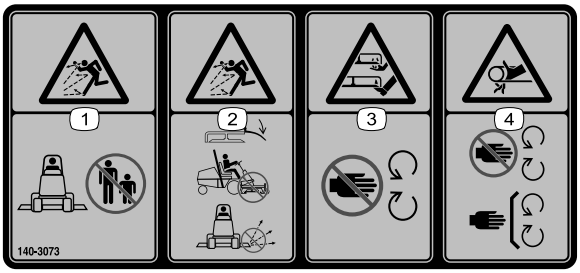

decal140-3073

140-3073

1. Perigo de projeção de objetos – mantenha as pessoas afastadas.
2. Perigo de projeção de objetos – mantenha o defletor no lugar; não opere o cortador sem o defletor.
3. Perigo de corte/desmembramento das mãos ou pés, lâmina do cortador – mantenha-se afastado de peças móveis.
4. Perigo de emaranhamento da mão, correia – afaste-se das peças móveis; mantenha todos os resguardos e proteções devidamente montados.

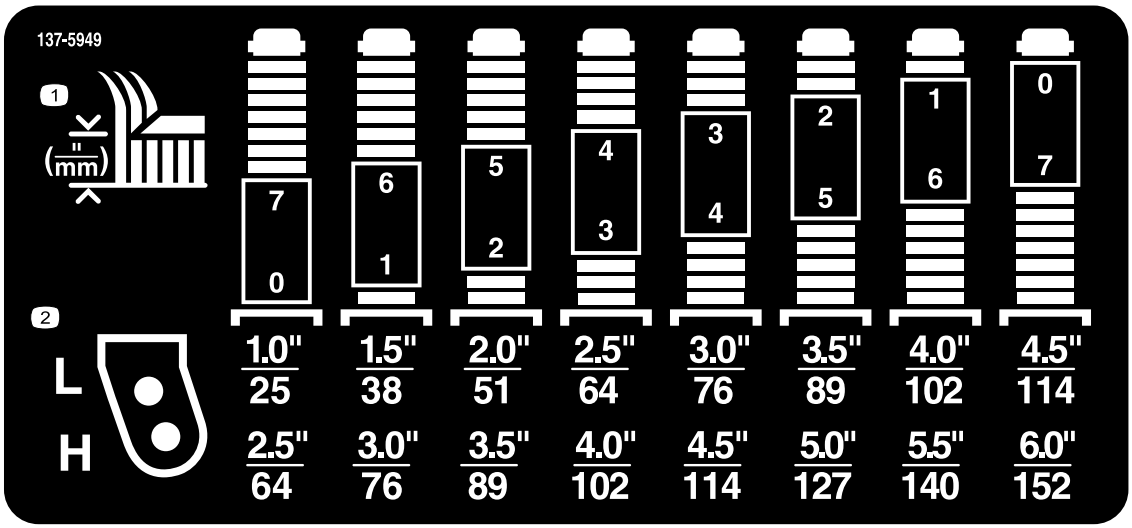

decal137-5949

137-5949

1. Altura de corte
2. Furos de montagem

Instalação

Peças soltas

Utilize a tabela abaixo para verificar se todas as peças foram enviadas.

Procedimento	Descrição	Quanti-dade	Utilização
1	Nenhuma peça necessária	–	Preparação da máquina.
2	Nenhuma peça necessária	–	Instale o kit CE (se necessário).
3	Parafuso de cabeça sextavada Anilha Pino de altura de corte	2 2 2	Instalação da unidade de corte da unidade de tração.
4	Parafuso com olhal Espaçador	2 2	Instalação da cobertura da tomada de força.
5	Nenhuma peça necessária	–	Nivelação da unidade de corte.
6	Nenhuma peça necessária	–	Lubrificação da máquina.

⚠ AVISO

Se deixar a chave na ignição, alguém pode ligar acidentalmente o motor e feri-lo a si ou às pessoas que se encontrarem junto à máquina.

Retire a chave do interruptor antes de instalar a unidade de corte.

⚠ PERIGO

Se ligar o motor e o veio da tomada de força rodar, pode dar origem a ferimentos graves.

Não ligue o motor nem engate o interruptor PTO quando o veio da tomada de força não estiver ligado à caixa de velocidades na unidade de corte.

Nota: Determine os lados direito e esquerdo da máquina a partir da posição normal de utilização.

1

Preparação da máquina

Nenhuma peça necessária

Procedimento

1. Estacione a máquina numa superfície nivelada.
2. Engate o travão de estacionamento.
3. Desligue o motor e retire a chave.

2

Instalação do kit CE

Se requerido (apenas para países que requerem conformidade CE)

Nenhuma peça necessária

Procedimento

Se utilizar esta máquina num país que cumpra as normas CE, instale o kit CE; consulte as *Instruções de instalação* do kit.

3

Instalação da unidade de corte da unidade de tração

Peças necessárias para este passo:

2	Parafuso de cabeça sextavada
2	Anilha
2	Pino de altura de corte

Procedimento

1. Estacione a máquina numa superfície nivelada, mova os braços de elevação para a posição mais baixa, engate o travão de estacionamento, desligue o motor e retire a chave.
2. Coloque a unidade de corte em frente da unidade de tração.
3. Deslize a culatra do veio da tomada de força para o eixo da caixa de velocidades e prenda os veios em conjunto, com dois parafusos e porcas em direções opostas (Figura 3).

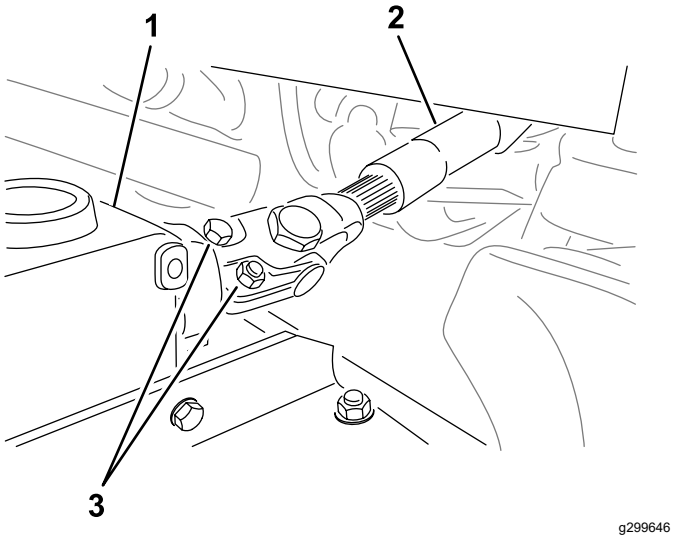

Figura 3

1. Caixa de velocidades
2. Veio da tomada de força
3. Parafuso e porcas

4. Aperte os parafusos e as porcas (Figura 3).
5. Empurre um braço de elevação para baixo até que os furos no braço fiquem alinhados com os furos nos braços da roda giratória e, em seguida, insira uma anilha e um parafuso através de ambos os braços.

6. Alinhe os furos do braço de elevação com os furos do braço da roda giratória.
7. Utilize dois parafusos de cabeça sextavada e duas anilhas para prender os braços da roda giratória aos braços de elevação (Figura 4).

   Se tiver utilizado previamente os parafusos para instalar a unidade de corte: Aplique composto de fixação de roscas nas roscas dos parafusos.

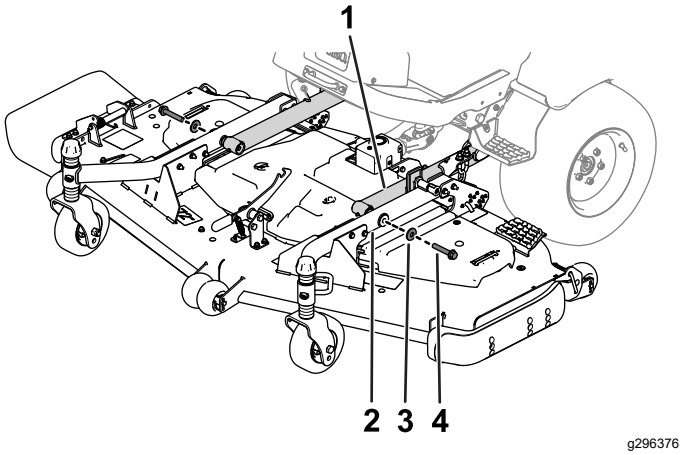

Figura 4

1. Braço de elevação
2. Braço da roda giratória
3. Anilha
4. Parafuso

8. Aperte os parafusos na especificação adequada:
   - Se estiver a utilizar os parafusos para instalar a unidade de corte pela primeira vez:

     Aperte os parafusos com uma força de 256 a 313 N·m.
   - Se tiver utilizado previamente os parafusos para instalar a unidade de corte:

     Aperte os parafusos com uma força de 195 a 239 N·m.
9. Ajuste a altura de corte; consulte Ajuste da altura de corte (página 12).

4

Instalação da cobertura da tomada de força

Peças necessárias para este passo:

2	Parafuso com olhal
2	Espaçador

Procedimento

Utilize dois parafusos com olhal e dois espaçadores para prender a cobertura da tomada de força à caixa de velocidades (Figura 5).

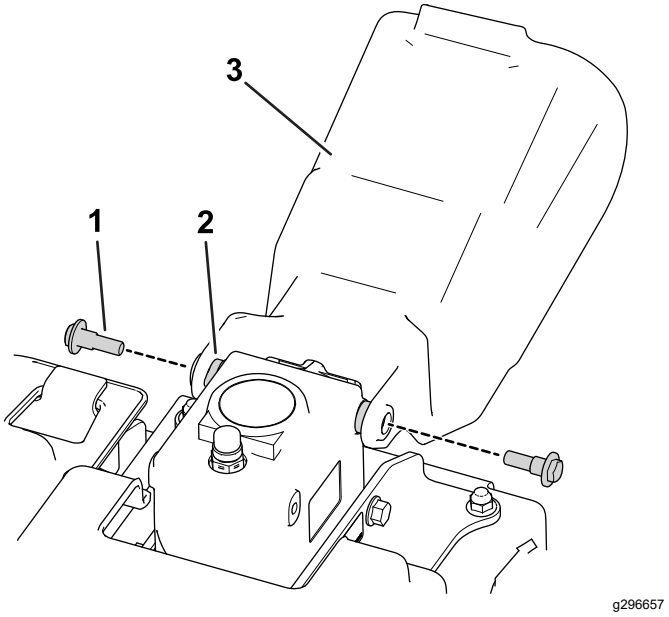

Figura 5

1. Parafuso com olhal
2. Espaçador
3. Cobertura da tomada de força

5

Nivelação da unidade de corte

Nenhuma peça necessária

Procedimento

Nota: Efetue este procedimento numa superfície nivelada.

1. Rode a lâmina de cada eixo exterior até que as suas extremidades se encontrem viradas para a frente e para trás.
2. Meça a distância existente entre o chão e a ponta dianteira da lâmina.
3. Levante a unidade de corte para a posição de TRANSPORTE.
4. Ajuste os calços nas forquilhas da roda giratória de forma que coincidam com altura de corte pretendida.
5. Rode as lâminas 180° e meça a distância entre o chão e a ponta da lâmina voltada para trás.
6. Desaperte as porcas de retenção na zona inferior da cavilha em U da correia da altura de corte (Figura 6).

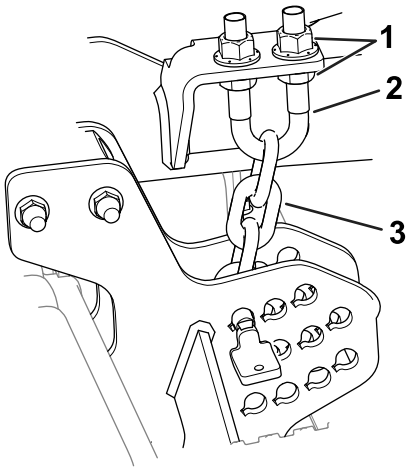

g296783

Figura 6

1. Porcas de retenção
2. Cavilha em U
3. Corrente da altura de corte

7. Ajuste as porcas (Figura 6) para levantar ou baixar a traseira da unidade de corte para que as pontas das lâminas traseiras estejam 6 a 10 mm mais altas do que as pontas dianteiras.
8. Aperte as porcas de retenção.

6

Lubrificação da máquina

Nenhuma peça necessária

Procedimento

Antes de operar a máquina, lubrifique-a para assegurar as características de lubrificação adequadas; consulte Lubrificação dos rolamentos e casquilhos (página 19). Não realizar uma lubrificação adequada pode causar uma falha prematura de peças vitais.

Descrição geral do produto

Especificações

Nota: As especificações e o desenho do produto estão sujeitos a alterações sem aviso prévio.

Largura de corte	• Modelo N.º 39190: 1,52 m • Modelo N.º 31972: 1,82 m
Altura de corte	Ajustável de 25 a 152 mm em incrementos de 13 mm
Peso líquido	• Modelo N.º 31970: 204 kg • Modelo N.º 31972: 238 kg

Acessórios

Está disponível uma seleção de engates e acessórios aprovados pela Toro para utilização com a máquina, para melhorar e expandir as suas capacidades. Contacte o seu representante ou distribuidor de assistência autorizado ou vá a www.Toro.com para obter uma lista de todos os engates e acessórios aprovados.

Para se certificar do máximo desempenho e da continuação da certificação de segurança da máquina, utilize apenas acessórios e peças sobressalentes genuínos da Toro. Os acessórios e peças sobressalentes produzidos por outros fabricantes poderão tornar-se perigosos e a sua utilização pode anular a garantia do produto.

Funcionamento

Nota: Determine os lados direito e esquerdo da máquina a partir da posição normal de utilização.

⚠ CUIDADO

Se deixar a chave na ignição, alguém pode ligar acidentalmente o motor e feri-lo a si ou às pessoas que se encontrarem próximo da máquina.

Retire a chave da ignição antes de fazer qualquer revisão.

Ajuste da altura de corte

A altura de corte é ajustável de 25 a 152 mm em incrementos de 13 mm. Para ajustar a altura de corte:

1. Estacione a máquina numa superfície nivelada, eleve a unidade de corte para a posição de TRANSPORTE, engate o travão de estacionamento, desligue o motor e retire a chave da ignição.
2. Realize os procedimentos seguintes:
   - Posicione os eixos da roda giratória nos furos superior ou inferior das forquilhas da roda giratória; consulte Colocação dos eixos da roda giratória (página 12).
   - Adicione ou remova um número igual de espaçadores das forquilhas da roda giratória; consulte Posicionamento dos espaçadores da forquilha da roda giratória (página 13).
   - Utilize os pinos nas placas da altura de corte para posicionar as correntes do braço de elevação; consulte Posicionamento da corrente da altura de corte (página 13).

Colocação dos eixos da roda giratória

Coloque os eixos da roda giratória nos mesmos orifícios, em ambas as forquilhas da roda giratória. Consulte Figura 7 e Figura 8 para determinar os orifícios corretos para a configuração.

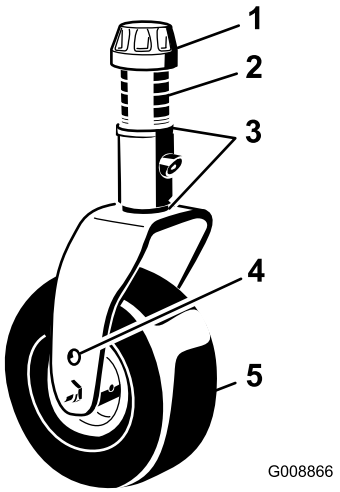

g008866

Figura 7

1. Tampa de tensionamento
2. Espaçadores
3. Calços
4. Orifícios de montagem do eixo
5. Roda giratória

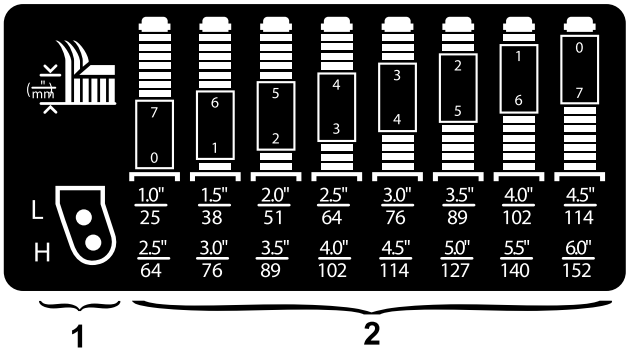

g296889

Figura 8

1. Orifícios de montagem da altura de corte da roda giratória
2. Espaçadores da altura de corte da forquilha da roda.

Nota: Se operar a uma altura de corte de 64 mm ou superior, regule o parafuso do eixo no furo inferior para evitar a acumulação de relva. Se detetar acumulação de relva durante a operação, inverta a direção da máquina para afastar as aparas da área da roda/forquilha.

Posicionamento dos espaçadores da forquilha da roda giratória

1. Retire a tampa de fixação do eixo roscado (Figura 7) e desloque o fuso para fora do braço da roda giratória. Coloque os 2 calços no eixo, tal como se encontravam originalmente. Estes calços são necessários para atingir a mesma altura ao longo de toda a largura das unidades de corte.
2. Desloque o número apropriado de cunhas do eixo para obter a altura de corte desejada (Figura 7).

   Consulte Figura 8 para determinar as combinações de espaçadores para a configuração da altura de corte desejada.

   Nota: Pode utilizar os calços em qualquer uma das combinações acima ou abaixo do cubo do braço da roda (conforme necessário) para atingir a altura de corte ou o nível da unidade de corte pretendido.
3. Empurre o fuso da roda giratória ao longo do braço de suporte da roda giratória.
4. Coloque os calços (tal como se encontravam inicialmente) e os espaçadores restantes no eixo.
5. Volte a montar a tampa de fixação para fixar a estrutura.

Posicionamento da corrente da altura de corte

1. Retire os pinos que fixam as correntes da altura de corte à traseira da unidade de corte (Figura 9).

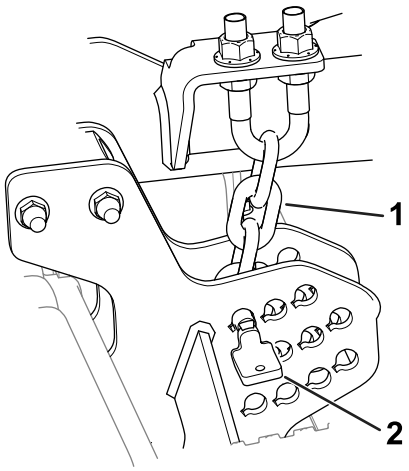

g296784

Figura 9

1. Corrente da altura de corte
2. Pino

2. Consulte o autocolante da altura de corte para determinar o furo adequado da altura de corte desejada.

   Nota: O autocolante está adjacente a cada placa de altura de corte.
3. Monte as correntes da altura de corte no orifício da altura de corte desejada com o pino.

   O pino deve ser instalado no elo de corrente de altura de corte mais baixo. A corrente deve estar pendurada a direito (Figura 9); não deve estar torcida.

Ajuste da inclinação da unidade de corte

Recomenda-se uma inclinação de lâmina de aproximadamente 6 a 9,5 mm (isto é, a parte de trás da lâmina fica 6 a 9,5 mm mais alta do que a da frente). Uma inclinação superior a 9,5 mm resulta em menos requisitos de potência, aparas maiores e numa menor qualidade de corte. Uma inclinação inferior a 6 mm resulta em mais requisitos de potência, aparas mais pequenas e melhor qualidade de corte.

1. Coloque a máquina numa superfície nivelada, baixe a unidade de corte até ao solo, engate o travão de estacionamento, desligue o motor e retire a chave da ignição.
2. Ajuste as unidades de corte para a altura de corte desejada.
3. Rode uma lâmina de forma a que fique a apontar para a frente.
4. Utilize uma régua pequena para medir a distância entre o chão e a ponta dianteira da lâmina. Rode a ponta da lâmina para trás e meça novamente a distância entre o chão e a ponta da lâmina.
5. Subtraia a dimensão da frente da de trás para calcular a inclinação da lâmina.
6. Desaperte as porcas de bloqueio na zona superior ou inferior da cavilha em U da correia da altura de corte (Figura 10).

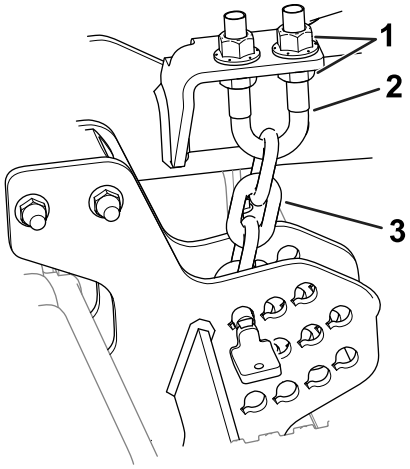

g296783

Figura 10

1. Porcas de retenção
2. Cavilha em U
3. Corrente da altura de corte

7. Ajuste o outro conjunto de porcas para levantar ou baixar a zona traseira da unidade de corte e obter a inclinação correta da plataforma do cortador.
8. Aperte as porcas de retenção.

Ajuste dos rolos antidanos

Sempre que mudar a altura de corte, deve ajustar também a altura dos rolos antidanos (Figura 11).

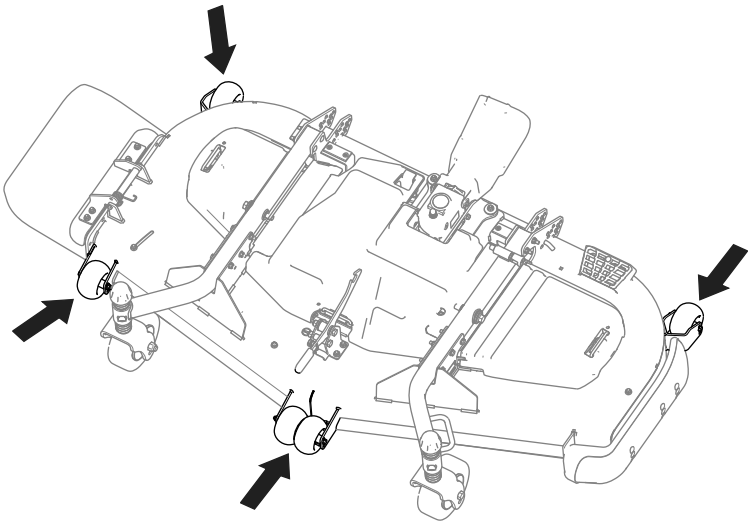

g297467

Figura 11

1. Coloque a máquina numa superfície nivelada, baixe a unidade de corte até ao solo, engate o travão de estacionamento, desligue o motor e retire a chave da ignição.
2. Desligue o motor, retire a chave e espere até todas as partes em movimento pararem antes de sair da posição de funcionamento.
3. Ajuste os rolos antidanos como se mostra na Figura 12.

   Nota: Escolha a dimensão do orifício ideal para que o rolo antidanos fique posicionado o mais próximo possível da altura de corte pretendida.

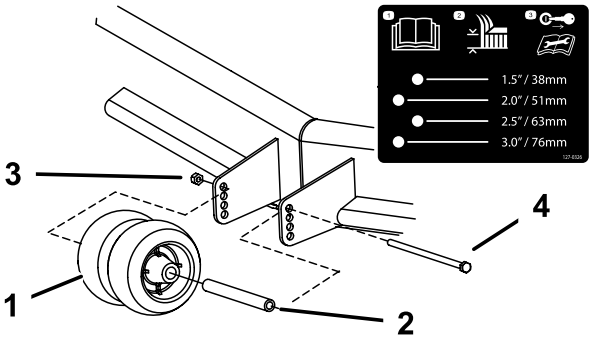

g296902

Figura 12

Mostrados os rolos frontais

1. Rolo antidanos
2. Casquilho
3. Porca flangeada
4. Parafuso

Ajuste do patim

Monte o patim na posição mais baixa quando operar alturas de corte superiores a 64 mm e na posição mais alta quando operar a alturas de corte inferiores a 64 mm.

1. Coloque a máquina numa superfície nivelada, baixe a unidade de corte até ao solo, engate o travão de estacionamento, desligue o motor e retire a chave da ignição.
2. Retire os parafusos com cabeça flangeada e as porcas do patim.
3. Desloque o patim para a posição desejada e prenda-o à unidade de corte com os parafusos de cabeça flangeada e as porcas (Figura 13).

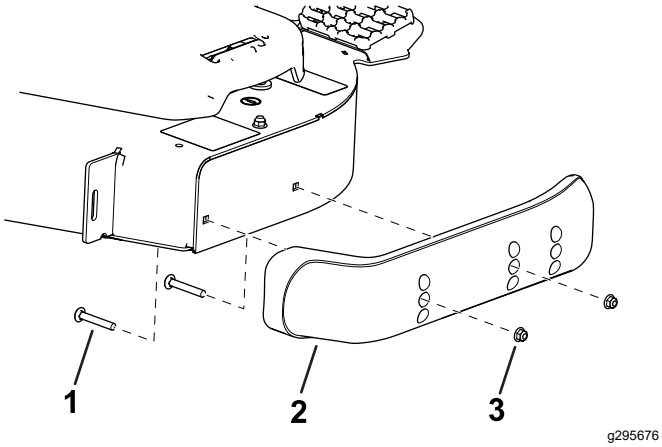

Figura 13

1. Parafuso com cabeça flangeada
2. Patim
3. Porca

Regulação do abafador de fluxo

Pode ajustar o fluxo da descarga do cortador para diferentes tipos de condições de corte. Posicione o abafador para proporcionar a melhor qualidade de corte.

1. Coloque a máquina numa superfície nivelada, baixe a unidade de corte até ao solo, engate o travão de estacionamento, desligue o motor e retire a chave da ignição.
2. Desaperte a porca (Figura 14).

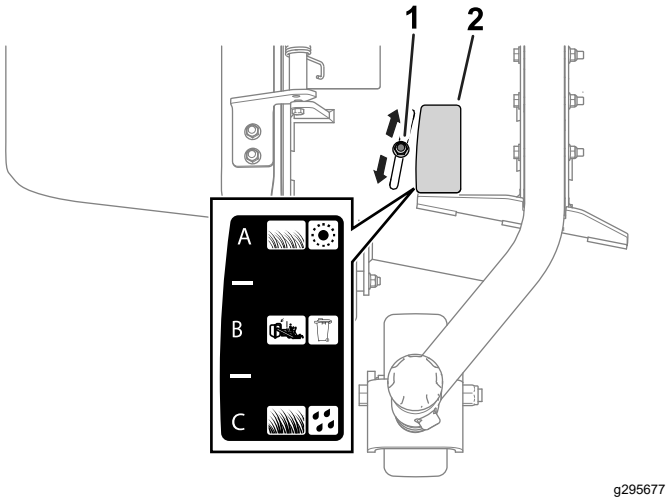

Figura 14

1. Porca
2. Autocolante de ajuste do abafador

3. Ajuste o abafador e a porca na ranhura do fluxo de descarga desejado e aperte a porca; consulte Posicionamento do abafador de fluxo (página 15).
4. Aperte a porca.

Posicionamento do abafador de fluxo

Consulte as secções seguintes para obter uma descrição da posição de cada abafador de fluxo. Figura 14 ilustra cada posição (ou seja, A, B e C) como se vê no autocolante.

As posições seguintes constituem apenas recomendações de utilização. Os ajustes variam consoante o tipo de relva, teor de humidade, e altura da relva.

Nota: Se a potência do motor diminuir e a velocidade do cortador no solo se mantiver, abra o abafador.

Posição A

Esta é a posição totalmente recuada. A utilização sugerida para esta posição é a seguinte.

- Utilize para condições de corte de relva curta, leve.
- Utilize em condições secas.
- Para aparas de relva mais pequenas.
- Impele as aparas de relva para uma maior distância do cortador.

Posição B

Utilize esta posição na recolha. Alinhe sempre com a abertura do soprador.

Posição C

Esta é a posição totalmente aberta. A utilização sugerida para esta posição é a seguinte.

- Utilize em condições de corte de relva alta, densa.
- Utilize em condições húmidas.
- Baixa o consumo de energia do motor.
- Permite uma maior velocidade em condições exigentes.

Correção de um desalinhamento da unidade de corte

Devido às diferenças existentes nas condições de relva e nos valores de equilíbrio da unidade de tração, deverá efetuar um corte experimental de relva e verificar os resultados antes de iniciar a operação propriamente dita.

1. Coloque a máquina numa superfície nivelada, baixe a unidade de corte até ao solo, engate o travão de estacionamento, desligue o motor e retire a chave da ignição.
2. Ajuste a unidade de corte para a altura de corte desejada; consulte Ajuste da altura de corte (página 12).
3. Verifique e ajuste a pressão dos pneus da unidade de tração frontal e traseira na pressão especificada no *Manual do utilizador* da unidade de tração.
4. Verifique se há lâminas empenadas; consulte Deteção de lâminas deformadas (página 22).
5. Efetue o corte da relva numa zona de ensaio para determinar se todas as unidades de corte se encontram à mesma altura.
6. Caso ainda seja necessário proceder a ajustes na unidade de corte, procure uma superfície plana, usando uma régua de 2 m ou maior.
7. Para medir melhor a planicidade da lâmina, selecione a altura de corte mais elevada; consulte Ajuste da altura de corte (página 12).
8. Baixe a unidade de corte até à superfície plana. Retire as coberturas da zona superior da unidade de corte.
9. Rode a lâmina de cada eixo até que as suas extremidades se encontrem viradas para a frente e para trás.
10. Meça a distância existente entre o chão e a ponta dianteira da lâmina.

    Se as medições não corresponderem à altura de corte e inclinação desejadas, consulte Ajuste da inclinação da unidade de corte (página 14).
11. Ajuste os espaçadores da roda giratória para corresponder à altura de corte indicada no autocolante da roda giratória; consulte Posicionamento dos espaçadores da forquilha da roda giratória (página 13).

Utilização da descarga lateral

Este cortador dispõe de um defletor de relva articulado que dispersa as aparas para o lado e para baixo em direção à relva.

⚠ PERIGO

Sem o defletor de relva, cobertura de descarga, ou o conjunto completo do depósito de recolha de relva montados, o utilizador e outras pessoas estão expostos ao contacto com a lâmina e aos detritos projetados. O contacto com a(s) lâmina(s) rotativa(s) do cortador e os detritos projetados causarão ferimentos ou até mesmo a morte.

- **Nunca remova o defletor de relva do cortador porque encaminha os materiais para baixo, na direção da relva. Se o defletor de relva se danificar, substitua-o imediatamente.**
- **Nunca coloque as mãos ou pés debaixo do cortador.**
- **Nunca tente limpar a área de descarga ou as lâminas do cortador a não ser que mova a tomada de força [interruptor de controlo da lâmina (PTO)] para a posição Desligar, rode a chave da ignição para a posição Desligar e retire a chave.**
- **Certifique-se de que o defletor de relva está em baixo.**

Sugestões de utilização

Ajuste do acelerador/velocidade

Para manter uma potência suficiente da máquina e da plataforma ao cortar, opere o motor na posição de acelerador mais rápida e ajuste a velocidade consoante as condições. Diminua a velocidade à medida que a carga nas lâminas de corte aumenta; aumente a velocidade quando a carga nas lâminas diminui.

Direção de corte

Alterne a direção de corte para evitar fazer carreiras com o decorrer do tempo. Isto também ajuda a dispersar as aparas de relva o que melhora a decomposição e a fertilização.

Velocidade de corte

Para melhorar a qualidade do corte, utilize uma velocidade mais lenta.

Evita cortar demasiado baixo

Se a largura de corte da unidade de corte for mais larga do que o cortador que utilizou anteriormente, aumente a altura de corte para garantir que a relva irregular não fica demasiado curta.

Selecione a altura de corte que mais se adeque à operação

Retire cerca de 25 mm ou não exceda 1/3 das folhas da relva ao cortar. Em casos de relva excecionalmente viçosa e densa, poderá optar por abrandar a velocidade de avanço e/ou subir a altura de corte para a configuração imediatamente a seguir.

Importante: **Se cortar mais de 1/3 da relva sem lâmina ou em relva dispersa e comprida ou em condições secas, recomenda-se a utilização de lâminas de ranhura plana para reduzir a sujidade trazida pelo ar, os detritos e poupar o componente de transmissão da plataforma.**

Relva comprida

Se a relva crescer ligeiramente mais do que o normal ou se estiver muito húmida, utilize uma altura de corte superior ao normal e corte e recolha a relva com esta configuração. Depois, volte a cortar a relva utilizando a altura de corte mais pequena habitual.

Mantenha a unidade de corte limpa

Limpe as aparas e a sujidade da parte de baixo da unidade de corte após cada utilização. Se se acumularem relva e sujidade dentro da unidade de corte, a qualidade do corte fica insatisfatória.

Para reduzir o risco de incêndio, mantenha o motor, abafador, compartimento da bateria, travão de mão, unidades de corte e o compartimento do depósito de combustível sem folhas e ervas ou lubrificante em excesso. Limpe as zonas que tenham óleo ou combustível derramado.

Manutenção das lâminas

- Mantenha as lâminas afiadas em toda a época de corte; uma lâmina afiada corta direito sem rasgar nem estragar as folhas da relva. Quando se rasga ou danifica a relva, esta fica castanha nas extremidades, cresce mais devagar e torna-se mais suscetível a doenças.
- Verifique as lâminas diariamente para ver se estão afiadas, se estão gastas ou danificadas. Afie as lâminas se for necessário.
- Se uma lâmina estiver danificada ou gasta, substitua-a imediatamente por uma lâmina de substituição genuína da Toro. Consulte Desmontagem e montagem da(s) lâmina(s) da unidade de corte (página 22).

Manutenção

Nota: Determine os lados direito e esquerdo da máquina a partir da posição normal de utilização.

Plano de manutenção recomendado

Intervalo de assistência	Procedimento de manutenção
Após as pimeiras 2 horas	• Aperte as porcas da roda giratória.
Após as pimeiras 10 horas	• Verificação do aperto do veio de transmissão da tomada de força para fixadores da caixa de velocidades. • Aperte as porcas da roda giratória.
Após as pimeiras 50 horas	• Mudança do lubrificante da caixa de velocidades.
Em todas as utilizações ou diariamente	• Lubrifique os casquilhos do braço da roda giratória. • Limpe a unidade de corte.
A cada 50 horas	• Aplique lubrificante nos bocais de lubrificação. Lubrifique os bocais de lubrificação imediatamente após cada lavagem. • Verificação do lubrificante na caixa de velocidades. • Aperte as porcas da roda giratória. • Verifique o ajuste da correia da lâmina. • Limpe a zona inferior das coberturas da correia da unidade de corte.
A cada 100 horas	• Verificação do aperto do veio de transmissão da tomada de força para fixadores da caixa de velocidades.
A cada 400 horas	• Mudança do lubrificante da caixa de velocidades.

Lista de manutenção diária

Copie esta página para uma utilização de rotina.

Verificações de manutenção	Para a semana de:						
	Seg.	Ter.	Qua.	Qui.	Sex.	Sáb.	Dom.
Verifique se o defletor de relva está em baixo (caso aplicável).							
Verifique o estado das lâminas.							
Aplique lubrificante em todos os bocais de lubrificação.[1]							
Retoque a pintura danificada.							

1. Imediatamente após cada lavagem, independentemente do intervalo previsto.

Notas sobre zonas problemáticas		
Inspeção executada por:		
Item	Data	Informação

⚠ CUIDADO

Se deixar a chave na ignição, alguém pode ligar acidentalmente o motor e feri-lo a si ou às pessoas que se encontrarem próximo da máquina.

Retire a chave da ignição antes de fazer qualquer revisão.

Lubrificação dos rolamentos e casquilhos

Intervalo de assistência: A cada 50 horas
Lubrifique os bocais de lubrificação imediatamente após cada lavagem.

A máquina possui bocais de lubrificação que deverão ser lubrificados regularmente com massa lubrificante nº 2 para utilizações gerais, à base de lítio.

1. Coloque a máquina numa superfície nivelada, baixe a unidade de corte até ao solo, engate o travão de estacionamento, desligue o motor e retire a chave da ignição.
2. Lubrifique as seguintes áreas:
   - Casquilhos do eixo da forquilha da roda giratória (4) (Figura 15).

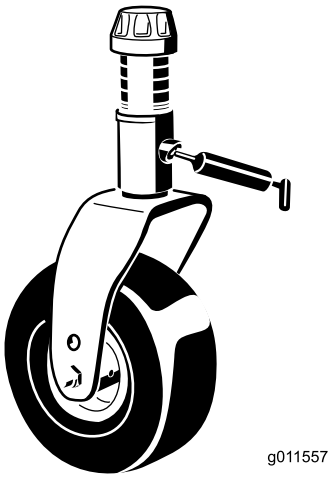

g011557

Figura 15

   - Rolamentos do eixo (3 – debaixo da polia) (Figura 16)

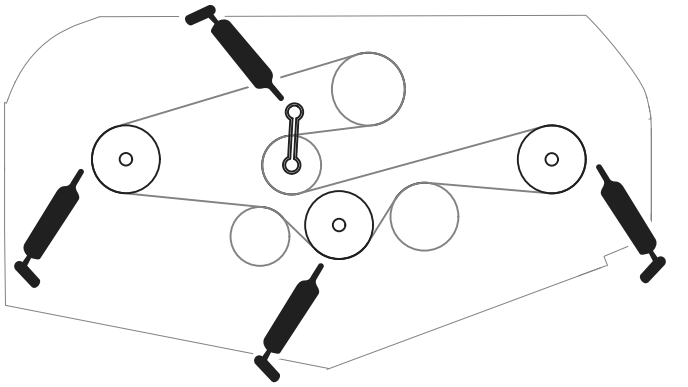

g297468

Figura 16

   - Rolamentos do eixo do braço intermédio (Figura 16)

Verificação do lubrificante na caixa de velocidades

Intervalo de assistência: A cada 50 horas

Após as pimeiras 50 horas

A cada 400 horas

A caixa de velocidades foi concebida para funcionar com o lubrificante para engrenagens SAE 80-90. Apesar de a caixa de velocidades ser vendida com lubrificante de fábrica, verifique o seu nível antes de operar a unidade de corte. A capacidade da caixa de velocidades é de 283 ml.

1. Coloque a máquina numa superfície nivelada, baixe a unidade de corte até ao solo, engate o travão de estacionamento, desligue o motor e retire a chave da ignição.
2. Retire a vareta/tampão de enchimento da parte superior da caixa de engrenagens (Figura 17) e verifique se há lubrificante entre as marcas da vareta. Se o nível de lubrificante estiver baixo, adicione lubrificante suficiente até o nível ficar entre as marcas.

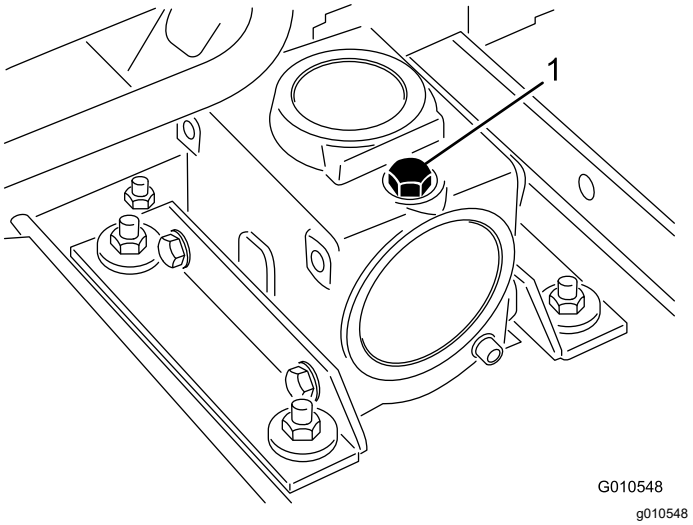

Figura 17

1. Vareta/tampão de enchimento

3. Instale a vareta e aperte com uma força de 9 N·m.

Verificação do aperto do veio de transmissão da tomada de força para fixadores da caixa de velocidades

Intervalo de assistência: Após as pimeiras 10 horas

A cada 100 horas

Verifique o aperto dos fixadores que prendem o veio de transmissão da tomada de força à caixa de velocidades (Figura 18); consulte a secção de configuração no *Manual do utilizador da sua máquina* para obter a especificação adequada de aperto.

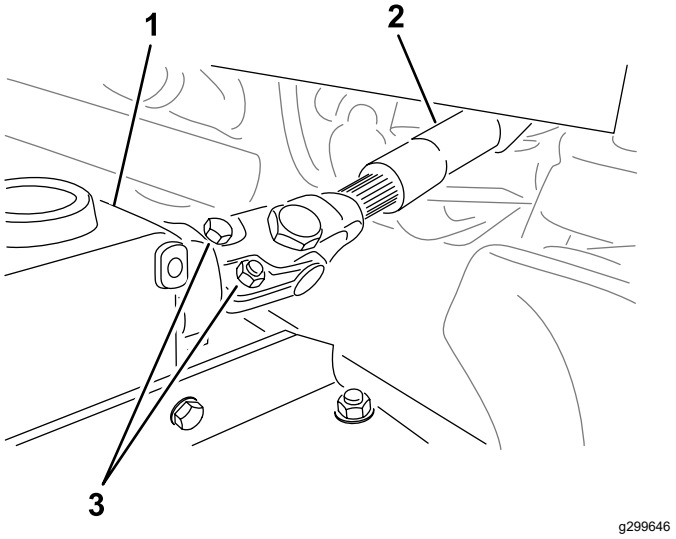

Figura 18

1. Caixa de velocidades
2. Parafuso e porcas
3. Veio da transmissão da tomada de força

Remoção da unidade de corte da unidade de tração

1. Estacione a máquina numa superfície nivelada com a unidade de corte elevada.
2. Remova os pinos da altura de corte (Figura 19) das placas laterais da unidade de corte.

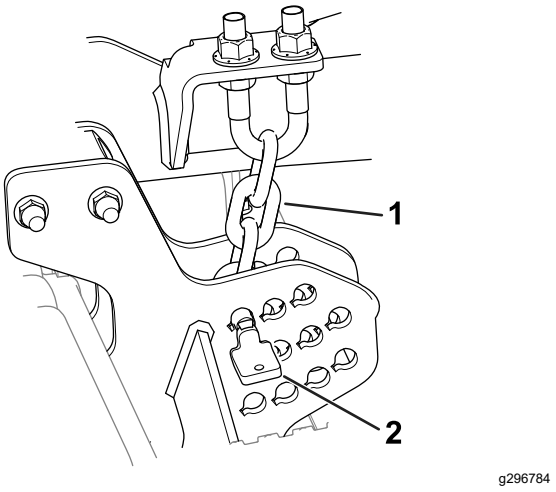

Figura 19

1. Corrente da altura de corte
2. Pino

3. Desça a unidade de corte, engate o travão de estacionamento, desligue o motor e retire a chave da ignição.
4. Retire os parafusos e as anilhas que prendem os braços de elevação aos braços da roda giratória.

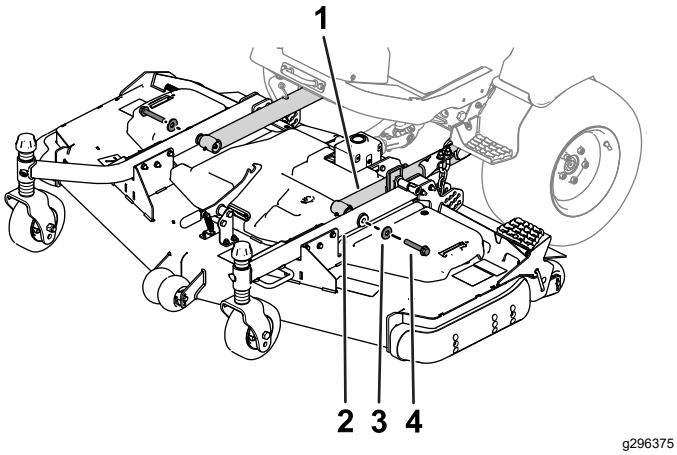

Figura 20

1. Braço de elevação
2. Braço da roda giratória
3. Anilha
4. Parafuso

5. Retire os parafusos e as porcas do eixo da tomada de força (Figura 21) e deslize a culatra para fora da caixa de velocidades.

   Nota: Consulte o *Manual do utilizador* para alinhar devidamente as estrias se separar os componentes do eizo de transmissão.

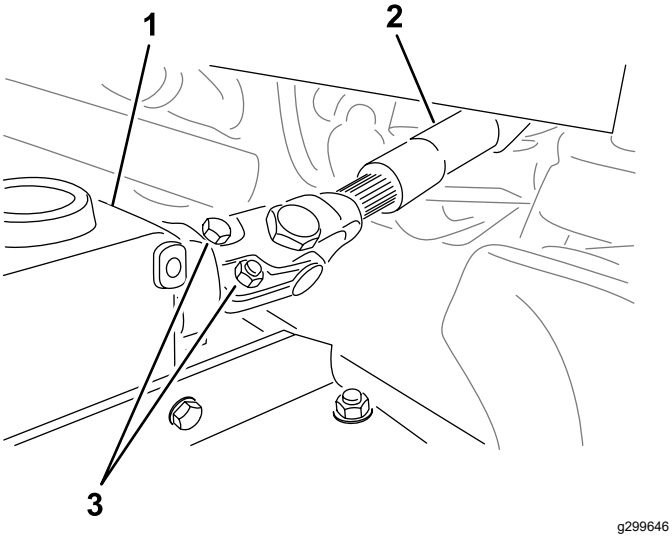

Figura 21

1. Caixa de velocidades
2. Veio da tomada de força
3. Parafuso e porcas

Manutenção dos casquilhos nos braços da roda giratória

Os braços da roda giratória possuem casquilhos apertados no topo e no fundo da tubagem, que podem desgastar-se após muitas horas de utilização.

Para verificar os casquilhos, desloque a forquilha da roda giratória para a frente e para trás e para os lados Se o fuso da roda giratória estiver solto, significa que os casquilhos estão gastos e devem ser substituídos.

1. Coloque a máquina numa superfície nivelada, baixe a unidade de corte até ao solo, engate o travão de estacionamento, desligue o motor e retire a chave da ignição.
2. Retire a tampa de fixação, espaçador(es) e arruela de apoio do cimo do fuso da roda giratória.
3. Retire o fuso da roda giratória para fora do tubo de montagem. Mantenha a arruela de apoio e o(s) espaçador(es) no fundo do fuso.
4. Introduza um punção para cavilhas na zona superior ou inferior do tubo de montagem e retire o casquilho para fora do tubo (Figura 22). Retire igualmente o outro casquilho do tubo. Limpe o interior dos tubos para remover a sujidade.

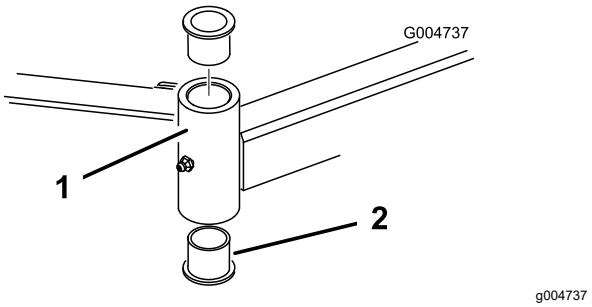

Figura 22

1. Tubo do braço da roda giratória
2. Casquilhos

5. Aplique lubrificante no interior e exterior dos novos casquilhos. Introduza os casquilhos nos tubos de montagem, utilizando um martelo e uma placa plana.
6. Verifique se o fuso da roda giratória apresenta desgaste e substitua-o se estiver danificado.
7. Empurre o eixo da roda giratória através dos casquilhos e tubo de montagem, deslize a anilha de encosto e espaçador(es) no eixo e instale a tampa de tensionamento no fuso da roda giratória.

Manutenção das rodas giratórias e rolamentos

1. Coloque a máquina numa superfície nivelada, baixe a unidade de corte até ao solo, engate o travão de estacionamento, desligue o motor e retire a chave da ignição.
2. Retire a porca de bloqueio do parafuso que fixa o conjunto da roda, no respetivo suporte (Figura

23). Fixe a roda giratória e retire o parafuso da forquilha ou do braço articulado.

3. Retire o rolamento do cubo da roda e deixe cair o espaçador do rolamento para fora (Figura 23). Retire o rolamento do lado oposto ao do cubo da roda.
4. Verifique se existe algum desgaste nos rolamentos, no espaçador e no interior do cubo da roda. Substitua todas as peças danificadas.
5. Para montar a roda giratória, basta pressionar o rolamento para dentro do cubo da roda. Quando montar os rolamentos, pressione a corrediça exterior dos mesmos.

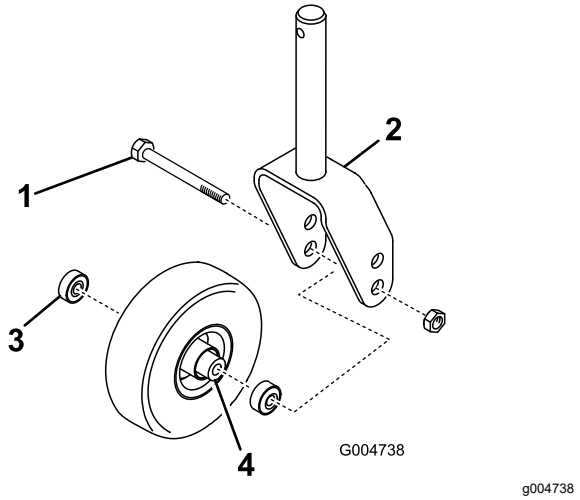

Figura 23

1. Roda giratória
2. Forquilha da roda giratória
3. Rolamentos
4. Espaçador do rolamento

6. Introduza o espaçador do rolamento no cubo da roda. Pressione o outro rolamento contra à extremidade aberta do cubo da roda para encaixar o respetivo espaçador dentro do cubo da roda.
7. Monte a estrutura da roda giratória entre a forquilha da roda giratória e fixe-a nessa posição com o parafuso e a porca de bloqueio.

Manutenção das lâminas de corte

Segurança da lâmina

Uma lâmina desgastada ou danificada pode partir-se, podendo levar à projeção de um fragmento contra o utilizador ou alguém que esteja por perto e provocar lesões graves ou até mesmo a morte.

- Inspecione periodicamente se a lâmina apresenta sinais de desgaste ou outros danos.
- Tome todas as precauções necessárias quando efetuar a verificação das lâminas. Envolva as lâminas ou utilize luvas e tome todas as precauções necessárias quando efetuar a manutenção das lâminas. Substitua ou afie apenas as lâminas, não as endireite ou solde.
- Em máquinas multilâminas, esteja atento ao facto de que a rotação de uma lâmina pode provocar a rotação das restantes.

Deteção de lâminas deformadas

Depois de bater num objeto estranho, inspecione a máquina a fim de encontrar danos e poder fazer as respetivas reparações antes de voltar a utilizar o equipamento. Aperte as porcas das polias com 176 a 203 N·m.

1. Estacione a máquina numa superfície nivelada, eleve a unidade de corte para a posição de TRANSPORTE, engate o travão de estacionamento, desligue o motor e retire a chave da ignição.
2. Instale a unidade de corte na posição SERVIÇO; consulte o *Manual de utilizador* da unidade de tração.
3. Rode a lâmina até que a extremidade fique virada para a frente e para trás e meça entre o interior da unidade de corte e a parte cortante na zona dianteira da lâmina (Figura 24).

   Nota: Anote esta medida.

Figura 24

4. Rode a extremidade oposta da lâmina para a frente e meça a distância entre a unidade de corte e a parte cortante da lâmina na mesma posição referida no passo 3.

   Nota: A diferença entre as dimensões obtidas nos passos 3 e 4 não pode ser superior a 3 mm. Se esta medida exceder 3 mm, a lâmina está dobrada e tem de ser substituída; consulte Desmontagem e montagem da(s) lâmina(s) da unidade de corte (página 22).

Desmontagem e montagem da(s) lâmina(s) da unidade de corte

Substitua a lâmina se esta atingir um objeto sólido ou se se encontrar desequilibrada ou deformada. Utilize

sempre lâminas sobressalentes genuínas Toro para garantir um desempenho seguro e eficaz.

1. Estacione a máquina numa superfície nivelada, eleve a unidade de corte para a posição de TRANSPORTE, engate o travão de estacionamento, desligue o motor e retire a chave da ignição.
2. Instale a unidade de corte na posição SERVIÇO; consulte o *Manual de utilizador* da unidade de tração.
3. Fixe a extremidade da lâmina utilizando um pedaço de tecido ou uma luva grossa.
4. Retire o parafuso da lâmina, o recipiente antidanos e lâmina do eixo (Figura 25).

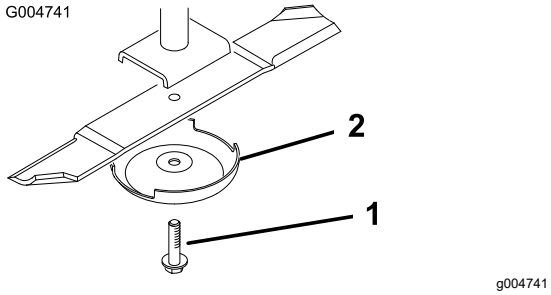

Figura 25

1. Parafuso da lâmina
2. Dispositivo antidanos

5. Instale a lâmina, recipiente antidanos e parafuso da lâmina e aperte o parafuso da lâmina com 115 a 149 N·m.

   Importante: **A parte curva da lâmina tem de estar virada para o interior da unidade de corte para assegurar uma boa capacidade de corte.**

   Nota: Depois de bater num objeto estranho aperte todas as porcas das polias do veio com 115 a 149 N·m.

Verificação e afiação da(s) lâmina(s) da unidade de corte

Tanto as partes cortantes como a aba (parte virada para cima oposta à parte cortante) contribuem para uma boa qualidade de corte.

Mantenha as lâminas afiadas durante toda a temporada. As lâminas fazem um corte uniforme sem arrancar nem rasgar a relva.

Inspecione se as lâminas apresentam sinais de desgaste ou danos. A parte curva coloca a relva direita, produzindo um corte direito e, gradualmente, desgasta-se durante o funcionamento.

1. Estacione a máquina numa superfície nivelada, eleve a unidade de corte para a posição de TRANSPORTE, engate o travão de estacionamento, desligue o motor e retire a chave da ignição.
2. Instale a unidade de corte na posição SERVIÇO; consulte o *Manual de utilizador* da unidade de tração.
3. Examine cuidadosamente as extremidades da lâmina, prestando especial atenção à zona onde se encontram as partes curvas e planas da lâmina (Figura 26).

   Nota: A areia e os materiais abrasivos podem desgastar o metal entre as partes plana e curva da lâmina; por isso, verifique a lâmina antes de utilizar a máquina. Se der conta de desgaste (Figura 26), substitua a lâmina.

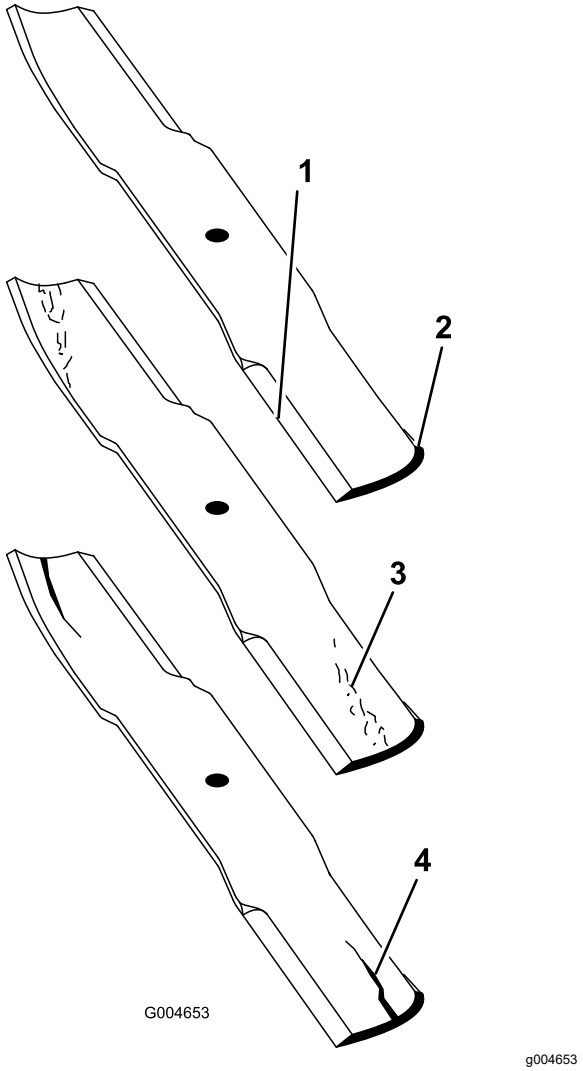

Figura 26

1. Extremidade de corte
2. Área curva
3. Formação de desgaste/ranhuras
4. Fissuras

4. Inspecione as extremidades de corte de todas as lâminas e afie-as se apresentarem sinais de desgaste ou ranhuras (Figura 27).

Nota: Afie apenas a zona superior da parte cortante e mantenha o ângulo de corte original para garantir um desempenho eficaz da lâmina (Figura 27). A lâmina manterá o equilíbrio se for retirada a mesma quantidade de metal de ambas as extremidades de corte.

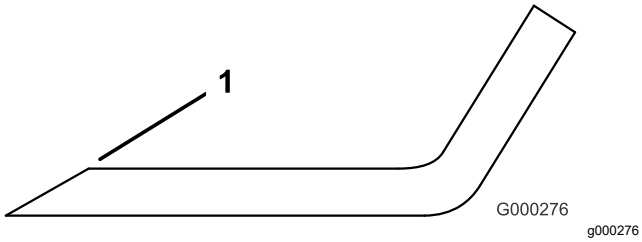

Figura 27

1. Afie de acordo com o ângulo original.

Nota: Retire as lâminas e afie-as num amolador: Após afiar a parte cortante, monte a lâmina com o dispositivo anti-danos e o parafuso da lâmina; consulte Verificação e afiação da(s) lâmina(s) da unidade de corte (página 23).

Verificação e correção das lâminas desalinhadas

Se existir algum desalinhamento entre as lâminas, a relva terá uma aparência listrada depois do corte. Este problema pode ser corrigido certificando-se de que as lâminas se encontram direitas e de que o corte é efetuado no mesmo plano.

1. Utilize um nível de 1 metro de comprimento para encontrar uma superfície nivelada no chão da oficina.
2. Coloque a máquina numa superfície nivelada, baixe a unidade de corte até ao solo, engate o travão de estacionamento, desligue o motor e retire a chave da ignição.
3. Eleve a altura de corte para a posição mais elevada; consulte Ajuste da altura de corte (página 12).
4. Retire as coberturas da zona superior da unidade de corte.
5. Rode as lâminas até as suas extremidades se encontrarem viradas para a frente e para trás. Meça a distância existente entre o chão e a ponta dianteira da lâmina. Anote esta medida. Em seguida, rode a mesma lâmina, de forma a que a extremidade oposta se encontre virada para a frente e repita a medição. A diferença entre as medidas não pode exceder os 3 mm. Se a dimensão exceder os 3 mm, substitua a lâmina porque esta se encontra deformada. Certifique-se de que a medição é efetuada em todas as lâminas.
6. Compare as medições das lâminas exteriores com as medições da lâmina central. A medida da lâmina central não deve ser 10 mm abaixo das lâminas exteriores. Se a medida da lâmina central for mais baixa do que 10 mm, siga os passos 7 e introduza calços entre a caixa do eixo e a zona inferior da unidade de corte.
7. Retire os parafusos, anilhas planas, anilhas de bloqueio e porcas do eixo exterior, que se encontram na zona onde deve introduzir os calços. Para levantar ou baixar uma lâmina deverá introduzir um calço (Peça n.º 3256-24) entre a caixa do eixo e a zona inferior da unidade de corte. Continue a verificar o alinhamento das lâminas e a introduzir calços até todas as pontas das lâminas apresentarem a dimensão correta.

   Importante: **Não deve utilizar mais de três calços num único orifício. Introduza menos calços nos orifícios adjacentes se utilizar mais de um calço num único orifício.**
8. Volte a montar as coberturas da correia.

Substituição da correia de transmissão

A correia da transmissão da lâmina, apertada pela polia intermédia da mola, tem uma longa duração. No entanto, após muitas horas de utilização, esta deve apresentar alguns sinais de desgaste. Os sinais apresentados por uma correia desgastada são: ruído durante a rotação da correia, perda de eficácia das lâminas aquando do corte, extremidades desfiadas, marcas de queimaduras e rachas. Substitua a correia se notar algum destes sinais.

1. Coloque a máquina numa superfície nivelada, baixe a unidade de corte até ao solo, engate o travão de estacionamento, desligue o motor e retire a chave da ignição.
2. Retire as coberturas da correia da zona superior da unidade de corte e coloque as coberturas à parte.
3. Utilizando uma uma chave de aperto ou ferramenta semelhante, afaste a polia intermédia (Figura 28) da correia da transmissão para libertar a tensão da correia e permitir que esta saia das polias da caixa de velocidades.

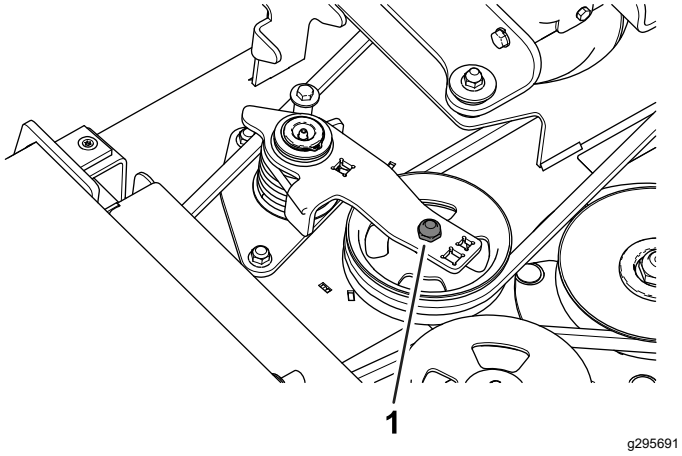

Figura 28

1. Polia intermédia

4. Retire a correia gasta das polias e da polia intermédia.
5. Utilizando uma chave de aperto ou ferramenta semelhante para segurar a polia intermédia, encaminhe a nova correia em redor das polias de eixo e estrutura da polia intermédia, como se mostra na Figura 29.

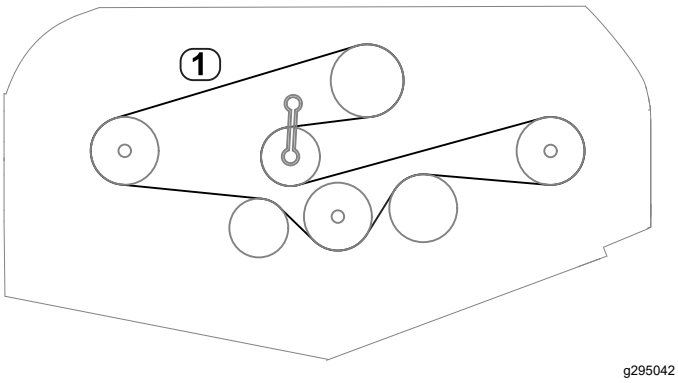

Figura 29

1. Percurso da correia

6. Instale as coberturas da correia.

Substituição do defletor de relva

⚠ AVISO

Uma abertura de descarga sem proteção faz com que a máquina projete objetos na direção do utilizador ou outras pessoas, o que pode provocar ferimentos graves. Também pode ocorrer contacto com a lâmina.

- **Não opere a máquina a não ser que monte uma placa de cobertura, uma placa de mulch ou uma calha e depósito de recolha de relva.**
- **Certifique-se de que o defletor de relva está baixado.**

1. Coloque a máquina numa superfície nivelada, baixe a unidade de corte até ao solo, engate o travão de estacionamento, desligue o motor e retire a chave da ignição.
2. Retire a porca de bloqueio, o parafuso, a mola e a cunha que fixam o defletor aos apoios de articulação (Figura 30). Se o defletor de relva estiver danificado ou gasto, retire-o.
3. Coloque o espaçador e a mola no defletor de relva. Coloque a extremidade em **L** por trás da extremidade da plataforma.

   Nota: Certifique-se de que a extremidade em L da mola está montada por trás da extremidade da unidade de corte antes de colocar o parafuso como se mostra na Figura 30.
4. Coloque o parafuso e a porca. Coloque a extremidade em gancho J da mola em torno do defletor de relva (Figura 30).

   Importante: **Tem de ser capaz de descer o defletor de relva para a posição. Suba o defletor para testar se desce por completo.**

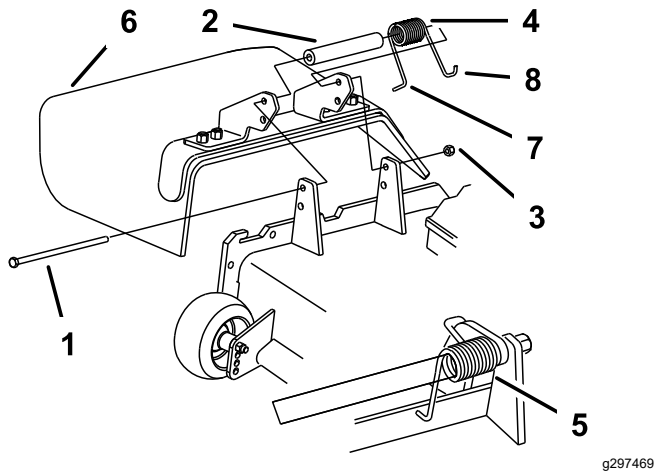

Figura 30

1. Parafuso
2. Espaçador
3. Porca de bloqueio
4. Mola
5. Mola instalada
6. Defletor de relva
7. Extremidade em L da mola, coloque por trás da extremidade da unidade de corte antes de colocar o parafuso.
8. Extremidade em gancho J da mola

Limpeza do lado inferior da unidade de corte

Intervalo de assistência: Em todas as utilizações ou diariamente

Retire a relva acumulada sob unidade de corte diariamente.

1. Estacione a máquina numa superfície nivelada, eleve a unidade de corte para a posição de TRANSPORTE, engate o travão de estacionamento, desligue o motor e retire a chave da ignição.
2. Instale a unidade de corte na posição SERVIÇO; consulte o *Manual de utilizador* da unidade de tração.
3. Limpe muito bem a parte de baixo da unidade de corte com água.

Armazenamento

1. Estacione a máquina numa superfície nivelada, eleve a unidade de corte para a posição de TRANSPORTE, engate o travão de estacionamento, desligue o motor e retire a chave da ignição.
2. Limpe bem a unidade de corte, prestando especial atenção às seguintes zonas:
   - Zona inferior da unidade de corte
   - Zona inferior das coberturas da correia da unidade de corte.
   - Conjunto do veio da tomada de força
   - Todos os bocais de lubrificação e pontos de articulação
3. Verifique e ajuste a pressão dos pneus frontais e traseiros da unidade de tração; consulte o *Manual do operador* da unidade de tração.
4. Retire, afie e equilibre as lâminas da unidade de corte. Monte as lâminas e aperte os respetivos fechos com 115 a 149 N·m.
5. Verifique todos os dispositivos de fixação para ver se estão soltos e aperte-os conforme necessário.
6. Lubrifique todos os bocais de lubrificação e pontos de articulação. Limpe a massa lubrificante em excesso.
7. Lixe ligeiramente e retoque a pintura de todas as zonas pintadas que estejam riscadas, estaladas ou enferrujadas. Repare qualquer marca.

Notas:

Notas:

Declaração de incorporação

A The Toro Company, 8111 Lyndale Ave. South, Bloomington, MN, EUA declara que a(s) unidade(s) seguinte(s) está(ão) em conformidade com as diretivas indicadas quando instalada(s) de acordo com as instruções fornecidas em determinados modelos Toro, como indicado nas Declarações de conformidade relevantes.

Modelo nº	Nº de série	Descrição do produto	Descrição da factura	Descrição geral	Directiva
31970 com 31957	400000000 e superiores	Cortador de descarga lateral de 152 cm	60" SD DECK, GM	Cortador de descarga lateral de 152 cm	2006/42/CE, 2000/14/CE
31972 com 31958	400000000 e superiores	Cortador de descarga lateral de 182 cm	72" SD DECK, GM	Cortador de descarga lateral de 182 cm	2006/42/CE, 2000/14/CE

A documentação técnica relevante foi compilada como requerido na Parte B do Anexo VII de 2006/42/CE.

Comprometemo-nos a transmitir, em resposta a pedidos de autoridades nacionais, as informações relevantes sobre esta maquinaria parcialmente montada. O método de transmissão será a transmissão eletrónica.

A maquinaria não será colocada em funcionamento até que seja incorporada em modelos aprovados pela Toro como indicado na Declaração de conformidade associada e de acordo com todas as instruções, quando pode ser declarada em conformidade com todas as diretivas relevantes.

Certificado:

Tom Langworthy
Diretor de engenharia
8111 Lyndale Ave. South
Bloomington, MN 55420, USA
Outubro 11, 2022

Representante autorizado:

Marcel Dutrieux
Manager European Product Integrity
Toro Europe NV
Nijverheidsstraat 5
2260 Oevel
Belgium

UK Declaration of Incorporation

A The Toro Company, 8111 Lyndale Ave. South, Bloomington, MN, EUA declara que a(s) unidade(s) seguinte(s) está(ão) em conformidade com as diretivas indicadas quando instalada(s) de acordo com as instruções fornecidas em determinados modelos Toro, como indicado nas Declarações de conformidade relevantes.

Modelo nº	Nº de série	Descrição do produto	Descrição da factura	Descrição geral	Directiva
31970 com 31957	400000000 e superiores	Cortador de descarga lateral de 152 cm	60" SD DECK, GM	Cortador de descarga lateral de 152 cm	S.I. 2008 N.º 1597 (Segurança de máquinas), S.I. 2001 N.º 1701 (Ruído)
31972 com 31958	400000000 e superiores	Cortador de descarga lateral de 182 cm	72" SD DECK, GM	Cortador de descarga lateral de 182 cm	S.I. 2008 N.º 1597 (Segurança de máquinas), S.I. 2001 N.º 1701 (Ruído)

A documentação técnica relevante foi compilada de acordo com o Anexo 10 do S.I. 2008 N.º 1597.

Comprometemo-nos a transmitir, em resposta a pedidos de autoridades nacionais, as informações relevantes sobre esta maquinaria parcialmente montada. O método de transmissão será a transmissão eletrónica.

A maquinaria não será colocada em funcionamento até que seja incorporada em modelos aprovados pela Toro como indicado na Declaração de conformidade associada e de acordo com todas as instruções, quando pode ser declarada em conformidade com todas as diretivas relevantes.

This declaration has been issued under the sole responsibility of the manufacturer.
The object of the declaration is in conformity with relevant UK legislation.

Representante autorizado:

Marcel Dutrieux
Manager European Product Integrity
Toro U.K. Limited
Spellbrook Lane West
Bishop's Stortford
CM23 4BU
United Kingdom

Tom Langworthy
Diretor de engenharia
8111 Lyndale Ave. South
Bloomington, MN 55420, USA
Outubro 11, 2022

Aviso de informação da Proposta 65 da Califórnia

Que aviso é este?

Pode ver um produto à venda que tem o seguinte aviso:

AVISO: Cancro e problemas reprodutivos – www.p65Warnings.ca.gov.
(WARNING: Cancer and Reproductive Harm – www.p65Warnings.ca.gov.)

O que é a Prop 65?

A Prop 65 aplica-se a qualquer empresa a operar na Califórnia, que venda produtos na Califórnia ou que fabrique produtos que possam ser vendidos ou trazidos para a Califórnia. Prevê que o Governador da Califórnia deve manter e publicar uma lista de químicos conhecidos que podem provocar cancro, defeitos de nascença e/ou outros problemas reprodutivos. A lista, que é atualizada anualmente, inclui centenas de produtos químicos encontrados em muitos itens utilizados no dia-a-dia. O objetivo da Prop 65 é informar o público sobre a exposição a estes produtos químicos.

A Prop 65 não proíbe a venda dos produtos que contêm estes produtos químicos, mas requer que tenham avisos em qualquer produto, embalagem ou panfleto com o produto. Além disso, um aviso da Prop 65 não significa que um produto está em violação de quaisquer normas ou exigências de segurança do produto. Na verdade, o governo da Califórnia clarificou que um aviso Prop 65 “não é o mesmo que uma decisão regulamentada de que um produto é ‘seguro’ ou ‘inseguro’”. Muitos destes químicos têm sido utilizados em produtos no dia-a-dia durante anos sem lhes serem documentados perigos. Para mais informações, consulte https://oag.ca.gov/prop65/faqs-view-all.

Um aviso Prop 65 significa que uma empresa (1) avaliou a exposição e concluiu que excede o “sem nível de risco não significativo” ou (2) que decidiu fornecer um aviso baseado no seu entendimento da presença de um produto químico listado sem tentar avaliar a exposição.

Esta lei aplica-se em todo o lado?

Os avisos Prop 65 são exigidos apenas sob a lei californiana. Estes avisos são vistos por toda a Califórnia nos mais diversos locais, incluindo, mas não limitado a, restaurantes, supermercados, hotéis, escolas e hospitais e numa extensa variedade de produtos. Além disso, alguns revendedores de encomendas online e por correspondência fornecem avisos da Prop 65 nos seus websites ou em catálogos.

Como é que os avisos da Califórnia se comparam aos limites federais?

As normas Prop 65 são geralmente mais rigorosas do que as normas federais e internacionais. Existem várias substâncias que exigem um aviso da Prop 65 em níveis que são muito inferiores aos limites de ação federais. Por exemplo, a norma Prop 65 para avisos para chumbo é de 0,5 µg/dia, o que está bem abaixo das normas federais e internacionais.

Por que é que nem todos os produtos similares possuem o aviso?

- Os produtos vendidos na Califórnia exigem rotulagem da Prop 65, enquanto produtos similares vendidos noutros lados não.
- Uma empresa envolvida numa ação judicial Prop 65, para alcançar um acordo, pode ter de utilizar os avisos da Prop 65 nos seus produtos, mas outras empresas que fabricam produtos similares podem não ter tal requisito.
- A aplicação da Prop 65 é inconsistente.
- As empresas podem optar por não fornecer avisos porque concluem que não são obrigadas a fazê-lo de acordo com a Prop 65. A falta de avisos para um produto não significa que o produto esteja livre dos produtos químicos listados em níveis similares.

Por que é que a Toro inclui este aviso?

A Toro decidiu fornecer aos consumidores a maior informação possível para que eles possam tomar decisões informadas sobre os produtos que compram e usam. A Toro fornece avisos em certos casos com base no seu conhecimento da presença de um ou mais produtos químicos listados sem avaliar o nível de exposição, pois nem todos os produtos químicos listados fornecem requisitos de limite de exposição. Embora a exposição dos produtos Toro possa ser insignificante ou dentro do intervalo “risco não significativo”, por cautela, a Toro optou por fornecer os avisos da Prop 65. Além disso, se a Toro não fornecer esses avisos, pode ser processada pelo Estado da Califórnia ou por partes privadas que procuram aplicar a Prop 65, assim como estar sujeita a sanções substanciais.

A Garantia da Toro

Garantia limitada de dois anos ou de 1500 horas

Condições e produtos abrangidos

A The Toro Company garante que o seu Produto Comercial Toro (“Produto”) está isento de defeitos de materiais e de fabrico durante 2 anos ou 1500 horas de funcionamento*, o que surgir primeiro. Esta garantia aplica-se a todos os produtos, com a exceção dos arejadores (consultar declarações de garantia separadas para estes produtos). Nos casos em que exista uma condição para reclamação de garantia, repararemos o Produto gratuitamente incluindo o diagnóstico, mão-de-obra, peças e transporte. A garantia começa na data em que o produto é entregue ao comprador original.
*Produto equipado com um contador de horas.

Instruções para a obtenção de um serviço de garantia

É da responsabilidade do utilizador notificar o Distribuidor de Produtos Comerciais ou o Representante Autorizado de Produtos Comerciais ao qual comprou o Produto logo que considere que existe uma condição para reclamação da garantia. Se precisar de ajuda para encontrar um Distribuidor ou Representante Autorizado de Produtos Comerciais, ou se tiver dúvidas relativamente aos direitos ou responsabilidades da garantia, pode contactar-nos em:

Toro Commercial Products Service Department
8111 Lyndale Avenue South
Bloomington, MN 55420-1196

+1–952–888–8801 ou +1–800–952–2740
E-mail: commercial.warranty@toro.com

Responsabilidades do proprietário

Como proprietário do produto, é responsável pela manutenção e ajustes necessários indicados no seu *Manual do utilizador*. As reparações de problemas do produto causados pelo não cumprimento da manutenção e ajustes requeridos não estão abrangidas pela garantia.

Itens e condições não abrangidos

Nem todas as avarias ou funcionamentos problemáticos que ocorrem durante o período da garantia são defeitos de material ou fabrico. Esta garantia não cobre o seguinte:

- Falhas do produto que resultem da utilização de peças sobressalentes que não sejam da Toro ou da instalação e utilização de acessórios e produtos acrescentados ou modificados que não sejam da marca Toro.
- Falhas do produto que resultem do não cumprimento da manutenção e/ou ajustes recomendados.
- Avarias do produto que resultem da operação do produto de uma forma abusiva, negligente ou descuidada.
- As peças consumidas pela utilização que não estejam defeituosas. Exemplos de peças sujeitas a desgaste durante a operação normal do Produto incluem, mas não se limitam a pastilhas e revestimento dos travões, revestimento da embraiagem, lâminas, cilindros, rolos e rolamentos (selados ou lubrificados), lâminas de corte, velas, rodas giratórias e rolamentos, pneus, filtros, correias, e determinados componentes de pulverização como diafragmas, bicos, fluxímetros e válvulas de retenção.
- As falhas consideradas como influências externas incluem, mas não se limitam a, condições climatéricas, práticas de armazenamento, contaminação, utilização de combustíveis, líquidos de refrigeração, lubrificantes, aditivos, fertilizantes, água ou químicos não aprovados.
- Avaria ou problemas de desempenho devido a utilização de combustíveis (p. ex. gasolina, gasóleo ou biodiesel) que não estejam em conformidade com as respetivas normas da indústria.
- Ruído, vibração, desgaste e deteriorações normais. O desgaste normal inclui, mas não se limita a, danos nos bancos devido a desgaste ou abrasão, superfícies com a pintura gasta, janelas ou autocolantes riscados.

Peças

As peças agendadas para substituição de acordo com a manutenção necessária têm garantia durante o período de tempo até à data da substituição agendada para essa peça. As peças substituídas durante esta garantia estão cobertas pelo período de duração da garantia original do produto e tornam-se propriedade da Toro. Cabe à Toro tomar a decisão final quanto à reparação ou substituição de uma peça ou conjunto. A Toro pode usar peças refabricadas para reparações da garantia.

Garantia das baterias de circuito interno e iões de lítio

As baterias de circuito interno e de iões de lítio estão programadas para um número total especificado de kWh de duração. As técnicas de funcionamento, recarga e manutenção podem aumentar ou reduzir essa duração. Como as baterias deste produto são consumidas, o tempo útil de funcionamento entre os carregamentos vai diminuindo lentamente até as baterias ficarem completamente gastas. A substituição das baterias, devido ao desgaste normal, é da responsabilidade do proprietário do veículo. Nota: (apenas baterias de iões de lítio): consulte a garantia da bateria para mais informações.

Garantia vitalícia da cambota (apenas modelo ProStripe 02657)

O ProStripe que está equipado com um disco de fricção genuíno Toro e um sistema de embraiagem do travão da lâmina de arranque seguro (conjunto de embraiagem do travão da lâmina (BBC) + disco de fricção integrado) como equipamento original e utilizado pelo comprador original de acordo com os procedimentos de operação e manutenção, está coberto por uma garantia vitalícia contra torção da cambota do motor. As máquinas equipadas com anilhas de fricção, unidades de embraiagem do travão da lâmina (BBC) e outros dispositivos semelhantes não estão abrangidos pela garantia vitalícia da cambota.

As despesas de manutenção são da responsabilidade do proprietário

A afinação do motor, lubrificação, limpeza e polimento, substituição de filtros, líquido de arrefecimento e realização da manutenção recomendada são alguns dos serviços normais que os produtos Toro exigem, cujos custos são suportados pelo proprietário.

Condições gerais

A reparação por um Distribuidor ou Representante Toro Autorizado é a sua única solução ao abrigo desta garantia.

A The Toro Company não será responsável por quaisquer danos indiretos, acidentais ou consequenciais relacionados com a utilização de Produtos Toro abrangidos por esta garantia, incluindo quaisquer custos ou despesas decorrentes do fornecimento de equipamento de substituição ou assistência durante períodos razoáveis de avaria ou não utilização, pendentes da conclusão de reparações ao abrigo desta garantia. Exceto a garantia quanto a Emissões referida em baixo, caso se aplique, não há qualquer outra garantia expressa. Todas as garantias implícitas de comercialização e adequabilidade de utilização estão limitadas à duração desta garantia expressa.

Alguns estados não permitem a exclusão de danos incidentais ou consequenciais, nem limitações sobre a duração de uma garantia implícita, por isso as exclusões e limitações acima podem não se aplicar a si. Esta garantia dá-lhe direitos legais específicos e poderá ainda beneficiar de outros direitos que variam de estado para estado.

Nota relativamente à garantia de emissões

O Sistema de Controlo de Emissões do seu Produto pode estar abrangido por uma garantia separada que satisfaz os requisitos estabelecidos pela agência norte-americana para a proteção do ambiente, a Environmental Protection Agency (EPA) e/ou pela entidade California Air Resources Board (CARB). As limitações de horas definidas em cima não se aplicam à Garantia do Sistema de Controlo de Emissões. Consulte a Declaração de garantia para controlo de emissões do motor fornecida com o produto ou contida na documentação do fabricante do motor.

Países além dos Estados Unidos ou Canadá

Os clientes que tenham comprado produtos Toro exportados pelos Estados Unidos ou Canadá devem contactar o seu Distribuidor Toro (Representante) para obter políticas de garantia para o respetivo país, província ou estado. Se, por qualquer razão, estiver insatisfeito com o serviço do seu distribuidor ou se tiver dificuldades em obter informações sobre a garantia, contacte o Centro de assistência Toro autorizado.