Form No. 3458-419 Rev A

TORO®

Count on it.

Руководство оператора

60- или 72-дюймовая ротационная газонокосилка с задним выбросом

Тяговый блок Groundsmaster® серии 3200 или 3300

Номер модели 31971—Заводской номер 407970000 и до

Номер модели 31973—Заводской номер 407850000 и до

Регистрация в www.Toro.com.
Перевод исходного документа (RU)

EAC

3458-419

Данное изделие отвечает требованиям всех соответствующих европейских директив. Дополнительные сведения см. в «Декларации о соответствии компонентов (DOI)» в конце данной публикации.

⚠ ПРЕДУПРЕЖДЕНИЕ

КАЛИФОРНИЯ
Положение 65, Предупреждение

Лица, использующие данное вещество, должны иметь в виду, что, согласно информации, имеющейся в распоряжении компетентных органов штата Калифорния, оно содержит химическое соединение (соединения), отнесенные к категории канцерогенных, способных вызвать врождённые пороки и оказывающих вредное воздействие на репродуктивную систему человека.

Введение

Данный режущий блок, оборудованный вращающимися ножами, устанавливается на ездовой машине и предназначен для использования в коммерческих целях профессиональными операторами, работающими по найму. Она предназначена главным образом для регулярного скашивания травы на ухоженных газонах в парках, на полях для гольфа, спортивных площадках и коммерческих территориях. Использование этого изделия не по прямому назначению может быть опасным для пользователя и находящихся рядом людей.

Внимательно прочтите данное Руководство, чтобы знать, как правильно использовать и обслуживать машину, не допуская ее повреждения и травмирования персонала. Вы несете ответственность за правильное и безопасное использование машины.

Посетите веб-сайт www.Toro.com для получения информации о технике безопасности при работе с изделием, обучающих материалов по эксплуатации изделия, информации о принадлежностях, а также для получения помощи в поисках дилера или для регистрации вашего изделия.

Для выполнения технического обслуживания, приобретения оригинальных запчастей Toro или получения дополнительной информации обращайтесь в сервисный центр официального дилера или в отдел технического обслуживания компании Toro. Не забудьте при этом указать модель и серийный номер изделия. На Рисунок 1 показано расположение номера модели и серийного номера. Запишите номера в предусмотренном для этого месте.

Внимание: **С помощью мобильного устройства вы можете отсканировать QR-код на табличке с серийным номером (при наличии), чтобы получить информацию по гарантии и запчастям, а также другие сведения об изделии.**

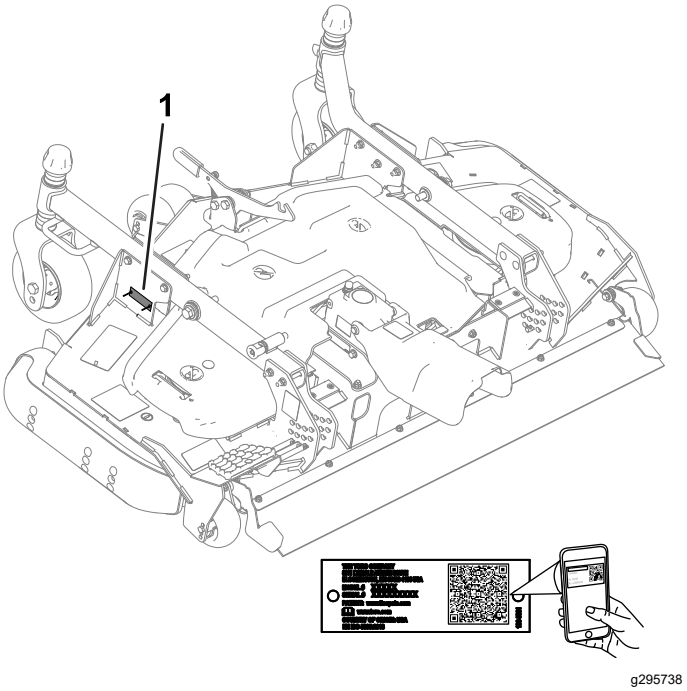

Рисунок 1

1. Место номера модели и серийного номера

Номер модели _____

Заводской номер _____

В настоящем руководстве приведены потенциальные опасности и рекомендации по их предотвращению, обозначенные символом (Рисунок 2), который предупреждает об опасности серьезного травмирования или гибели в случае несоблюдения пользователем рекомендуемых мер безопасности.

© 2022—The Toro® Company
8111 Lyndale Avenue South
Bloomington, MN 55420

Обращайтесь к нам в www.Toro.com.
Напечатано в США
Все права защищены

g000502

Рисунок 2

1. Символ предупреждения об опасности

Для выделения информации в данном руководстве используются два слова. **Внимание** — привлекает внимание к специальной информации, относящейся к механической части машины, и **Примечание** — выделяет общую информацию, требующую специального внимания.

Содержание

Техника безопасности 4
Общие правила техники безопасности 4
Правила техники безопасности при обращении с режущим блоком 4
Наклейки с правилами техники безопасности и инструкциями 5
Сборка 9
1 Подготовка машины 9
2 Установка комплекта CE 9
3 Установка грязезащитного ограждения на передний мост 10
4 Установка режущего блока на тяговый блок 10
5 Установка кожуха вала отбора мощности 11
6 Выравнивание режущего блока по горизонтали 12
7 Смазывание режущего блока консистентной смазкой 12
Знакомство с изделием 13
Технические характеристики 13
Навесное оборудование и приспособления 13
Эксплуатация 13
Регулировка высоты скашивания 13
Регулировка наклона режущего блока 15
Регулировка защитных валиков 15
Регулировка полозьев 16
Исправление рассогласования режущего блока 16
Советы по эксплуатации 17
Техническое обслуживание 18
Рекомендуемый график(и) технического обслуживания 18
Перечень операций ежедневного технического обслуживания 18
Смазка подшипников и втулок 19
Проверка уровня масла в редукторе 19
Проверка моментов затяжки деталей крепления приводного вала механизма отбора мощности к редуктору 20
Снятие режущего блока с тягового блока 20
Техническое обслуживание втулок рычагов поворотных колес 21
Техническое обслуживание поворотных колес и подшипников 22
Обслуживание режущих ножей 22
Проверка и исправление рассогласования ножей 24
Замена приводного ремня 25
Очистка пространства под режущим блоком 25
Хранение 26

Техника безопасности

Конструкция данной машины разработана в соответствии с требованиями стандартов EN ISO 5395 (и соответствует этому стандарту при установке на машину комплекта CE) и ANSI B71.4-2017.

Общие правила техники безопасности

Данное изделие может привести к травматической ампутации конечностей, а также к травмированию отброшенными предметами. Во избежание тяжелых травм всегда соблюдайте все правила техники безопасности.

- Перед пуском машины прочтите и усвойте содержание данного *Руководства оператора*.
- При работе на данной машине следует быть предельно внимательным. Во избежание травмирования людей или повреждения имущества запрещается отвлекаться во время работы.
- Запрещается помещать руки и ноги рядом с движущимися компонентами машины.
- Запрещается эксплуатировать машину без установленных на ней исправных ограждений и других защитных устройств.
- Держитесь на достаточном расстоянии от всех отверстий выброса.
- Запрещается допускать посторонних лиц и детей в рабочую зону. Запрещается допускать детей к эксплуатации машины.
- Прежде чем покинуть рабочее место оператора, выполните следующие действия:
  - Установите машину на ровной поверхности.
  - Опустите режущий блок (блоки).
  - Отключите приводы.
  - Включите стояночный тормоз (при наличии).
  - Выключите двигатель и извлеките ключ из замка зажигания.
  - Дождитесь остановки всех движущихся частей.

Нарушение правил эксплуатации или технического обслуживания машины может привести к травме. Чтобы снизить вероятность травмирования, следует выполнять правила техники безопасности и всегда обращать внимание на символы, предупреждающие об опасности (⚠, которые имеют следующее значение: «Осторожно!», «Предупреждение!» или «Опасно!» — указания по обеспечению личной безопасности. Несоблюдение данных инструкций может стать причиной травмы или гибели.

Правила техники безопасности при обращении с режущим блоком

- Режущий блок считается укомплектованной машиной, только когда он установлен на тяговом блоке. Внимательно прочтите Руководство оператора для *тягового блока*, в котором содержатся полные инструкции по безопасному использованию данной машины.
- После удара о какой-либо предмет или при появлении аномальных вибраций в машине остановите машину, извлеките ключ и дождитесь остановки всех движущихся частей, прежде чем приступить к проверке навесных орудий. Прежде чем возобновлять работу, устраните все неисправности.
- Следите за исправностью всех компонентов и надлежащей затяжкой крепежа. Заменяйте изношенные или поврежденные наклейки.
- Используйте только принадлежности, навесное оборудование и запчасти, утвержденные компанией Toro.

Наклейки с правилами техники безопасности и инструкциями

Предупреждающие наклейки и инструкции по технике безопасности должны быть хорошо видны оператору и установлены во всех местах потенциальной опасности. При отсутствии или повреждении наклейки следует установить новую наклейку.

decal93-6697

93-6697

1. Прочтите *Руководство оператора*.
2. Добавляйте масло SAE 80w-90 (API GL-5) каждые 50 часов.

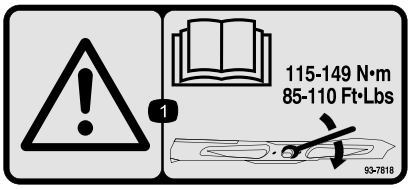

decal93-7818

93-7818

1. Осторожно! Прочтите в *Руководстве оператора* указания по затяжке болта (гайки) ножа с моментом 115-149 Н·м.

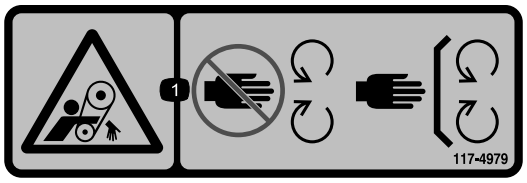

decal117-4979

117-4979

1. Опасность затягивания лентой транспортера! Держитесь в стороне от движущихся частей, следите за тем, чтобы все ограждения и щитки находились на штатных местах.

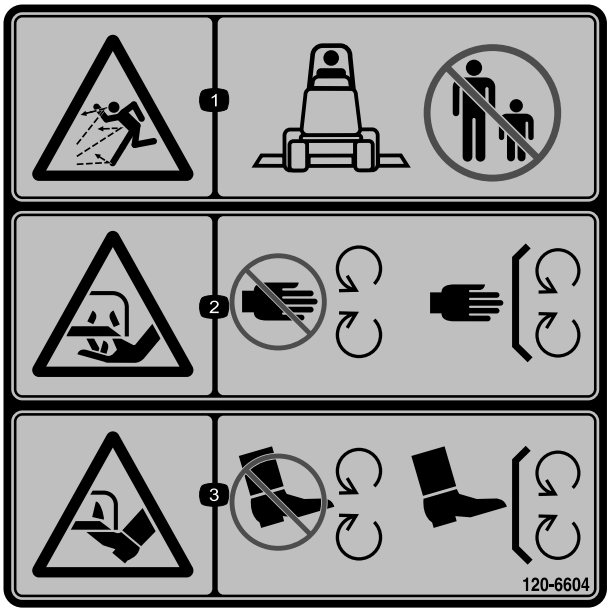

decal120-6604

120-6604

1. Опасность выброса предметов! Люди должны находиться на безопасном расстоянии от машины.
2. Опасность пореза и травматической ампутации рук ножами газонокосилки! Не приближайтесь к движущимся частям машины; все защитные ограждения и кожухи должны быть на своих местах.
3. Опасность пореза и травматической ампутации ступней ножами газонокосилки! Не приближайтесь к движущимся частям машины; все защитные ограждения и кожухи должны быть на своих местах.

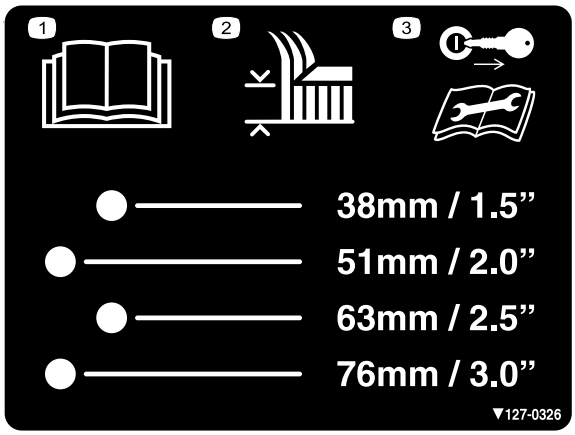

decal127-0326

127-0326

1. Прочтите *Руководство оператора*.
2. Высота скашивания
3. Перед выполнением технического обслуживания следует извлечь ключ и прочесть *Руководство оператора*.

decal133-8061

133-8061

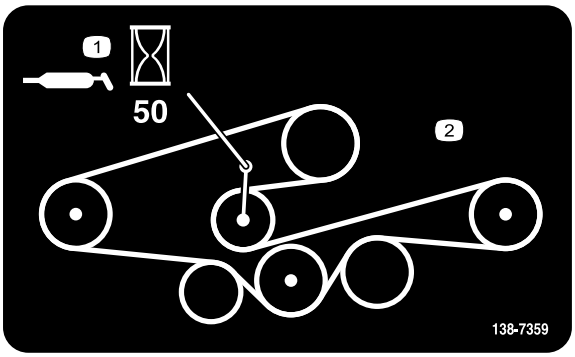

decal138-7359

138-7359

1. Смазывайте через каждые 50 часов.
2. Установка ремня

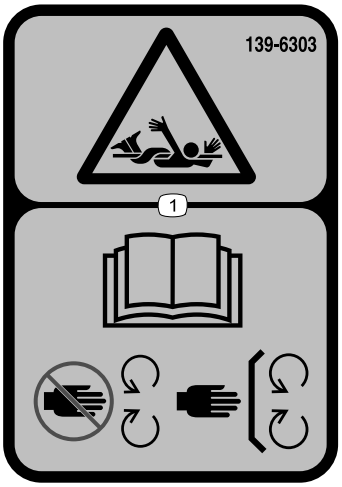

decal139-6303

139-6303

1. Опасность затягивания — прочтите *Руководство оператора*, держитесь в стороне от движущихся частей; следите, чтобы все ограждения и щитки находились на штатных местах.

Только для модели 31973:

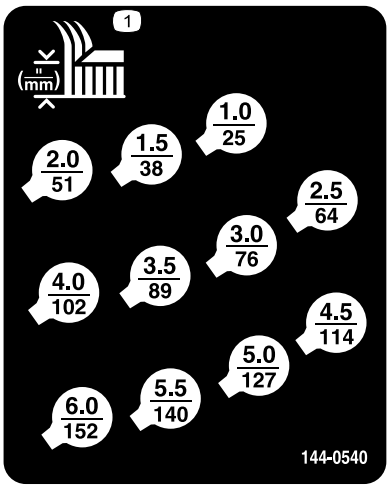

decal144-0540

144-0540

1. Высота скашивания

Только для модели 31973:

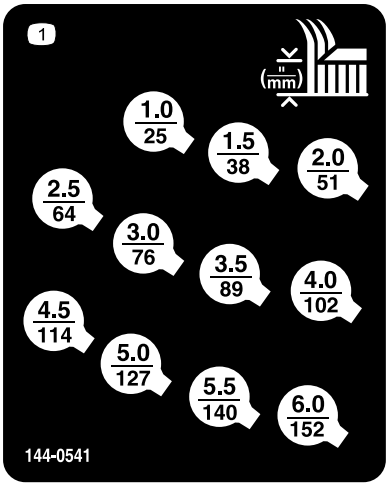

decal144-0541

144-0541

1. Высота скашивания

Только для модели 31971:

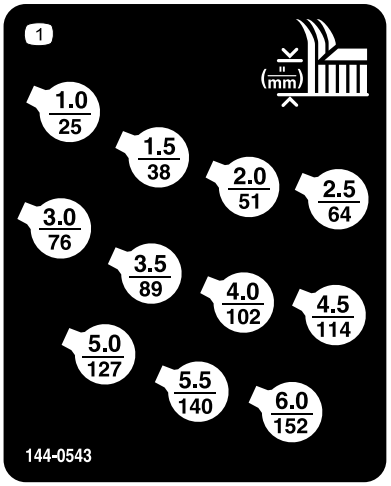

decal144-0543

144-0543

1. Высота скашивания

Только для модели 31971:

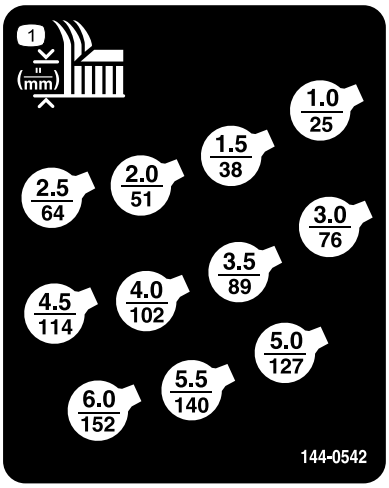

decal144-0542

144-0542

1. Высота скашивания

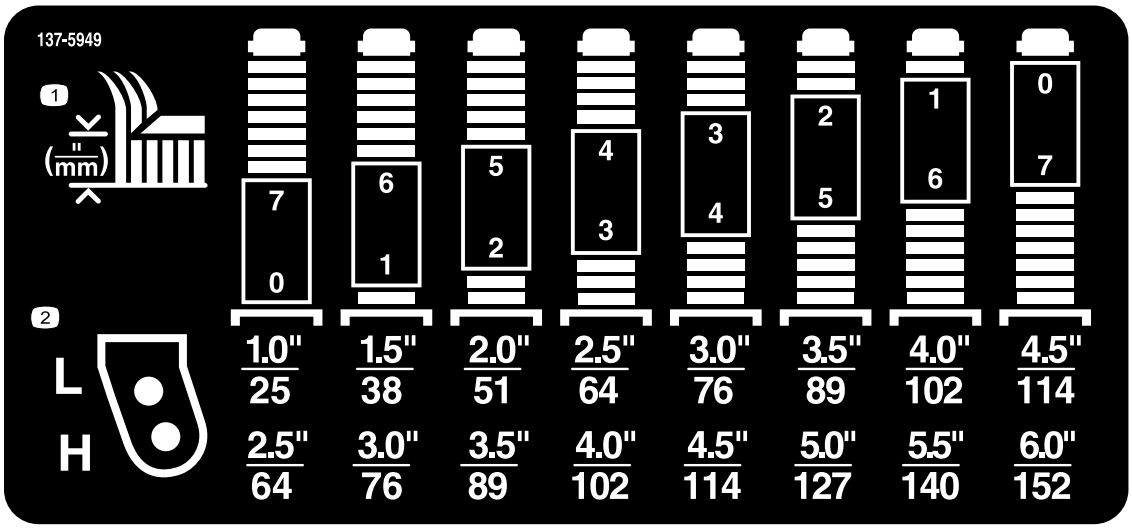

decal137-5949

137-5949

1. Высота скашивания
2. Монтажные отверстия

Сборка

Незакреплённые детали

Используя таблицу, представленную ниже, убедитесь в том, что все детали отгружены

Процедура	Наименование	Количе-ство	Использование
1	Детали не требуются	–	Подготовка машины.
2	Детали не требуются	–	Установите комплект наклеек CE (если требуется).
3	Грязезащитное ограждение Кронштейн Заклепка	1 1 5	Установите грязезащитное ограждение на передний мост.
4	Болт с шестигранной головкой Шайба Штифт высоты скашивания	2 2 2	Установите режущий блок на тяговый блок.
5	Ступенчатый болт Проставка	2 2	Установите кожух вала отбора мощности.
6	Детали не требуются	–	Выровняйте режущий блок по горизонтали.
7	Детали не требуются	–	Смажьте режущий блок консистентной смазкой.

⚠ ПРЕДУПРЕЖДЕНИЕ

Оставленный в замке зажигания ключ может привести к несанкционированному запуску двигателя посторонним лицом, в результате чего оператор или находящиеся рядом люди могут получить серьезные травмы.

Перед установкой режущего блока извлеките ключ из замка зажигания.

⚠ ОПАСНО

Вращение вала отбора мощности после запуска двигателя может привести к серьезной травме.

Не запускайте двигатель и не устанавливайте выключатель ВОМ в положение ВКЛ, когда ВОМ не подсоединен к редуктору на режущем блоке.

Примечание: Определите левую и правую стороны машины относительно места оператора.

1

Подготовка машины

Детали не требуются

Процедура

1. Установите машину на ровной поверхности.
2. Включите стояночный тормоз.
3. Выключите двигатель и извлеките ключ из замка зажигания.

2

Установка комплекта CE

Если требуется (страны, соблюдающие стандарты ЕС)

Детали не требуются

Процедура

Если вы используете данную машину в стране, соблюдающую стандарты ЕС, установите комплект CE; см. *Инструкцию по установке* комплекта.

3

Установка грязезащитного ограждения на передний мост

Детали, требуемые для этой процедуры:

1	Грязезащитное ограждение
1	Кронштейн
5	Заклепка

Процедура

Используйте 5 заклепок для установки кронштейна и грязезащитного ограждения на передний мост (Рисунок 3).

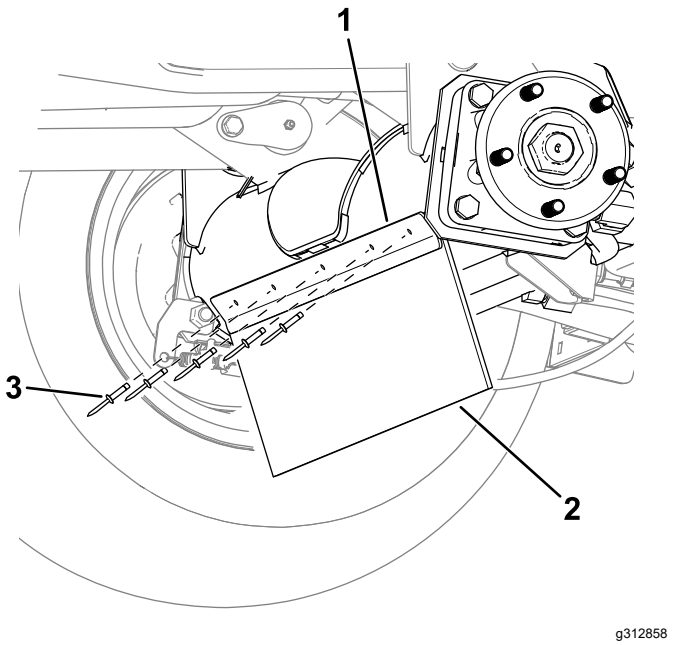

Рисунок 3

Показана левая сторона машины.

1. Кронштейн
2. Грязезащитное ограждение
3. Заклепка

4

Установка режущего блока на тяговый блок

Детали, требуемые для этой процедуры:

2	Болт с шестигранной головкой
2	Шайба
2	Штифт высоты скашивания

Процедура

1. Припаркуйте машину на ровной горизонтальной поверхности, переведите рычаги подъема в самое нижнее положение, включите стояночный тормоз, выключите двигатель и извлеките ключ.
2. Расположите режущий блок перед тяговым блоком.
3. Вставьте вилку ВОМ в вал редуктора и соедините валы друг с другом с помощью 2 болтов и гаек, установленных в противоположных направлениях (Рисунок 4).

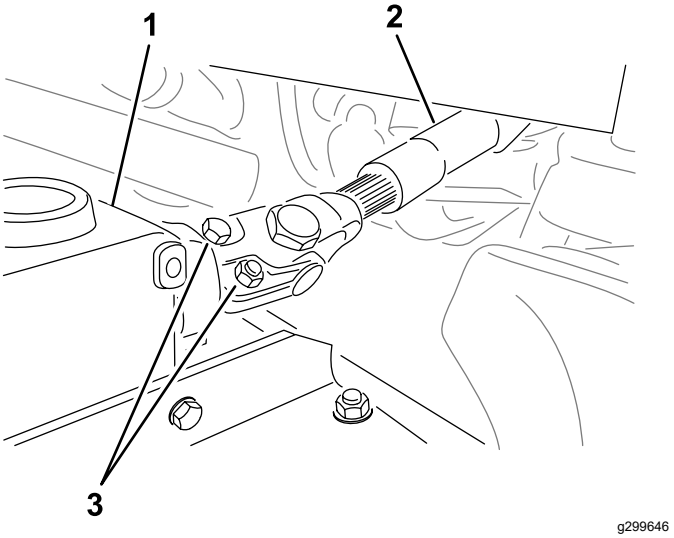

Рисунок 4

1. Редуктор
2. Вал механизма отбора мощности
3. Болты и гайки

4. Затяните болты и гайки (Рисунок 4); см. нормативы моментов затяжки в *Руководстве оператора* для вашей машины.
5. Нажимайте на подъемный рычаг вниз до тех пор, пока отверстия в подъемном рычаге не совпадут с отверстиями в рычагах поворотных колес, затем вставьте болты с шайбами в оба рычага.
6. Совместите отверстия в подъемных рычагах с отверстиями в рычагах поворотных колес.
7. Используйте два болта с шестигранными головками и две шайбы для крепления рычагов поворотных колес к подъемным рычагам (Рисунок 5).

   Если вы ранее использовали болты для установки режущего блока: нанесите резьбовой герметик на резьбу болтов.

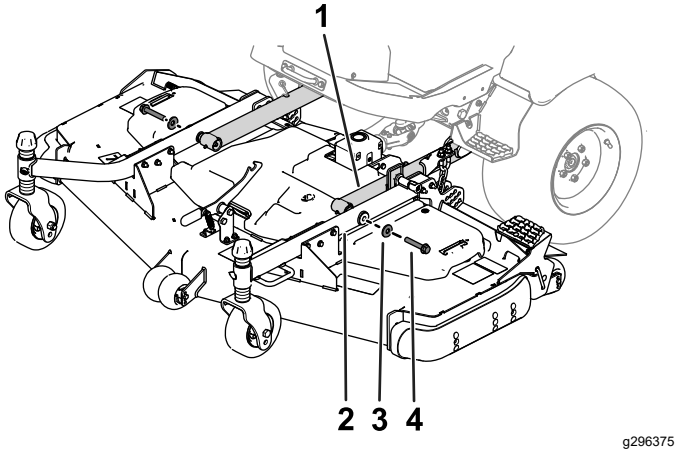

Рисунок 5

1. Подъемный рычаг
2. Рычаг поворотного колеса
3. Шайба
4. Болт

8. Затяните болты с указанным моментом:
   - Если вы используете болты для установки режущего блока в первый раз:

     Затяните болты с моментом от 256 до 313 Н·м.
   - Если вы ранее использовали болты для установки режущего блока:

     Затяните болты с моментом от 195 до 239 Н·м.
9. Установите высоту скашивания; см. раздел Регулировка высоты скашивания (страница 13).

5

Установка кожуха вала отбора мощности

Детали, требуемые для этой процедуры:

2	Ступенчатый болт
2	Проставка

Процедура

Прикрепите кожух вала отбора мощности к редуктору с помощью двух ступенчатых болтов и двух проставок (Рисунок 6).

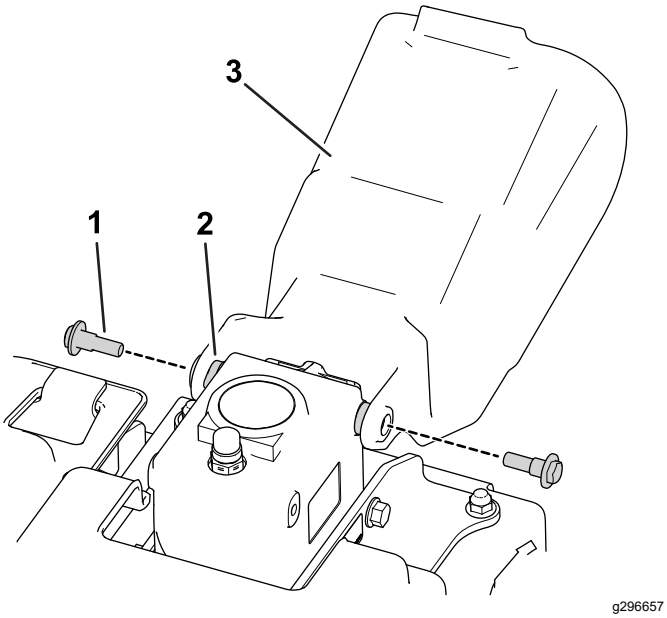

Рисунок 6

1. Ступенчатый болт
2. Проставка
3. Кожух вала отбора мощности

6

Выравнивание режущего блока по горизонтали

Детали не требуются

Процедура

Примечание: Выполните эти действия на ровной горизонтальной поверхности.

1. Поворачивайте ножи на всех наружных шпинделях до тех пор, пока их концы не будут направлены вперед и назад.
2. Измерьте расстояние от пола до передней кромки ножа.
3. Поднимите режущий блок в ТРАНСПОРТНОЕ положение.
4. Для установки требуемой высоты скашивания отрегулируйте количество прокладок на вилках передних поворотных колес.
5. Поверните ножи на 180° и измерьте расстояние от пола до обращенной назад кромки ножа.
6. Ослабьте нижние контргайки на U-образном болте цепи регулировки высоты скашивания (Рисунок 7).

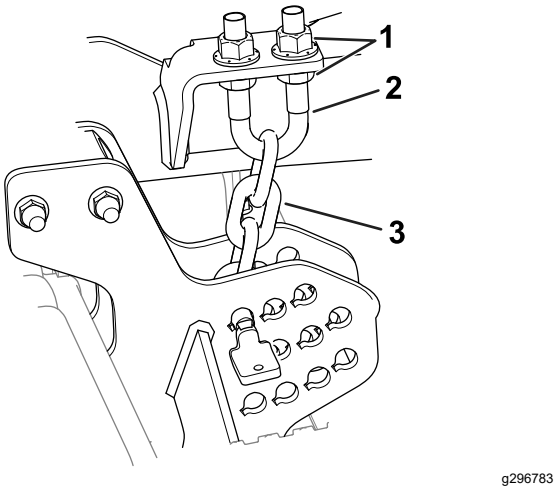

Рисунок 7

1. Контргайки
2. U-образный болт
3. Цепь регулировки высоты скашивания

7. Отрегулируйте гайки (Рисунок 7), чтобы поднять или опустить заднюю часть режущего блока таким образом, чтобы кромки задних ножей были на 6–10 мм выше передних кромок.
8. Затяните контргайки.

7

Смазывание режущего блока консистентной смазкой

Детали не требуются

Процедура

Перед эксплуатацией режущего блока его необходимо смазать консистентной смазкой для обеспечения требуемых характеристик; см. раздел Смазка подшипников и втулок (страница 19). Ненадлежащее смазывание машины приводит к преждевременному износу важнейших частей.

Знакомство с изделием

Технические характеристики

Примечание: Технические характеристики и конструкция могут быть изменены без уведомления.

Ширина скашивания	• Модель № 31971: 1,52 м • Модель № 31973: 1,82 м
Высота скашивания	Регулируется от 25 до 152 мм с шагом 13 мм.
Масса нетто	• Модель № 31971: 209 кг • Модель № 31973: 236 кг

Навесное оборудование и приспособления

Для улучшения и расширения возможностей машины можно использовать ряд утвержденных компанией Toro вспомогательных приспособлений и навесного оборудования. Обратитесь в сервисный центр официального дилера, к официальному дистрибьютору компании Toro или посетите сайт www.Toro.com, на котором приведен список всего утвержденного навесного оборудования и принадлежностей.

Для поддержания оптимальных рабочих характеристик машины и регулярного прохождения сертификации безопасности всегда приобретайте только оригинальные запасные части и приспособления компании Toro. Использование запасных частей и приспособлений, изготовленных другими производителями, может быть опасным и привести к аннулированию гарантии на изделие.

Эксплуатация

Примечание: Определите левую и правую стороны машины относительно места оператора.

⚠ ПРЕДОСТЕРЕЖЕНИЕ

Если вы оставите ключ в замке зажигания, кто-нибудь может случайно запустить двигатель и нанести серьезные травмы вам или окружающим.

Перед выполнением любого технического обслуживания вынимайте ключ из замка зажигания.

Регулировка высоты скашивания

Высота скашивания регулируется от 25 до 152 мм с шагом 13 мм. Порядок регулировки высоты скашивания

1. Припаркуйте машину на ровной горизонтальной поверхности, поднимите режущий блок в ТРАНСПОРТНОЕ положение, включите стояночный тормоз, выключите двигатель и извлеките ключ.
2. Выполните следующие действия:
   - Поместите оси поворотных колес в верхние или нижние отверстия вилок поворотных колес; см. раздел Установка положения осей поворотных колес (страница 13).
   - Добавьте или удалите одинаковое количество проставок из вилок поворотных колес; см. раздел Расположение проставок в поворотных колесах (страница 14).
   - Расположите цепи подъемных рычагов, используя штифты пластин регулировки высоты скашивания; см. раздел Установка положения цепи регулировки высоты скашивания (страница 14).

Установка положения осей поворотных колес

Поместите оси поворотных колес в одинаковые отверстия в обеих вилках поворотных колес. Для определения правильных отверстий в зависимости от настройки высоты см. Рисунок 8 и Рисунок 9.

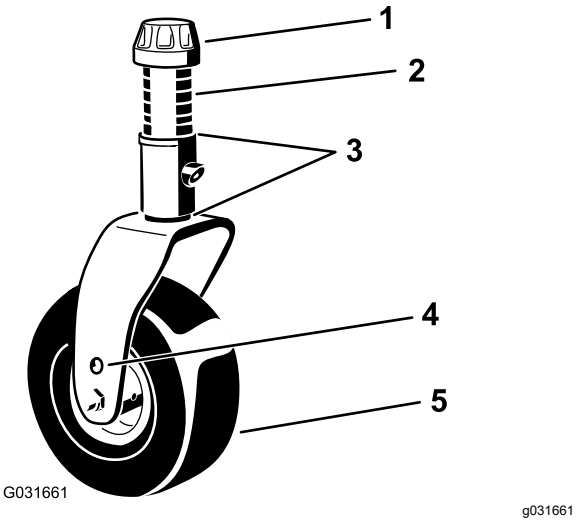

Рисунок 8

1. Колпачковая гайка
2. Проставки
3. Регулировочные прокладки
4. Монтажные отверстия осей
5. Поворотное колесо

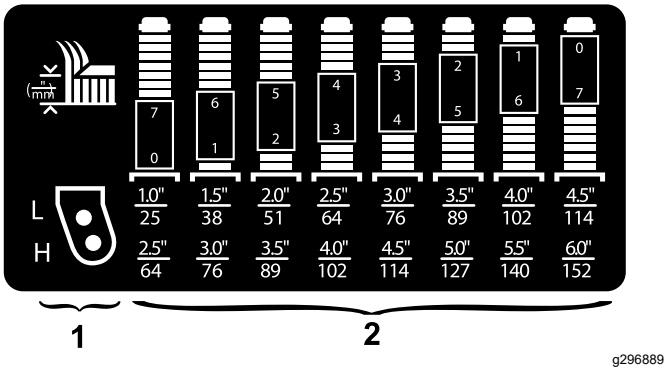

Рисунок 9

1. Монтажные отверстия поворотных колес, определяющие высоту скашивания
2. Проставки вилок поворотных колес, определяющие высоту скашивания

Примечание: Чтобы предотвратить скапливание травы, при работе с высотой скашивания 64 мм или больше вставьте болт оси в самое нижнее отверстие. При обнаружении скапливания травы во время работы поменяйте направление движения машины на обратное, чтобы удалить загрязнения из области колеса/вилки.

Расположение проставок в поворотных колесах

1. Снимите колпачковую гайку с вала шпинделя (Рисунок 8) и извлеките шпиндель из рычага поворотного колеса. Установите на вал шпинделя две регулировочные прокладки таким же образом, как они были установлены первоначально. Эти регулировочные прокладки необходимы для обеспечения одинакового уровня по всей ширине режущих блоков.
2. Наденьте на вал шпинделя необходимое количество проставок для получения требуемой высоты скашивания (Рисунок 8).

   Для определения требуемых комбинаций проставок в зависимости от настройки высоты скашивания см. Рисунок 9.

   Примечание: Для получения нужной высоты скашивания или уровня режущего блока регулировочные прокладки можно устанавливать в любой комбинации вверху и внизу ступицы рычага поворотного колеса (по требованию).
3. Пропустите шпиндель поворотного колеса через рычаг поворотного колеса.
4. Установите на вал шпинделя регулировочные прокладки (как они были установлены первоначально) и остальные проставки.
5. Установите колпачковую гайку для закрепления узла.

Установка положения цепи регулировки высоты скашивания

1. Извлеките штифты крепления цепей регулировки высоты скашивания в задней части режущего блока (Рисунок 10).

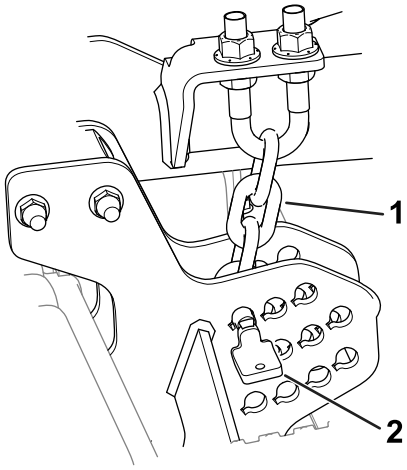

Рисунок 10

1. Цепь регулировки высоты скашивания
2. Штифт

2. Чтобы определить подходящее отверстие для необходимой высоты скашивания, см. наклейку по настройкам высоты скашивания.

   Примечание: Наклейка [показанная в Наклейки с правилами техники безопасности

и инструкциями (страница 5)] расположена рядом с каждой табличкой высоты скашивания.

3. Закрепите цепи регулировки высоты скашивания в требуемых отверстиях с помощью штифтов.

   Штифт должен быть установлен в самом нижнем звене цепи регулировки высоты скашивания. Цепь должна свисать прямо вниз (Рисунок 10) и не должна быть перекручена.

Регулировка наклона режущего блока

Рекомендуется использовать шаг ножа в диапазоне от 6 до 9,5 мм (т.е. задняя часть плоскости ножа должна быть расположена на 6–9,5 мм выше передней). Шаг ножа более 9,5 мм приводит к снижению потребляемой мощности, увеличению обрезков травы и ухудшению качества скашивания. Шаг менее 6 мм приводит к увеличению потребляемой мощности, уменьшению размера обрезков травы и улучшению качества скашивания.

1. Припаркуйте машину на ровной горизонтальной поверхности, опустите режущий блок, включите стояночный тормоз, выключите двигатель и извлеките ключ.
2. Настройте режущий блок на требуемую высоту скашивания.
3. Поверните один нож так, чтобы он был направлен строго вперед.
4. С помощью короткой линейки измерьте расстояние от пола до переднего конца ножа. Поверните конец ножа назад и измерьте расстояние от пола до конца ножа.
5. Для вычисления шага ножа вычтите результат измерения в передней части из результата измерения в задней части деки.
6. Ослабьте верхние или нижние контргайки на U-образном болте цепи регулировки высоты скашивания (Рисунок 11).

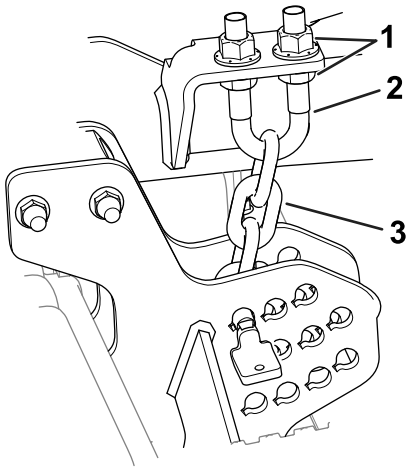

g296783

Рисунок 11

1. Контргайки
2. U-образный болт
3. Цепь регулировки высоты скашивания

7. Отрегулируйте другую группу гаек, чтобы поднять или опустить заднюю часть режущего блока и добиться правильного наклона деки газонокосилки.
8. Затяните контргайки.

Регулировка защитных валиков

Каждый раз при изменении высоты скашивания необходимо отрегулировать высоту защитных валиков (Рисунок 12).

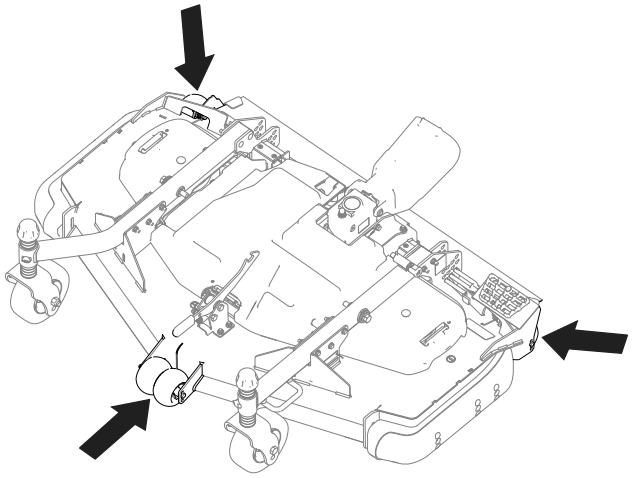

g296901

Рисунок 12

1. Припаркуйте машину на ровной горизонтальной поверхности, опустите режущий блок, включите стояночный тормоз, выключите двигатель и извлеките ключ.

2. Прежде чем покинуть рабочее место оператора, выключите двигатель, извлеките ключ и дождитесь остановки всех движущихся частей машины.
3. Отрегулируйте защитные валики, как показано на Рисунок 13.

   Примечание: Выберите отверстие таким образом, чтобы защитный валик располагался как можно ближе к необходимой высоте скашивания.

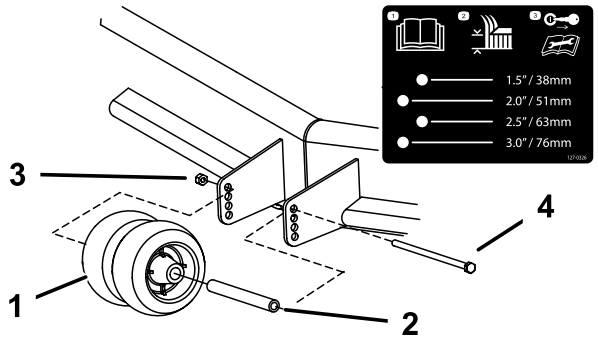

Рисунок 13

Показаны передние валики

1. Защитный валик
2. Втулка
3. Фланцевая гайка
4. Болт

Регулировка полозьев

При высоте скашивания свыше 64 мм устанавливайте полозья в нижнее положение, а при высоте скашивания менее 64 мм — в верхнее положение.

1. Припаркуйте машину на ровной горизонтальной поверхности, опустите режущий блок, включите стояночный тормоз, выключите двигатель и извлеките ключ.
2. Снимите болты с фланцем и гайки с полоза.
3. Передвиньте полоз в требуемое положение и прикрепите его к режущему блоку с помощью болтов с фланцем и гаек (Рисунок 14).

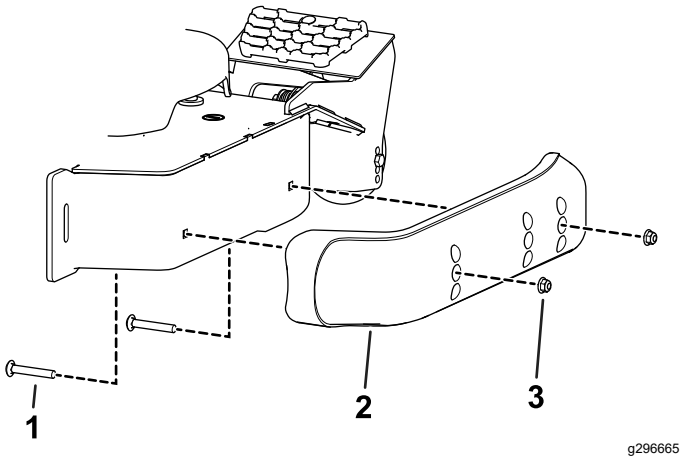

Рисунок 14

1. Болт с фланцем
2. Полоз
3. Гайка

Исправление рассогласования режущего блока

Вследствие разного состояния травы и настройки уравновешивания тягового блока рекомендуется перед началом рабочего скашивания проверить качество скашивания и внешний вид обработанного участка.

1. Припаркуйте машину на ровной горизонтальной поверхности, опустите режущий блок, включите стояночный тормоз, выключите двигатель и извлеките ключ.
2. Настройте режущий блок на требуемую высоту скашивания; см. раздел Эксплуатация (страница 13).
3. Проверьте и отрегулируйте давление в передних и задних шинах тягового блока в соответствии с указанным значением в *Руководстве оператора* для тягового блока.
4. Проверьте, нет ли погнутых ножей, см. Проверка на наличие погнутых ножей (страница 22).
5. Выполните скашивание на контрольном участке, чтобы проверить равномерность высоты скашивания.
6. Если необходима регулировка режущих блоков, найдите плоское место, используя для проверки его ровности линейку длиной 2 м или больше.
7. Чтобы было легче измерить плоскость ножа, установите максимальную высоту скашивания; см. раздел Регулировка высоты скашивания (страница 13).

8. Опустите режущий блок на плоскую поверхность. Снимите верхние крышки с режущих блоков.
9. Поверните ножи на шпинделях так, чтобы их концы были направлены вперед и назад.
10. Измерьте расстояние от пола до переднего кончика режущей кромки ножа.

    Если результаты измерений не совпадают с требуемыми значениями высоты скашивания и шага, см. раздел Регулировка наклона режущего блока (страница 15).
11. Отрегулируйте количество проставок поворотных колес так, чтобы высота скашивания соответствовала значению, указанному на наклейке для поворотных колес; см. раздел Расположение проставок в поворотных колесах (страница 14).

Советы по эксплуатации

Быстрая установка дроссельной заслонки/скорости движения

Для поддержания достаточной производительности машины и деки во время скашивания эксплуатируйте машину с дроссельной заслонкой в положении «Быстро» и регулируйте скорость перемещения в зависимости от условий. Снижайте скорость движения по мере увеличения нагрузки на режущие ножи и увеличивайте скорость движения, когда нагрузка на ножи уменьшается.

Направление скашивания

Чередуйте направление скашивания, чтобы избежать образования со временем на травяном покрытии следов от колес. Это также способствует более равномерному разбрасыванию скошенной травы, что ускоряет ее перегнивание и позволяет использовать в качестве удобрения.

Скорость скашивания

Для повышения качества скашивания двигайтесь на пониженной скорости.

Не скашивайте траву слишком низко

Если ширина скашивания режущего блока превышает ширину ранее использовавшейся газонокосилки, увеличьте высоту скашивания, чтобы не скосить слишком низко неровное травяное покрытие.

Выберите подходящую для конкретных условий настройку высоты скашивания

Срезайте примерно 25 мм, но не более 1/3 высоты травы. При скашивании травяного покрова повышенной густоты и плотности может потребоваться снижение скорости движения и(или) увеличение высоты скашивания до следующей установочной метки.

Внимание: **При срезе более 1/3 высоты травы, при скашивании редкой длинной травы или в сухих условиях рекомендуется использовать плоские ножи, чтобы уменьшить выброс в воздух обрезков травы и мусора, а также снизить нагрузку на компоненты привода деки.**

Высокая трава

Если длина травы больше обычной или если трава очень влажная, установите высоту скашивания выше обычного и скосите траву при такой настройке. Затем повторите скашивание при более низкой, нормальной настройке.

Уход за режущим блоком

После каждого использования очищайте нижнюю поверхность режущего блока от скошенной травы и грязи. Если трава и грязь скапливаются внутри режущего блока, качество скашивания в конце концов станет неудовлетворительным.

Для снижения опасности возгорания следите, чтобы на двигателе, глушителе, в аккумуляторном отсеке, на стояночном тормозе, режущих блоках и в отсеке хранения топлива не было травы, листьев или избытка смазки. Удаляйте все следы утечек масла или топлива.

Техническое обслуживание ножей

- Нож должен быть острым в течение всего сезона скашивания; острый нож обеспечивает ровное срезание травы без разрывов и измельчения. При разрыве и измельчении трава становится коричневой по краям, что замедляет ее рост и увеличивает риск поражения болезнями.
- Ежедневно проверяйте остроту заточки ножей, а также наличие износа или повреждений. При необходимости заточите ножи.
- Если нож поврежден или изношен, немедленно замените его оригинальным сменным ножом компании Toro. См. Демонтаж и установка ножа (ножей) режущего блока (страница 23).

Техническое обслуживание

Примечание: Определите левую и правую стороны машины относительно места оператора.

Рекомендуемый график(и) технического обслуживания

Периодичность технического обслуживания	Порядок технического обслуживания
Через первые 2 часа	• Затяните гайки поворотных колес.
Через первые 10 часа	• Проверьте момент затяжки детали крепления приводного вала механизма отбора мощности к редуктору. • Затяните гайки поворотных колес.
Через первые 50 часа	• Замените масло в редукторе.
Перед каждым использованием или ежедневно	• Смажьте втулки рычагов поворотных колес. • Очистите режущий блок.
Через каждые 50 часов	• Заправьте масленки консистентной смазкой. Заправляйте пресс-масленки консистентной смазкой сразу после каждой мойки. • Проверьте масло в редукторе. • Затяните гайки поворотных колес. • Проверьте регулировку натяжения ремня привода ножей. • Очистите пространство под крышками ремней режущего блока.
Через каждые 100 часов	• Проверьте момент затяжки детали крепления приводного вала механизма отбора мощности к редуктору.
Через каждые 400 часов	• Замените масло в редукторе.

Перечень операций ежедневного технического обслуживания

Скопируйте эту страницу для повседневного использования.

Пункт проверки при техобслуживании	Дни недели:						
	Пн.	Вт.	Ср.	Чт.	Пт.	Сб.	Вс.
Проверьте состояние ножей							
Заправьте все масленки консистентной смазкой[1]							
Восстановите поврежденное лакокрасочное покрытие							

1. Незамедлительно после каждой мойки, независимо от указанного интервала.

Отметки о проблемных зонах		
Проверил:		
Пункт	Дата	Информация

⚠ ПРЕДОСТЕРЕЖЕНИЕ

Если вы оставите ключ в замке зажигания, кто-нибудь может случайно запустить двигатель и нанести серьезные травмы вам или окружающим.

Перед выполнением любого технического обслуживания вынимайте ключ из замка зажигания.

Смазка подшипников и втулок

Интервал обслуживания: Через каждые 50 часов
Заправляйте пресс-масленки консистентной смазкой сразу после каждой мойки.

На машине установлены пресс-масленки, которые должны регулярно заполняться консистентной смазкой № 2 на литиевой основе.

1. Припаркуйте машину на ровной горизонтальной поверхности, опустите режущий блок, включите стояночный тормоз, выключите двигатель и извлеките ключ.
2. Смажьте следующие зоны:
   - Втулки валов вилок поворотных колес (4 шт.) (Рисунок 15).

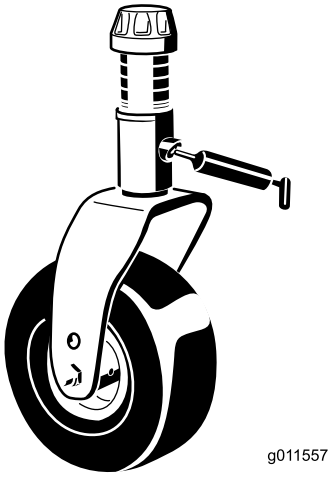

g011557

Рисунок 15

   - Подшипники шпинделей (3 шт., расположенные под шкивом) (Рисунок 16)

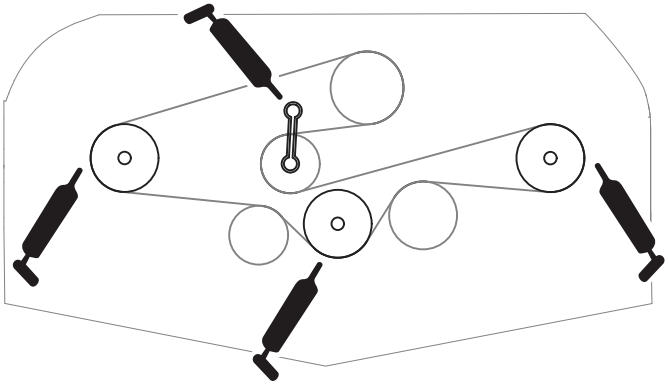

g296805

Рисунок 16

   - Подшипники валов рычагов натяжных роликов (Рисунок 16)

Проверка уровня масла в редукторе

Интервал обслуживания: Через каждые 50 часов

Через первые 50 часа

Через каждые 400 часов

Редуктор рассчитан на эксплуатацию с трансмиссионным маслом SAE 80-90. Несмотря на то что редуктор поставляется с завода с маслом, проверьте его уровень перед эксплуатацией режущего блока. Заправочный объем масла в редукторе 283 мл.

1. Припаркуйте машину на ровной горизонтальной поверхности, опустите режущий блок, включите стояночный тормоз, заглушите двигатель и извлеките ключ.
2. Извлеките щуп/снимите пробку заливной горловины в верхней части редуктора

(Рисунок 17) и убедитесь в том, что уровень масла находится между отметками на щупе. Если уровень масла низкий, долейте такое количество масла, чтобы его уровень располагался между отметками.

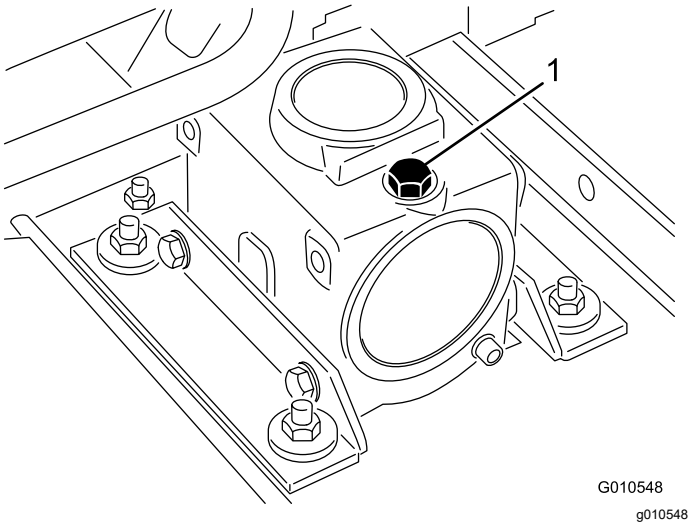

Рисунок 17

1. Масломерный щуп / пробка заливного отверстия

3. Вставьте масломерный щуп и затяните его с моментом 9 Н·м.

Проверка моментов затяжки деталей крепления приводного вала механизма отбора мощности к редуктору

Интервал обслуживания: Через первые 10 часа

Через каждые 100 часов

Проверьте момент затяжки деталей крепления приводного вала механизма отбора мощности к редуктору (Рисунок 18); см. раздел «Настройка» в *Руководстве оператора* для вашей машины, в котором приведены соответствующие моменты затяжки.

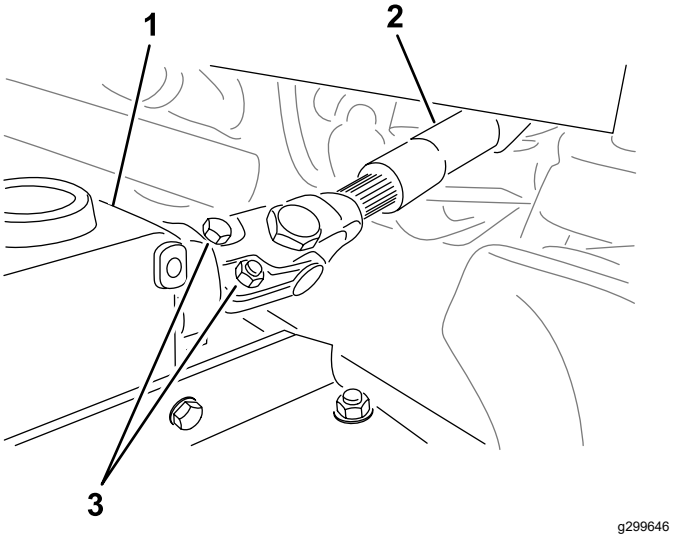

Рисунок 18

1. Редуктор
2. Болты и гайки
3. Приводной вал механизма отбора мощности

Снятие режущего блока с тягового блока

1. Припаркуйте машину на ровной горизонтальной поверхности и поднимите режущий блок.
2. Снимите штифты высоты скашивания (Рисунок 19) с пластин режущего блока.

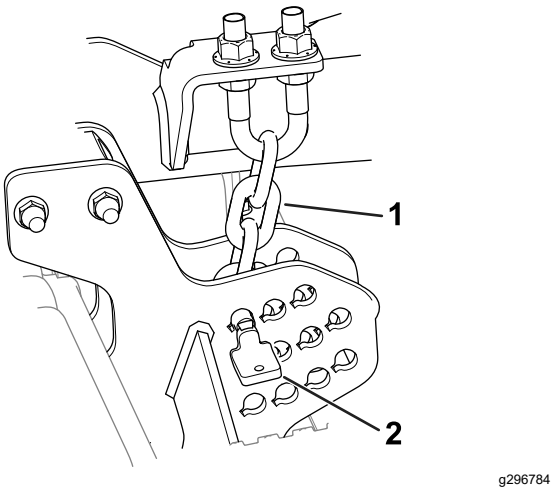

Рисунок 19

1. Цепь регулировки высоты скашивания
2. Штифт

3. Опустите режущий блок, включите стояночный тормоз, выключите двигатель и извлеките ключ.

4. Отверните болты с шайбами, которые крепят подъемные рычаги к рычагам поворотных колес.

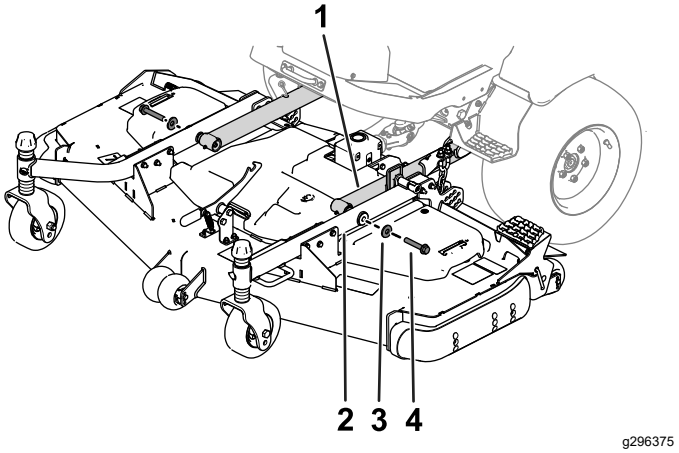

Рисунок 20

1. Подъемный рычаг
2. Рычаг поворотного колеса
3. Шайба
4. Болт

5. Выверните болты с гайками с вала отбора мощности (Рисунок 21) и снимите вилку с редуктора.

   Примечание: Сведения о том, как правильно выровнять шлицы, если вы отделили компоненты ведущего вала, см. в *Руководстве оператора*.

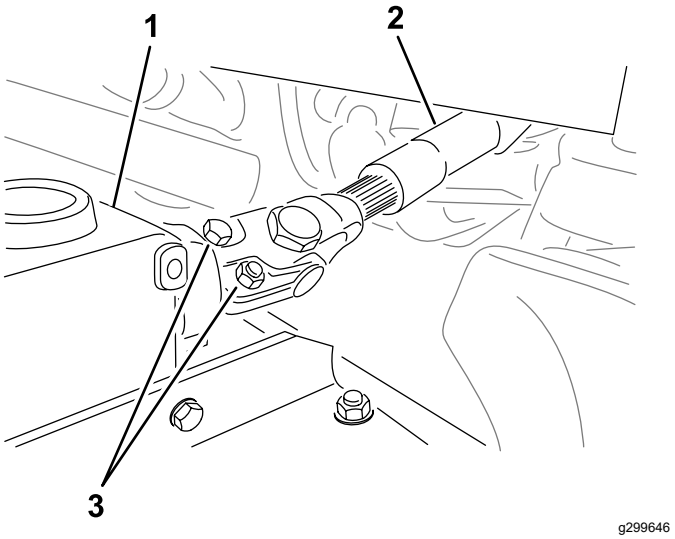

Рисунок 21

1. Редуктор
2. Вал механизма отбора мощности
3. Болты и гайки

Техническое обслуживание втулок рычагов поворотных колес

В рычагах поворотных колес имеются втулки, запрессованные в верхней и нижней частях трубы, и после многих часов работы эти втулки изнашиваются.

Для проверки втулок поворачивайте вилку поворотного колеса вперед-назад и вправо-влево. Свободное перемещение шпинделя поворотного колеса внутри втулок свидетельствует о износе втулок; замените их.

1. Припаркуйте машину на ровной горизонтальной поверхности, опустите режущий блок, включите стояночный тормоз, выключите двигатель и извлеките ключ.
2. Снимите колпачковую гайку, проставку (проставки) и упорную шайбу с верха вала поворотного колеса.
3. Извлеките вал поворотного колеса из монтажной трубы. Упорную шайбу и проставки оставьте на нижней части вала.
4. Вставьте выколотку сверху или снизу монтажной трубы и выбейте втулку из трубы (Рисунок 22). Выбейте также из трубы другую втулку. Очистите от грязи внутреннюю поверхность трубы.

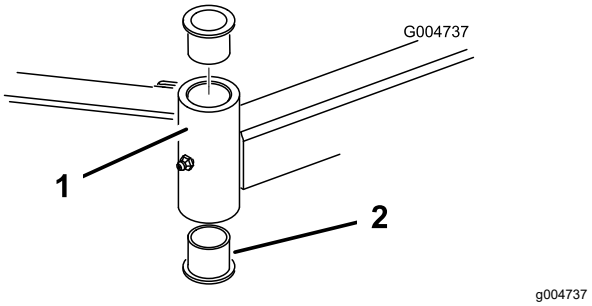

Рисунок 22

1. Труба поворотного колеса
2. Втулки

5. Нанесите консистентную смазку на внутренние и наружные поверхности новых втулок. С помощью молотка и плоской пластины забейте втулки в монтажную трубу.
6. Проверьте шпиндель поворотного колеса на наличие износа и замените, если он поврежден.
7. Проденьте шпиндель поворотного колеса через втулки и монтажную трубу, наденьте упорную шайбу и проставку (проставки) на шпиндель и установите колпачковую гайку на шпиндель поворотного колеса.

Техническое обслуживание поворотных колес и подшипников

1. Припаркуйте машину на ровной горизонтальной поверхности, опустите режущий блок, включите стояночный тормоз, выключите двигатель и извлеките ключ.
2. Удалите контргайку с болта, удерживающего узел поворотного колеса между вилкой поворотного колеса (Рисунок 23). Захватите поворотное колесо и выньте болт из вилки или поворотного рычага.
3. Извлеките подшипник из ступицы колеса и дайте выпасть проставке подшипников (Рисунок 23). Снимите подшипник с противоположной стороны ступицы колеса.
4. Проверьте на износ подшипники, проставку и внутреннюю поверхность ступицы колеса. Замените все поврежденные части.
5. Для сборки поворотного колеса вставьте подшипники в ступицу колеса. При установке подшипников нажимайте на наружное кольцо подшипника.

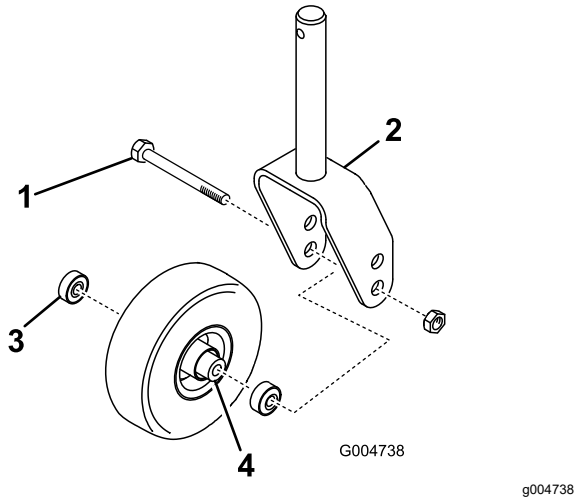

Рисунок 23

1. Поворотное колесо
2. Вилка поворотного колеса
3. Подшипники
4. Распорная втулка подшипника

6. Вставьте проставку подшипников в ступицу колеса. Вставьте другой подшипник в открытый конец ступицы колеса до зажима проставки подшипников внутри ступицы колеса.
7. Установите узел поворотного колеса между вилкой колеса и закрепите его болтом и контргайкой.

Обслуживание режущих ножей

Правила техники безопасности при обращении с ножами

Износ или повреждение ножа может привести к его разрушению. Выброс фрагментов ножа в направлении оператора или находящихся поблизости людей может стать причиной серьезной травмы или гибели.

- Следует периодически проверять ножи на наличие износа или повреждений.
- При проверке ножей будьте внимательны. При техническом обслуживании ножей оберните их ветошью или наденьте перчатки и будьте внимательны. Допускается только замена или заточка ножей; запрещается выпрямлять или сваривать их.
- При использовании газонокосилок с несколькими ножами будьте осторожны, поскольку вращение одного ножа может привести к вращению других ножей.

Проверка на наличие погнутых ножей

После столкновения машины с посторонним предметом проверьте ее на отсутствие повреждений и при необходимости отремонтируйте машину перед повторным пуском и возобновлением эксплуатации. Затяните все гайки шкивов шпинделей с моментом от 176 до 203 Н·м.

1. Припаркуйте машину на ровной горизонтальной поверхности, поднимите режущий блок в ТРАНСПОРТНОЕ положение, включите стояночный тормоз, выключите двигатель и извлеките ключ.
2. Поднимите режущий блок в положение ТЕХНИЧЕСКОГО ОБСЛУЖИВАНИЯ; см. *Руководство оператора* для вашего тягового блока.
3. Поверните нож так, чтобы его концы были направлены вперед и назад, и измерьте расстояние между внутренней частью режущего блока и режущей кромкой в передней части ножа (Рисунок 24).

   Примечание: Запомните этот размер.

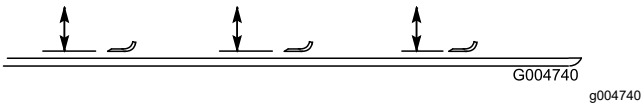

Рисунок 24

4. Поверните вперед противоположный конец ножа и измерьте расстояние между режущим блоком и режущей кромкой ножа в том же положении, что на этапе 3.

   Примечание: Разность между размерами, полученными на этапах 3 и 4, не должна превышать 3 мм. Если этот размер превышает 3 мм, нож погнут и его следует заменить; см. Демонтаж и установка ножа (ножей) режущего блока (страница 23).

Демонтаж и установка ножа (ножей) режущего блока

Замените нож, если он ударился о твердый предмет, разбалансирован или погнут. Обязательно используйте оригинальные запасные ножи Toro, чтобы быть уверенным в их безопасности и оптимальных характеристиках.

1. Припаркуйте машину на ровной горизонтальной поверхности, поднимите режущий блок в ТРАНСПОРТНОЕ положение, включите стояночный тормоз, выключите двигатель и извлеките ключ.
2. Поднимите режущий блок в положение ТЕХНИЧЕСКОГО ОБСЛУЖИВАНИЯ; см. *Руководство оператора* для вашего тягового блока.
3. Возьмитесь за конец ножа рукой в перчатке на толстой подкладке или через слой ветоши.
4. Снимите болт ножа, защитный колпак и нож с вала шпинделя (Рисунок 25).

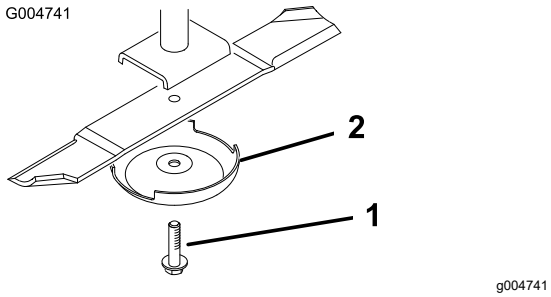

Рисунок 25

1. Болт ножа
2. Защитный колпак

5. Установите нож, защитный колпак и болт ножа, затяните болт ножа с моментом от 115 до 149 Н·м.

Внимание: **Для правильного скашивания криволинейная часть ножа должна быть направлена вперед и внутрь режущего блока.**

Примечание: Если нож ударился об инородный предмет, затяните все гайки шкивов шпинделей с моментом от 115 до 149 Н·м.

Проверка и заточка ножа (ножей) режущих блоков

И режущая кромка, и крыло, которое представляет собой отогнутую вверх часть, противоположную режущей кромке, имеют важное значение для качества скашивания.

Следите, чтобы ножи были острыми в течение всего сезона скашивания. Острые ножи могут обеспечить ровное срезание травы, без разрывов и измельчения.

Проверьте ножи на наличие износа или повреждений. Крыло имеет важное значение, потому что оно поднимает траву вверх, тем самым обеспечивая ровный срез, и при этом постепенно изнашивается в процессе работы.

1. Припаркуйте машину на ровной горизонтальной поверхности, поднимите режущий блок в ТРАНСПОРТНОЕ положение, включите стояночный тормоз, выключите двигатель и извлеките ключ.
2. Поднимите режущий блок в положение ТЕХНИЧЕСКОГО ОБСЛУЖИВАНИЯ; см. *Руководство оператора* для вашего тягового блока.
3. Осторожно проверьте режущие кромки ножей, особенно в точке соединения плоской и изогнутой частей ножа (Рисунок 26).

   Примечание: Так как песок и абразивные материалы могут вызвать износ металла, соединяющего плоскую и изогнутую части ножа, проверьте нож перед использованием газонокосилки. В случае обнаружения износа (Рисунок 26) замените нож.

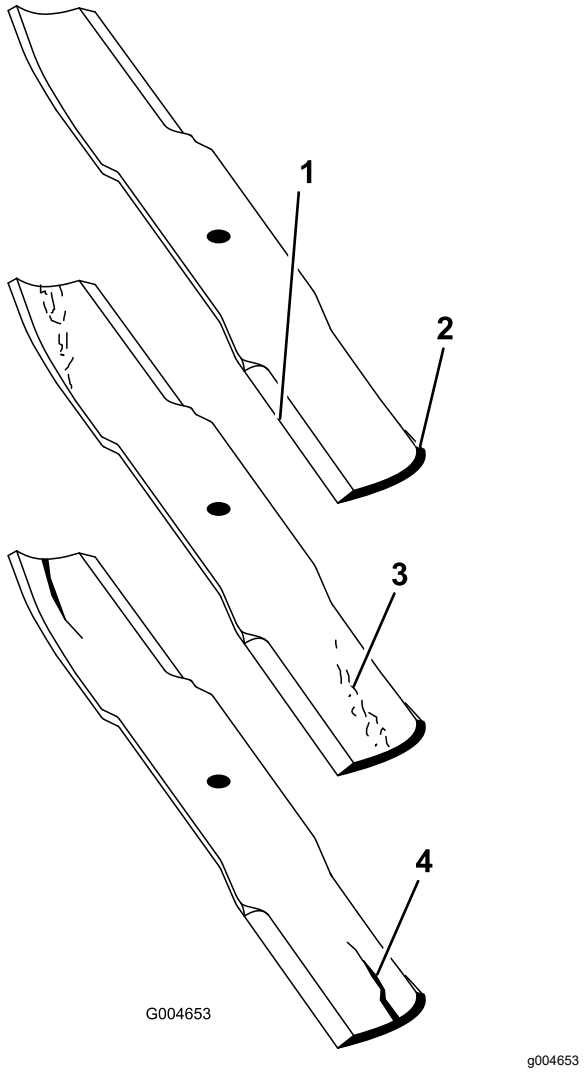

Рисунок 26

1. Режущая кромка
2. Изогнутая часть
3. Формирование износа/бороздки
4. Трещина

4. Проверьте режущие кромки всех ножей и заточите их, если они затупились или имеют зазубрины (Рисунок 27).

   Примечание: Чтобы ножи всегда оставались острыми, затачивайте только верхнюю сторону режущей кромки и сохраняйте первоначальный угол заточки (Рисунок 27). Балансировка ножа не нарушается, если с обеих режущих кромок удаляется одинаковое количество материала.

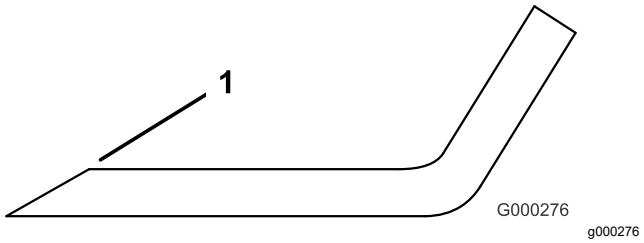

Рисунок 27

1. Затачивайте под первоначальным углом.

Примечание: Снимите ножи и заточите их на точильном станке. После заточки режущих кромок установите нож с защитным колпаком и болтом; см. Проверка и заточка ножа (ножей) режущих блоков (страница 23).

Проверка и исправление рассогласования ножей

При рассогласовании между ножами на траве после скашивания будут видны полосы. Эту проблему можно устранить, убедившись в прямолинейности ножей и в том, что все ножи осуществляют скашивание в одной плоскости.

1. Используя длинный (1 м) плотницкий уровень, найдите на полу мастерской горизонтальный участок.
2. Поднимите высоту скашивания в наивысшее положение; см. Регулировка высоты скашивания (страница 13).
3. Опустите режущий блок на плоскую поверхность. Снимите верхние крышки с режущих блоков.
4. Поворачивайте ножи до тех пор, пока их концы не будут направлены вперед и назад. Измерьте расстояние от пола до передней кромки ножа. Запомните этот размер. Затем поверните этот же нож так, чтобы вперед был направлен его противоположный конец, и снова измерьте расстояние. Разность между этими размерами не должна превышать 3 мм. Если разность превышает 3 мм, замените нож, т.к. он погнут. Измерьте все ножи.
5. Сравните результаты измерения наружных ножей с результатом измерения среднего ножа. Средний нож должен быть не более чем на 10 мм ниже наружных ножей. Если средний нож более чем на 10 мм ниже наружных ножей, перейдите к пункту 6 и добавьте регулировочные прокладки между корпусом шпинделя и нижней частью режущего блока.
6. Отверните болты, снимите плоские шайбы, стопорные шайбы и гайки с наружного

шпинделя в зоне, где необходимо добавить регулировочные прокладки. Чтобы поднять или опустить нож, добавьте регулировочную прокладку (№ по каталогу 3256-24) между корпусом шпинделя и нижней частью режущего блока. Продолжайте проверять выравнивание ножей и добавлять регулировочные прокладки, пока концы всех ножей не будут установлены на расстоянии от пола в пределах требуемых значений.

Внимание: **Не используйте более трех регулировочных прокладок в любом месте расположения отверстия. Если к какому-либо из отверстий нужно добавить более одной прокладки, уменьшите количество регулировочных прокладок в соседних отверстиях.**

7. Установите крышки ремней.

Замена приводного ремня

Ремень привода ножей, натягиваемый подпружиненным натяжным роликом, очень прочный. Однако после многих часов эксплуатации на ремне появляются признаки износа. Признаки износа ремня: визг при вращении ремня, проскальзывание ножей во время скашивания, бахрома по краям, следы подгорания и трещины. Замените ремень при появлении любого из этих признаков.

1. Припаркуйте машину на ровной горизонтальной поверхности, опустите режущий блок, включите стояночный тормоз, выключите двигатель и извлеките ключ.
2. Снимите кожухи ремней с верхней стороны режущего блока и уложите их рядом.
3. Используя динамометрический ключ или аналогичный инструмент, отодвиньте натяжной ролик (Рисунок 28) от ремня привода, чтобы ослабить ремень и снять его со шкивов редуктора.

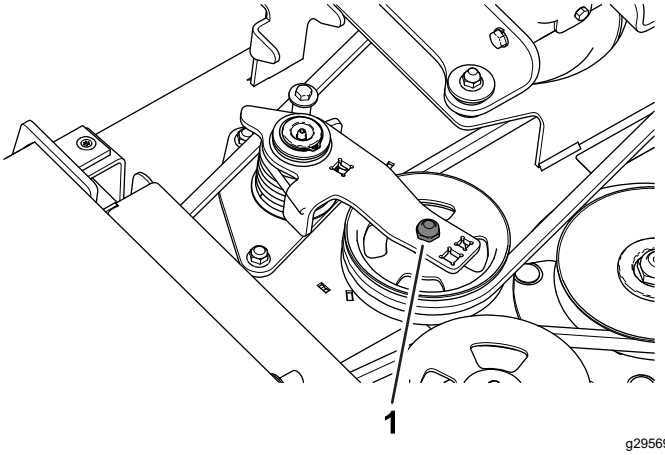

g295691

Рисунок 28

1. Натяжной ролик

4. Снимите старый ремень со шкивов шпинделей и с натяжного ролика.
5. Удерживая натяжной ролик с помощью динамометрического ключа или аналогичного инструмента, проложите новый ремень вокруг шкивов шпинделей и натяжного ролика в сборе, как показано на Рисунок 29.

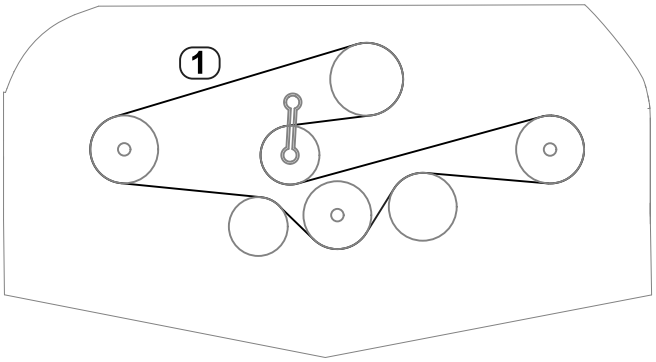

g296055

Рисунок 29

1. Установка ремня

6. Установите крышки ремней.

Очистка пространства под режущим блоком

Интервал обслуживания: Перед каждым использованием или ежедневно

Удаляйте скопления травы из пространства под режущим блоком ежедневно.

1. Припаркуйте машину на ровной горизонтальной поверхности, поднимите режущий блок в ТРАНСПОРТНОЕ положение, включите стояночный тормоз, выключите двигатель и извлеките ключ.

2. Поднимите режущий блок в положение ТЕХНИЧЕСКОГО ОБСЛУЖИВАНИЯ; см. *Руководство оператора* для вашего тягового блока.
3. Тщательно промойте нижнюю сторону режущего блока водой.

Хранение

1. Выключите механизм отбора мощности, отпустите педаль тяги в нейтральное положение и включите стояночный тормоз.
2. Заглушите двигатель, извлеките ключ и дождитесь остановки всех движущихся частей машины, прежде чем покинуть рабочее место оператора.
3. Дайте двигателю остыть перед регулировкой, очисткой, помещением на хранение или ремонтом машины.
4. Тщательно очистите режущий блок, обращая особое внимание на следующие места:
   - Пространство под режущим блоком
   - Пространство под кожухами ремней режущего блока
   - Узел вала отбора мощности
   - Все масленки и шарниры
5. Снимите, заточите и отбалансируйте ножи режущего блока. Установите ножи и затяните крепежные детали ножей с моментом от 115 до 149 Н·м.
6. Проверьте затяжку всех крепежных элементов и при необходимости подтяните их.
7. Заправьте консистентной смазкой или маслом все масленки и оси поворота. Удалите избыточную смазку.
8. Слегка зачистите шкуркой и подкрасьте места, где имеются царапины, сколы или ржавчина. Отремонтируйте все вмятины.

Примечания:

Заявление об учете технических условий

Компания Toro, расположенная по адресу 8111 Lyndale Ave. South, Bloomington, MN, USA, заявляет, что следующий блок (блоки) соответствует перечисленным директивам при условии их установки в соответствии с прилагаемыми инструкциями к определенным моделям производства компании Toro, как указано в Декларации соответствия.

Номер модели	Заводской номер	Описание изделия	Описание счета-фактуры	Общее описание	Директива
31971 с 31959	400000000 и до	60-дюймовая газоноко-силка с задним выбросом	60" RD DECK, GM	60-дюймовая газоноко-силка с задним выбросом	2006/42/EC, 2000/14/EC
31973 с 31960	400000000 и до	72-дюймовая газоноко-силка с задним выбросом	72" RD DECK, GM	72-дюймовая газоноко-силка с задним выбросом	2006/42/EC, 2000/14/EC

Необходимая техническая документация составлена в соответствии с требованиями части B приложения VII Директивы 2006/42/EC.

В случае поступления запроса от органов государственной власти мы обязуемся передать соответствующую информацию по компонентам частично укомплектованных/собранных машин. Метод передачи информации – электронным сообщением.

Данный механизм подлежит вводу в эксплуатацию только после встраивания в утвержденные модели Toro, на основе Декларации соответствия требованиям и согласно всем инструкциям, в результате чего этот механизм может считаться отвечающим всем соответствующими Директивам.

Сертифицировано:

Tom Langworthy
Технический директор
8111 Lyndale Ave. South
Bloomington, MN 55420, USA
Ноябрь 3, 2022

Официальный представитель:

Marcel Dutrieux
Manager European Product Integrity
Toro Europe NV
Nijverheidsstraat 5
2260 Oevel
Belgium

UK Declaration of Incorporation

Компания Toro, расположенная по адресу 8111 Lyndale Ave. South, Bloomington, MN, USA, заявляет, что следующий блок (блоки) соответствует перечисленным директивам при условии их установки в соответствии с прилагаемыми инструкциями к определенным моделям производства компании Toro, как указано в Декларации соответствия.

Номер модели	Заводской номер	Описание изделия	Описание счета-фактуры	Общее описание	Директива
31971 с 31959	400000000 и до	60-дюймовая газонокосилка с задним выбросом	60" RD DECK, GM	60-дюймовая газонокосилка с задним выбросом	Законодательный акт 2008 года № 1597 (Безопасность машин и оборудования), Законодательный акт 2001 года № 1701 (уровень шума)
31973 с 31960	400000000 и до	72-дюймовая газонокосилка с задним выбросом	72" RD DECK, GM	72-дюймовая газонокосилка с задним выбросом	Законодательный акт 2008 года № 1597 (Безопасность машин и оборудования), Законодательный акт 2001 года № 1701 (уровень шума)

Необходимая техническая документация составлена в соответствии с требованиями Приложения 10 Законодательного акта 2008 года № 1597.

В случае поступления запроса от органов государственной власти мы обязуемся передать соответствующую информацию по компонентам частично укомплектованных/собранных машин. Метод передачи информации – электронным сообщением.

Данный механизм подлежит вводу в эксплуатацию только после встраивания в утвержденные модели Toro, на основе Декларации соответствия требованиям и согласно всем инструкциям, в результате чего этот механизм может считаться отвечающим всем соответствующими Директивам.

This declaration has been issued under the sole responsibility of the manufacturer.
The object of the declaration is in conformity with relevant UK legislation.

Официальный представитель:

Marcel Dutrieux
Manager European Product Integrity
Toro U.K. Limited
Spellbrook Lane West
Bishop's Stortford
CM23 4BU
United Kingdom

Tom Langworthy
Технический директор
8111 Lyndale Ave. South
Bloomington, MN 55420, USA
Ноябрь 3, 2022

Предупреждение согласно Prop. 65 (Положению 65) штата Калифорния

В чем заключается это предупреждение?

Возможно, вы увидите в продаже изделие, на котором имеется предупреждающая наклейка, аналогичная следующей:

ПРЕДУПРЕЖДЕНИЕ! Риск возникновения онкологических заболеваний или нарушений репродуктивной функции – www.p65Warnings.ca.gov.

Что такое Prop 65 (Положение 65)?

Prop 65 действует в отношении всех компаний, осуществляющих свою деятельность в штате Калифорния, продающих изделия в штате Калифорния или изготавливающих изделия, которые могут продаваться или ввозиться на территорию штата Калифорния. Согласно этому законопроекту губернатор штата Калифорния должен составлять и публиковать список химических веществ, которые считаются канцерогенными, вызывающими врожденные пороки и оказывающими иное вредное воздействие на репродуктивную функцию человека. Этот ежегодно обновляемый список включает сотни химических веществ, присутствующих во многих изделиях повседневного использования. Цель Prop 65 — информирование общественности о возможном воздействии этих химических веществ на организм человека.

Prop 65 не запрещает продажу изделий, содержащих эти химические вещества, но требует наличие предупредительных сообщений на всех изделиях, упаковке изделий и в соответствующей сопроводительной документации. Более того, предупреждение Prop 65 не означает, что какое-либо изделие нарушает какие-либо стандарты или требования техники безопасности. Фактически правительство штата Калифорния пояснило, что предупреждение Prop 65 не следует рассматривать как регулятивное решение относительно признания изделия «безопасным» или «небезопасным». Большинство таких химических веществ применяется в товарах повседневного использования в течение многих лет без какого-либо вреда, подтвержденного документально. Для получения дополнительной информации посетите веб-сайтhttps://oag.ca.gov/prop65/faqs-view-all.

Предупреждение Prop 65 означает, что компания либо (1) провела оценку воздействия на организм человека и сделала заключение, что оно превышает уровень, соответствующий «отсутствию значимого риска»; либо (2) приняла решение предоставить предупреждение на основании имеющейся у компании информации о наличии в составе изделия химического вещества, входящего в указанный список без оценки риска воздействия.

Применяется ли данный закон где-либо еще?

Предупреждения Prop 65 являются обязательными только согласно законодательству штата Калифорния. Эти предупреждения можно увидеть на территории штата Калифорния в самых разнообразных местах, включая, помимо прочего, рестораны, продовольственные магазины, отели, школы и больницы, а также на широком ассортименте изделий. Кроме того, некоторые продавцы через интернет-магазины или почтовые заказы указывают предупреждения Prop 65 на своих веб-сайтах или в каталогах.

Как предупреждения штата Калифорния соотносятся с федеральными нормативами?

Стандарты, Prop 65 часто бывают более строгими, чем федеральные или международные стандарты. Существует множество веществ, для которых требуется наличие предупреждения Prop 65 при уровнях их содержания значительно более низких, чем значения пределов воздействия, допускаемые федеральными нормативами. Например, согласно Prop 65, основанием для нанесения на изделие предупреждения является поступление в организм 0,5 мкг/г свинца в сутки, что значительно ниже уровня ограничений, устанавливаемых федеральными и международными стандартами.

Почему не на всех аналогичных изделиях имеются подобные предупреждающие сообщения?

- Для изделий, продаваемых в штате Калифорния, требуются этикетки согласно Prop 65, а для аналогичных изделий, продаваемых за пределами указанного штата, такие этикетки не требуются.
- К компании, вовлеченной в судебное разбирательство по Prop 65 для достижения соглашения может быть предъявлено требование указывать на своих изделиях предупреждения Prop 65, однако в отношении других компаний, производящих подобные изделия, такие требования могут не выдвигаться.
- Применение Prop 65 не является последовательным.
- Компании могут принять решение не указывать такие предупреждения в силу их заключения, что они не обязаны делать это согласно Prop 65. Отсутствие предупреждений на изделии не означает, что это изделие не содержит приведенные в списке химические вещества, имеющие аналогичные уровни концентрации.

Почему компания Toro указывает это предупреждение?

Компания Toro решила предоставить своим потребителям как можно больше информации, чтобы они смогли принять обоснованные решения относительно изделий, которые они приобретают и используют. Toro предоставляет предупреждения в некоторых случаях, основываясь на имеющейся у нее информации о наличии одного или нескольких указанных в списке химических веществ, не оценивая риска их воздействия, так как не для всех указанных в списке химикатов имеются требования в отношении предельно допустимых уровней воздействия. В то время как риск воздействия на организм веществ, содержащихся в изделиях Toro, может быть пренебрежимо малым или попадать в диапазон «отсутствия значимого риска», компания Toro, действуя из принципа «перестраховки», решила указать предупреждения Prop 65. Более того, если бы компания Toro не предоставила эти предупреждения, ее могли бы преследовать в судебном порядке органами власти штата Калифорния или частные лица, стремящиеся к исполнению силой закона положения Prop 65, что могло бы привести к существенным штрафам.

Уведомление о конфиденциальности Европейского агентства по защите окружающей среды (EEA) / Великобритании

Использование ваших персональных данных компанией Toro

Компания The Toro Company («Toro») обеспечивает конфиденциальность ваших данных. Когда вы приобретаете наши изделия, мы можем собирать о вас некоторую личную информацию напрямую или через ваше местное представительство или дилера компании Toro. Компания Toro использует эту информацию, чтобы выполнять свои контрактные обязательства, такие как регистрация вашей гарантии, обработка вашей гарантийной претензии или для связи с вами в случае отзыва продукции, а также для других законных целей ведения деятельности, например, для оценки удовлетворенности клиентов, улучшения наших изделий или предоставления вам информации, которая может быть вам интересна. Компания Toro может предоставлять вашу информацию своим дочерним компаниям, филиалам, дилерам или другим деловым партнерам в связи с указанными видами деятельности. Мы также можем раскрывать персональные данные, когда это требуется согласно законодательству или в связи с продажей, приобретением или слиянием компании. Мы никогда не будем продавать ваши персональные данные каким-либо другим компаниям для целей маркетинга.

Хранение ваших персональных данных

Компания Toro хранит ваши персональные данные до тех пор, пока они являются актуальными в связи с вышеуказанными целями и в соответствии с требованиями законодательства. Для получения дополнительной информации по применяемым срокам хранения данных свяжитесь с нами по электронной почте legal@toro.com.

Обязательство компании Toro по обеспечению безопасности

Ваши персональные данные могут быть обработаны в США или другой стране, в которой могут действовать менее строгие законы о защите информации, чем в стране вашего проживания. Когда мы передаем ваши данные за пределы страны вашего проживания, мы предпринимаем требуемые согласно закону действия, чтобы убедиться, что приняты надлежащие меры защиты ваших данных и соблюдается конфиденциальность при обращении с ними.

Доступ и исправление

Вы имеете право на исправление или просмотр ваших персональных данных, можете возражать против обработки ваших данных или ограничивать их обработку. Чтобы сделать это, свяжитесь с нами по электронной почте legal@toro.com. Если вы беспокоитесь о том, каким образом компания Toro обращается с вашей информацией, мы рекомендуем обратиться с соответствующими вопросами непосредственно к нам. Просим обратить внимание, что резиденты европейских стран имеют право подавать жалобу в Агентство по защите персональных данных.

Гарантия компании Toro

Ограниченная гарантия на два года, или 1500 часов работы

Условия гарантии и изделия, на которые она распространяется

Toro Company гарантирует, что серийное изделие Toro («Изделие») не будет иметь дефектов материалов или изготовления в течение 2 лет или 1500 часов работы* (в зависимости от того, что наступит раньше). Настоящая гарантия распространяется на все изделия, за исключением аэраторов (см. отдельные условия гарантии на эти изделия). При возникновении гарантийного случая компания отремонтирует изделие за свой счет, включая диагностику, трудозатраты и запасные части. Настоящая гарантия начинается со дня доставки Изделия первоначальному розничному покупателю.
* Изделие оборудовано счетчиком моточасов.

Порядок подачи заявки на гарантийное обслуживание

При возникновении гарантийного случая следует немедленно сообщить об этом дистрибьютору или официальному дилеру серийных изделий, у которых было приобретено изделие. Если вам нужна помощь в определении местонахождения дистрибьютора серийных изделий или официального дилера или если у вас есть вопросы относительно ваших прав и обязанностей по гарантии, вы можете обратиться к нам по адресу:

Отделение технического обслуживания серийной продукции Toro
8111 Lyndale Avenue South
Bloomington, MN 55420-1196

952-888-8801 или 800-952-2740

Эл. почта: commercial.warranty@toro.com

Обязанности владельца

Вы, являясь владельцем данного изделия, несете ответственность за выполнение необходимого технического обслуживания и регулировок, указанных в *Руководстве оператора*. Действие этой гарантии не распространяется на неисправности изделия, возникшие в результате невыполнения требуемого технического обслуживания и регулировок.

Изделия и условия, на которые не распространяется гарантия

Не все неисправности или нарушения работы изделия, возникшие в течение гарантийного периода, являются дефектами материала или изготовления. Действие этой гарантии не распространяется на следующее:

- Неисправности изделия, возникшие в результате использования запасных частей, произведенных третьей стороной, либо установки и использования дополнительных частей или измененных дополнительных приспособлений и изделий других фирм.
- Неисправности изделия, возникшие в результате невыполнения рекомендованного технического обслуживания и (или) регулировок.
- Неисправности изделия, возникшие в результате эксплуатации изделия ненадлежащим, халатным или неосторожным образом.
- Части, расходуемые в процессе эксплуатации, кроме случаев, когда они будут признаны дефектными. Следующие части, помимо прочего, являются расходными или быстроизнашивающимися в процессе нормальной эксплуатации изделий: тормозные колодки и накладки, фрикционные накладки муфт сцепления, ножи, барабаны, валики и подшипники (герметичные или смазываемые), неподвижные ножи, свечи зажигания, поворотные колеса и их подшипники, шины, фильтры, ремни и определенные компоненты опрыскивателя, такие как диафрагмы, сопла, расходомеры и обратные клапаны.
- Отказы, вызванные внешним воздействием, включая, помимо прочего, атмосферное воздействие, способы хранения, загрязнение, использование не утвержденных к применению видов топлива, охлаждающих жидкостей, смазочных материалов, присадок, удобрений, воды или химикатов.
- Отказы или проблемы при работе из-за использования топлива (например, бензина, дизельного или биодизельного топлива), не удовлетворяющего требованиям соответствующих отраслевых стандартов.
- Нормальные шум, вибрация, износ и старение. Нормальный «износ» включает, помимо прочего, повреждение сидений в результате износа или истирания, потертость окрашенных поверхностей, царапины на наклейках или окнах.

Части

Части, замена которых запланирована при требуемом техническом обслуживании, имеют гарантию на период до планового срока их замены. На части, замененные по настоящей гарантии, действует гарантия в течение действия первоначальной гарантии на изделие, и они становятся собственностью компании Toro. Окончательное решение о том, подлежит ли ремонту или замене какая-либо существующая часть или узел, принимается компанией Toro. Компания Toro имеет право использовать для гарантийного ремонта восстановленные запчасти.

Гарантия на аккумуляторы глубокого разряда и литий-ионные аккумуляторы

Аккумуляторы глубокого разряда и литий-ионные аккумуляторы за время своего срока службы могут выдать определенное полное число киловатт-часов. Методы эксплуатации, подзарядки и технического обслуживания могут увеличить или уменьшить срок службы аккумулятора. Поскольку аккумуляторы в настоящем изделии являются расходными компонентами, эффективность их работы между зарядками будет постепенно уменьшаться до тех пор, пока аккумулятор полностью не выйдет из строя. Ответственность за замену отработанных вследствие нормальной эксплуатации аккумуляторов несет владелец изделия. Примечание (только для литий-ионных аккумуляторов): см. дополнительную информацию в гарантии на аккумулятор.

Гарантия на весь срок службы коленчатого вала (только модель ProStripe 02657)

На машину Prostripe, оснащенную в заводской комплектации оригинальным фрикционным диском Toro и тормозной муфтой ножа с защитой от проворачивания Toro (встроенным узлом тормозной муфты ножа [BBC] с фрикционным диском) распространяется гарантия на весь срок службы в отношении отсутствия изгиба коленчатого вала двигателя при условии соблюдения первым покупателем рекомендуемых методов эксплуатации и технического обслуживания. Гарантия на весь срок службы коленчатого вала не распространяется на машины, оборудованные фрикционными шайбами, блоками тормозной муфты ножа и другими подобными устройствами.

Техническое обслуживание, выполняемое за счет владельца

Регулировка двигателя, смазывание, очистка и полировка, замена фильтров, охлаждающей жидкости и проведение рекомендованного технического обслуживания входят в число нормальных операций по уходу за изделиями компании Toro, выполняемых за счет владельца.

Общие условия

Выполнение ремонта официальным дистрибьютором или дилером компании Toro является вашим единственным возмещением убытков по настоящей гарантии.

Toro Company не несет ответственности за косвенные, случайные или последующие убытки, связанные с использованием изделий Toro, на которые распространяется действие настоящей гарантии, включая любые затраты или расходы на предоставление замещающего оборудования или услуг на время обоснованных периодов нарушения работы или неиспользования оборудования во время ожидания завершения ремонта в соответствии с настоящей гарантией. Не существует каких-либо иных гарантий, за исключением упоминаемой ниже гарантии на систему контроля выхлопных газов (если применимо). Все подразумеваемые гарантии коммерческого качества или пригодности для конкретного применения ограничены продолжительностью настоящей прямой гарантии.

В некоторых странах не допускается исключать случайные или последующие убытки или ограничения на срок действия подразумеваемой гарантии, вследствие чего вышеуказанные исключения и ограничения могут на вас не распространяться. Настоящая гарантия предоставляет вам конкретные законные права, но вы можете также иметь и другие права, которые меняются в зависимости от страны использования.

Примечание в отношении гарантии на снижение токсичности выхлопных газов

На систему контроля выхлопных газов на вашем изделии может распространяться действие отдельной гарантии, соответствующей требованиям, установленным Агентством по охране окружающей среды США (EPA) и (или) Калифорнийским советом по охране воздушных ресурсов (CARB). Приведенные выше ограничения на моточасы не распространяются на Гарантию на системы контроля выхлопных газов. См. «Гарантийные обязательства на системы контроля выхлопных газов двигателей», которые поставляются с вашим изделием или содержатся в документации изготовителя двигателя.

Страны, кроме США и Канады

Покупатели, которые приобрели изделия компании Toro за пределами США или Канады, для получения гарантийных полисов для своей страны, провинции и штатов должны обращаться к местному дистрибьютору (дилеру) компании Toro. Если по какой-либо причине вы не удовлетворены услугами вашего дистрибьютора или испытываете трудности с получением информации о гарантии, свяжитесь с сервисным центром официального дилера Toro.