Form No. 3458-424 Rev A

TORO®

Count on it.

Návod k obsluze

60palcová nebo 72palcová rotační sekačka se zadním výhozem

Hnací jednotka Groundsmaster® série 3200 nebo 3300

Číslo modelu 31971—Výrobní číslo 407970000 a vyšší

Číslo modelu 31973—Výrobní číslo 407850000 a vyšší

Zaregistrujte svůj výrobek na adrese www.Toro.com.
Překlad originálu (CS)

3458-424

Tento výrobek splňuje všechny relevantní směrnice Evropské unie. Více informací naleznete v části Prohlášení o zabudování (POZ) na zadní straně této publikace.

⚠ DŮLEŽITÉ UPOZORNĚNÍ

CALIFORNIA
Důležité upozornění, poučka 65

Používání tohoto výrobku může způsobit vystavení účinkům chemikálií, které jsou státu Kalifornie známy jako karcinogenní, mutagenní nebo reprotoxické.

Úvod

Tato sekačka na trávu s rotačními žacími noži slouží k montáži na stroje se sedící obsluhou. Mají ji používat profesionální pracovníci najímaní pro komerční účely. Je určena zejména k sekání trávy na dobře udržovaných travnatých plochách v parcích, na sportovních hřištích a na komerčních pozemcích. Používání tohoto výrobku pro jiné účely, než ke kterým je určen, může být nebezpečné uživateli a přihlížejícím osobám.

Pečlivě si tuto příručku prostudujte, abyste se naučili stroj správně obsluhovat a udržovat, a předešli tak zranění a jeho poškození. Jste odpovědní za řádnou a bezpečnou obsluhu stroje.

Na stránkách www.Toro.com najdete informace o bezpečnosti výrobku, podklady pro zaškolení obsluhy a informace o příslušenství. Můžete zde také vyhledat prodejce výrobků Toro nebo zaregistrovat svůj výrobek.

Kdykoli budete potřebovat servis, originální díly Toro nebo doplňující informace, obraťte se na autorizovaného servisního prodejce nebo zákaznický servis Toro a uveďte model a výrobní číslo svého výrobku. Obrázek 1 znázorňuje umístění typového a sériového čísla na výrobku. Čísla si zapište do následujícího pole.

Důležité: **Potřebujete-li informace o záruce, náhradních dílech a jiné údaje o výrobku, pomocí mobilního zařízení můžete naskenovat QR kód na štítku sériového čísla (je-li k dispozici).**

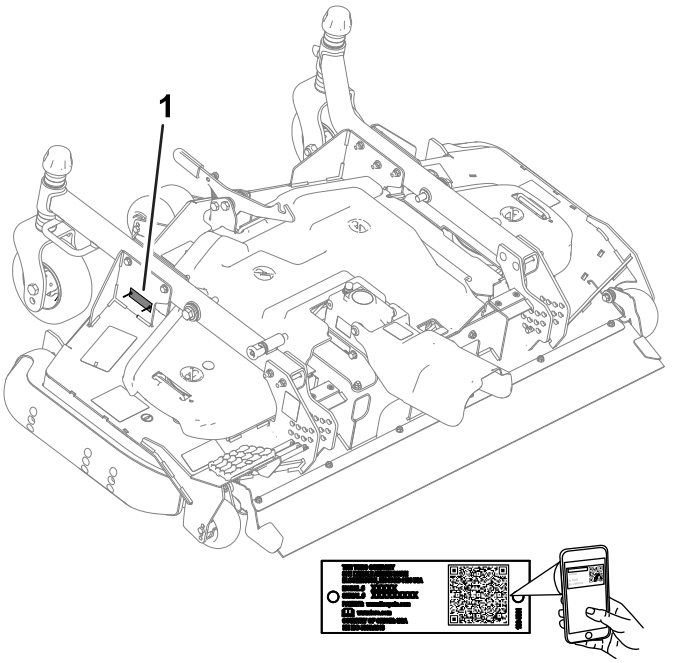

g295738

Obrázek 1

1. Umístění čísla modelu a výrobního čísla

Číslo modelu _____

Výrobní číslo _____

Tato příručka identifikuje potenciální rizika a uvádí bezpečnostní sdělení, která jsou označena varovným bezpečnostním symbolem (Obrázek 2) signalizujícím riziko, jež může vést k vážnému úrazu nebo usmrcení, nebudete-li doporučená opatření dodržovat.



g000502

Obrázek 2

1. Varovný bezpečnostní symbol

Ke zdůraznění informací se v tomto návodu používají dva výrazy. **Důležité** upozorňuje na zvláštní informace mechanického charakteru a **Upozornění** zdůrazňuje všeobecné informace, kterým je třeba věnovat zvláštní pozornost.

© 2022—The Toro® Company
8111 Lyndale Avenue South
Bloomington, MN 55420

Navštivte nás na adrese www.Toro.com.
Vytištěno v USA
Všechna práva vyhrazena

Obsah

Bezpečnost 3
Obecné bezpečnostní informace 3
Bezpečnost při použití žací jednotky 4
Bezpečnostní a instrukční štítky 4
Nastavení 8
1 Příprava stroje 8
2 Montáž sady CE 8
3 Montáž krytu proti nečistotám na přední nápravu 9
4 Montáž žací jednotky na hnací jednotku 9
5 Montáž krytu vývodového hřídele (PTO) 10
6 Vyrovnání žací jednotky 10
7 Mazání žací jednotky 11
Součásti stroje 12
Technické údaje 12
Přídavná zařízení / příslušenství 12
Obsluha 12
Seřízení výšky sekání 12
Nastavení sklonu žací jednotky 14
Seřízení ochranných válců 14
Nastavení kluzné lišty 14
Oprava neshody žací jednotky 15
Provozní tipy 15
Údržba 17
Doporučený harmonogram údržby 17
Seznam denní údržby 17
Mazání ložisek a pouzder 18
Kontrola oleje v převodovce 18
Kontrola utahovacího momentu upevňovacích prvků zajišťujících hnací hřídel PTO k převodovce 18
Demontáž žací jednotky od hnací jednotky 19
Údržba pouzder v ramenech otočných kol 20
Údržba otočných kol a ložisek 20
Údržba žacích nožů 21
Kontrola a oprava neshody žacích nožů 22
Výměna hnacího řemenu 23
Čištění spodní části žací jednotky 23
Uskladnění 24

Bezpečnost

Tento stroj byl vyroben v souladu s normou EN ISO 5395 (pokud je vybaven soupravou CE) a ANSI B71.4–2017.

Obecné bezpečnostní informace

Tento výrobek může amputovat ruce a nohy a vrhat předměty. Vždy dodržujte všechny bezpečnostní pokyny, abyste zamezili vážnému úrazu.

- Před spuštěním stroje si pozorně přečtěte tuto *provozní příručku*, abyste porozuměli jejímu obsahu.
- Při práci se strojem buďte maximálně opatrní. Neprovádějte žádné činnosti, jež by odváděly vaši pozornost, neboť byste mohli způsobit zranění nebo poškození majetku.
- Nepřibližujte ruce ani nohy do blízkosti rotujících částí stroje.
- Nikdy neprovozujte stroj, pokud nejsou všechny jeho kryty ve správné poloze nebo pokud nejsou řádně funkční další bezpečnostní ochranná zařízení.
- Zdržujte se v bezpečné vzdálenosti od všech odhazovacích otvorů.
- Přihlížející osoby, především děti, se musí zdržovat mimo pracovní prostor. Nikdy nedovolte dětem stroj obsluhovat.
- Před opuštěním polohy obsluhy proveďte následující:
  - Zaparkujte stroj na rovném povrchu.
  - Spusťte žací jednotku či jednotky dolů.
  - Vypněte pohony.
  - Zatáhněte parkovací brzdu (dle výbavy).
  - Vypněte motor a vyjměte klíč ze zapalování.
  - Počkejte, dokud se nezastaví pohyb všech součástí.

Nesprávné používání nebo údržba tohoto stroje mohou vést ke zranění. Pro snížení rizika zranění dodržujte tyto bezpečnostní pokyny a vždy věnujte pozornost výstražnému symbolu ⚠, který znamená Upozornění, Výstrahu nebo Nebezpečí – pokyny k zajištění osobní bezpečnosti. Nedodržení těchto pokynů může mít za následek zranění osob nebo jejich usmrcení.

Bezpečnost při použití žací jednotky

- Žací jednotka je kompletní stroj jen, když je namontována na hnací jednotce. Úplné pokyny k bezpečnému použití stroje naleznete v *provozní příručce* hnací jednotky.
- Pokud stroj narazí do nějakého předmětu nebo začne abnormálně vibrovat, před provedením kontroly přídavného zařízení stroj zastavte, vyjměte klíč a počkejte, dokud se nezastaví všechny pohybující se součásti. Před obnovením provozu proveďte všechny nezbytné opravy.
- Udržujte všechny díly v dobrém provozním stavu a dbejte na to, aby byly veškeré součásti utaženy. Nahraďte všechny opotřebené nebo poškozené štítky.
- Používejte pouze příslušenství, přídavná zařízení a náhradní díly schválené společností Toro.

Bezpečnostní a instrukční štítky

Bezpečnostní štítky a pokyny jsou umístěny na viditelném místě v blízkosti každého bodu představujícího potenciální nebezpečí. V případě ztráty nebo poškození původní nálepky nahraďte nálepku novou.



decal93-6697

93-6697

1. Přečtěte si *provozní příručku*.
2. Doplňte olej SAE 80w-90 (API GL-5) vždy po 50 hodinách provozu.

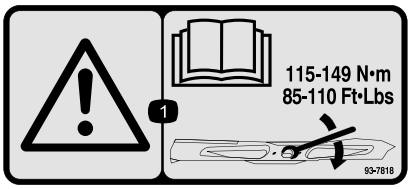

decal93-7818

93-7818

1. Výstraha – projděte si pokyny k utažení šroubu a matice žacího nože utahovacím momentem 115 až 149 N·m (85 až 110 ft-lb) v *provozní příručce*.

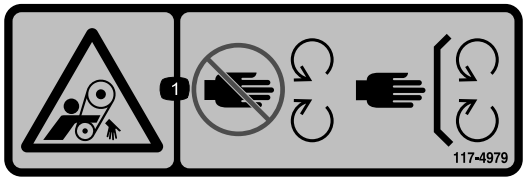

decal117-4979

117-4979

1. Nebezpečí zachycení pásem – nepřibližujte se k pohybujícím se součástem; mějte vždy namontované všechny ochranné kryty a štíty.

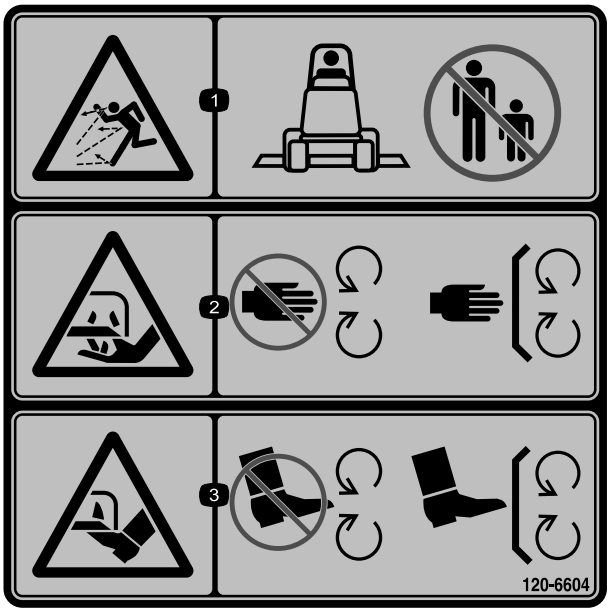

decal120-6604

120-6604

1. Nebezpečí zranění odlétávajícími předměty – přihlížející osoby musí vždy zůstat ve vzdálenosti od stroje.
2. Nebezpečí pořezání/useknutí ruky žacím nožem – nepřibližujte se k pohybujícím se součástem a nechejte všechny ochranné kryty a štíty na místě.
3. Nebezpečí pořezání/useknutí nohy žacím nožem – nepřibližujte se k pohybujícím se součástem a nechejte všechny ochranné kryty a štíty na místě.

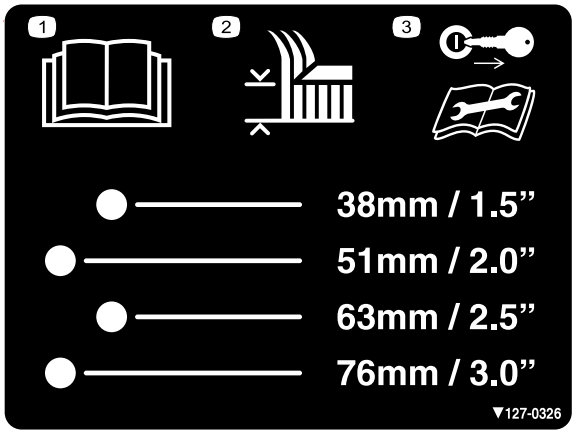

decal127-0326

127-0326

1. Přečtěte si *provozní příručku*.
2. Výška sekání
3. Před prováděním údržby vyjměte klíč a přečtěte si *provozní příručku*.



decal133-8061

133-8061

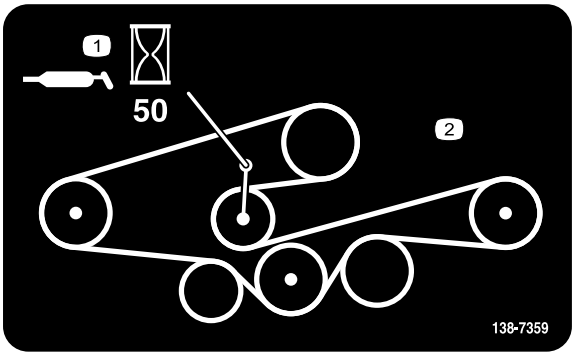

decal138-7359

138-7359

1. Promazávejte po každých 50 hodinách.
2. Vedení řemenu

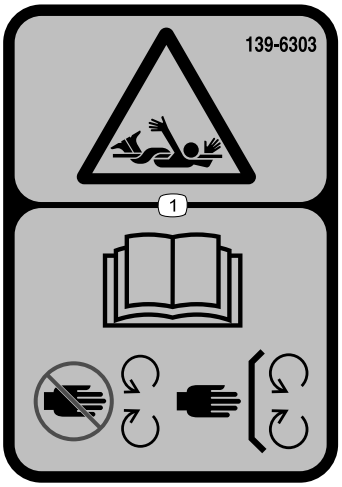

decal139-6303

139-6303

1. Nebezpečí možného zachycení – čtěte *provozní příručku*; nepřibližujte se k pohybujícím se součástem; mějte vždy namontované všechny ochranné kryty a štíty.

Pouze model 31973:

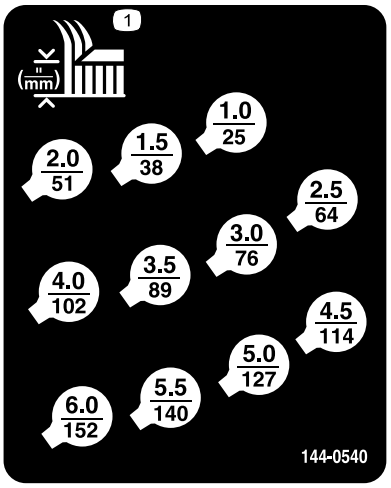

decal144-0540

144-0540

1. Výška sekání

Pouze model 31973:

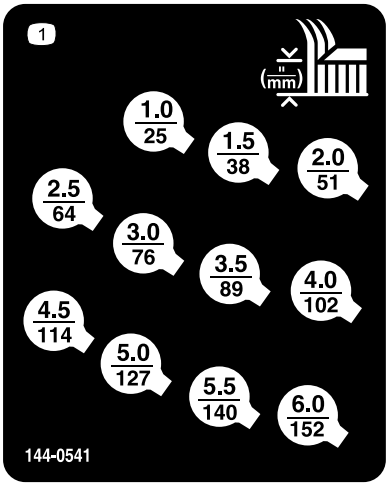

decal144-0541

144-0541

1. Výška sekání

Pouze model 31971:

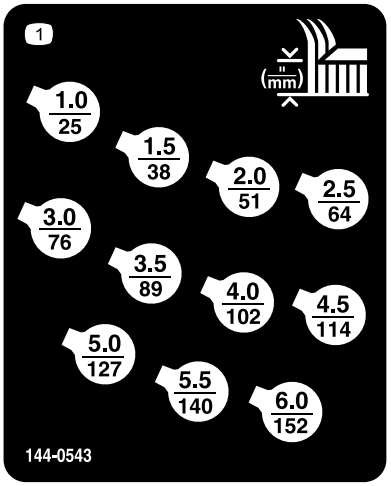

decal144-0543

144-0543

1. Výška sekání

Pouze model 31971:

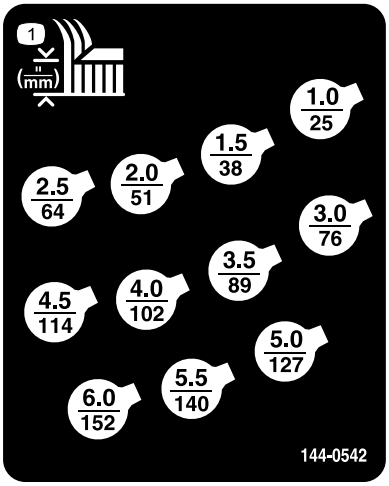

decal144-0542

144-0542

1. Výška sekání

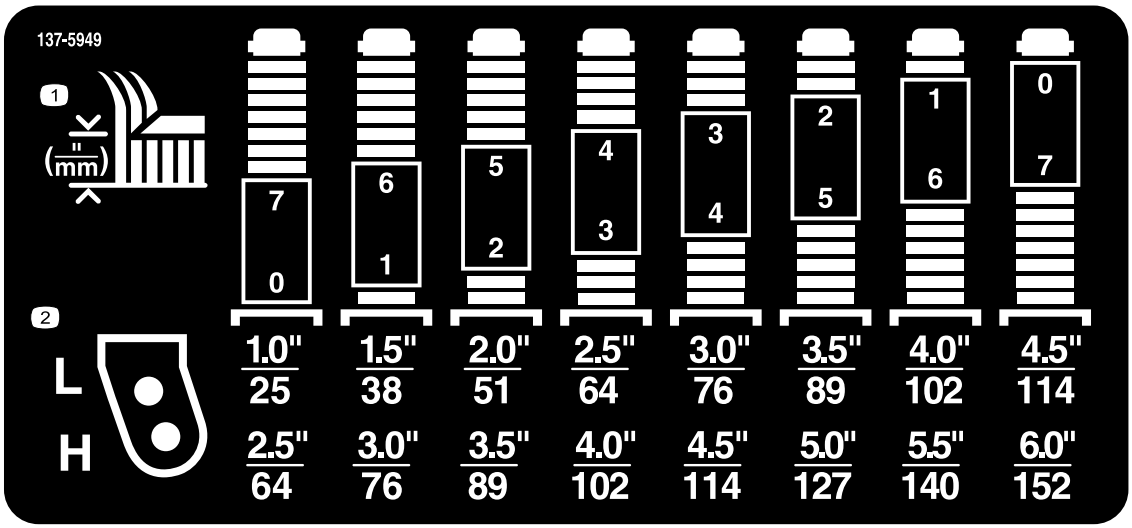

decal137-5949

137-5949

1. Výška sekání
2. Montážní otvory

Nastavení

Vyjímatelné díly

Pro ověření, že byly dodány všechny součásti, použijte tabulku níže.

Postup	Popis	Množ-ství	Použití
1	Nejsou potřeba žádné díly	–	Připravte stroj.
2	Nejsou potřeba žádné díly	–	Namontujte sadu CE (je-li nutná).
3	Kryt proti nečistotám Držák Nýt	1 1 5	Na přední nápravu namontujte kryt proti nečistotám.
4	Šroub se šestihrannou hlavou Podložka Kolík pro změnu výšky sekání	2 2 2	Namontujte žací jednotku na hnací jednotku.
5	Lícovaný šroub Rozpěrný kroužek	2 2	Namontujte kryt vývodového hřídele (PTO).
6	Nejsou potřeba žádné díly	–	Vyrovnejte žací jednotku.
7	Nejsou potřeba žádné díly	–	Promažte žací jednotku.

⚠ DŮLEŽITÉ UPOZORNĚNÍ

Jestliže ponecháte klíč ve spínači, může jiná osoba náhodně spustit motor a způsobit vám nebo přihlížejícím osobám vážné zranění.

Před montáží žací jednotky vyjměte klíč ze spínače.

⚠ NEBEZPEČÍ

Pokud je nastartován motor a vývodový hřídel (PTO) se může otáčet, může dojít k vážnému zranění.

Nestartujte motor a nezapínejte spínač vývodového hřídele (PTO), pokud není PTO připojen k převodovce na žací jednotce.

Poznámka: Levá a pravá strana stroje se určuje z pohledu obsluhy při normální pracovní poloze.

1

Příprava stroje

Nejsou potřeba žádné díly

Postup

1. Zaparkujte stroj na rovném povrchu.
2. Zatáhněte parkovací brzdu.
3. Vypněte motor a vyjměte klíč ze zapalování.

2

Montáž sady CE

Pokud je nutná (pouze pro země vyžadující shodu s normami CE)

Nejsou potřeba žádné díly

Postup

Používáte-li tento stroj v zemi, která vyžaduje shodu s normami CE, namontujte sadu CE podle *montážních pokynů* k sadě.

3

Montáž krytu proti nečistotám na přední nápravu

Díly potřebné k provedení tohoto kroku:

1	Kryt proti nečistotám
1	Držák
5	Nýt

Postup

Pomocí 5 nýtů namontujte na přední nápravu držák a kryt proti nečistotám (Obrázek 3).

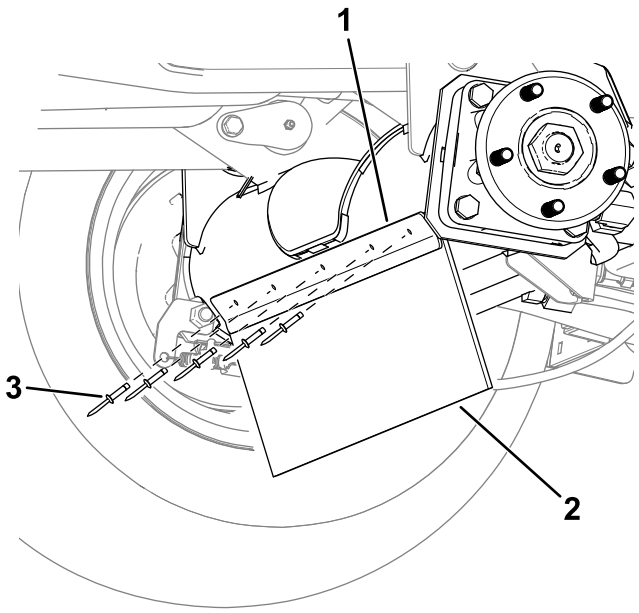

g312858

Obrázek 3

Vyobrazena levá strana stroje.

1. Držák
2. Kryt proti nečistotám
3. Nýt

4

Montáž žací jednotky na hnací jednotku

Díly potřebné k provedení tohoto kroku:

2	Šroub se šestihrannou hlavou
2	Podložka
2	Kolík pro změnu výšky sekání

Postup

1. Zaparkujte stroj na rovném povrchu, posuňte zvedací ramena do nejnižší polohy, zatáhněte parkovací brzdu, vypněte motor a vyjměte klíč.
2. Umístěte žací jednotku před hnací jednotku.
3. Nasuňte třmen vývodového hřídele na hřídel převodovky a spojte hřídele pomocí 2 šroubů a matic v opačném směru (Obrázek 4).

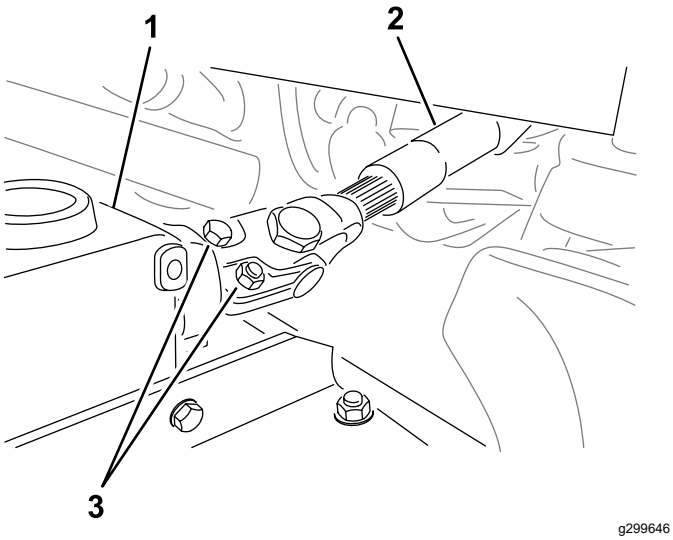

g299646

Obrázek 4

1. Převodovka
2. Vývodový hřídel (PTO)
3. Šrouby a matice

4. Šrouby a matice utáhněte (Obrázek 4); hodnoty utahovacího momentu naleznete v *provozní příručce* ke stroji.
5. Zatlačte zvedací rameno dolů tak, aby byly otvory ve zvedacím ramenu vyrovnány s otvory v ramenech otočných kol, potom umístěte podložku a oběma rameny prostrčte šroub.
6. Vyrovnejte otvory zvedacího ramene s otvory ramene otočného kola.
7. Pomocí 2 šroubů se šestihrannou hlavou a 2 podložek připevněte ramena otočných kol ke zvedacím ramenům (Obrázek 5).

   Pokud žací jednotku montujete pomocí již použitých šroubů: Na závity šroubů naneste prostředek na zajištění závitů.

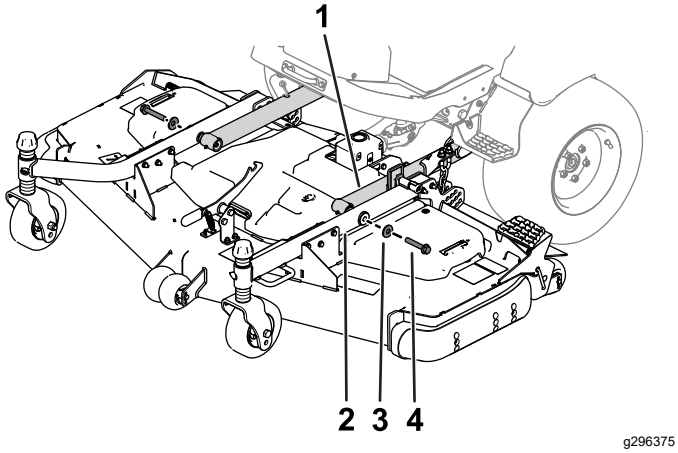

g296375

Obrázek 5

1. Zvedací rameno
2. Rameno otočného kola
3. Podložka
4. Šroub

8. Utáhněte šrouby na předepsaný utahovací moment:
   - Pokud používáte k montáži žací jednotky nové, nepoužité šrouby:

     Utáhněte šrouby na utahovací moment 256 až 313 N·m (189 až 231 ft-lb).
   - Pokud žací jednotku montujete pomocí již použitých šroubů:

     Utáhněte šrouby na utahovací moment 195 až 239 N·m (144 až 176 ft-lb).
9. Nastavte výšku sekání, viz Seřízení výšky sekání (strana 12).

5

Montáž krytu vývodového hřídele (PTO)

Díly potřebné k provedení tohoto kroku:

2	Lícovaný šroub
2	Rozpěrný kroužek

Postup

Připevněte kryt vývodového hřídele k převodovce pomocí 2 lícovaných šroubů a 2 rozpěrných kroužků (Obrázek 6).

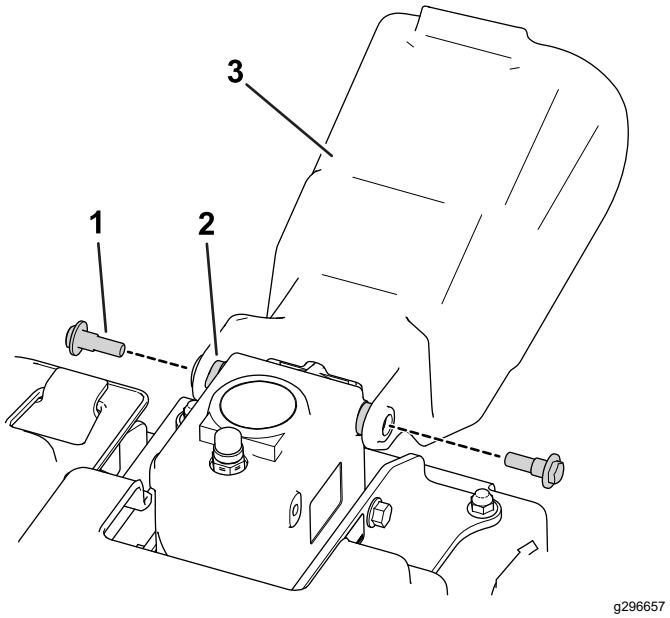

g296657

Obrázek 6

1. Lícovaný šroub
2. Rozpěrný kroužek
3. Kryt vývodového hřídele

6

Vyrovnání žací jednotky

Nejsou potřeba žádné díly

Postup

Poznámka: Tento postup provádějte na plochém rovném povrchu.

1. Otáčejte žacími noži na jednotlivých vnějších vřetenech, dokud nebudou konce nožů směřovat dopředu a dozadu.
2. Změřte vzdálenost mezi zemí a hrotem žacího nože, který směřuje dopředu.
3. Zvedněte žací jednotku do PŘEPRAVNÍ polohy.
4. Na předních vidlicích otočných kol přidejte nebo odeberte vymezovací podložky podle požadované výšky sekání.
5. Otočte žací nože o 180° a změřte vzdálenost od země ke hrotu žacího nože, který směřuje dozadu.
6. Povolte spodní pojistné matice na třmenovém šroubu řetězu pro nastavení výšky sekání (Obrázek 7).

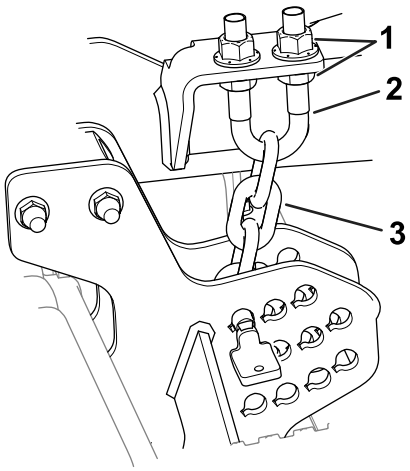

g296783

Obrázek 7

1. Pojistné matice
2. Třmenový šroub
3. Řetěz pro nastavení výšky sekání

7. Pomocí matic (Obrázek 7) zvedněte nebo spusťte zadní část žací jednotky dolů tak, aby zadní hroty nožů byly o 6 až 10 mm výše než přední hroty.
8. Pojistné matice utáhněte.

7

Mazání žací jednotky

Nejsou potřeba žádné díly

Postup

Před uvedením žací jednotky do provozu je nutné ji promazat v souladu se specifikacemi uvedenými v části Mazání ložisek a pouzder (strana 18). Pokud stroj správně nepromažete, bude docházet k předčasným poruchám klíčových součástí.

Součásti stroje

Technické údaje

Poznámka: Specifikace a konstrukce se mohou bez upozornění změnit.

Šířka sekání	• Model č. 31971: 1,52 m (60 in) • Model č. 31973: 1,82 m (72 in)
Výška sekání	Nastavitelná v rozsahu od 25 do 152 mm v krocích po 13 mm
Čistá hmotnost	• Model č. 31971: 209 kg • Model č. 31973: 236 kg

Přídavná zařízení / příslušenství

Pro stroj je k dispozici řada přídavných zařízení a příslušenství schválených společností Toro, která vylepšují a rozšiřují možnosti stroje. Seznam schválených přídavných zařízení a příslušenství můžete získat od svého autorizovaného servisního prodejce nebo distributora Toro nebo na stránkách www.Toro.com.

K zajištění optimální výkonnosti a dodržení požadavků na bezpečnost stroje je nutné používat pouze originální náhradní díly a příslušenství společnosti Toro. Náhradní díly a příslušenství jiných výrobců mohou být nebezpečné a jejich použití může mít za následek zneplatnění záruky.

Obsluha

Poznámka: Levá a pravá strana stroje se určuje z pohledu obsluhy z běžné pracovní pozice.

⚠ VÝSTRAHA

Jestliže ponecháte klíč ve spínači zapalování, může kdokoli náhodně spustit motor a způsobit vám nebo přihlížejícím osobám vážné zranění.

Před prováděním jakékoli údržby vyjměte klíč za zapalování.

Seřízení výšky sekání

Výška sekání je nastavitelná v rozsahu od 25 do 152 mm v krocích po 13 mm. Nastavení výšky sekání:

1. Zaparkujte stroj na rovném povrchu, zvedněte žací jednotku do PŘEPRAVNÍ polohy, zatáhněte parkovací brzdu, vypněte motor a vyjměte klíč.
2. Proveďte následující postupy:
   - Hřídele otočných kol umístěte do horních nebo dolních otvorů ve vidlicích otočných kol, viz Nastavení polohy hřídelů otočných kol (strana 12).
   - Na vidlice otočných kol přidejte nebo z nich odeberte stejný počet distančních podložek; viz Nastavení polohy distančních podložek otočného kola (strana 13).
   - Pomocí kolíků v deskách pro nastavení výšky sekání nastavte polohu řetězů zvedacího ramene; viz Změna polohy řetězu pro nastavení výšky sekání (strana 13).

Nastavení polohy hřídelů otočných kol

Hřídele otočných kol umístěte v obou vidlicích otočných kol do stejných otvorů. Stanovení správných otvorů pro nastavení viz Obrázek 8 a Obrázek 9.

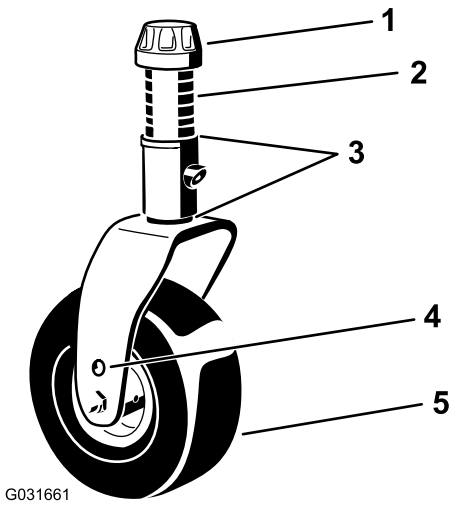

g031661

Obrázek 8

1. Napínací uzávěr
2. Distanční podložky
3. Vymezovací podložky
4. Montážní otvory hřídele
5. Otočné kolo

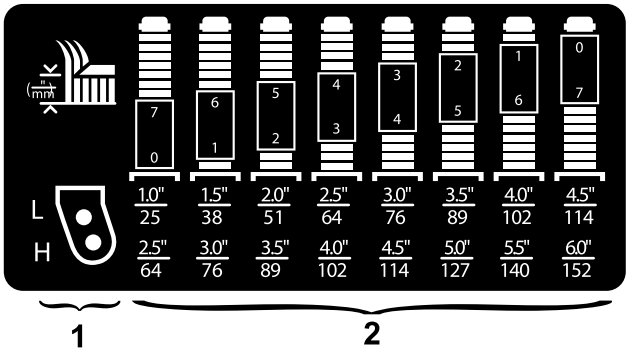

g296889

Obrázek 9

1. Montážní otvory hřídele otočného kola pro nastavení výšky sekání
2. Distanční podložky vidlice otočného kola pro nastavení výšky sekání

Poznámka: Pokud používáte výšku sekání 64 mm nebo větší, nastavte šroub hřídele do dolního otvoru, abyste předešli hromadění trávy. Pokud během sekání zaznamenáte, že se tvoří nános trávy, obrácením směru stroje odveďte všechny zbytky trávy z prostoru kola/vidlice.

Nastavení polohy distančních podložek otočného kola

1. Z dříku vřetena sejměte napínací uzávěr (Obrázek 8) a z ramene otočného kola vysuňte vřeteno. Na dřík vřetena nasaďte 2 vymezovací podložky tak, jak byly původně nainstalovány. Tyto vymezovací podložky jsou potřebné k zajištění roviny přes celou šířku žacích jednotek.
2. Na dřík vřetena nasaďte příslušný počet distančních podložek, abyste získali požadovanou výšku sekání (Obrázek 8).

   Potřebné kombinace distančních podložek pro požadovanou výšku sekání jsou uvedeny na Obrázek 9.

   Poznámka: Vymezovací podložky můžete použít v libovolné kombinaci nad nebo pod nábojem ramene otočného kola (podle potřeby), abyste dosáhli požadované výšky sekání nebo vyrovnání žací jednotky.
3. Protáhněte vřeteno otočného kola ramenem otočného kola.
4. Na hřídel vřetena nasaďte vymezovací podložky (jak byly původně nainstalovány) a zbývající distanční podložky.
5. K zajištění montážního celku namontujte napínací uzávěr.

Změna polohy řetězu pro nastavení výšky sekání

1. Demontujte kolíky, které upevňují řetězy pro nastavení výšky sekání k zadní části žací jednotky (Obrázek 10).

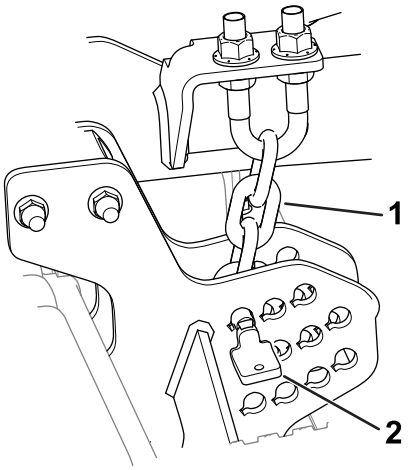

g296784

Obrázek 10

1. Řetěz pro nastavení výšky sekání
2. Kolík

2. Podle štítku výšky sekání určete příslušný otvor pro požadovanou výšku sekání.

   Poznámka: Štítek se nachází vedle každé desky pro nastavení výšky sekání (viz Bezpečnostní a instrukční štítky (strana 4)).
3. Pomocí kolíku upevněte řetězy pro nastavení výšky sekání k otvoru požadované výšky sekání.

   Kolík musí být vložen do článku řetězu pro nastavení nejnižší výšky sekání. Řetěz musí

viset přímo dolů (Obrázek 10), nesmí být zkroucený.

Nastavení sklonu žací jednotky

Doporučený sklon žacího nože je 6 až 9,5 mm (to znamená, že zadní strana plochy žacího nože je o 6 až 9,5 mm výše než přední strana). Sklon větší než 9,5 mm vede k nižšímu výkonu, větším kusům posekané trávy a nižší kvalitě sekání. Sklon menší než 6 mm vede k vyššímu výkonu, menším kusům posekané trávy a vyšší kvalitě sekání.

1. Zaparkujte stroj na rovném povrchu, spusťte žací jednotku dolů, zatáhněte parkovací brzdu, vypněte motor a vyjměte klíč.
2. Nastavte žací jednotku do požadované výšky sekání.
3. Otočte 1 žací nůž tak, aby směřoval přímo dopředu.
4. Pomocí krátkého pravítka změřte vzdálenost od země k přednímu hrotu žacího nože. Otočte hrot téhož žacího nože dozadu a změřte vzdálenost od země k hrotu žacího nože.
5. Odečtením rozměru vpředu od rozměru vzadu získáte sklon žacích nožů.
6. U řetězu pro nastavení výšky sekání povolte pojistné matice v horní nebo dolní části šroubu U (Obrázek 11).

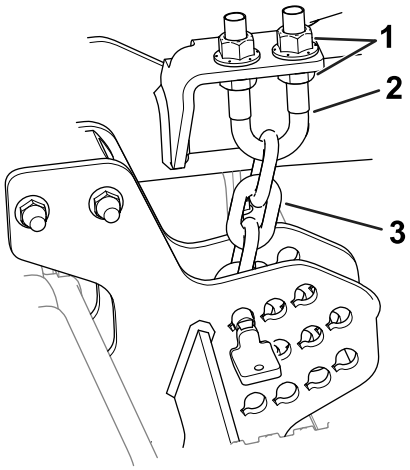

g296783

Obrázek 11

1. Pojistné matice
2. Třmenový šroub
3. Řetěz pro nastavení výšky sekání

7. Nastavením druhé sady matic zvedněte nebo spusťte zadní část žací jednotky dolů tak, abyste dosáhli správného sklonu žací plošiny.
8. Pojistné matice utáhněte.

Seřízení ochranných válců

Výšku ochranných válců upravte při každé změně výšky sekání (Obrázek 12).

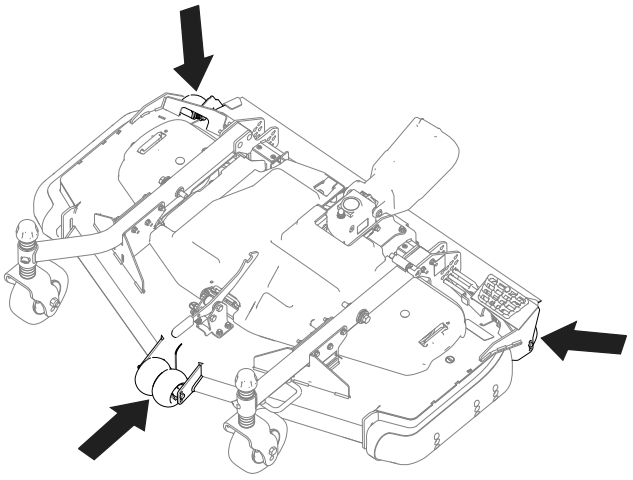

g296901

Obrázek 12

1. Zaparkujte stroj na rovném povrchu, spusťte žací jednotku dolů, zatáhněte parkovací brzdu, vypněte motor a vyjměte klíč.
2. Před opuštěním místa obsluhy vypněte motor, vytáhněte klíč a počkejte, dokud se nezastaví všechny pohybující se součásti.
3. Nastavte ochranné válce, viz Obrázek 13.

   Poznámka: Vyberte otvor tak, aby byl ochranný válec umístěn co nejblíže příslušné výšce sekání.

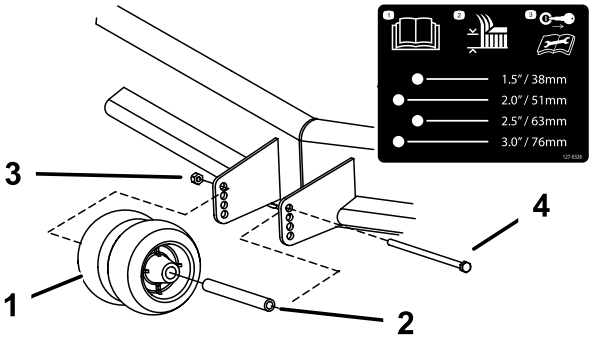

g296902

Obrázek 13

Vyobrazené přední válce

1. Ochranný válec
2. Pouzdro
3. Přírubová matice
4. Šroub

Nastavení kluzné lišty

Kluznou lištu namontujte do dolní polohy, pokud používáte výšku sekání větší než 64 mm, nebo do

horní polohy, pokud používáte výšku sekání menší než 64 mm.

1. Zaparkujte stroj na rovném povrchu, spusťte žací jednotku dolů, zatáhněte parkovací brzdu, vypněte motor a vyjměte klíč.
2. Z kluzné lišty demontujte šrouby s přírubovou hlavou a matice.
3. Kluznou lištu přemístěte do požadované polohy a zajistěte ji šrouby s přírubovou hlavou a maticemi (Obrázek 14).

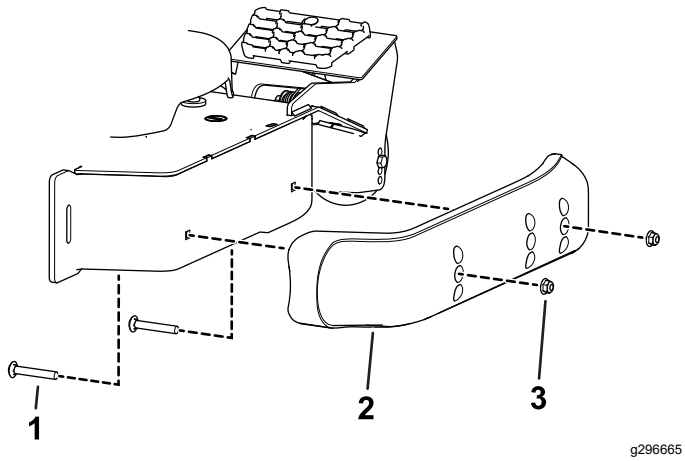

Obrázek 14

1. Šroub s přírubovou hlavou
2. Kluzná lišta
3. Matice

Oprava neshody žací jednotky

Vzhledem k rozdílům ve stavu trávníku a nastavení vyvážení hnací jednotky je před započetím sekání „načisto“ třeba provést zkušební sekání a zkontrolovat vzhled.

1. Zaparkujte stroj na rovném povrchu, spusťte žací jednotku dolů, zatáhněte parkovací brzdu, vypněte motor a vyjměte klíč.
2. Nastavte žací jednotku do požadované výšky sekání, viz Obsluha (strana 12).
3. Zkontrolujte a upravte tlak v předních a zadních pneumatikách hnací jednotky na specifikovanou hodnotu, uvedenou v *provozní příručce* k hnací jednotce.
4. Zkontrolujte, zda nejsou žací nože ohnuté; viz Kontrola možného ohnutí žacího nože (strana 21).
5. Posekejte trávu na zkušební ploše a zkontrolujte, zda všechny žací jednotky sekají ve stejné výšce.
6. Pokud je stále potřeba provést seřízení žací jednotky, pomocí 2m nebo delší rovné latě vyhledejte rovný povrch.
7. Pro snazší měření roviny žacího nože nastavte výšku sekání do nejvyšší polohy, viz Seřízení výšky sekání (strana 12).
8. Spusťte žací jednotku na rovný povrch. Sejměte kryty z horní části žacích jednotek.
9. Otáčejte žacím nožem na jednotlivých vřetenech, dokud konce nesměřují dopředu a dozadu.
10. Změřte vzdálenost mezi podlahou a předním hrotem ostří.

    Pokud naměřené hodnoty neodpovídají požadované výšce sekání a sklonu, postupujte podle pokynů v části Nastavení sklonu žací jednotky (strana 14).
11. Upravte distanční podložky otočných kol tak, aby odpovídaly výšce sekání uvedené na štítku otočného kola, viz Nastavení polohy distančních podložek otočného kola (strana 13).

Provozní tipy

Rychlé nastavení škrticí klapky / pojezdové rychlosti

S ohledem na zajištění dostatečného výkonu stroje a plošin při sekání pracujte s páčkou škrticí klapky v poloze Rychlý běh a přizpůsobte pojezdovou rychlost podmínkám. Jakmile se zvýší zatížení žacích nožů, snižte pojezdovou rychlost. Jakmile se zatížení žacích nožů sníží, pojezdovou rychlost zvyšte.

Směr sekání

Střídejte směr sekání, aby se na trávníku postupně nevytvářely vyjeté koleje. Tím současně napomáháte dobrému rozptylu posekané trávy, což urychluje její rozklad a přechod živin do půdy.

Rychlost sekání

Lepší kvality sekání dosáhnete snížením pojezdové rychlosti.

Nesekejte příliš nízko

Pokud je šířka žací jednotky větší než u dříve používané žací jednotky, zvyšte výšku sekání, abyste nerovný trávník neposekali příliš nízko.

Zvolte vhodné nastavení výšky sekání odpovídající podmínkám.

Při sekání odstraňte přibližně 2,5 cm, ne však více než 1/3 stébla trávy. U výjimečně bujné a husté trávy může být nutné zpomalit pojezdovou rychlost vpřed nebo zvýšit výšku sekání o jeden stupeň.

Důležité: **Při sekání více než 1/3 stébla trávy a v případě řídké dlouhé trávy či za suchých podmínek doporučujeme používat žací nože s plochým hřbetem, aby se omezilo množství polétavých zbytků a nečistot a snížilo namáhání součástí pohonu plošin.**

Dlouhá tráva

Pokud necháte vyrůst delší trávu než obvykle nebo pokud je tráva velmi mokrá, zvyšte výšku sekání nad běžné nastavení výšky a trávu posekejte. Poté proveďte další sekání s normálním, nižším nastavením výšky.

Udržujte žací jednotku v čistotě

Po každém sekání očistěte spodní část žací jednotky od zbytků trávy a nečistot. Jestliže se v žací jednotce posekaná tráva a nečistoty usazují, kvalita sekání se bude postupně snižovat.

Kvůli snížení nebezpečí požáru je zapotřebí z motoru, tlumiče výfuku, prostoru pro akumulátor, parkovací brzdy, žacích jednotek a prostoru palivové nádrže odstraňovat zbytky trávy, listí a přebytečného maziva. Odstraňte veškerý rozlitý olej či palivo.

Údržba žacího nože

- Žací nůž udržujte ostrý po celou sezónu. Pouze ostrý nůž seká čistě a netrhá ani netřepí stébla trávy. Trhání a třepení trávy při sekání způsobuje, že travní stébla na řezu hnědnou, což zpomaluje růst trávy a zvyšuje její náchylnost k chorobám.
- Každý den kontrolujte, zda jsou nože ostré a nedošlo k jejich opotřebení či poškození. Nože podle potřeby nabruste.
- Pokud je žací nůž poškozený nebo opotřebený, ihned jej nahraďte originálním žacím nožem Toro. Další informace naleznete v části Demontáž a montáž nožů žací jednotky (strana 21).

Údržba

Poznámka: Levá a pravá strana stroje se určuje z pohledu obsluhy při normální pracovní poloze.

Doporučený harmonogram údržby

Servisní interval	Postup při údržbě
Po prvních 2 hodinách	• Utáhněte matice otočného kola.
Po prvních 10 hodinách	• Zkontrolujte utahovací moment upevňovacích prvků zajišťujících hnací hřídel PTO k převodovce. • Utáhněte matice otočného kola.
Po prvních 50 hodinách	• Vyměňte olej převodovky.
Při každém použití nebo denně	• Promažte pouzdra ramene otočného kola. • Vyčistěte žací jednotku.
Po každých 50 hodinách provozu	• Promažte maznice. Maznice promažte neprodleně po každém mytí stroje. • Zkontrolujte olej v převodovce. • Utáhněte matice otočného kola. • Zkontrolujte seřízení hnacího řemenu žacího nože. • Vyčistěte prostor pod kryty řemenu žací jednotky.
Po každých 100 hodinách provozu	• Zkontrolujte utahovací moment upevňovacích prvků zajišťujících hnací hřídel PTO k převodovce.
Po každých 400 hodinách provozu	• Vyměňte olej převodovky.

Seznam denní údržby

Tuto stránku si zkopírujte pro každodenní použití.

Úkon údržby	Pro týden:						
	Pondělí	Úterý	Středa	Čtvrtek	Pátek	Sobota	Neděle
Zkontrolujte stav žacích nožů							
Promažte všechny maznice[1]							
Opravte poškozený lak							
1. Okamžitě po každém mytí bez ohledu na uvedený interval.							

Zápis problematických oblastí		
Kontrolu provedl(a):		
Položka	Datum	Informace

⚠ VÝSTRAHA

Jestliže ponecháte klíč ve spínači zapalování, může kdokoli náhodně spustit motor a způsobit vám nebo přihlížejícím osobám vážné zranění.

Před prováděním jakékoli údržby vyjměte klíč za zapalování.

Mazání ložisek a pouzder

Servisní interval: Po každých 50 hodinách provozu
Maznice promažte neprodleně po každém mytí stroje.

Stroj je vybaven maznicemi, které je třeba pravidelně promazávat univerzálním mazivem č. 2 na bázi lithia.

1. Zaparkujte stroj na rovném povrchu, spusťte žací jednotku dolů, zatáhněte parkovací brzdu, vypněte motor a vyjměte klíč.
2. Promažte následující oblasti:
   - Pouzdra hřídele vidlice otočného kola (4) (Obrázek 15)

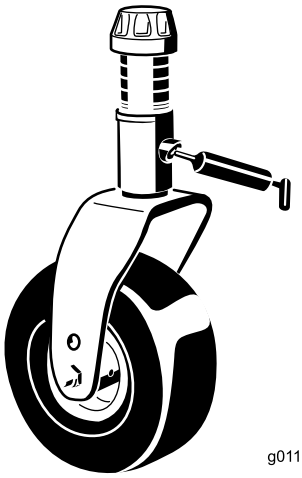

g011557

Obrázek 15

   - Ložiska dříku vřetena (3 – umístěná pod řemenicí) (Obrázek 16)

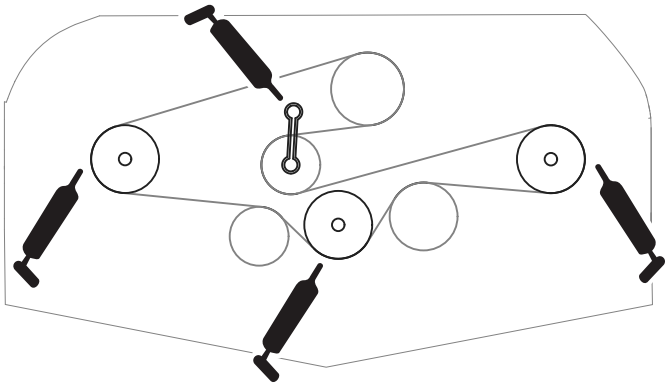

g296805

Obrázek 16

   - Ložiska hřídele napínací řemenice (Obrázek 16)

Kontrola oleje v převodovce

Servisní interval: Po každých 50 hodinách provozu
Po prvních 50 hodinách
Po každých 400 hodinách provozu

Převodovka je zkonstruována pro provoz s olejem typu SAE 80-90. Přestože je převodovka z výroby dodávána s olejovou náplní, před uvedením žací jednotky do provozu hladinu oleje zkontrolujte. Objem převodovky je 283 ml.

1. Zaparkujte stroj na rovném povrchu, spusťte žací jednotku dolů, zatáhněte parkovací brzdu, vypněte motor a vyjměte klíč.
2. Z horní části převodovky demontujte měrku/zátku plnicího otvoru (Obrázek 17) a zkontrolujte, zda je olej mezi značkami na měrce. Pokud je hladina oleje nízká, doplňte dostatečné množství oleje tak, aby jeho hladina byla mezi značkami.

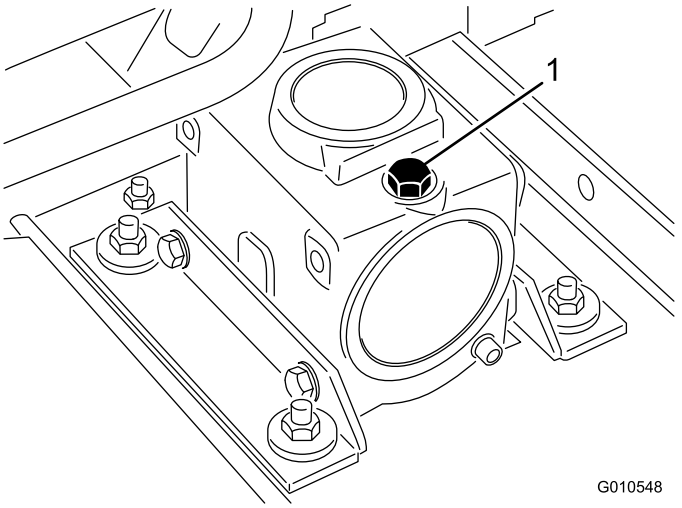

g010548

Obrázek 17

1. Měrka/zátka plnicího otvoru

---

3. Namontujte měrku a utáhněte ji na utahovací moment 9 N·m (84 in-lb).

Kontrola utahovacího momentu upevňovacích prvků zajišťujících hnací hřídel PTO k převodovce

Servisní interval: Po prvních 10 hodinách
Po každých 100 hodinách provozu

Zkontrolujte utahovací moment upevňovacích prvků zajišťujících hnací hřídel PTO k převodovce (Obrázek 18); správné hodnoty utahovacího momentu naleznete v části Nastavení v *provozní příručce* k vašemu stroji.

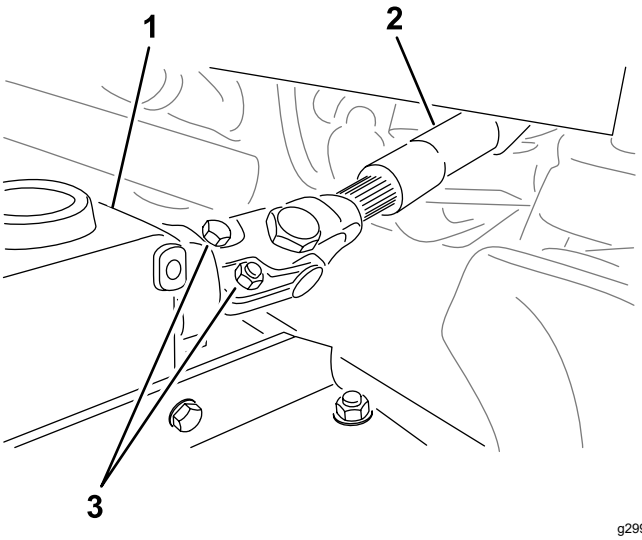

g299646

Obrázek 18

1. Převodovka
2. Šrouby a matice
3. Hnací vývodový hřídel

Demontáž žací jednotky od hnací jednotky

1. Zaparkujte stroj na rovném povrchu a zvedněte žací jednotku.
2. Z bočních desek žací jednotky demontujte kolíky pro změnu výšky sekání (Obrázek 19).

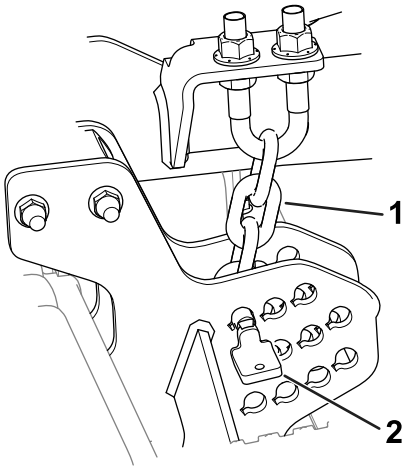

g296784

Obrázek 19

1. Řetěz pro nastavení výšky sekání
2. Kolík

3. Spusťte žací jednotku dolů, zatáhněte parkovací brzdu, vypněte motor a vyjměte klíč.
4. Demontujte šrouby a podložky připevňující zvedací ramena k ramenům otočného kola.

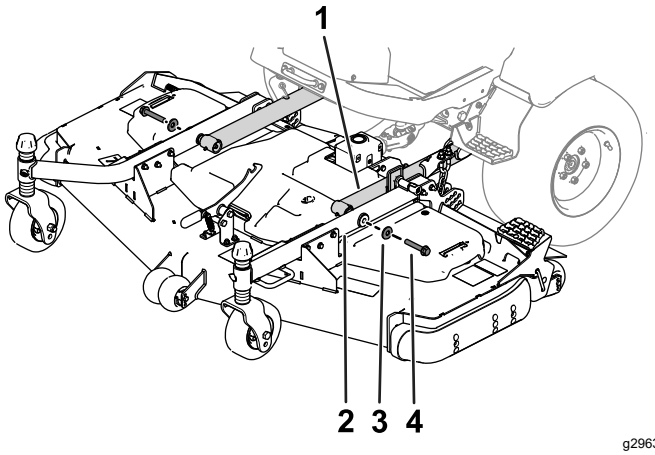

g296375

Obrázek 20

1. Zvedací rameno
2. Rameno otočného kola
3. Podložka
4. Šroub

5. Z vývodového hřídele PTO demontujte šrouby a matice (Obrázek 21) a vysuňte třmen z převodovky.

   Poznámka: Pokud oddělujete součásti hnacího hřídele, podle pokynů v *provozní příručce* správně vyrovnejte drážky.

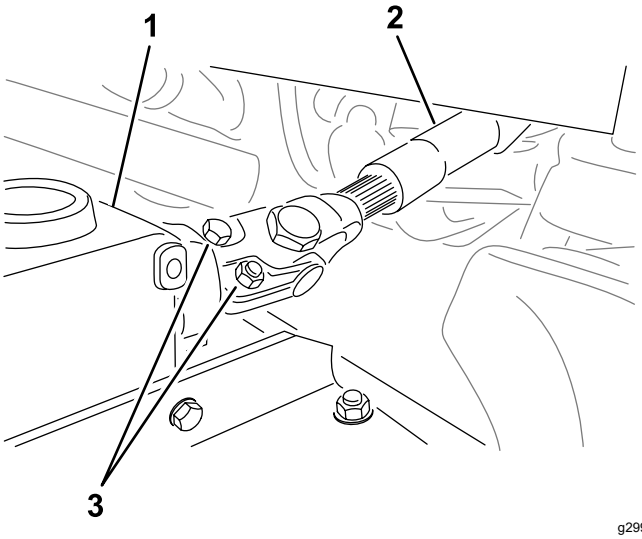

g299646

Obrázek 21

1. Převodovka
2. Vývodový hřídel (PTO)
3. Šrouby a matice

Údržba pouzder v ramenech otočných kol

Pouzdra ramen otočných kol jsou nalisována v horní a dolní části trubky a po mnoha hodinách provozu dochází k jejich opotřebení.

Chcete-li pouzdra zkontrolovat, pohybujte otočným kolem dopředu a dozadu a do stran. Je-li vřeteno otočného kola v pouzdrech uvolněné, pouzdra jsou opotřebena a je tedy třeba je vyměnit.

1. Zaparkujte stroj na rovném povrchu, spusťte žací jednotku dolů, zatáhněte parkovací brzdu, vypněte motor a vyjměte klíč.
2. Z horní části vřetena otočného kola demontujte napínací uzávěr, distanční podložku (podložky) a opěrnou podložku.
3. Vytáhněte vřeteno otočného kola z montážní trubky. Opěrnou podložku a distanční podložku (podložky) na spodní části vřetena ponechejte.
4. Zasuňte průbojník z horní nebo spodní strany montážní trubky a vyrazte pouzdro z trubky (Obrázek 22). Z trubky vyrazte také druhé pouzdro. Odstraňte nečistoty z vnitřního prostoru trubek.

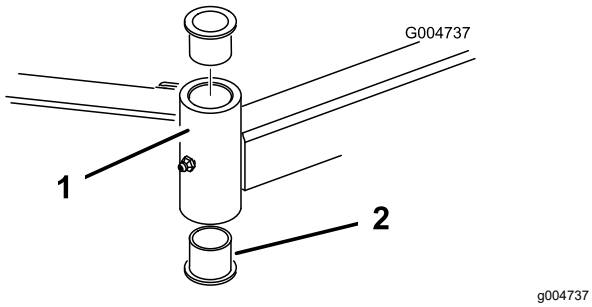

Obrázek 22

1. Trubka ramene otočného kola
2. Pouzdra

5. Na vnitřní a vnější povrch nových pouzder naneste mazivo. Pomocí kladiva a ploché desky zarazte pouzdra do montážní trubky.
6. Zkontrolujte, zda není opotřebeno vřeteno otočného kola, a v případě poškození je vyměňte.
7. Protáhněte vřeteno otočného kola pouzdry a montážní trubkou a nasuňte na ně opěrnou podložku a distanční podložku (podložky). Na vřeteno otočného kola nasaďte napínací uzávěr.

Údržba otočných kol a ložisek

1. Zaparkujte stroj na rovném povrchu, spusťte žací jednotku dolů, zatáhněte parkovací brzdu, vypněte motor a vyjměte klíč.
2. Ze šroubu upevňujícího sestavu otočného kola ve vidlici otočného kola demontujte pojistnou matici (Obrázek 23). Uchopte otočné kolo a vytáhněte šroub z vidlice nebo otočného ramene.
3. Z náboje kola demontujte ložisko a nechejte vypadnout rozpěrný kroužek ložiska (Obrázek 23). Demontujte ložisko na druhé straně náboje kola.
4. Zkontrolujte ložiska, rozpěrný kroužek a vnitřek náboje kola a ujistěte se, že nejsou opotřebené. Vyměňte všechny poškozené součásti.
5. Chcete-li otočné kolo smontovat, zalisujte ložisko do náboje kola. Při montáži ložisek tlačte na vnější kroužek ložiska.

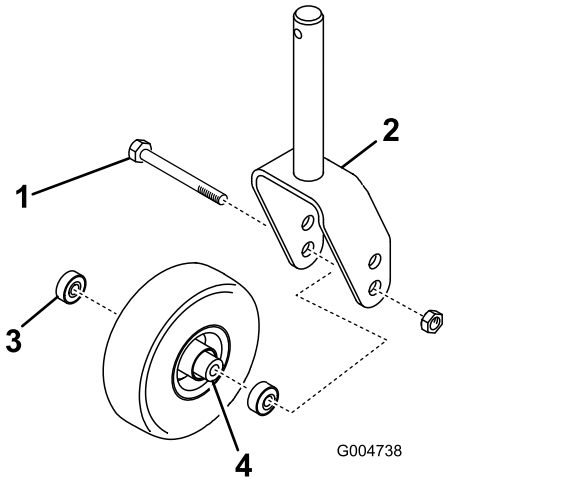

Obrázek 23

1. Otočné kolo
2. Vidlice otočného kola
3. Ložiska
4. Rozpěrný kroužek ložiska

6. Zasuňte rozpěrný kroužek ložiska do náboje kola. Zalisujte druhé ložisko do otevřeného konce náboje kola tak, aby byl přitlačen rozpěrný kroužek v náboji kola.
7. Namontujte sestavu otočného kola do vidlice a zajistěte ji pomocí šroubu a pojistné matice.

Údržba žacích nožů

Bezpečnost týkající se používání řezných nožů

Opotřebený nebo poškozený řezný nůž může prasknout a jeho úlomek může sekačka odmrštit na obsluhu nebo osoby v okolí a způsobit vážné zranění nebo smrt.

- Pravidelně kontrolujte, zda nedošlo k opotřebení či poškození nožů.
- Při kontrole řezných nožů si počínejte opatrně. Před prováděním servisních prací řezné nože zabalte nebo použijte rukavice a postupujte se zvýšenou opatrností. Řezné nože pouze vyměňujte nebo ostřete – nikdy se je nepokoušejte rovnat nebo svařovat.
- U strojů s několika řeznými noži buďte opatrní, neboť rotace jednoho nože může způsobit rotaci ostatních nožů.

Kontrola možného ohnutí žacího nože

Pokud došlo ke kolizi s cizím předmětem, před opětovným spuštěním a použitím stroje zkontrolujte možné poškození a případnou škodu opravte. Všechny matice řemenic vřeten utáhněte na utahovací moment 176 až 203 N·m.

1. Zaparkujte stroj na rovném povrchu, zvedněte žací jednotku do PŘEPRAVNÍ polohy, zatáhněte parkovací brzdu, vypněte motor a vyjměte klíč.
2. Zvedněte žací jednotku do SERVISNÍ polohy; viz *provozní příručka* k hnací jednotce.
3. Otočte žací nůž tak, aby jeho konce směřovaly dopředu a dozadu, a změřte vzdálenost od vnitřní strany žací jednotky k řezné hraně v přední části žacího nože (Obrázek 24).

   Poznámka: Tento rozměr si zapamatujte.

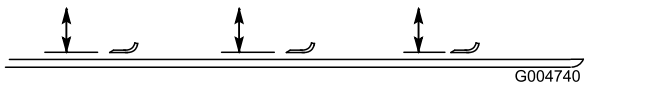

Obrázek 24

4. Otočte protilehlý konec žacího nože dopředu a změřte vzdálenost mezi žací jednotkou a řeznou hranou žacího nože ve stejné poloze jako v kroku 3.

   Poznámka: Rozdíl mezi rozměry změřenými v kroku 3 a 4 nesmí být větší než 3 mm. Pokud rozdíl překračuje 3 mm, je žací nůž ohnutý a je nutné jej vyměnit; viz Demontáž a montáž nožů žací jednotky (strana 21).

Demontáž a montáž nožů žací jednotky

Žací nůž je nutné vyměnit, pokud narazí do pevného předmětu, pokud není vyvážený nebo je ohnutý. Používejte vždy originální náhradní nože Toro, abyste zajistili bezpečnost a optimální výkonnost.

1. Zaparkujte stroj na rovném povrchu, zvedněte žací jednotku do PŘEPRAVNÍ polohy, zatáhněte parkovací brzdu, vypněte motor a vyjměte klíč.
2. Zvedněte žací jednotku do SERVISNÍ polohy; viz *provozní příručka* k hnací jednotce.
3. Pomocí hadru nebo silně polstrovaných rukavic uchopte konec žacího nože.
4. Demontujte šroub žacího nože, ochranný kryt a žací nůž z dříku vřetena (Obrázek 25).

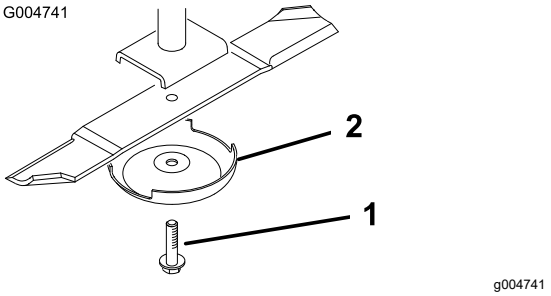

Obrázek 25

1. Šroub žacího nože
2. Ochranný kryt

5. Namontujte nůž, ochranný kryt a šroub žacího nože, který utáhněte na utahovací moment 115 až 149 N·m (85 až 110 ft-lb).

   Důležité: **Zakřivená část nože musí směřovat k vnitřní straně žací jednotky, aby byl zaručen správný řez.**

   Poznámka: Pokud narazíte na cizí předmět, všechny matice na řemenici vřeten utáhněte na utahovací moment 115 až 149 N·m.

Kontrola a ostření nožů žací jednotky

K dobré kvalitě řezu přispívají obě řezné hrany a hřbet (vyvýšená část nože na protilehlé straně od řezné hrany).

Po celou sezonu sekání udržujte žací nože ostré. Ostré žací nože zajišťují čistý řez a zabraňují trhání nebo třepení stébel trávy.

Zkontrolujte míru opotřebení a možné poškození žacích nožů. Ke zvedání trávy do svislé polohy za účelem rovnoměrného řezu slouží hřbet, který se během provozu postupně opotřebovává.

1. Zaparkujte stroj na rovném povrchu, zvedněte žací jednotku do PŘEPRAVNÍ polohy, zatáhněte parkovací brzdu, vypněte motor a vyjměte klíč.
2. Zvedněte žací jednotku do SERVISNÍ polohy; viz *provozní příručka* k hnací jednotce.
3. Pečlivě zkontrolujte ostří žacích nožů, zejména v místech, kde se setkávají ploché a zakřivené části (Obrázek 26).

   Poznámka: Jelikož písek a abrazivní materiál mohou obrušovat kov spojující ploché a zakřivené části žacího nože, je nutné žací nůž před použitím sekačky kontrolovat. Pokud si všimnete, že se nůž opotřeboval, vyměňte jej (Obrázek 26).

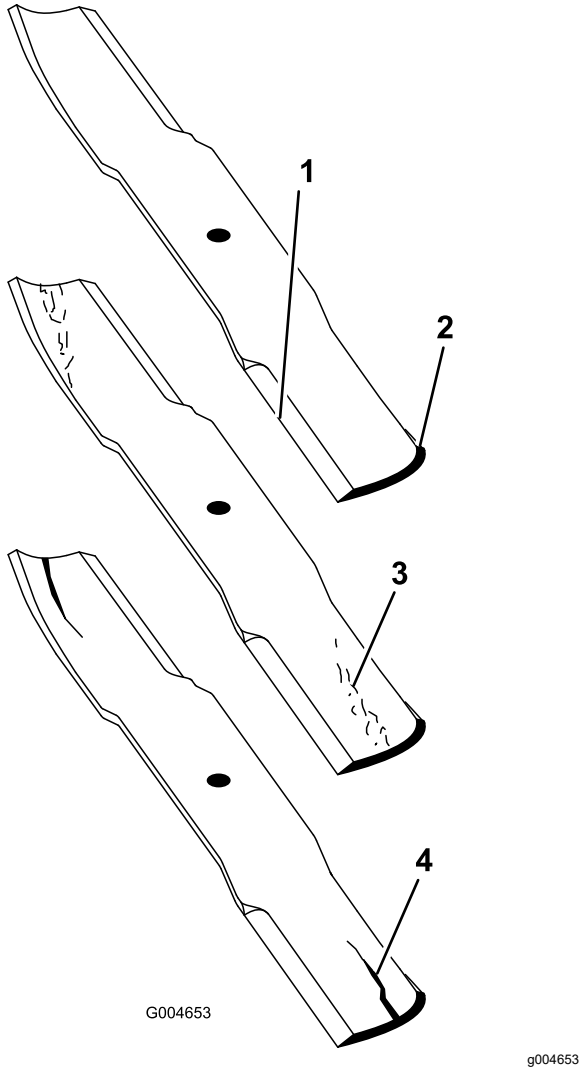

Obrázek 26

1. Řezná hrana
2. Zakřivená část
3. Opotřebení či vznikající průraz
4. Prasklina

4. Zkontrolujte řezné hrany všech žacích nožů a naostřete je, pokud jsou tupé nebo jsou na nich vruby (Obrázek 27).

   Poznámka: Bruste pouze horní část řezné hrany a udržujte původní úhel řezu, abyste dosáhli ostré hrany (Obrázek 27). Vyvážení nože se neporuší, pokud uberete z obou ostří stejné množství materiálu.

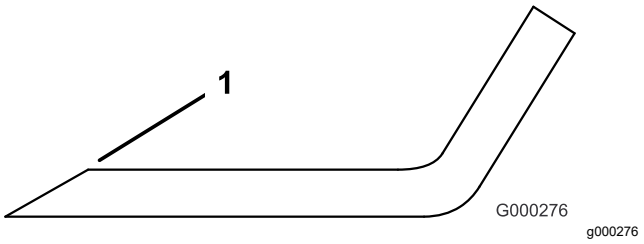

Obrázek 27

1. Ostřete pod původním úhlem náběhu.

Poznámka: Demontujte žací nože a naostřete je na brusce. Po naostření řezných hran namontujte žací nůž s ochranným krytem pomocí šroubu žacího nože; viz Kontrola a ostření nožů žací jednotky (strana 21).

Kontrola a oprava neshody žacích nožů

Pokud je mezi žacími noži neshoda, na posekané trávě jsou patrné pruhy. Problém lze odstranit tak, že zkontrolujete, zda jsou všechny žací nože rovné a zda sekají ve stejné výši.

1. Pomocí vodováhy o délce 1 m vyhledejte v servisní dílně plochý povrch.
2. Nastavte výšku sekání do nejvyšší polohy, viz Seřízení výšky sekání (strana 12).
3. Spusťte žací jednotku na rovný povrch. Z horní části žací jednotky sejměte kryty.
4. Otočte nože tak, aby jejich konce směřovaly dopředu a dozadu. Změřte vzdálenost mezi zemí a předním hrotem ostří. Zapamatujte si tento rozměr. Poté otočte tentýž žací nůž tak, aby byl jeho opačný konec vpředu, a znovu proveďte měření. Rozdíl mezi naměřenými rozměry nesmí být větší než 3 mm. Pokud rozměr překročí 3 mm, žací nůž vyměňte, neboť je ohnutý. Změřte všechny žací nože.
5. Porovnejte hodnoty naměřené u vnějších žacích nožů s hodnotami středového žacího nože. Středový žací nůž nesmí být o více než 10 mm níže než vnější žací nože. Pokud je středový žací nůž níže o více než 10 mm než vnější žací nože, pokračujte krokem 6 a mezi pouzdro vřetena a spodní část žací jednotky přidejte vymezovací podložky.
6. Demontujte šrouby, ploché podložky, pojistné podložky a matice z vnějšího vřetena v místě,

kam je třeba vymezovací podložky přidat. Chcete-li žací nůž zvednout nebo snížit, přidejte mezi pouzdro vřetena a spodní část žací jednotky vymezovací podložku (č. dílu 3256-24). Pokračujte v kontrole vyrovnání žacích nožů a přidávejte vymezovací podložky, dokud nebudou hroty žacích nožů v požadované vzdálenosti.

Důležité: **V žádném místě s jedním otvorem nepoužívejte více než 3 vymezovací podložky. Pokud k nějakému místu s jedním otvorem přidáte více než jednu vymezovací podložku, snižujte počet vymezovacích podložek v sousedních otvorech.**

7. Nasaďte kryty řemenů.

Výměna hnacího řemenu

Hnací řemen žacího nože je napínán napínací řemenicí pod pružinou a je velmi odolný. Po dlouhé době provozu však na něm budou patrné známky opotřebení. Možnými známkami opotřebení je vrzání při otáčení řemenu, prokluz žacích nožů při sekání trávy, roztřepené okraje, známky popálení a praskliny. Pokud zjistíte některý z uvedených stavů, řemen vyměňte.

1. Zaparkujte stroj na rovném povrchu, spusťte žací jednotku dolů, zatáhněte parkovací brzdu, vypněte motor a vyjměte klíč.
2. Odstraňte kryty řemenů z horní strany žací jednotky a uložte je stranou.
3. Pomocí momentového klíče nebo podobného nástroje odtáhněte napínací řemenici (Obrázek 28) od hnacího řemenu, aby se řemen uvolnil a bylo možné jej z řemenice převodovky sejmout.

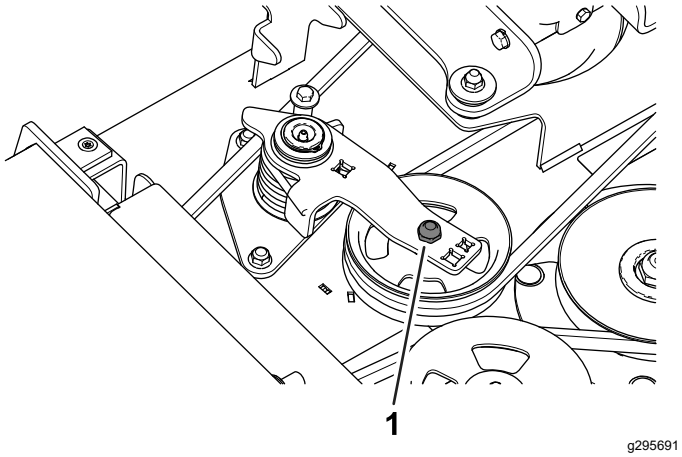

Obrázek 28

1. Napínací řemenice

4. Stáhněte starý řemen z řemenic vřetena a napínací řemenice.
5. Pomocí momentového klíče nebo podobného nástroje přidržujte napínací řemenici a na řemenice vřetena a sestavu napínací řemenice nasaďte nový řemen, viz Obrázek 29.

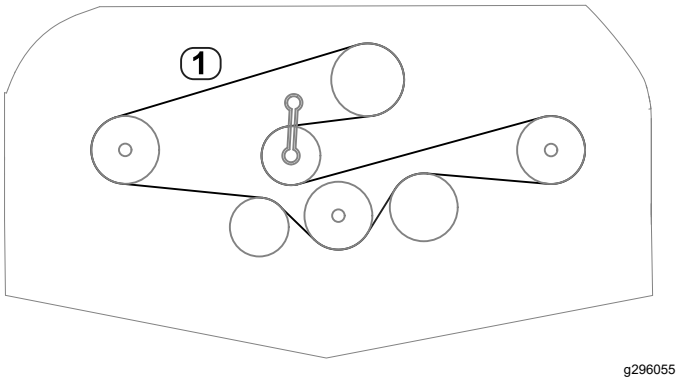

Obrázek 29

1. Vedení řemenu

6. Nasaďte kryty řemenů.

Čištění spodní části žací jednotky

Servisní interval: Při každém použití nebo denně

Každý den odstraňujte trávu nahromaděnou pod žací jednotkou.

1. Zaparkujte stroj na rovném povrchu, zvedněte žací jednotku do PŘEPRAVNÍ polohy, zatáhněte parkovací brzdu, vypněte motor a vyjměte klíč.
2. Zvedněte žací jednotku do SERVISNÍ polohy; viz *provozní příručka* k hnací jednotce.
3. Důkladně vyčistěte spodní stranu žací jednotky proudem vody.

Uskladnění

1. Vypněte pohon žacích nožů (PTO), uvolněním přesuňte ovládací pedál pojezdu do neutrální polohy a zatáhněte parkovací brzdu.
2. Než opustíte pozici obsluhy, vypněte motor, vyjměte klíč a počkejte, dokud se nezastaví všechny pohybující se části.
3. Před seřizováním, čištěním, uskladněním nebo opravou stroje nechejte vychladnout motor.
4. Žací jednotku důkladně očistěte a věnujte přitom zvláštní pozornost následujícím oblastem:
   - prostoru pod žací jednotkou;
   - prostoru pod kryty řemenů žací jednotky;
   - sestavě hřídele pohonu žacích nožů (PTO);
   - všem maznicím a otočným čepům.
5. Demontujte, nabruste a vyvažte nože žací jednotky. Namontujte žací nože a utáhněte upevňovací prvky žacích nožů na utahovací moment 115 až 149 N·m.
6. Zkontrolujte, zda nejsou uvolněné upevňovací prvky, a podle potřeby je utáhněte.
7. Namažte nebo potřete olejem všechny maznice a otočné čepy. Přebytečné mazivo utřete.
8. Lehce přebruste a přelakujte poškrábané, popraskané nebo zkorodované lakované plochy. Opravte případná promáčknutí.

Poznámky:

Poznámky:

Poznámky:

Prohlášení o zabudování

The Toro Company, 8111 Lyndale Ave. South, Bloomington, MN, USA prohlašuje, že následující zařízení jsou v souladu s uvedenými směrnicemi, pokud je zařízení montováno v souladu s přiloženými pokyny na konkrétní modely Toro, které jsou uvedeny v příslušném prohlášení o shodě.

Číslo modelu	Výrobní číslo	Popis produktu	Popis faktury	Všeobecný popis	Směrnice
31971 s 31959	400000000 a vyšší	60palcová sekačka se zadním výhozem	60" RD DECK, GM	60palcová sekačka se zadním výhozem	2006/42/ES, 2000/14/ES
31973 s 31960	400000000 a vyšší	72palcová sekačka se zadním výhozem	72" RD DECK, GM	72palcová sekačka se zadním výhozem	2006/42/ES, 2000/14/ES

Příslušná technická dokumentace byla sestavena podle požadavků směrnice 2006/42/ES, části B, přílohy VII.

Zavazujeme se předávat na základě požadavků ze strany vnitrostátních orgánů příslušné informace o tomto neúplném strojním zařízení. Způsob předávání bude elektronický.

Toto zařízení nesmí být uvedeno do provozu, dokud nebude začleněno do schválených modelů Toro, které jsou uvedeny v souvisejícím prohlášení o shodě, v souladu se všemi pokyny a v souladu se všemi příslušnými směrnicemi.

Certifikace:



Tom Langworthy
Technický ředitel
8111 Lyndale Ave. South
Bloomington, MN 55420, USA
Listopad 3, 2022

Autorizovaný zástupce:

Marcel Dutrieux
Manager European Product Integrity
Toro Europe NV
Nijverheidsstraat 5
2260 Oevel
Belgium

UK Declaration of Incorporation

The Toro Company, 8111 Lyndale Ave. South, Bloomington, MN, USA prohlašuje, že následující zařízení jsou v souladu s uvedenými směrnicemi, pokud je zařízení montováno v souladu s přiloženými pokyny na konkrétní modely Toro, které jsou uvedeny v příslušném prohlášení o shodě.

Číslo modelu	Výrobní číslo	Popis produktu	Popis faktury	Všeobecný popis	Směrnice
31971 s 31959	400000000 a vyšší	60palcová sekačka se zadním výhozem	60" RD DECK, GM	60palcová sekačka se zadním výhozem	S.I. 2008 č. 1597 (bezpečnost strojních zařízení), S.I. 2001 č. 1701 (hluk)
31973 s 31960	400000000 a vyšší	72palcová sekačka se zadním výhozem	72" RD DECK, GM	72palcová sekačka se zadním výhozem	S.I. 2008 č. 1597 (bezpečnost strojních zařízení), S.I. 2001 č. 1701 (hluk)

Příslušná technická dokumentace byla vypracována podle přílohy 10 zákona č. 1597/2008 Sb..

Zavazujeme se předávat na základě požadavků ze strany vnitrostátních orgánů příslušné informace o tomto neúplném strojním zařízení. Způsob předávání bude elektronický.

Toto zařízení nesmí být uvedeno do provozu, dokud nebude začleněno do schválených modelů Toro, které jsou uvedeny v souvisejícím prohlášení o shodě, v souladu se všemi pokyny a v souladu se všemi příslušnými směrnicemi.

This declaration has been issued under the sole responsibility of the manufacturer.
The object of the declaration is in conformity with relevant UK legislation.

Autorizovaný zástupce:

Marcel Dutrieux
Manager European Product Integrity
Toro U.K. Limited
Spellbrook Lane West
Bishop's Stortford
CM23 4BU
United Kingdom

Tom Langworthy
Technický ředitel
8111 Lyndale Ave. South
Bloomington, MN 55420, USA
Listopad 3, 2022

Návrh zákona č. 65 ve státě Kalifornie (California Proposition 65) – výstraha

Co tato výstraha znamená?

V prodeji můžete spatřit výrobek, který je opatřen následujícím výstražným štítkem:

VÝSTRAHA: Rakovina a poškození reprodukčního systému – www.P65Warnings.ca.gov.

O co se v návrhu zákona č. 65 jedná?

Návrh zákona č. 65 se vztahuje na všechny společnosti působící v Kalifornii, které tam prodávají výrobky nebo vyrábějí výrobky, jež mohou být v Kalifornii prodávány nebo do ní dováženy. Návrh nařizuje, aby guvernér státu Kalifornie vedl a zveřejňoval soupis chemických látek, o nichž je známo, že mohou způsobit rakovinu, vrozené vady a/nebo jiné poškození reprodukčního systému. Soupis, který je každoročně aktualizován, zahrnuje stovky chemikálií, které se nacházejí v mnoha předmětech každodenní potřeby. Účelem návrhu zákona č. 65 je informovat veřejnost o vystavení působení těchto chemických látek.

Návrh nezakazuje prodej výrobků obsahujících tyto chemikálie, místo toho však žádá, aby byly všechny výrobky, obaly výrobků nebo literatura doprovázející tyto výrobky opatřeny výstrahou. Výstraha uvedená v souladu s návrhem č. 65 neznamená, že výrobek je v rozporu s jakýmikoli normami nebo požadavky týkajícími se bezpečnosti výrobku. Vláda státu Kalifornie ve skutečnosti objasnila, že zmíněná výstraha není totéž jako regulační rozhodnutí, jež stanovuje, zda je produkt „bezpečný“ nebo „nebezpečný“. Řada z těchto chemických látek se mnoho let používá ve výrobcích každodenní potřeby, aniž by byla doložena jakákoli újma na zdraví. Další informace naleznete na stránkáchhttps://oag.ca.gov/prop65/faqs-view-all.

Výstraha uvedená v souladu s návrhem zákona č. 65 znamená, že společnost buď 1) vyhodnotila míru rizika a dospěla k závěru, že nebyla překročena „žádná významná míra rizika“, nebo 2) se rozhodla uvést výstrahu na základě toho, že si je vědoma přítomnosti uvedené chemické látky, míru rizika se ale nepokusila vyhodnotit.

Platí tento zákon všude?

Uvedení výstrahy podle návrhu zákona č. 65 se vyžaduje pouze v rámci kalifornských zákonů. Podobné výstrahy lze spatřit v celé Kalifornii na různých místech, včetně restaurací, obchodů s potravinami, hotelů, škol a nemocnic, a na široké škále produktů. Někteří online a maloobchodní prodejci navíc uvádí výstrahu dle návrhu zákona č. 65 na svých webových stránkách nebo v katalozích.

Jak se výstraha dle kalifornského návrhu zákona liší od federálních limitů?

Normy návrhu zákona č. 65 jsou často přísnější než federální a mezinárodní normy. U řady látek je nutné uvádět výstrahu dle návrhu zákona č. 65 při množství, které je mnohem nižší než u federálních akčních limitů. Například norma návrhu zákona č. 65 upozorňující na množství olova činí 0,5 µg/den, což je výrazně pod limity federálních a mezinárodních norem.

Proč nejsou touto výstrahou opatřeny všechny obdobné produkty?

- Výrobky prodávané v Kalifornii musí být označeny podle návrhu zákona č. 65, zatímco podobné produkty prodávané jinde toto označení mít nemusí.
- Společnost, která v rámci soudního sporu týkajícího se návrhu zákona č. 65 dosáhla mimosoudního vyrovnání, může být požádána, aby na svých produktech výstrahu dle návrhu zákona č. 65 uváděla. Na jiné společnosti, které vyrábějí podobné výrobky, se takový požadavek vztahovat nemusí.
- Prosazování návrhu zákona č. 65 není konzistentní.
- Společnosti se mohou rozhodnout, že výstrahu nebudou uvádět, protože dospěly k závěru, že podle návrhu zákona č. 65 tak nejsou povinny učinit. Pokud výrobek není výstrahou opatřen, neznamená to však, že neobsahuje chemické látky uvedené na seznamu v podobném množství.

Proč společnost Toro tuto výstrahu uvádí?

Společnost Toro se rozhodla, že bude spotřebitelům poskytovat co nejvíce informací, aby mohli činit informovaná rozhodnutí o výrobcích, které kupují a používají. Společnost uvádí výstrahu v případech, kdy si je vědoma přítomnosti jedné nebo více uvedených chemických látek, i když neprovedla přesné vyhodnocení úrovně expozice. Požadavky na omezení expozice se totiž nevztahují na všechny uvedené chemické látky. Společnost Toro se z důvodů obezřetnosti rozhodla výstrahu dle návrhu zákona č. 65 uvést, i když nebezpečí vystavení působení chemických látek obsažených ve výrobcích značky Toro je zanedbatelné nebo spadá do kategorie „žádné významné riziko“. Pokud společnost Toro takovou výstrahu neuvede, může být mimoto žalována státem Kalifornie nebo soukromými stranami, jež o prosazování návrhu zákona č. 65 usilují, a může z toho pro ni vyplývat citelný postih.

Oznámení o ochraně soukromí EEA / UK

Způsob, jakým společnost Toro nakládá s vašimi osobními údaji

Společnost Toro Company („Toro“) respektuje vaše soukromí. Když zakoupíte naše produkty, můžeme shromažďovat určité osobní informace poskytnuté buď přímo vámi, nebo vaším místním prodejcem či společností Toro. Společnost Toro využívá tyto informace k plnění smluvních povinností, jako je například registrace vaší záruky, zpracování reklamace nebo kontakt s vámi v případě stažení výrobku – a pro legitimní obchodní účely – jako např. zjišťování spokojenosti zákazníků, zlepšování našich výrobků nebo poskytování informací o výrobcích, jež pro vás mohou být zajímavé. Společnost Toro může sdílet vaše údaje se svými dceřinými společnostmi, přidruženými společnostmi, prodejci a dalšími obchodními partnery v souvislosti s kteroukoli z těchto činností. Osobní údaje můžeme rovněž poskytnout, pokud je to vyžadováno zákonem nebo v souvislosti s prodejem, koupí nebo sloučením podniku. Vaše osobní informace nebudeme nikdy prodávat žádné další společnosti pro marketingové účely.

Zachování osobních údajů

Společnost Toro uchová vaše osobní údaje, pokud jsou relevantní pro výše uvedené účely a v souladu se zákonnými požadavky. Chcete-li získat další informace o platných lhůtách uchovávání, kontaktujte nás prosím na adrese legal@toro.com.

Závazek společnosti Toro k bezpečnosti

Vaše osobní údaje mohou být zpracovávány v USA nebo jiné zemi, ve které mohou platit méně přísné zákony na ochranu dat než v zemi vašeho bydliště. Pokaždé, když převedeme vaše údaje mimo zemi vašeho bydliště, přijmeme zákonem požadovaná opatření, abychom zajistili, že budou zavedeny příslušné záruky, které ochrání vaše informace a zajistí šetrné nakládání s nimi.

Přístup a oprava

Můžete mít právo své osobní údaje upravovat nebo kontrolovat a můžete mít námitky nebo omezovat zpracování svých dat. Za tímto účelem nás kontaktujte e-mailem legal@toro.com. Máte-li pochybnosti ohledně způsobu, jakým společnost Toro zpracovala vaše informace, doporučujeme, abyste tuto otázku vznesli přímo u nás. Vezměte prosím na vědomí, že občané EU mají právo podat stížnost na úřadě pro ochranu osobních údajů.

Záruka Toro

Omezená záruka na dobu dvou let nebo 1 500 provozních hodin

Podmínky a výrobky, na které se záruka vztahuje

Společnost Toro Company poskytuje záruku na případné materiálové či výrobní vady komerčního výrobku společnosti Toro („výrobek“) po dobu 2 let nebo 1 500 provozních hodin*, podle toho, která z možností nastane dříve. Tato záruka se vztahuje na všechny výrobky s výjimkou provzdušňovačů (viz jednotlivé části záruky vztahující se na tyto výrobky). V případě, že jsou naplněny záruční podmínky, opravíme výrobek na vlastní náklady, včetně diagnostiky, práce, náhradních dílů a dopravy. Tato záruka začíná běžet v den dodání Produktu původnímu maloobchodnímu odběrateli.
* Výrobek vybavený měřičem provozních hodin.

Pokyny pro poskytnutí záruční opravy

Jste-li přesvědčeni, že došlo k naplnění záručních podmínek, musíte sdělit distributorovi komerčních výrobků nebo autorizovanému prodejci komerčních výrobků, kde jste výrobek zakoupili. Potřebujete-li pomoc s vyhledáním distributora nebo autorizovaného prodejce komerčních výrobků nebo máte-li dotazy týkající se vašich práv či povinností spojených se zárukou, můžete nás kontaktovat na adrese:

Toro Commercial Products Service Department
8111 Lyndale Avenue South
Bloomington, MN 55420-1196

952–888–8801 nebo 800–952–2740
E-mail: commercial.warranty@toro.com

Povinnosti vlastníka

Jako vlastníci výrobku jste odpovědní za provádění nutné údržby a seřizování, jak je uvedeno v příslušné *provozní příručce*. Opravy týkající se závad výrobku způsobených nevyhovující údržbou a úpravami nejsou zahrnuty v rámci této záruky.

Součásti a úkony, na které se nevztahuje záruka

Ne všechny závady nebo poruchy, které se v záruční době na výrobku vyskytnou, jsou vady materiálu nebo výrobní vady. Záruka se nevztahuje na následující:

- Závady na výrobku, které jsou důsledkem použití jiných náhradních dílů než Toro nebo instalace a používání přídavných nebo upravených zařízení a produktů jiné značky než Toro.
- Závady na výrobku, které jsou důsledkem neprovádění doporučené údržby a/nebo seřizování.
- Závady na výrobku, které jsou důsledkem jeho nesprávného, nedbalého nebo nezodpovědného používání.
- Součásti, u nichž dochází k opotřebení, které nejsou poškozené. Mezi součásti, u nichž dochází k opotřebení nebo ke spotřebě v rámci běžného provozu výrobku, patří mimo jiné brzdové destičky a obložení, spojkové obložení, žací nože, vřetena, válce a ložiska (utěsněná nebo mazatelná), ploché nože, zapalovací svíčky, řídicí kolečka a jejich ložiska, pneumatiky, filtry, řemeny a některé součásti rozprašovačů, například membrány, trysky, průtokoměry a pojistné ventily.
- Závady způsobené nejen vnějšími vlivy, ale také skladovacími postupy, kontaminací, používáním neschválených paliv, chladicích kapalin, maziv, přísad, hnojiv, vody, chemikálií atd.
- Závady nebo snížení výkonu způsobené používáním paliv (např. benzínu, motorové nafty nebo bionafty), která nevyhovují příslušným průmyslovým normám.
- Běžný hluk, vibrace, opotřebení a znehodnocení. Běžné „opotřebení“ zahrnuje kromě jiného poškození sedaček opotřebením nebo oděrem, odřený lak, poškrábané etikety nebo okna.

Díly

Díly, u nichž je v rámci údržby plánována výměna, jsou kryté zárukou do doby jejich plánované výměny. Díly vyměněné podle této záruky jsou kryté po dobu platnosti záruky na originální výrobek a stávají se majetkem společnosti Toro. Společnost Toro učiní konečné rozhodnutí o tom, zda příslušný díl nebo montážní celek budou opraveny nebo vyměněny. Společnost Toro může k záručním opravám použít repasované díly.

Záruka poskytovaná na akumulátory s hlubokým cyklem vybití a lithium-iontové akumulátory

Akumulátor s hlubokým cyklem vybití a lithium-iontové akumulátory mají specifikovaný celkový počet kilowatthodin, které jsou během své životnosti schopny dodat. Způsob provozu, dobíjení a údržby může životnost akumulátorů prodloužit nebo zkrátit. Postupem času se množství užitečné práce v intervalech mezi dobíjením akumulátorů snižuje, až jsou akumulátory zcela vypotřebované. Výměna akumulátorů vypotřebovaných v důsledku běžného provozu je odpovědností majitele výrobku. Poznámka: (pouze lithium-iontový akumulátor): další informace naleznete v záruce na akumulátor.

Doživotní záruka na klikový hřídel (pouze model ProStripe 02657)

Na modely Prostripe, jež jsou vybaveny originálním třecím kotoučem Toro a brzdovou spojkou žacího nože Crank-Safe (montážní celek integrované brzdové spojky žacího nože (BBC) + třecí kotouč) a používány původním kupujícím v souladu s doporučenými postupy pro obsluhu a údržbu, se vztahuje doživotní záruka na ohnutí klikového hřídele motoru. Doživotní záruka na klikový hřídel se nevztahuje na stroje vybavené třecími podložkami, brzdovou spojkou žacího nože (BBC) a dalšími takovými zařízeními.

Údržbu hradí majitel

Mezi běžné servisní úkony vyžadované u výrobků značky Toro a prováděné na náklady majitele patří seřizování, mazání, čištění a leštění motoru, výměna filtrů, chladicí kapaliny a provádění doporučené údržby.

Obecné podmínky

Oprava autorizovaným distributorem nebo prodejcem Toro je jediný nápravný prostředek, na který máte podle této záruky nárok.

Společnost The Toro Company nenese odpovědnost za nepřímé, náhodné nebo následné škody související s používáním výrobků Toro, které jsou kryté touto zárukou, včetně veškerých nákladů a výdajů na zajištění náhradního zařízení nebo servisu na přiměřenou dobu nefunkčnosti nebo nepoužitelnosti zařízení před dokončením oprav na základě těchto záruk. S výjimkou níže uvedené emisní záruky, která platí v odpovídajících případech, neexistuje žádná jiná výslovná záruka. Veškeré předpokládané záruky prodejnosti a vhodnosti použití jsou omezeny na dobu trvání této výslovné záruky.

Některé státy nepovolují vyloučení náhodných nebo následných škod ze záruky nebo omezení doby trvání předpokládané záruky, proto se na vás výše uvedené výjimky a omezení nemusejí vztahovat. Tato záruka uděluje specifická zákonná práva, kromě nichž můžete mít i další práva, která se mezi jednotlivými státy liší.

Poznámka k záručnímu krytí systému řízení emisí

Systém pro kontrolu emisí v produktu může být pokryt samostatnou zárukou, která splňuje požadavky stanovené americkými organizacemi EPA (U.S. Environmental Protection Agency) a/nebo CARB (California Air Resources Board). Na záruku na systém pro kontrolu emisí se nevztahují výše uvedená omezení týkající se provozních hodin. Viz prohlášení o záruce na systém řízení emisí, které bylo dodáno s výrobkem, nebo je součástí dokumentace od výrobce motoru.

Jiné země než USA a Kanada

Prosíme zákazníky, kteří zakoupili produkty společnosti Toro dovezené z USA či Kanady, aby se spojili s příslušným distributorem (zástupcem) společnosti Toro, který jim poskytne záruční podmínky platné v dané zemi, oblasti nebo státu. Pokud z jakéhokoli důvodu nejste se službami distributora spokojeni nebo je pro vás obtížné získat informace o záruce, obraťte se na autorizované servisní středisko společnosti Toro.