Form No. 3458-425 Rev A

TORO®

Count on it.

Kullanıcı Kılavuzu

60 inç veya 72 inç Arkadan Boşaltmalı Döner Çim Biçme Makinesi

Groundsmaster® 3200 veya 3300 Serisi Çekiş Ünitesi

Model Numarası 31971—Seri Numarası 407970000 ve Üstü
Model Numarası 31973—Seri Numarası 407850000 ve Üstü

Kayıt adresi: www.Toro.com.
Özgün Belgenin Çevirisi (TR)

CE UK CA

3458-425

Bu ürün, ilgili tüm Avrupa direktiflerine uygundur. Detaylar için lütfen bu yayının arkasındaki Üretici Beyanı (DOI) belgesine bakın.

⚠ UYARI

CALIFORNIA
Öneri 65 Uyarısı

Bu ürünün kullanılması, Kaliforniya Eyaleti'nce kansere, doğum kusurlarına ve üreme sorunlarına yol açtığı bilinen kimyasallara maruz kalınmasına neden olabilir.

Giriş

Bu döner bıçaklı çim biçme makinesi üzerine binilerek kumanda edilen bir makineye monte edilir ve profesyonel operatörler tarafından ticari uygulamalarda kullanılmak için tasarlanmıştır. Öncelikle parklar, spor sahaları ve ticari alanlardaki bakımlı çim alanlardaki çimleri kesmek için tasarlanmıştır. Bu ürünün kullanım amacı dışında kullanılması size ve çevrenizdekilere zarar verebilir.

Ürünü kullanmayı ve bakımlarını yapmayı öğrenmek ve olası yaralanmalar ile maddi hasarları önlemek için bu bilgileri dikkatle okuyun. Ürünü doğru ve emniyetli bir şekilde kullanmak sizin sorumluluğunuzdur.

Ürün emniyeti ve kullanımıyla ilgili eğitim materyalleri ile aksesuar bilgilerine erişmek, bayi bulmak veya ürününüzü kaydettirmek için www.Toro.com adresine gidin.

Servise, orijinal Toro parçalarına veya ek bilgiye ihtiyaç duyduğunuz takdirde Yetkili bir Servis Merkeziyle ya da Toro Müşteri Hizmetleriyle iletişim kurun ve ürünün model ve seri numaralarını hazır bulundurun. Şekil 1, model ve seri numaralarının ürün üzerindeki yerini belirtir. Bu numaraları, ilgili alana yazın.

Önemli: **Garanti, yedek parça ve diğer ürün bilgilerine erişmek için, seri numarası etiketindeki (varsa) QR kodunu mobil aygıtınızla taratabilirsiniz.**

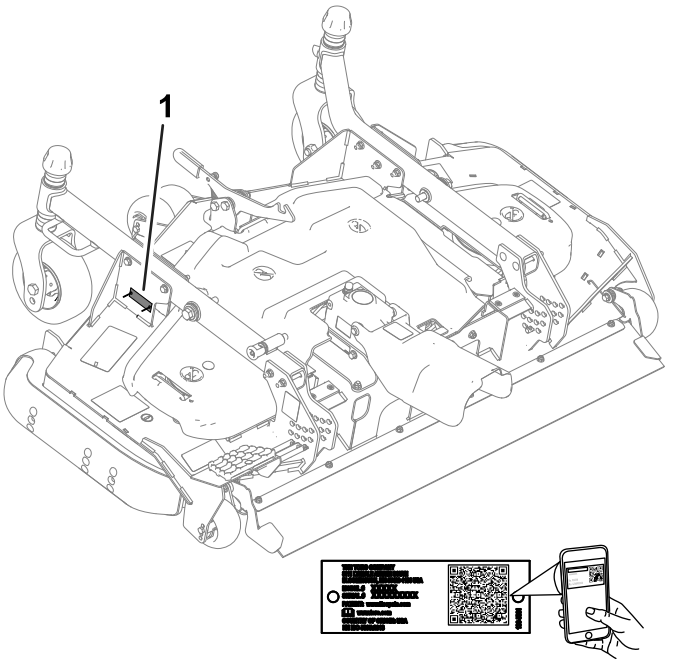

g295738

Şekil 1

1. Model ve seri numarasının konumu

Model Numarası _____

Seri Numarası _____

Bu kılavuz, karşılaşılabilecek tehlikeleri tanımlar ve belirtilen talimatlara uymadığınız takdirde ağır yaralanma veya ölüme yol açabilecek bir tehlikeye işaret eden emniyet uyarısı sembolüyle (Şekil 2) gösterilmiş çeşitli emniyet mesajları verir.



g000502

Şekil 2

1. Emniyet uyarısı sembolü

Bu kılavuzda, bilgileri vurgulamak için 2 farklı sözcük kullanılır. **Önemli** sözcüğü bazı özel mekanik bilgilere dikkat çeker, **Not** sözcüğü ise dikkate alınması gereken genel bilgileri vurgular.

© 2022—The Toro® Company
8111 Lyndale Avenue South
Bloomington, MN 55420

İrtibat adresi www.Toro.com.
ABD'de basılmıştır
Tüm Hakları Saklıdır

İçindekiler

Güvenlik 3
Genel Emniyet 3
Kesim Ünitesi Emniyeti 3
Güvenlik ve Talimat Etiketi 4
Kurulum 8
1 Makinenin Hazırlanması 8
2 CE kitinin takılması 8
3 Döküntü Siperinin Ön Aksa Takılması 8
4 Kesme Ünitesinin Çekiş Ünitesine Takılması 9
5 PTO Kapağının Takılması 10
6 Kesme Ünitesinin Yerden Yüksekliğinin Ayarlanması 10
7 Kesme Ünitesine Gres Sürülmesi 11
Ürüne genel bakış 11
Özellikler 11
Ek Parçalar/Aksesuarlar 11
Çalıştırma 12
Kesim Yüksekliğinin Ayarlanması 12
Kesme Ünitesi Eğiminin Ayarlanması 13
Yüzey Koruyucu Silindirlerin Ayarlanması 14
Kızağın Ayarlanması 14
Kesme Ünitesi Uyumsuzluğunun Düzeltilmesi 14
Çalıştırma İpuçları 15
Bakım 16
Önerilen Bakım Çizelgesi 16
Günlük Bakım Kontrol Listesi 16
Yatakların ve Burçların Yağlanması 17
Şanzımandaki Yağlayıcının Kontrol Edilmesi 17
PTO Tahrik Mili-Şanzıman Sabitleme Somunlarının Torkunun Kontrol Edilmesi 17
Kesme Ünitesinin Çekiş Ünitesinden Çıkarılması 18
Tekerlek Kollarındaki Burçlara Bakım Yapılması 19
Tekerleklere ve Yataklara Bakım Yapılması 19
Kesim Bıçaklarına Bakım Yapılması 19
Bıçakların Uyumsuzluğunun Kontrol Edilmesi ve Düzeltilmesi 21
Tahrik Kayışının Değiştirilmesi 22
Kesme Ünitesinin Altının Temizlenmesi 22
Depolama 23

Güvenlik

Bu makine EN ISO 5395'e (CE kitiyle donatılması şartıyla) ve ANSI B71.4-2017'ye uygun tasarlanmıştır.

Genel Emniyet

Bu ürün, kişinin elleri ve ayaklarını koparabilir veya cisimler fırlatabilir. Ağır yaralanmaları önlemek için, tüm emniyet talimatlarına her zaman uyun.

- Makineyi çalıştırmadan önce bu *Kullanma Kılavuzunu* iyice okuyup anlayın.
- Makineyi kullanırken tüm dikkatinizi işinize verin. Dikkatinizi dağıtabilecek başka şeylerle ilgilenmeyin, aksi takdirde yaralanma veya maddi hasar meydana gelebilir.
- Ellerinizi veya ayaklarınızı, makinenin hareketli parçalarının yakınına koymayın.
- Tüm koruyucular ve diğer güvenlik parçaları mevcut ve düzgün çalışır durumda olmadıkça makineyi çalıştırmayın.
- Boşaltma açıklıklarından uzak durun.
- Çocukları ve çevredekileri çalışma alanından uzak tutun. Çocukların makineyi çalıştırmasına asla izin vermeyin.
- Operatör konumundan ayrılmadan önce şunları yapın:
  - Makineyi düz bir zemine park edin.
  - Kesim ünitesini (ünitelerini) indirin.
  - Tahrik sistemlerini devre dışı bırakın.
  - Park frenini etkinleştirin (varsa).
  - Motoru kapatın ve anahtarı çıkarın.
  - Tüm hareketlerin durmasını bekleyin.

Bu makinenin hatalı kullanılması veya hatalı bakımı yaralanmaya yol açabilir. Yaralanma riskini azaltmak için bu emniyet talimatlarına her zaman uyun ve Dikkat, Uyarı veya Tehlike anlamına gelen emniyet uyarısı sembolüne ⚠ çok dikkat edin. Bu talimatlara uyulmaması, yaralanma veya ölümle sonuçlanabilir.

Kesim Ünitesi Emniyeti

- Kesim ünitesi, yalnızca bir çekiş ünitesine monte edilince komple bir makinedir. Makinenin emniyetli kullanımı hakkında tüm talimatlar için, çekiş ünitesi *Kullanma Kılavuzunu* dikkatle okuyun.
- Bir nesneye çarptıktan sonra veya makinede anormal bir titreşim olursa parçaları incelemeden önce makineyi durdurun, anahtarı çıkarın ve tüm hareketli parçaların durmasını bekleyin. Çalışmaya devam etmeden önce gerekli tüm onarımları yapın.

- Tüm parçaları sorunsuz çalışır ve tüm donanımları sıkılmış durumda tutun. Aşınmış veya hasar görmüş etiketleri yenileriyle değiştirin.
- Yalnızca Toro tarafından onaylanmış aksesuarları, eklentileri ve yedek parçaları kullanın.

Güvenlik ve Talimat Etiketi

Tehlike potansiyeli barındıran tüm noktalara, kullanıcının kolayca görebileceği emniyet etiketleri ve talimatları yerleştirilmiştir. Hasar gören veya kaybolan etiketleri yenisiyle değiştirin.



decal93-6697

93-6697

1. *Kullanma Kılavuzunu* okuyun.
2. 50 saatte bir SAE 80w-90 (API GL-5) yağ ekleyin.

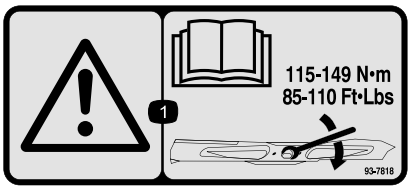

decal93-7818

93-7818

1. Uyarı – Bıçak cıvatasına/somununa 115 ila 149 N·m tork uygulanmasıyla ilgili talimatlar için *Kullanma Kılavuzunu* okuyun.

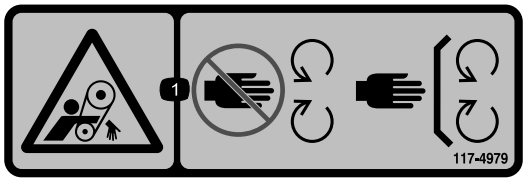

decal117-4979

117-4979

1. Kapılma tehlikesi, kayış – hareketli parçalardan uzak durun; tüm koruyucu ve kalkanları yerinde tutun.

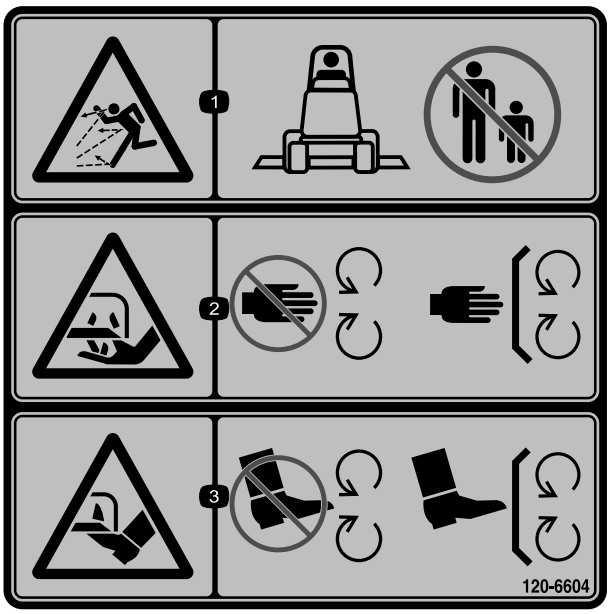

decal120-6604

120-6604

1. Fırlatılan cisim tehlikesi – etraftakileri, makineden yeterince uzakta tutun.
2. El kesilme/parçalanma tehlikesi, çim biçme makinesi bıçağı – hareketli parçalardan uzak durun. Koruyucuları ve kapakları yerinden çıkarmayın.
3. Ayak kesilme/parçalanma tehlikesi, çim biçme makinesi bıçağı – hareketli parçalardan uzak durun. Koruyucuları ve kapakları yerinden çıkarmayın.

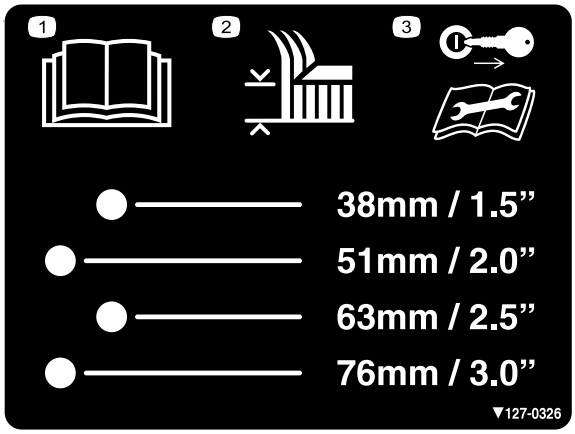

decal127-0326

127-0326

1. *Kullanma Kılavuzunu* okuyun.
2. Kesim yüksekliği
3. Bakım işleri yapmadan önce anahtarı yerinden çıkarın ve *Kullanma Kılavuzunu* okuyun.



decal133-8061

133-8061

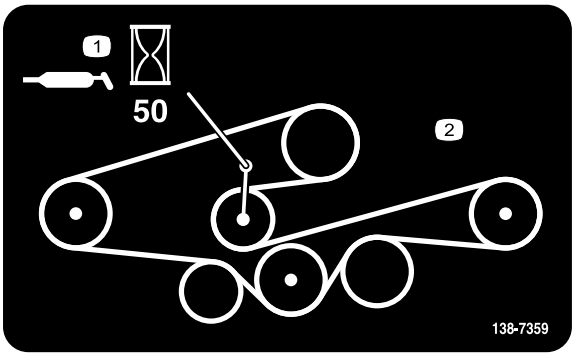

decal138-7359

138-7359

1. 50 saatte bir gres sürün.
2. Kayış rotası

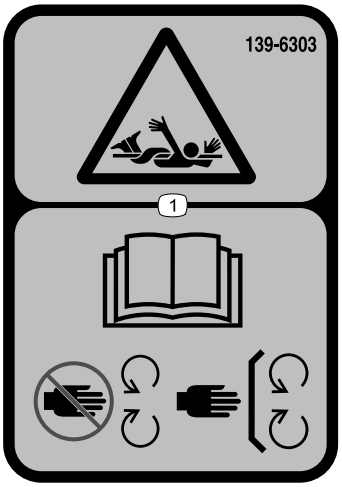

decal139-6303

139-6303

1. Kapılma tehlikesi – *Kullanma Kılavuzunu* okuyun; hareketli parçalardan uzak durun; tüm koruyucu ve kalkanları yerinde tutun.

Sadece Model 31973:

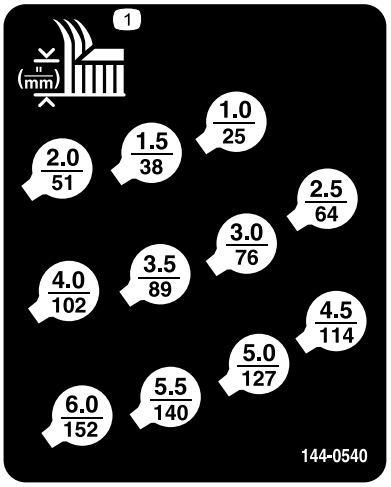

decal144-0540

144-0540

1. Kesim yüksekliği

Sadece Model 31973:

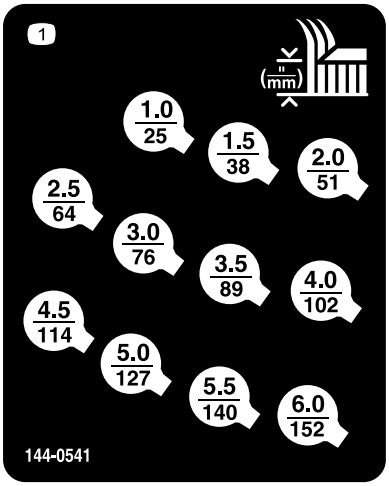

decal144-0541

144-0541

1. Kesim yüksekliği

Sadece Model 31971:

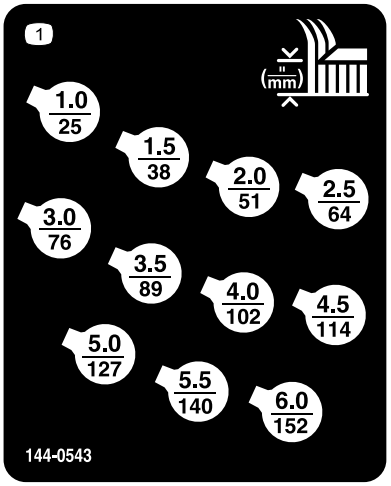

decal144-0543

144-0543

1. Kesim yüksekliği

Sadece Model 31971:

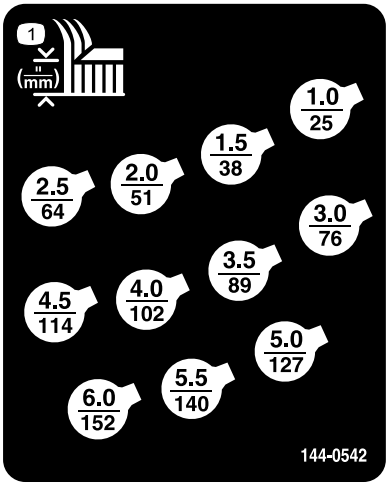

decal144-0542

144-0542

1. Kesim yüksekliği

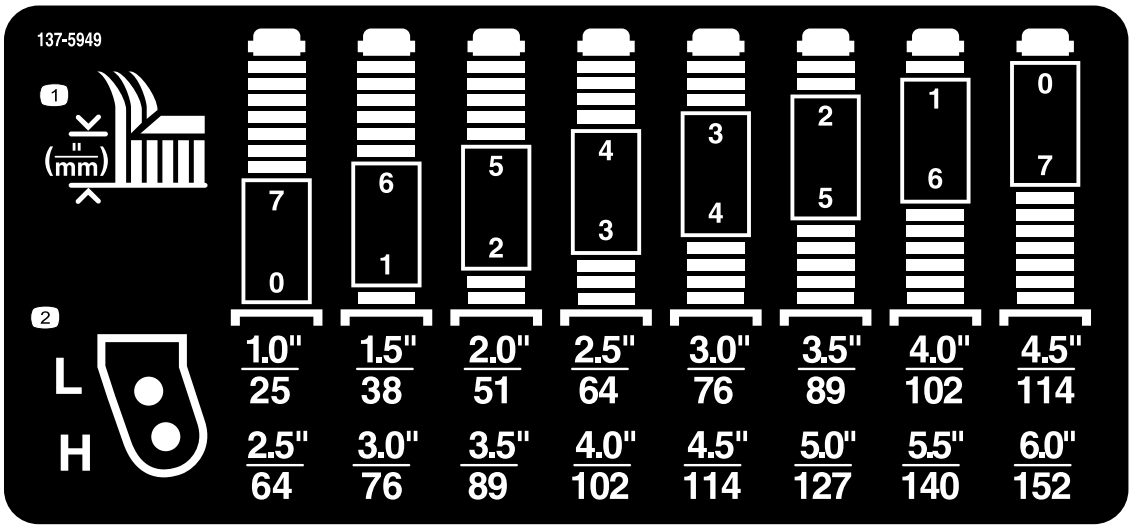

decal137-5949

137-5949

1. Kesim yüksekliği
2. Montaj delikleri

Kurulum

Sökülü Parçalar

Bütün parçaların gönderildiğini doğrulamak için aşağıdaki tabloyu kullanın.

Prosedür	Açıklama	Adet	Kullanım
1	Hiçbir parça gerekmiyor	–	Makinenin Hazırlanması.
2	Hiçbir parça gerekmiyor	–	CE kitini takın (gerekiyorsa).
3	Döküntü siperi Braket Perçin	1 1 5	Döküntü siperini ön aksa takın.
4	Altıgen cıvata Rondela Kesim yüksekliği pimi	2 2 2	Kesme ünitesini çekiş ünitesine takın.
5	Omuz cıvatası Ara parça	2 2	PTO kapağını takın.
6	Hiçbir parça gerekmiyor	–	Kesme ünitesinin yerden yüksekliğini ayarlayın.
7	Hiçbir parça gerekmiyor	–	Kesme ünitesine gres sürün.

⚠ UYARI

Anahtarı anahtar yuvasında bırakırsanız yetkisiz bir kişi motoru çalıştırabilir ve sizi ya da çevredekileri ağır yaralayabilir.

Kesme ünitesini takmadan önce anahtarı kontaktan çıkarın.

⚠ TEHLIKE

Motor çalışırsa ve PTO mili dönerse ağır yaralanma meydana gelebilir.

PTO mili kesme ünitesindeki şanzımana bağlı olmadığında motoru çalıştırmayın ve PTO anahtarını etkinleştirmeyin.

Not: Makinenin sağ ve sol taraflarını, normal çalışma konumuna göre belirleyin.

1

Makinenin Hazırlanması

Hiçbir Parça Gerekmiyor

Prosedür

1. Makineyi düz bir zemine park edin.
2. Park frenini etkinleştirin.
3. Motoru kapatın ve anahtarı çıkarın.

2

CE kitinin takılması

Gerektiğinde (sadece CE uyumlu ülkeler)

Hiçbir Parça Gerekmiyor

Prosedür

Bu makineyi CE standartlarına uyan bir ülkede kullanıyorsanız CE kitini takın; kitin *Montaj Talimatlarına* bakın.

3

Döküntü Siperinin Ön Aksa Takılması

Bu prosedür için gerekli parçalar:

1	Döküntü siperi
1	Braket
5	Perçin

Prosedür

5 perçini kullanarak braketi ve döküntü siperini ön aksa takın (Şekil 3).

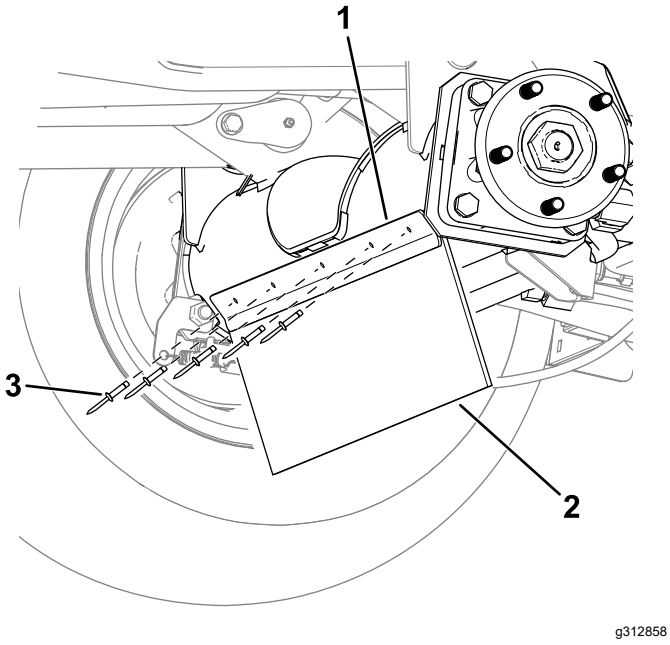

Şekil 3

Makinenin sol tarafı gösterilmiştir.

1. Braket
2. Döküntü siperi
3. Perçin

4

Kesme Ünitesinin Çekiş Ünitesine Takılması

Bu prosedür için gerekli parçalar:

2	Altıgen cıvata
2	Rondela
2	Kesim yüksekliği pimi

Prosedür

1. Makineyi düz bir zemine park edin, kaldırma kollarını en alçak konuma getirin, park frenini çekin, motoru kapatın ve anahtarı çıkartın.
2. Kesme ünitesini, çekiş ünitesinin önüne konumlandırın.
3. PTO mili çatalını şanzıman milinin üzerine kaydırın ve 2 cıvata ile somunu karşı yönlere takarak milleri birbirine sabitleyin (Şekil 4).

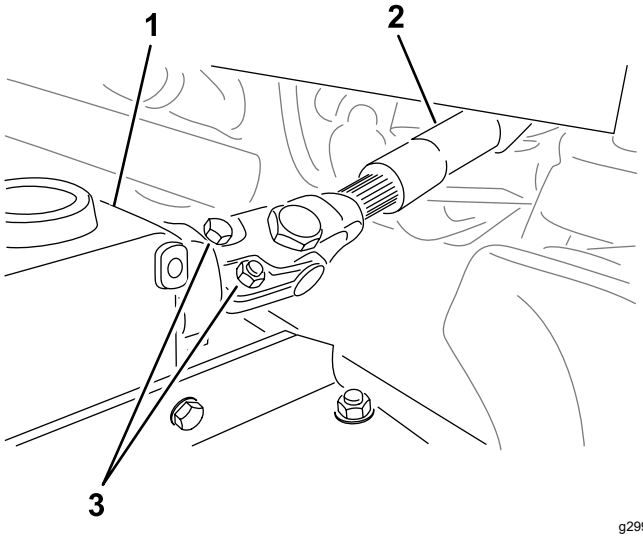

Şekil 4

1. Şanzıman
2. PTO mili
3. Cıvatalar ve somunlar

4. Cıvata ve somunları sıkın (Şekil 4); sıkma torku değerleri için makinenin *Kullanma Kılavuzuna* bakın.
5. Kaldırma kollarından birini kaldırma kolundaki delikler tekerlek kollarındaki deliklerle hizalanana kadar bastırın, ardından da her iki kol boyunca bir rondela ve cıvata yerleştirin.
6. Kaldırma kolu deliklerini tekerlek kolu delikleriyle hizalayın.

7. 2 adet altıgen cıvata ile 2 rondelayı kullanarak tekerlek kollarını kaldırma kollarına sabitleyin (Şekil 5).

   Cıvataları daha önce kesme ünitesini takmak için kullandıysanız: Cıvata dişlerine diş kilitleme bileşiği uygulayın.

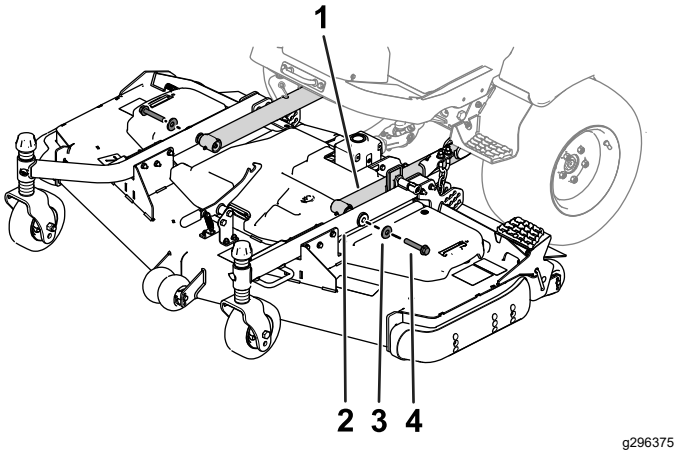

Şekil 5

1. Kaldırma kolu
2. Tekerlek kolu
3. Rondela
4. Cıvata

8. Cıvataları uygun tork değerleriyle sıkın:
   - Cıvataları kesme ünitesini takmak için ilk kez kullanıyorsanız:

     Cıvataları 256 ila 313 N·m torkla sıkın.
   - Cıvataları kesme ünitesini takmak için daha önce kullandıysanız:

     Cıvataları 195 ila 239 N·m torkla sıkın.
9. Kesim yüksekliğini ayarlayın; bkz. Kesim Yüksekliğinin Ayarlanması (sayfa 12).

5

PTO Kapağının Takılması

Bu prosedür için gerekli parçalar:

2	Omuz cıvatası
2	Ara parça

Prosedür

2 omuz cıvatası ile 2 ara parçayı kullanarak PTO kapağını şanzımana sabitleyin (Şekil 6).

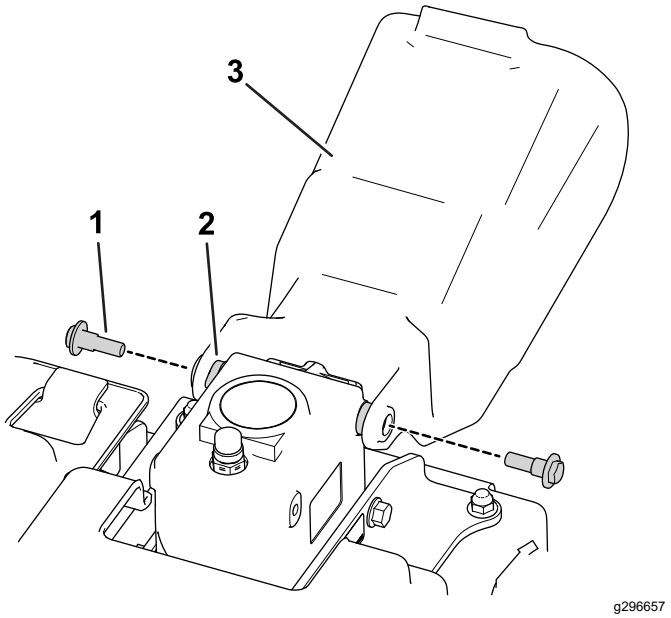

Şekil 6

1. Omuz cıvatası
2. Ara parça
3. PTO kapağı

6

Kesme Ünitesinin Yerden Yüksekliğinin Ayarlanması

Hiçbir Parça Gerekmiyor

Prosedür

Not: Bu işlemi düz bir zeminde gerçekleştirin.

1. Her bir dış mildeki bıçağı, uçları öne ve arkaya bakıncaya kadar döndürün.
2. Bıçağın ön ucu ile zemin arasındaki mesafeyi ölçün.
3. Kesme ünitesini TAŞIMA konumuna yükseltin.
4. Ön tekerlek çatallarındaki ayar pullarını, istenen kesim yüksekliğine göre ayarlayın.
5. Bıçakları 180° döndürün ve zemin ile bıçağın arka ucu arasındaki mesafeyi ölçün.
6. Kesim yüksekliği zinciri U-cıvatasındaki alt sıkıştırma somunlarını gevşetin (Şekil 7).

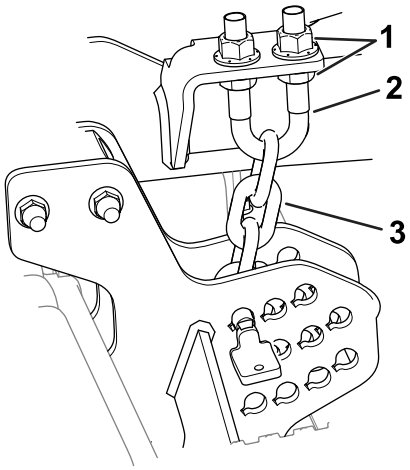

g296783

Şekil 7

1. Sıkıştırma Somunları
2. U-cıvata
3. Kesim yüksekliği zinciri

7. Kesme ünitesinin arkasını arka bıçakların uçları ön uçlardan 6 ila 10 mm yüksek olacak biçimde yükseltmek veya alçaltmak için somunları (Şekil 7) ayarlayın.
8. Sıkıştırma somunlarını sıkın.

7

Kesme Ünitesine Gres Sürülmesi

Hiçbir Parça Gerekmiyor

Prosedür

Düzgün yağlama özelliklerinin elde edilebilmesi için, çalıştırılmadan önce kesme ünitesine gres sürülmelidir; bkz. Yatakların ve Burçların Yağlanması (sayfa 17). Makinenin gerektiği gibi greslenmemesi kritik parçaların erken arızalanmasına neden olur.

Ürüne genel bakış

Özellikler

Not: Tasarım ve teknik özellikler haber verilmeksizin değiştirilebilir.

Kesim Genişliği	• Model No. 31971: 1,52 m • Model No. 31973: 1,82 m
Kesim Yüksekliği	13 mm'lik kademelerle 25 ila 152 mm arasında ayarlanabilir
Net Ağırlık	• Model No. 31971: 209 kg • Model No. 31973: 236 kg

Ek Parçalar/Aksesuarlar

Makinenin işlevlerini geliştirmek ve çoğaltmak için makineyle birlikte kullanılabilecek çeşitli Toro onaylı ek parça ve aksesuarlar mevcuttur. Onaylanmış tüm ek parça ve aksesuarların bir listesi için Yetkili Toro Bayinize veya distribütörünüze ulaşın ya da www.Toro.com adresine gidin.

Makinenin en yüksek performansı sergilemesi ve emniyet sertifikası geçerliliğinin korunması için sadece orijinal Toro yedek parça ve aksesuarlarını kullanın. Başka üreticilerin ürettiği yedek parça ve aksesuarlar tehlike yaratabilir ve bunların kullanılması ürün garantisini geçersiz kılabilir.

Çalıştırma

Not: Makinenin sağ ve sol taraflarını, normal çalışma konumuna göre belirleyin.

⚠ DIKKAT

Kontak anahtarını anahtar yuvasında bırakırsanız yetkisiz bir kişi motoru çalıştırabilir ve sizi ya da çevredekileri ağır yaralayabilir.

Herhangi bir bakım yapmadan önce anahtarı kontaktan çıkarın.

Kesim Yüksekliğinin Ayarlanması

Kesim yüksekliği, 13 mm'lik kademelerle 25 ila 152 mm arasında ayarlanabilir. Kesim yüksekliğini ayarlamak için:

1. Makineyi düz bir zemine park edin, kesme ünitesini TAŞIMA konumuna yükseltin, park frenini çekin, motoru kapatın ve anahtarı çıkartın.
2. Şu adımları uygulayın:
   - Tekerlek akslarını tekerlek çatallarının alt veya üst deliklerinin içine yerleştirin; bkz. Tekerlek Akslarının Yerleştirilmesi (sayfa 12).
   - Tekerlek çatallarına, eşit miktarda ara parça ekleyin veya çıkarın; bkz. Tekerlek Çatalı Ara Parçalarının Konumlandırılması (sayfa 12).
   - Kesim yüksekliği levhalarındaki pimleri kullanarak kaldırma kolu zincirlerini yerleştirin; bkz. Kesim Yüksekliği Zincirinin Konumlandırılması (sayfa 13).

Tekerlek Akslarının Yerleştirilmesi

Tekerlek akslarını, her iki tekerlek çatalındaki aynı deliklere yerleştirin. Ayar için doğru deliklere karar vermek için bkz. Şekil 8 ve Şekil 9.

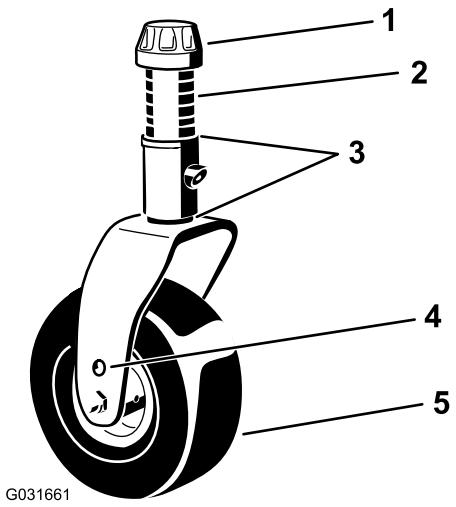

g031661

Şekil 8

1. Gerdirme kapağı
2. Ara parçalar
3. Ayar pulları
4. Aks montaj delikleri
5. Tekerlek

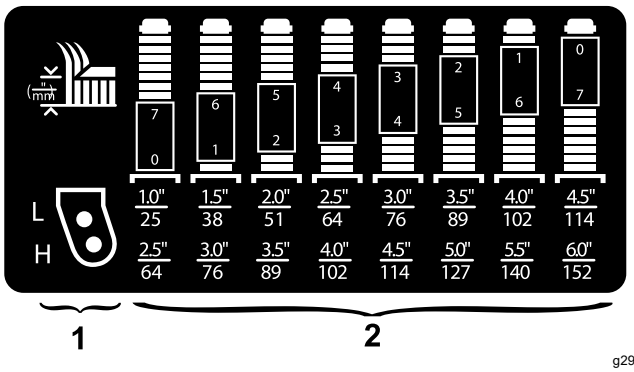

g296889

Şekil 9

1. Tekerlek kesim yüksekliği montaj delikleri
2. Tekerlek çatalı kesim yüksekliği ara parçaları

Not: 64 mm veya daha yüksek bir kesim yüksekliğiyle çalışıyorsanız, çim birikmesini önlemek amacıyla aks cıvatasını alt deliğin içine yerleştirin. Çalışma sırasında çim birikmesi tespit ederseniz makinenin yönünü tersine çevirerek tekerlek/çatal alanındaki birikintileri giderin.

Tekerlek Çatalı Ara Parçalarının Konumlandırılması

1. Gerdirme kapağını kamalı milden çıkarın (Şekil 8) ve kamayı kaydırarak tekerlek kolundan çıkarın. 2 adet ayar pulunu, kamalı milin üzerindeki orijinal konumlarına yerleştirin. Kesme ünitelerinin tüm genişliği boyunca eşit bir yerden yükseklik elde edilebilmesi için bu ayar pulları gereklidir.

2. İstediğiniz kesim yüksekliğini elde etmek için, uygun sayıda ara parçayı kamalı milin üzerine kaydırın (Şekil 8).

   İstediğiniz kesim yüksekliği ayarı için gereken ara parça sayısını hesaplamak için bkz. Şekil 9.

   Not: Kesim yüksekliğini veya kesme ünitesinin yerden yüksekliğini istediğiniz şekilde ayarlamak için ayar pullarını tekerlek kolu göbeğinin altında veya üstünde (ihtiyaca göre) dilediğiniz kombinasyonla kullanabilirsiniz.

3. Tekerlek milini tekerlek kolunun içine doğru itin.
4. Ayar pullarını (orijinal konumlarına) ve kalan ara parçaları kamalı milin üzerine takın.
5. Bu parça grubunu sabitlemek için gerdirme kapağını takın.

Kesim Yüksekliği Zincirinin Konumlandırılması

1. Kesim yüksekliği zincirlerini kesme ünitesinin arkasına sabitleyen pimleri çıkarın (Şekil 10).

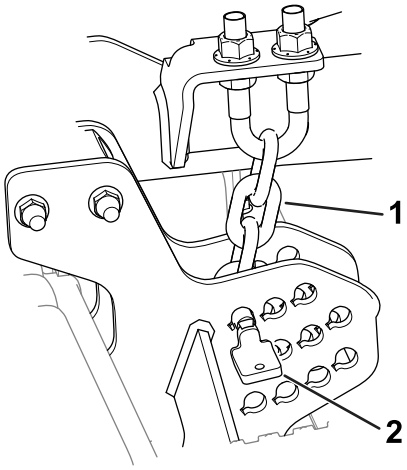

Şekil 10

1. Kesim yüksekliği zinciri
2. Pim

2. İstediğiniz kesim yüksekliğine uygun deliği belirlemek için kesim yüksekliği bilgi etiketine bakın.

   Not: Bu bilgi etiketi [Güvenlik ve Talimat Etiketi (sayfa 4) bölümünde gösterilmiştir], her bir kesim yüksekliği levhasının yanında bulunur.

3. Kesim yüksekliği zincirlerini, istediğiniz kesim yüksekliği deliğine pimle takın.

   Pim, en alçaktaki kesim yüksekliği zincir halkasına takılmalıdır. Zincir bükülmemeli, düz bir şekilde aşağı sarkmalıdır (Şekil 10).

Kesme Ünitesi Eğiminin Ayarlanması

6 ila 9,5 mm'lik bir bıçak eğimi tavsiye edilir (yani, bıçak düzleminin arka kısmı ön kısmından 6 ila 9,5 mm yüksek olmalıdır). 9,5 mm'den fazla bir eğim daha az güç ihtiyacı, daha büyük ebatlı kırpıntılar ve daha bir düşük kesim kalitesi doğurur. 6 mm'den düşük bir eğim ise daha fazla güç ihtiyacı, daha küçük ebatlı kırpıntılar ve daha yüksek kesim kalitesi doğurur.

1. Makineyi düz bir zemine park edin, kesme ünitesini indirin, park frenini etkinleştirin, motoru kapatın ve anahtarı çıkarın.
2. Kesme ünitesini istediğiniz kesim yüksekliğine ayarlayın.
3. 1 bıçağı, düz bir şekilde öne bakacak biçimde döndürün.
4. Kısa bir cetvel kullanarak, bıçağın ön ucu ile zemin arasındaki mesafeyi ölçün. Bıçak ucunu arkaya döndürün ve zemin ile bıçağın ucu arasındaki mesafeyi ölçün.
5. Bıçak eğimini hesaplamak için öndeki ölçü değerini arkadaki ölçü değerinden çıkarın.
6. Kesim yüksekliği zinciri U-cıvatasının en üst veya en alt kısmındaki sıkıştırma somunlarını gevşetin (Şekil 11).

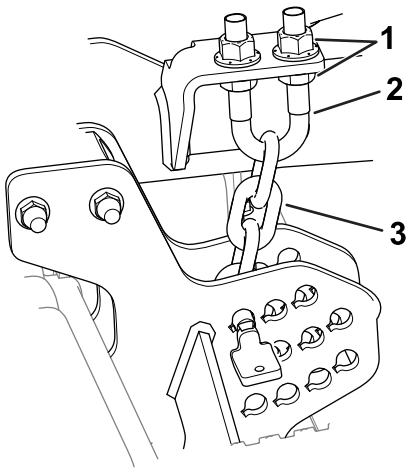

Şekil 11

1. Sıkıştırma Somunları
2. U-cıvata
3. Kesim yüksekliği zinciri

7. Kesme ünitesinin arkasını yükseltmek veya indirmek ve biçici gövdesini doğru eğimde tutmak için diğer somun setini de gerektiği gibi ayarlayın.
8. Sıkıştırma somunlarını sıkın.

Yüzey Koruyucu Silindirlerin Ayarlanması

Kesim yüksekliğini değiştirdiğiniz zaman, yüzey koruyucu silindirlerin yüksekliğini ayarlayın (Şekil 12).

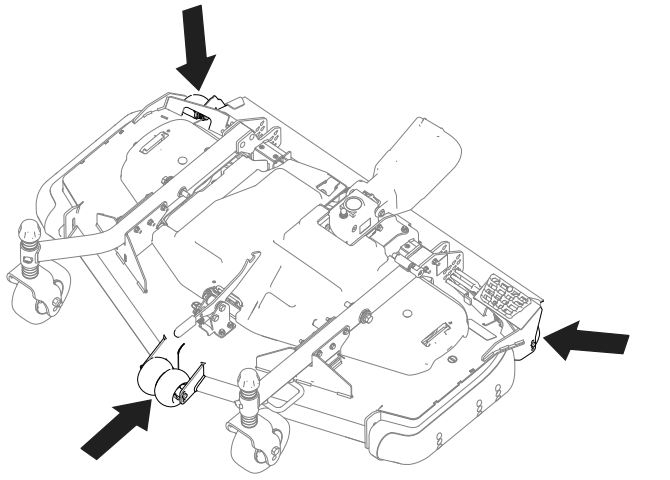

g296901

Şekil 12

1. Makineyi düz bir zemine park edin, kesme ünitesini indirin, park frenini etkinleştirin, motoru kapatın ve anahtarı çıkarın.
2. Kullanım pozisyonunu terk etmeden önce motoru kapatın, anahtarı çıkarın ve bütün hareketli parçaların durmasını bekleyin.
3. Yüzey koruyucu silindirleri şekil Şekil 13'te gösterildiği gibi ayarlayın.

   Not: Yüzey koruyucu silindirlerin en yakın arzu edilen kesim yüksekliğine getirilmesini sağlayacak bir delik seçin.

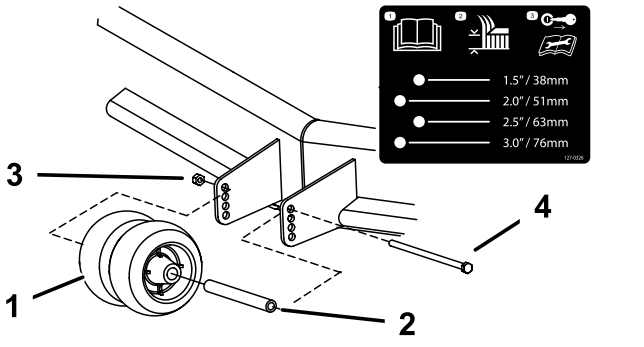

g296902

Şekil 13

Ön silindirler gösterilmiştir

1. Yüzey koruyucu silindir
2. Burçlar
3. Flanşlı somun
4. Cıvata

Kızağın Ayarlanması

64 mm'den fazla bir kesim yüksekliğiyle çalışırken kızakları daha alçak bir konuma, 64 mm'den az bir kesim yüksekliğiyle çalışırken kızakları daha yüksek bir konuma monte edin.

1. Makineyi düz bir zemine park edin, kesme ünitesini indirin, park frenini etkinleştirin, motoru kapatın ve anahtarı çıkarın.
2. Flanşlı cıvataları ve somunları kızaktan çıkarın.
3. Kızağı istediğiniz konuma getirin ve flanşlı cıvatalar ile somunları kullanarak kesme ünitesine sabitleyin (Şekil 14).

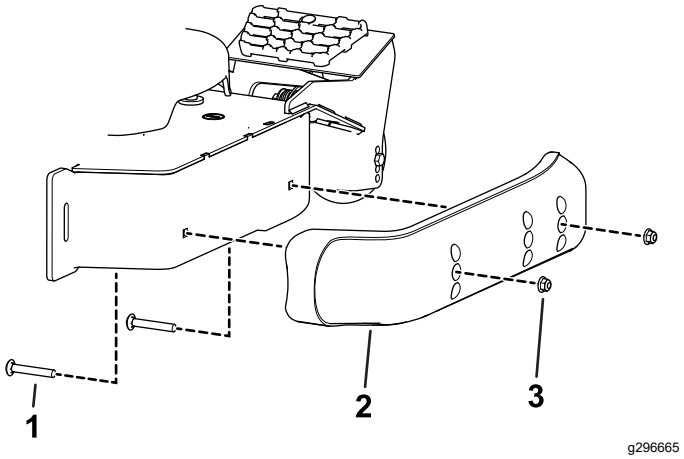

g296665

Şekil 14

1. Flanş başlı cıvata
2. Kızak
3. Somun

Kesme Ünitesi Uyumsuzluğunun Düzeltilmesi

Çim koşullarındaki ve çekiş ünitesinin karşı ağırlık ayarlarındaki farklar nedeniyle, asıl kesime başlamadan önce bir miktar çimin kesilmesi ve ortaya çıkan görünümün kontrol edilmesi önerilir.

1. Makineyi düz bir zemine park edin, kesme ünitesini indirin, park frenini etkinleştirin, motoru kapatın ve anahtarı çıkarın.
2. Kesme ünitesini istediğiniz kesim yüksekliğine ayarlayın; bkz. Çalıştırma (sayfa 12).
3. Ön ve arka çekiş ünitesi lastik hava basıncını çekiş ünitesi *Kullanma Kılavuzunda* belirtilen lastik hava basıncına göre kontrol edin ve orada belirtilen değere ayarlayın.
4. Bükülmüş bıçaklar olup olmadığını kontrol edin; bkz. Bükülmüş Bıçak Kontrolü (sayfa 20).

5. Tüm kesme ünitelerinin aynı yükseklikte kesim yapıp yapmadığını belirlemek için bir test alanında bir miktar çim kesin.
6. Hâlâ kesme ünitesi ayarları yapılması gerekiyorsa, 2 m veya daha uzun bir düz kesim kenarı kullanarak düz bir zemin bulun.
7. Bıçak düzlemi ölçümünü kolaylaştırmak için, kesim yüksekliğini en yüksek konuma getirin; bkz. Kesim Yüksekliğinin Ayarlanması (sayfa 12).
8. Kesme ünitesini düz zemine indirin. Kesme ünitelerinin en üst kısmındaki kapakları çıkarın.
9. Her bir mildeki bıçağı, uçları öne ve arkaya bakıncaya kadar döndürün.
10. Kesim kenarının ön ucu ile zemin arasındaki mesafeyi ölçün.

    Ölçüm değerleri istenen kesim yüksekliği ve eğimini vermiyorsa, bkz. Kesme Ünitesi Eğiminin Ayarlanması (sayfa 13).
11. Tekerlek ara parçalarını, tekerlek bilgi etiketinde belirtilen kesim yüksekliğiyle eşleşecek biçimde ayarlayın; bkz. Tekerlek Çatalı Ara Parçalarının Konumlandırılması (sayfa 12).

Çalıştırma İpuçları

Hızlı Gaz Kelebeği Ayarı/İlerleme Hızı

Çim biçme sırasında makine ve kesme katı için yeterli gücü koruyabilmek amacıyla motoru hızlı gaz kelebeği konumunda çalıştırın ve ilerleme hızınızı koşullara göre ayarlayın. Kesim bıçaklarındaki yük arttıkça ilerleme hızını azaltın. Kesim bıçaklarındaki yük azaldıkça ilerleme hızını artırın.

Çim Biçme Yönü

Çimin üzerinde zamanla tekerlek izleri oluşmasını önlemek için çim biçme yönünü değiştirin. Bu ayrıca, kırpıntıların dağıtılmasına ve bu sayede ayrıştırma ile gübrelemenin geliştirilmesine de yardımcı olur.

Kesme Hızı

Kesim kalitesini artırmak için daha düşük bir ilerleme hızı kullanın.

Çok Alçak Kesmekten Kaçının

Kesme ünitesinin kesim derinliği daha önce kullandığınız çim biçme makinesinden daha genişse, eşit olmayan çimin çok kısa kesilmemesini sağlamak için kesim yüksekliğini artırın.

Koşullara Uygun Kesim Yüksekliği Ayarını Seçin

Kesim sırasında çim sapının yaklaşık 25 mm'sini veya en fazla üçte birini alın. Çim çok güçlü veya sıksa, ilerleme hızınızı düşürmeniz ve/veya kesim yüksekliğini bir sonraki daha yüksek ayara getirmeniz gerekebilir.

Önemli: **Çim sapının üçte birinden fazlasını kesiyorsanız veya seyrek uzun çimde ya da kuru koşullarda kesim yapıyorsanız, havada taşınan saman ve döküntü miktarı ile kesme katı tahrik bileşeni gergisinin azaltılması için düz yüzeyli bıçaklar kullanmanız tavsiye edilir.**

Uzun Çim

Çimin normalden biraz daha fazla uzamasına izin verilmişse veya çimde yüksek miktarda nem varsa, kesim yüksekliğini normal ayardan yükseğe getirin ve çimi kesin. Ardından tekrar daha düşük, normal ayarla kesime devam edin.

Kesme Ünitesini Temiz Tutun

Her kullanımdan sonra, kesme ünitesinin alt kısmındaki kırpıntıları ve kiri giderin. Kesme ünitesinin içinde çim veya kir birikmişse kesim kalitesi zaman içine düşecektir.

Yangın tehlikesini azaltmak için motoru, egzozu, akü bölmesini, park frenini, kesme ünitelerini ve yakıt deposu bölmesini çim, yaprak veya aşırı gres nüfuzuna karşı koruyun. Dökülen yağ veya yakıtı hemen temizleyin.

Bıçak Bakımı

- Kesim sezonu boyunca bıçak keskinliğini koruyun; keskin bir bıçak, çim sapları koparılmadan veya parçalamadan temiz kesimler yapılabilmesini sağlar. Aşınma ve parçalanma çimin kenarlarının kahverengileşmesine yol açar, bu da çimin büyümesini yavaşlatıp hastalık riskini artırır.
- Bıçakların keskinliğini ve bıçaklarda aşınma veya hasar olup olmadığını her gün kontrol edin. Gerektiğinde bıçakları bileyleyin.
- Bir bıçak aşınmış veya hasar görmüşse hemen orijinal Toro yedek bıçakla değiştirin. Bkz. Kesme Ünitesi Bıçaklarının Çıkarılması ve Takılması (sayfa 20).

Bakım

Not: Makinenin sağ ve sol taraflarını, normal çalışma konumuna göre belirleyin.

Önerilen Bakım Çizelgesi

Bakım Servisi Aralıkları	Bakım Prosedürü
İlk 2 saatten sonra	• Tekerlek somunlarını sıkın.
İlk 10 saatten sonra	• PTO tahrik mili-şanzıman sabitleme somununun torkunu kontrol edin. • Tekerlek somunlarını sıkın.
İlk 50 saatten sonra	• Şanzıman yağlayıcısını değiştirin.
Her kullanımdan önce veya günlük	• Tekerlek kolu burçlarını yağlayın. • Kesme ünitesini temizleyin.
Her 50 saatte	• Gresörlükleri yağlayın. Her yıkamadan sonra gresörlükleri hemen yağlayın. • Şanzıman yağlayıcısını kontrol edin. • Tekerlek somunlarını sıkın. • Bıçak tahrik kayışı ayarını kontrol edin. • Kesme ünitesi kayış kapaklarının altını temizleyin.
Her 100 saatte	• PTO tahrik mili-şanzıman sabitleme somununun torkunu kontrol edin.
Her 400 saatte	• Şanzıman yağlayıcısını değiştirin.

Günlük Bakım Kontrol Listesi

Düzenli kullanım için bu sayfanın kopyasını alın.

Bakım Kontrol Ögesi	Hafta:						
	Pzt.	Sal.	Çar.	Per.	Cum.	Cts.	Paz.
Bıçakların durumunu kontrol edin							
Tüm gresörlükleri yağlayın[1]							
Boya hasarlarını düzeltin							
1. Her yıkamadan hemen sonra, belirtilen aralığa bakılmaksızın.							

Dikkat Edilmesi Gereken Konularla ilgili Notlar		
Kontrolü yapan:		
Öğe	Tarih	Bilgi

⚠ DIKKAT

Kontak anahtarını anahtar yuvasında bırakırsanız yetkisiz bir kişi motoru çalıştırabilir ve sizi ya da çevredekileri ağır yaralayabilir.

Herhangi bir bakım yapmadan önce anahtarı kontaktan çıkarın.

Yatakların ve Burçların Yağlanması

Servis Aralığı: Her 50 saatte Her yıkamadan sonra gresörlükleri hemen yağlayın.

Makinede, 2 numara lityum gresle düzenli olarak yağlanması gereken gresörlükler vardır.

1. Makineyi düz bir zemine park edin, kesme ünitesini indirin, park frenini etkinleştirin, motoru kapatın ve anahtarı çıkarın.
2. Şu alanları yağlayın:
   - Tekerlek çatal mili burçları (4) (Şekil 15).

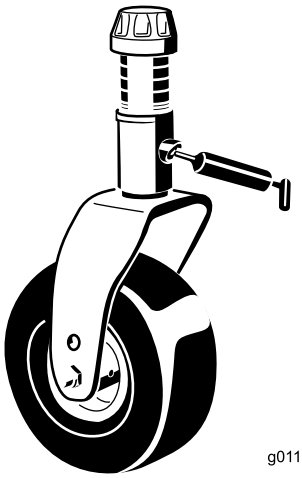

g011557

Şekil 15

   - Kamalı mil yatakları (3 – kasnağın altında bulunurlar) (Şekil 16)

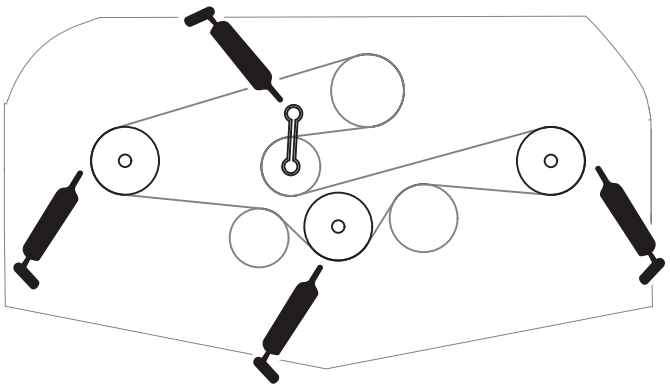

g296805

Şekil 16

   - Avara kolu mil yatakları (Şekil 16)

Şanzımandaki Yağlayıcının Kontrol Edilmesi

Servis Aralığı: Her 50 saatte

İlk 50 saatten sonra

Her 400 saatte

Şanzıman, SAE 80-90 dişli yağıyla çalışacak biçimde tasarlanmıştır. Şanzıman fabrikada yağlayıcı doldurulmuş olarak sunulsa da, kesme ünitesini çalıştırmadan önce yağlayıcı seviyesini kontrol edin. Şanzıman kapasitesi 283 ml'dir.

1. Makineyi düz bir zemine park edin, kesme ünitesini indirin, park frenini etkinleştirin, motoru kapatın ve anahtarı çıkarın.
2. Şanzımanın en üst kısmındaki seviye çubuğunu/dolum tapasını çıkarın (Şekil 17) ve yağlayıcı seviyesinin seviye çubuğundaki işaretlerin arasında olduğunu kontrol edin. Yağlayıcı seviyesi düşükse, seviye işaretlerin arasına gelene kadar yeterli miktarda yağlayıcı ekleyin.

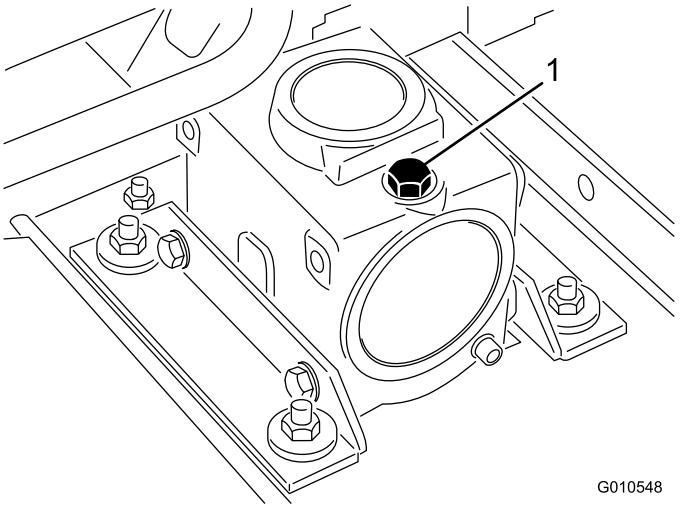

G010548

g010548

Şekil 17

1. Seviye çubuğu/Dolum tapası

---

3. Seviye çubuğunu takın ve 9 N·m torkla sıkın.

PTO Tahrik Mili-Şanzıman Sabitleme Somunlarının Torkunun Kontrol Edilmesi

Servis Aralığı: İlk 10 saatten sonra

Her 100 saatte

PTO tahrik milini şanzımana sabitleyen somunların sıkma torklarını kontrol edin (Şekil 18); doğru sıkma torku değerleri için makinenizin *Kullanma Kılavuzundaki* Ayarlar bölümüne bakın.

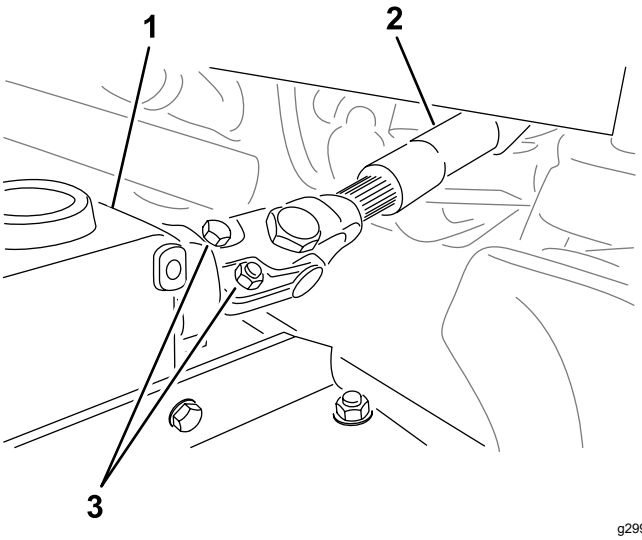

g299646

Şekil 18

1. Şanzıman
2. Cıvatalar ve somunlar
3. PTO tahrik mili

Kesme Ünitesinin Çekiş Ünitesinden Çıkarılması

1. Makineyi, kesme ünitesi yükseltilmiş olarak düz bir zemine park edin.
2. Kesim yüksekliği pimlerini (Şekil 19) kesme ünitesi yan plakalarından çıkarın.

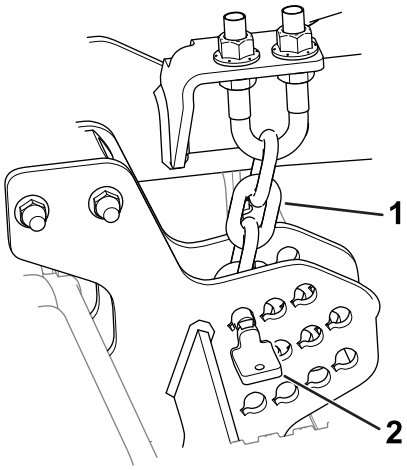

g296784

Şekil 19

1. Kesim yüksekliği zinciri
2. Pim

3. Kesme ünitesini indirin, park frenini etkinleştirin, motoru kapatın ve anahtarı çıkarın.
4. Kaldırma kollarını tekerlek kollarına sabitleyen cıvata ve rondelaları çıkarın.

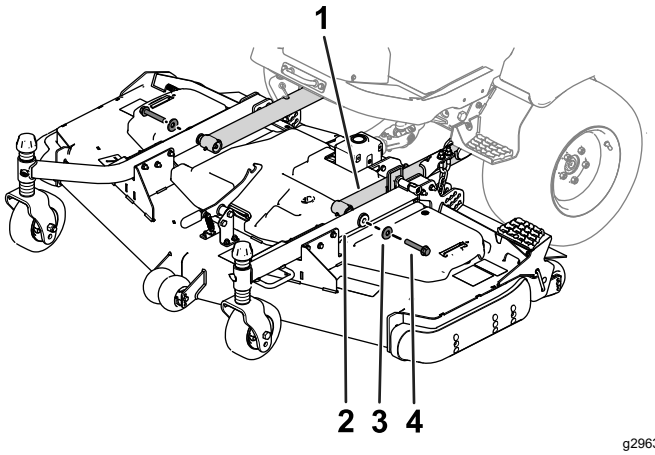

g296375

Şekil 20

1. Kaldırma kolu
2. Tekerlek kolu
3. Rondela
4. Cıvata

5. Cıvataları ve somunları PTO milinden çıkarın (Şekil 21), pimi kaydırarak şanzımandan çıkarın.

   Not: Tahrik mili bileşenlerini ayırıyorsanız, milleri düzgün hizalamak için bkz. *Kullanma Kılavuzu*.

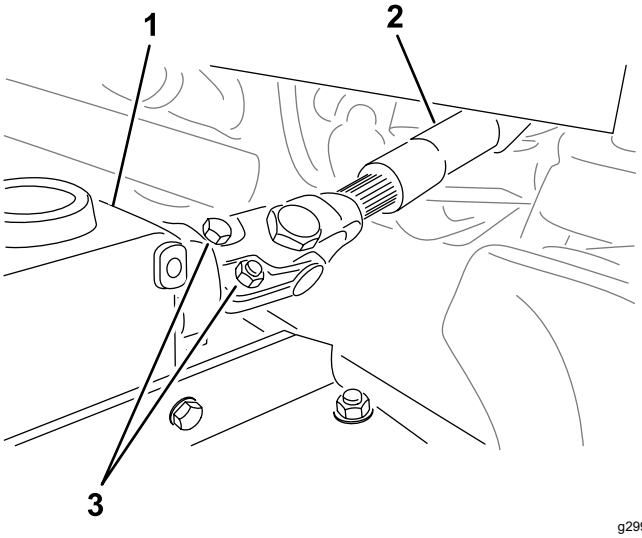

g299646

Şekil 21

1. Şanzıman
2. PTO mili
3. Cıvatalar ve somunlar

Tekerlek Kollarındaki Burçlara Bakım Yapılması

Tekerlek kollarında, sıkıştırılarak borunun alt ve üst kısımlarına yerleştirilmiş burçlar vardır ve bu burçlar yüksek çalışma saatlerinden sonra aşınırlar.

Burçları kontrol etmek için tekerlek çatalını ileri geri ve iki yana oynatın. Tekerlek mili burçların içinde gevşek kalıyorsa burçlar aşınmıştır, yenileriyle değiştirin.

1. Makineyi düz bir zemine park edin, kesme ünitesini indirin, park frenini etkinleştirin, motoru kapatın ve anahtarı çıkarın.
2. Gerdirme kapağını, ara parçayı/parçaları ve baskı rondelasını, tekerlek milinin en üst kısmından çıkarın.
3. Tekerlek milini çekerek montaj borusundan çıkarın. Baskı rondelası ile ara parçayı/parçaları milin alt kısmında bırakın.
4. Montaj borusunun en üst veya en alt kısmına bir pim zımbası yerleştirin ve burçları iterek borudan çıkarın (Şekil 22). Ayrıca, diğer burcu da iterek borudan çıkarın. Boruların içini temizleyerek kirini giderin.

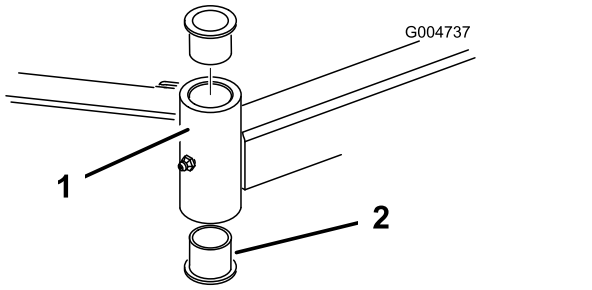

Şekil 22

1. Tekerlek kolu borusu
2. Burçlar

5. Yeni burçların iç ve dış kısımlarına gres sürün. Bir çekiç ve düz bir plaka kullanarak burçları montaj borusunun içine itin.
6. Tekerlek milini aşınmaya karşı kontrol edin, hasarlıysa yenisiyle değiştirin.
7. Tekerlek milini iterek burçlardan ve montaj borularından geçirin, baskı pulunu ve ara parçayı/parçaları milin üzerine kaydırın ve gerdirme kapağını tekerlek milinin üzerine takın.

Tekerleklere ve Yataklara Bakım Yapılması

1. Makineyi düz bir zemine park edin, kesme ünitesini indirin, park frenini etkinleştirin, motoru kapatın ve anahtarı çıkarın.
2. Tekerlek grubunu tekerlek çatalının arasında tutan cıvatanın kilitleme somununu sökün (Şekil 23). Tekerleği tutun ve cıvatayı kaydırarak çataldan veya kılavuz koldan çıkarın.
3. Yatağı tekerlek göbeğinden çıkarın ve yatak ara parçasının düşmesini sağlayın (Şekil 23). Yatağı, tekerlek göbeğinin karşı tarafından çıkarın.
4. Yatakları, ara parçayı ve tekerlek göbeğinin içini aşınmaya karşı kontrol edin. Varsa hasarlı parçaları yenileriyle değiştirin.
5. Tekerleği takmak için yatağı tekerlek göbeğinin içine itin. Yatakları takarken yatağın dış yüzeyine bastırın.

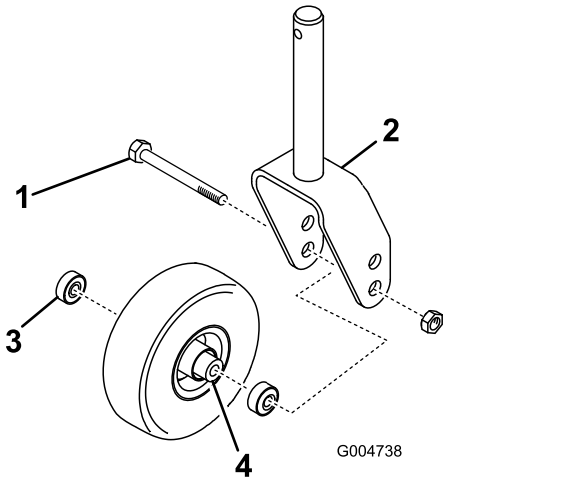

Şekil 23

1. Tekerlek
2. Tekerlek çatalı
3. Yataklar
4. Yatak ara parçası

6. Yatak ara parçasını tekerlek göbeğinin içine kaydırın. Yatak ara parçasını tekerlek göbeğinin içine sıkıştırmak için diğer yatağı tekerlek göbeğinin açık ucunun içine bastırın.
7. Tekerlek grubunu tekerlek çatalının arasına takın ve cıvata ile kilitleme somunuyla yerine sabitleyin.

Kesim Bıçaklarına Bakım Yapılması

Bıçak Güvenliği

Aşınmış veya hasar görmüş bir bıçak kırılabilir, size veya çevredekilere bıçak parçaları sıçrayabilir ve ağır yaralanma veya ölüme yol açabilir.

- Bıçağı, aşınma veya hasara karşı düzenli aralıklarla kontrol edin.
- Bıçakları kontrol ederken dikkatli olun. Bıçaklara bakım uygularken bıçakları sarın veya eldiven

giyin ve dikkatli olun. Bıçakları yalnızca değiştirin veya bileyin; bıçakları asla düzleştirmeyin veya kaynak yapmayın.

- Çok bıçaklı makinelerde, 1 bıçağın dönmesinin diğer bıçakların da dönmesine neden olabileceğini unutmayın.

Bükülmüş Bıçak Kontrolü

Sert bir cisme çarptıktan sonra makineyi hasara karşı kontrol edin ve yeniden çalıştırmadan önce gerekli onarımları yapın. Tüm mil-kasnak somunlarını 176 ila 203 N·m torkla sıkın.

1. Makineyi düz bir zemine park edin, kesme ünitesini TAŞIMA konumuna yükseltin, park frenini çekin, motoru kapatın ve anahtarı çıkartın.
2. Kesme ünitesini BAKIM konumuna yükseltin; bkz. çekiş ünitesi *Kullanım Kılavuzu*.
3. Bıçağı, uçları ileri ve geri bakana kadar döndürün ve kesme ünitesinin iç kısmından bıçağın önündeki kesim kenarına kadar olan kısmı ölçün (Şekil 24).

   Not: Bu ebadı unutmayın.

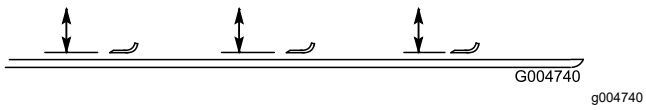

Şekil 24

4. Bıçağın karşı ucunu ileri döndürün ve adım 3'te belirtilen aynı konumdan kesme ünitesi ile bıçağın kesme kenarı arasındaki mesafeyi ölçün.

   Not: Adım 3 ve 4'te elde edilen ebatlar arasındaki fark 3 mm'yi geçmemelidir. Fark 3 mm'yi geçiyorsa bıçak bükülmüştür ve yenisiyle değiştirilmelidir; bkz. Kesme Ünitesi Bıçaklarının Çıkarılması ve Takılması (sayfa 20).

Kesme Ünitesi Bıçaklarının Çıkarılması ve Takılması

Bıçağı; sert bir nesneye çarparsa, dengesizse veya eğrilmişse değiştirin. Güvenlik ve optimum performans için daima orijinal Toro yedek bıçakları kullanın.

1. Makineyi düz bir zemine park edin, kesme ünitesini TAŞIMA konumuna yükseltin, park frenini çekin, motoru kapatın ve anahtarı çıkartın.
2. Kesme ünitesini BAKIM konumuna yükseltin; bkz. çekiş ünitesi *Kullanım Kılavuzu*.
3. Bıçağın ucunu bir bez veya kalın dolgulu eldiven kullanarak tutun.
4. Bıçak cıvatasını, yüzey koruyucu kapağı ve bıçağı, milden (Şekil 25) çıkarın.

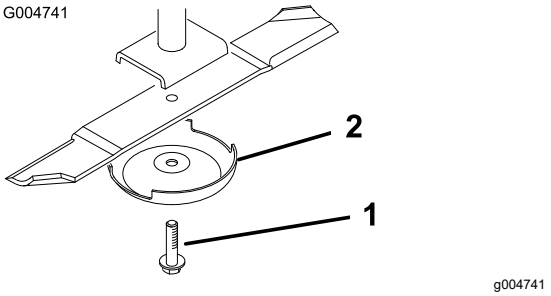

Şekil 25

1. Bıçak cıvatası
2. Yüzey koruyucu kapağı

5. Bıçağı, yüzey koruyucu kapağı ve bıçak cıvatasını takın ve bıçak cıvatasını 115 ila 149 N·m torkla sıkın.

   Önemli: **Düzgün bir kesme işlemi için, bıçağın kavisli kısmı kesme ünitesinin içine doğru bakmalıdır.**

   Not: Yabancı bir cisme çarpmanız halinde, tüm silindir-kasnak somunlarını 115 ila 149 N·m torkla sıkın.

Kesme Ünitesi Bıçaklarının Kontrol Edilmesi ve Bileylenmesi

Her iki kesim kenarı ve kesim kenarının karşısındaki yukarı kıvrılmış kısım olan kanat, kaliteli bir kesim elde edilmesine katkıda bulunurlar.

Bıçakların keskinliğini kesim sezonu boyunca koruyun. Keskin bıçaklar, çim sapları koparılmadan veya parçalanmadan temiz bir kesim yapılabilmesini sağlarlar.

Bıçakları aşınma veya hasara karşı kontrol edin. Kanat çimi kaldırıp düz tutar ve bu sayede hem eşit bir kesim elde edilmesini sağlar hem de çalışma sırasında kademeli olarak aşınır.

1. Makineyi düz bir zemine park edin, kesme ünitesini TAŞIMA konumuna yükseltin, park frenini çekin, motoru kapatın ve anahtarı çıkartın.
2. Kesme ünitesini BAKIM konumuna yükseltin; bkz. çekiş ünitesi *Kullanım Kılavuzu*.
3. Bıçağın kesici uçlarını; özellikle de bıçağın düz ve kavisli parçalarının buluştuğu noktaları (Şekil 26) dikkatlice inceleyin.

   Not: Kum ve aşındırıcı malzemeler bıçağın düz ve kavisli parçalarını bağlayan metali aşındırabileceğinden, çim biçme makinesini kullanmadan önce bıçağı kontrol edin. Aşınma fark ederseniz (Şekil 26) bıçağı yenisiyle değiştirin.

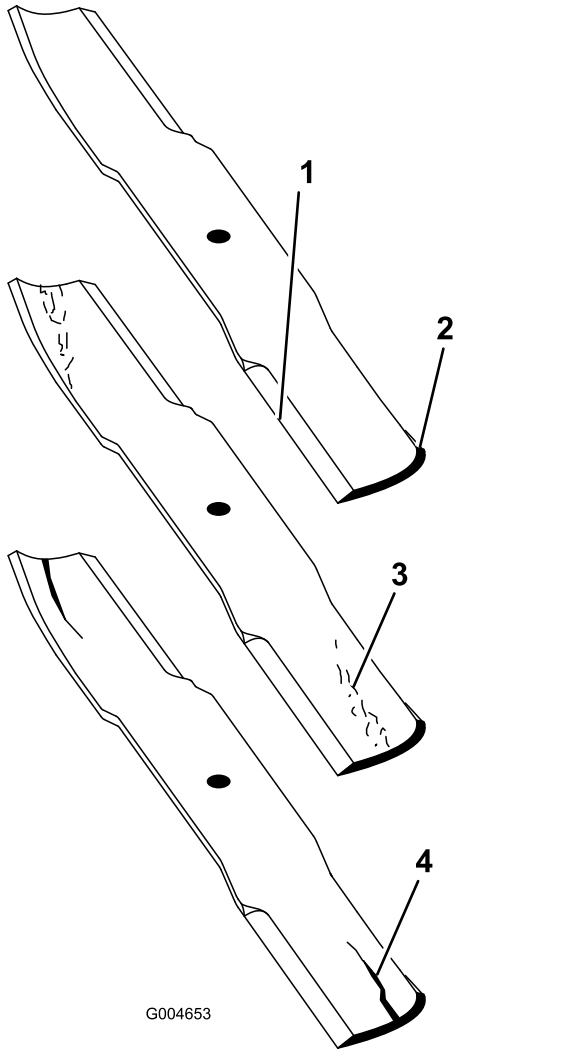

Şekil 26

1. Kesme kenarı
2. Kavisli kısım
3. Eskime/kertik oluşumu
4. Çatlak

4. Tüm bıçakların kesme kenarlarını inceleyin ve körelen veya çentikleşen kesme kenarlarını bileyleyin (Şekil 27).

   Not: Kesme kenarının yalnızca en üst kısmını bileyin ve keskin olduğundan emin olmak için orijinal kesme açısını koruyun (Şekil 27). Her iki kesme kenarından da aynı miktarda metal eksiltilirse bıçak dengeli kalacaktır.

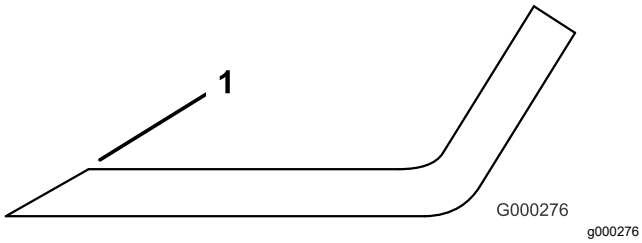

Şekil 27

1. Orijinal açıda bileyleyin.

Not: Bıçakları çıkarın ve bileyleme makinesinin üzerinde bileyleyin. Kesme kenarlarını bileyledikten sonra bıçağı yüzey koruyucu kapağı ve bıçak cıvatasıyla birlikte takın; bkz. Kesme Ünitesi Bıçaklarının Kontrol Edilmesi ve Bileylenmesi (sayfa 20).

Bıçakların Uyumsuzluğunun Kontrol Edilmesi ve Düzeltilmesi

Bıçaklar arasında bir uyumsuzluk varsa, çim kesildiği zaman değişken çizgili görünecektir. Bıçakların düz olmasını ve tüm bıçakların aynı düzlemde kesim yapmasını sağlayarak bu sorunu giderebilirsiniz.

1. 1 metre uzunlukta bir su terazisi kullanarak çalışma alanında düz bir zemin bulun.
2. Kesim yüksekliğini en yüksek konuma getirin; bkz. Kesim Yüksekliğinin Ayarlanması (sayfa 12).
3. Kesme ünitesini düz zemine indirin. Kesme ünitesinin en üst kısmındaki kapakları çıkarın.
4. Bıçakları, uçları öne ve arkaya bakıncaya kadar döndürün. Kesim kenarının ön ucu ile zemin arasındaki mesafeyi ölçün. Bu ebadı unutmayın. Ardından, aynı bıçağı, karşı ucu öne bakacak biçimde döndürün ve tekrar ölçüm yapın. Ebatlar arasındaki fark 3 milimetreyi aşmamalıdır. Fark 3 milimetreyi aşıyorsa bıçak bükülmüştür, yenisiyle değiştirin. Tüm bıçaklarda bu ölçümü yapın.
5. Dış bıçakların ölçüm değerlerini orta bıçakla karşılaştırın. Orta bıçak dış bıçaklardan en fazla 10 milimetre daha alçak olmalıdır. Orta bıçak dış bıçaklardan 10 milimetreden fazla alçaksa 6 adımına geçin ve mil muhafazası ile kesme ünitesinin tabanı arasına ayar pulları ekleyin.
6. Dış pimin ayar pulları eklenmesi gereken yerlerindeki cıvataları, düz rondelaları, kilitleme rondelalarını ve somunları çıkarın. Bıçağı yükseltmek veya alçaltmak için mil muhafazası ile kesme ünitesinin tabanı arasına bir ayar pulu (parça no. 3256-24) ekleyin. Bıçakların hizalamasını kontrol edin ve bıçakların uçları gerekli ebatlara ulaşana kadar ayar pulları ekleyin.

   Önemli: **Herhangi 1 delik konumunda 3'ten fazla ayar pulu eklemeyin. Herhangi bir delik konumuna birden fazla ayar pulu eklerseniz, bitişikteki deliklere azalan sayıda ayar pulu yerleştirin.**
7. Kayış kapaklarını takın.

Tahrik Kayışının Değiştirilmesi

Yaylı avara kasnak tarafından gerdirilen bıçak tahrik kayışı çok dayanıklıdır. Yine de, uzun süre kullanıldıktan sonra kayışta aşınma izleri görülecektir. Aşınmış bir kayışın belirtileri ise, kayış dönerken gıcırtı sesi çıkması, çim keserken bıçakların sıyırması, aşınmış kenarlar, yanma izleri ve çatlaklardır. Bu durumlardan biriyle karşılaşırsanız kayışı yenisiyle değiştirin.

1. Makineyi düz bir zemine park edin, kesme ünitesini indirin, park frenini etkinleştirin, motoru kapatın ve anahtarı çıkarın.
2. Kesme ünitesinin en üst kısmındaki kayış kapaklarını çıkarın ve bir kenara koyun.
3. Bir tork anahtarı veya benzer bir alet yardımıyla avara kasnağı (Şekil 28) tahrik kayışından uzağa oynatarak kayışın gerginliğini alın ve kayışın şanzıman kasnağından çıkabilmesini sağlayın.

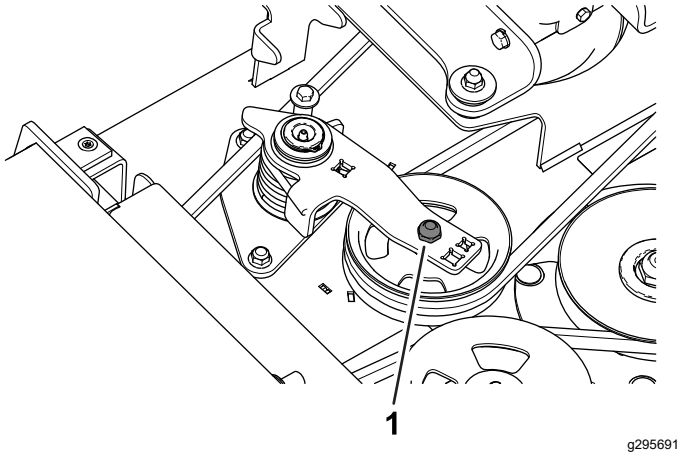

g295691

Şekil 28

1. Avara kasnak

4. Eski kayışı mil kasnaklarının ve avara kasnağın çevresinden çıkarın.
5. Bir tork anahtarı veya benzer bir alet yardımıyla avara kasnağı tutun ve yeni kayışı Şekil Şekil 29'da gösterildiği gibi mil kasnaklarının ve avara kasnak grubunun çevresine geçirin.

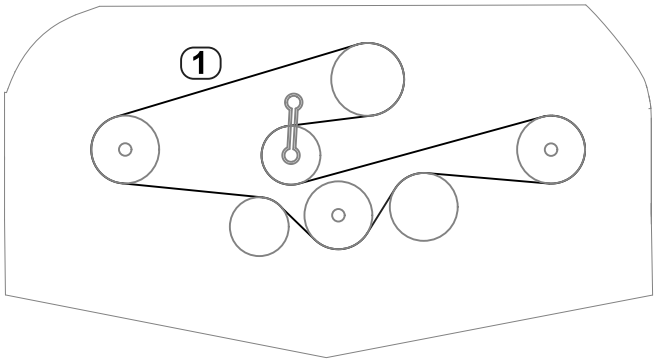

g296055

Şekil 29

1. Kayış rotası

6. Kayış kapaklarını takın.

Kesme Ünitesinin Altının Temizlenmesi

Servis Aralığı: Her kullanımdan önce veya günlük

Kesme ünitesinin altındaki çim birikintilerini her gün giderin.

1. Makineyi düz bir zemine park edin, kesme ünitesini TAŞIMA konumuna yükseltin, park frenini çekin, motoru kapatın ve anahtarı çıkartın.
2. Kesme ünitesini BAKIM konumuna yükseltin; bkz. çekiş ünitesi *Kullanım Kılavuzu*.
3. Kesme ünitesinin altını suyla iyice temizleyin.

Depolama

1. PTO ünitesini devre dışı bırakın, çekiş pedalını boş konuma getirin ve park frenini etkinleştirin.
2. Operatör konumunu terk etmeden önce motoru kapatın, anahtarı çıkarın ve bütün hareketli parçaların durmasını bekleyin.
3. Makinede ayar, temizlik ya da onarım yapmadan veya makineyi depoya kaldırmadan önce motorun soğumasını bekleyin.
4. Kesme ünitesini iyice temizleyin, özellikle şu alanlara çok dikkat edin:
   - Kesme ünitesinin altı
   - Kesme ünitesi kayış kapaklarının altı
   - PTO mili grubu
   - Tüm gresörlükler ve döner noktalar
5. Kesme ünitesi bıçaklarını çıkarın, bileyleyin ve dengeleyin. Bıçakları takın ve bıçak sabitleme somunlarını 115 ila 149 N·m torkla sıkın.
6. Tüm bağlantı elemanlarını gevşekliğe karşı kontrol edin ve gerekirse sıkın.
7. Tüm gresörlükleri ve döner noktalara gres veya yağlayıcı sürün. Fazla yağlayıcıyı silerek giderin.
8. Boyalı alanlardaki çizik, pürüzlü veya paslı noktaları hafifçe zımparalayın ve boyasını rötuşlayın. Varsa oyulmaları onarın.

Şirket Kuruluşu Beyanı

Toro Company, 8111 Lyndale Ave. South, Bloomington, MN, USA, aşağıdaki ünitelerin, ilgili Uygunluk Beyanlarında belirtildiği gibi, çeşitli Toro modelleriyle birlikte verilen talimatlara uygun olarak takıldıkları takdirde, listelenen direktiflere uygun olduklarını beyan eder.

Model Numarası	Seri Numarası	Ürün Açıklaması	Fatura Açıklaması	Genel Açıklama	Talimat
31959 ile 31971	400000000 ve Üstü	60 inç Arkadan Boşaltmalı Çim Biçme Makinesi	60" RD DECK, GM	60 inç Arkadan Boşaltmalı Çim Biçme Makinesi	2006/42/EC, 2000/14/EC
31960 ile 31973	400000000 ve Üstü	72 inç Arkadan Boşaltmalı Çim Biçme Makinesi	72" RD DECK, GM	72 inç Arkadan Boşaltmalı Çim Biçme Makinesi	2006/42/EC, 2000/14/EC

İlgili teknik dokümanlar, 2006/42/EC Direktifi Ek VII - Bölüm B'de öngörüldüğü gibi hazırlanmıştır.

Ulusal makamların talep etmesi halinde, bu kısmen monte edilmiş makineyle ilgili bilgileri göndermeyi kabul ediyoruz. Bilgiler elektronik ortamda gönderilecektir.

Bu makine, ilgili tüm Direktiflere uygun olduğu beyan edilmiş olsa bile, onaylanmış Toro modellerine ilgili Uygunluk Beyanında belirtildiği gibi ve tüm talimatlara uygun olarak entegre edilene kadar hizmete alınmamalıdır.

Sertifikalı:



Tom Langworthy
Baş Mühendis
8111 Lyndale Ave. South
Bloomington, MN 55420, USA
Kasım 3, 2022

Yetkili Temsilci:

Marcel Dutrieux
Manager European Product Integrity
Toro Europe NV
Nijverheidsstraat 5
2260 Oevel
Belgium

UK Declaration of Incorporation

Toro Company, 8111 Lyndale Ave. South, Bloomington, MN, USA, aşağıdaki ünitelerin, ilgili Uygunluk Beyanlarında belirtildiği gibi, çeşitli Toro modelleriyle birlikte verilen talimatlara uygun olarak takıldıkları takdirde, listelenen direktiflere uygun olduklarını beyan eder.

Model Numarası	Seri Numarası	Ürün Açıklaması	Fatura Açıklaması	Genel Açıklama	Talimat
31959 ile 31971	400000000 ve Üstü	60 inç Arkadan Boşaltmalı Çim Biçme Makinesi	60" RD DECK, GM	60 inç Arkadan Boşaltmalı Çim Biçme Makinesi	S.I. 2008 No. 1597 (Makine Güvenliği), S.I. 2001 No. 1701 (Gürültü)
31960 ile 31973	400000000 ve Üstü	72 inç Arkadan Boşaltmalı Çim Biçme Makinesi	72" RD DECK, GM	72 inç Arkadan Boşaltmalı Çim Biçme Makinesi	S.I. 2008 No. 1597 (Makine Güvenliği), S.I. 2001 No. 1701 (Gürültü)

İlgili teknik belgeler, S.I. 2008 No. 1597 - Çizelge 10'a göre derlenmiştir.

Ulusal makamların talep etmesi halinde, bu kısmen monte edilmiş makineyle ilgili bilgileri göndermeyi kabul ediyoruz. Bilgiler elektronik ortamda gönderilecektir.

Bu makine, ilgili tüm Direktiflere uygun olduğu beyan edilmiş olsa bile, onaylanmış Toro modellerine ilgili Uygunluk Beyanında belirtildiği gibi ve tüm talimatlara uygun olarak entegre edilene kadar hizmete alınmamalıdır.

This declaration has been issued under the sole responsibility of the manufacturer.
The object of the declaration is in conformity with relevant UK legislation.

Yetkili Temsilci:

Marcel Dutrieux
Manager European Product Integrity
Toro U.K. Limited
Spellbrook Lane West
Bishop's Stortford
CM23 4BU
United Kingdom

Tom Langworthy
Baş Mühendis
8111 Lyndale Ave. South
Bloomington, MN 55420, USA
Kasım 3, 2022

California – Teklif 65 Kapsamında Uyarı Bilgisi

Bu uyarı nedir?

Satışa sunulmuş bir üründe şuna benzer bir uyarı etiketi görebilirsiniz:

UYARI: Kanser ve Üreme Sistemi Hasarı—www.p65Warnings.ca.gov.

Prop 65 Nedir?

Prop 65, California'da faaliyet gösteren, California'da ürün satan veya California'da satılabilecek veya satın alınabilecek ürünler üreten tüm şirketler için geçerlidir. California Valisi'ne; kansere, doğum kusurlarına ve/veya diğer üreme sistemi hasarlarına yol açtığı bilinen kimyasalların bir listesini tutma ve yayımlama yetkisi verir. Her yıl güncellenen bu liste, günlük hayatta kullandığımız pek çok üründe bulunan yüzlerce kimyasalı içermektedir. Prop 65'in amacı, bu kimyasallara maruz kalma konusunda halkı bilgilendirmektir.

Prop 65, bu kimyasalları içeren ürünlerin satışını yasaklamaz, bunun yerine her türlü ürün, ambalaj veya ürünle ilgili literatürde uyarılar olmasını şart koşar. Ayrıca, bir Prop 65 uyarısı, o ürünün herhangi bir ürün güvenliği standardını veya gerekliliğini ihlal ettiği anlamına gelmez. Hatta, California hükümeti, bir Prop 65 uyarısının "bir ürünün "güvenli" veya "güvensiz" olduğuna dair bir düzenleyici ortam kararıyla aynı olmadığını" açıkça belirtmiştir. Bu kimyasalların çoğu, belgelendirilmiş bir zararları olmaksızın yıllardır pek çok gündelik hayat ürününde kullanılmaktadır. Detaylı bilgi için:https://oag.ca.gov/prop65/faqs-view-all.

Bir Prop 65 uyarısı, bir şirketin (1) maruz kalmayı değerlendirdiği ve "kayda değer bir risk yok" seviyesini aştığı sonucuna vardığı, veya (2) maruz kalmayı değerlendirmeksizin, listede belirtilen bir kimyasal hakkında elinde bulunan bilgilere göre bir uyarı vermeyi seçtiği, anlamına gelir.

Bu kanun yer yerde geçerli mi?

Prop 65 uyarıları sadece California kanunlarına göre zorunludur. Bu uyarılar, California genelinde restoranlar, marketler, oteller, okullar ve hastaneler gibi pek çok yerde ve pek çok üründe görülebilmektedir. Ayrıca, bazı internet ve posta siparişi satıcıları da web sitelerinde veya kataloglarında Prop 65 uyarılarına yer vermektedir.

California uyarıları ile ulusal sınırlar arasındaki farklar nelerdir?

Prop 65 standartları, ulusal ve uluslararası standartlardan genellikle daha katıdır. Ulusal sınırların çok altındaki seviyelere ulaşıldığında bir Prop 65 uyarısı verilmesini gerektiren pek çok madde vardır. Örneğin, kurşun için belirlenen Prop 65 uyarısı sınırı 0,5 µg/gün olup, bu değer ulusal ve uluslararası standartların oldukça altındadır.

Neden tüm benzer ürünlerde bu uyarı yok?

- California'da satılan ürünler için Prop 65 uyarısı zorunluyken başka yerlerde satılan benzer ürünlerde bu uyarı zorunlu değildir.
- Bir Prop 65 davasıyla karşılaşan ve ürünlerine Prop 65 uyarıları yerleştirmesi gerektiğine hükmedilen şirketler olduğu gibi, benzer ürünler üreten başka şirketler için bu tür bir zorunluluk konmamıştır.
- Prop 65'in uygulanmasında tutarsızlıklar vardır.
- Şirketler, Prop 65 kapsamında uyarı yerleştirmek zorunda olmadıklarına kanaat getirip bu uyarıları yerleştirmeyebilmektedir. Bir ürün için uyarılar yerleştirilmemiş olması, o ürünün listelenen kimyasalları benzer seviyelerde içermediği anlamına gelmez.

Toro neden bu uyarıya yer veriyor?

Toro, satın alıp kullanacakları ürünler hakkında en doğru kararı verebilmelerine yardımcı olmak amacıyla müşterilerine olabildiğince fazla bilgi vermeyi tercih etmiştir. Listede bulunan tüm kimyasallar maruz kalma sınırı gerekliliklerini karşılamadığından, Toro bazı durumlarda listedeki bir veya birkaç kimyasal hakkında, bunların maruz kalma seviyesini değerlendirmeksizin bazı uyarılar yerleştirmektedir. Toro ürünlerinin yol açabileceği maruz kalma seviyesi "yok denecek kadar az" veya "kayda değer bir risk yok" aralığında olabilse de, Toro, daha temkinli bir duruş sergileyerek Prop 65 uyarıları yerleştirmeyi tercih etmiştir. Ayrıca, Toro bu uyarıları yerleştirmediği takdirde, California Eyaleti tarafından veya Teklif 65'in uygulanmasını isteyen özel taraflarca dava edilebilir ve para cezaları ödemek zorunda kalabilir.

AEA ve Birleşik Krallık için Gizlilik Beyanı

Toro'nun Kişisel Bilgilerinizi Kullanması

Toro Company ("Toro") gizliliğinize saygı duyar. Ürünlerimizi satın aldığınızda, doğrudan sizden veya yerel Toro şirketi/bayisi aracılığıyla sizin hakkınızda bazı kişisel bilgiler toplayabiliriz. Toro bu bilgileri, garantinizi kaydetmek, garanti talebinizi işleme koymak veya bir ürün geri çağırması durumunda sizinle iletişim kurmak gibi sözleşmeye dayalı yükümlülüklerini yerine getirebilmek amacıyla ya da müşteri memnuniyetini ölçmek, ürünlerini geliştirmek veya ilginizi çekebilecek ürün bilgilerini size sunabilmek gibi meşru ticari amaçlarla kullanır. Toro, kişisel bilgilerinizi iştirakleriyle, bağlı kuruluşlarıyla, bayileriyle veya bu tür faaliyetlerle bağlantılı diğer iş ortaklarıyla paylaşabilir. Ayrıca, kanunların gerektirdiği hallerde veya bir işletmenin satılması, satın alınması veya birleşmesiyle bağlantılı durumlarda da kişisel bilgilerinizi ifşa edebiliriz. Kişisel bilgilerinizi pazarlama amacıyla başka bir şirkete asla satmayız.

Kişisel Bilgilerinizin Saklanması

Toro, kişisel bilgilerinizi yukarıda belirtilen amaçlar için gerekli olduğu süre boyunca ve yasal gerekliliklere uygun olarak saklayacaktır. İlgili kayıt saklama süreleri hakkında detaylı bilgi almak için legal@toro.comadresinden bize ulaşabilirsiniz.

Toro'nun Güvenlik Taahhüdü

Kişisel bilgileriniz ABD'de veya yaşadığınız ülkeden daha esnek veri koruma kanunlarının uygulandığı başka bir ülkede işlenebilir. Kişisel bilgilerinizi yaşadığınız ülkenin dışına aktaracağımız zaman, bilgilerinizin korunması ve güvenli bir şekilde ele alınması için gereken tedbirlerin alınmasına yönelik tüm yasal adımları atacağız.

Verilere Erişme ve Düzeltme Hakkı

Kişisel verilerinizi inceleme, düzeltme veya işlenmesine itiraz etme ya da işlenmesini sınırlandırma hakkına sahipsiniz. Bunu yapmak için legal@toro.com adresinden bize ulaşabilirsiniz. Toro'nun kişisel bilgilerinizi kullanmasıyla ilgili endişeleriniz varsa bunu doğrudan bize iletmenizi rica ederiz. Avrupa Birliği vatandaşıysanız, kendi Veri Koruma Makamınıza şikayette bulunma hakkınız olduğunu hatırlatırız.

Toro Garantisi

İki Yıl veya 1500 Saat Sınırlı Garanti

Koşullar ve Kapsanan Ürünler

Toro Company, Toro Ticari ürününüzün ("Ürün") malzeme ve işçilik bakımından kusursuz olduğunu 2 yıl veya 1.500 çalışma saati boyunca (hangisi önce gerçekleşirse) garanti eder. Bu garanti, Havalandırıcılar hariç tüm ürünler için geçerlidir (bu ürünler için ayrıca sunulan garanti bildirimlerine bakın). Garanti kapsamında bir koşul ortaya çıktığında, arıza tanı, işçilik, parçalar ve nakliyat dahil olarak Ürünü ücret talep etmeden onaracağız. Bu garanti Ürünün özgün perakende alıcısına gönderildiği tarihten itibaren başlar.
* Ürüne bir saat ölçer takılmıştır.

Garanti Hizmetini Almak için Talimatlar

Garanti kapsamında bir durum olduğunu düşünür düşünmez Ürünü satın aldığınız Ticari Ürünler Distribütörü veya Yetkili Ticari Ürün Satıcısına bildirimde bulunmak sizin sorumluluğunuzdur. Eğer bir Ticari Ürünler Distribütörü veya Yetkili Satıcıyı bulma konusunda yardıma ihtiyacınız veya garanti hak ve sorumluluklarınız hakkında sorularınız varsa, bizimle şu adresten irtibata geçebilirsiniz:

Toro Ticari Ürünler Hizmet Birimi
8111 Lyndale Avenue South
Bloomington, MN 55420-1196

952–888–8801 veya 800–952–2740
E-posta: commercial.warranty@toro.com

Mal Sahibinin Sorumlulukları

Ürünün sahibi olarak, *Kullanma Kılavuzunda* belirtilen gerekli bakım ve ayarlamaları yapmak sizin sorumluluğunuzdur. Üründe gerekli bakım ve ayarlamaların yapılmamasından ötürü ortaya çıkan sorunların onarımı bu garanti kapsamına dahil değildir.

Kapsam Dışı Ögeler ve Durumlar

Garanti dönemi boyunca meydana gelen arıza veya bozulmaların tümü malzeme veya işçilik kusurlarına dayanmaz. Bu garanti, aşağıdakileri kapsamaz:

- Toro tarafından sağlanmayan yedek parçaların kullanımı veya Toro markası olmayan ek veya modifiye aksesuar ve ürünlerin montajı ve kullanımı sonucu meydana gelen Ürün arızaları.
- Tavsiye edilen bakım ve/veya ayarlamaların yapılmaması sonucu meydana gelen Ürün arızaları.
- Ürünün kötü niyetli, ihmalkar ve dikkatsizce çalıştırılması sonucu meydana gelen Ürün arızaları.
- Kusurlu olmayan, kullanıldıkça tükenen parçalar. Ürünün normal çalışması esnasında tüketilen veya kullanılan parçalara; fren pabuçları ve balataları, debriyaj balataları, bıçaklar, bobinler, silindirler ve yataklar (sızdırmaz veya yağlanabilir), yatak bıçakları, bujiler, nakil tekerlekleri ve yatakları, lastikler, filtreler ve kayışlar ile diyafram, nozullar, debimetre ve çek valf gibi belirli spreyleme bileşenleri örnek gösterilebilir.
- Başta hava koşulları, depolama uygulamaları, kirlenme, onaylanmamış yakıtlar, soğutma sıvıları, yağlayıcılar, katkı maddeleri, gübreler, su veya kimyasallar olmak üzere dış etkenlerden kaynaklanan arızalar.
- Bağlı oldukları endüstriyel standartlara uymayan yakıtlardan (örn. benzin, motorin veya biyodizel) kaynaklanan arızalar ve performans sorunları.
- Normal gürültü, titreşim, aşınma, yıpranma ve bozulma. Normal "aşınma ve yıpranma" olaylarından başlıcaları arasında aşınma veya çizilme sonucu yatakların hasar görmesi, boyalı yüzeylerin aşınması, etiketlerin veya camların çizilmesi gibi durumlar sayılabilir.

Parçalar

Gerekli bakım faaliyeti olarak planlanan parçaların değişimi, ilgili parça için planlanan değişim süresine kadar garanti kapsamındadır. Bu garanti kapsamında değiştirilen parçalar, orijinal ürün garantisi süresi boyunca garanti altında kalır ve Toro'nun mülkü olurlar. Mevcut bir parçanın onarılması veya montajı ya da değiştirilmesi ile ilgili son kararı Toro verecektir. Toro, garanti onarımları için yeniden işlenmiş parçaları kullanabilir.

Uzun Döngülü ve Lityum-İyon Akü Garantisi

Uzun döngülü ve Lityum-İyon aküler hizmet ömürleri boyunca belirli bir toplam kilovat-saat sayısı kadar hizmet verebilir. Çalıştırma, şarj etme ve bakım teknikleri, toplam akü ömrünü uzatabilir veya kısaltabilir. Bu üründeki aküler kullanıldıkça, şarj etme aralıkları arasındaki kullanım süreleri akü tamamen bitene kadar gitgide azalacaktır. Normal tüketim nedeniyle bitmiş akülerin değişimi, ürün sahibinin sorumluluğudur.
Not: (sadece Lithium-Ion akü): Daha fazla bilgi için akü garantisine bakın.

Ömür Boyu Krank Mili Garantisi (Yalnızca ProStripe 02657 Modeli)

Orijinal bir Toro Sürtünme Diski ve Krank Korumalı Bıçak Frenleme Debriyajı (entegre Bıçak Frenleme Debriyajı (BBC) + Sürtünme Diski tertibatı) ile donatılan ve ilk alıcısı tarafından önerilen çalıştırma ve bakım prosedürlerine uygun olarak kullanılan orijinal Prostripe, motor krank milinde bükülmeye karşı Ömür Boyu Garanti kapsamındadır. Sürtünme pulları, Bıçak Frenleme Debriyajı (BBC) üniteleri ve benzeri cihazlarla donatılmış makineler Ömür Boyu Krank Mili Garantisi kapsamında değildir.

Bakım İşlerinin Masrafını Mal Sahibi Karşılar

Motorun ayarlanması, yağlama, temizlik ve cilalama; filtrelerin ve soğutma sıvısının değiştirilmesi ve tavsiye edilen bakım işlerinin tamamlanması, Toro ürünlerinin gerektirdiği normal hizmetlerden bazılarıdır ve masraflarını mal sahibi karşılar.

Genel Koşullar

Bu garanti kapsamında, onarım işlerinin bir Yetkili Toro Distribütörü veya Satıcısı tarafından yapılması tek çözüm yolunuzdur.

Toro Company, bu garanti kapsamındaki Toro Ürünlerinin kullanımıyla ilgili dolaylı, tesadüfi veya müteakip hasarlardan sorumlu değildir. Bunlara, makul arızalanma dönemleri boyunca muadil ekipman veya hizmet sağlanmasına veya bu garanti kapsamında beklemede olan onarımların ürünün kullanılmadığı dönemde tamamlanmasına ilişkin her tür gider veya masraf da dahildir. Geçerli ise aşağıda gösterilen Emisyon garantisi hariç, başka bir açık garanti yoktur. Ticarete ve kullanıma uygunlukla ilgili ima edilen tüm garantiler, bu açık garantinin süresiyle sınırlıdır.

Bazı eyaletlerde tesadüfi veya müteakip hasarların kapsam dışı bırakılmasına veya ima edilen bir garantinin ne kadar sürdüğü ile ilgili kısıtlamalara izin verilmez, dolayısıyla yukarıdaki kapsam dışı bırakmalar ve kısıtlamalar sizin için geçerli olmayabilir. Bu garanti size belirli yasal haklar tanır ve ayrıca eyaletten eyalete değişiklik gösteren başka haklarınız da olabilir.

Emisyon Garantisiyle İlgili Not

Ürününüzdeki Emisyon Kontrol Sistemi, ABD Çevre Koruma Dairesi (EPA) ve/veya California Hava Kaynakları Kurulu (CARB) tarafından belirlenen gereklilikleri karşılayan ayrı bir garantinin kapsamına giriyor olabilir. Yukarıda belirtilen saat sınırlamaları Emisyon Kontrol Sistemi Garantisi için geçerli değildir. Ürününüzle birlikte verilen veya motor üreticisine ait belgeler arasında yer alan Motor Emisyon Kontrolü Garanti Beyanı'na bakın.

Amerika Birleşik Devletleri ve Kanada dışındaki Ülkeler

Amerika Birleşik Devletleri'nden veya Kanada'dan ihraç edilmiş Toro ürünlerini satın alan müşteriler, ülkelerine, bölgelerine veya eyaletlerine ait garanti poliçelerini almak için Toro Distribütörleriyle (Satıcılarıyla) irtibata geçmelidir. Eğer herhangi bir sebepten dolayı Distribütörünüzün hizmetinden memnun kalmazsanız veya garanti bilgilerini almakta zorluk çekerseniz, Yetkili Toro Servis Merkezinizle irtibata geçin.