Form No. 3458-429 Rev A

TORO®

Count on it.

Manualul utilizatorului

Maşină de tuns iarba cu evacuare posterioară de 152 cm sau 183 cm

Unitate de traciune Groundsmaster® seria 3200 sau 3300

Nr. model 31971—Nr. serie 407970000 şi Sus

Nr. model 31973—Nr. serie 407850000 şi Sus

Înregistraţi-vă la www.Toro.com.
Instrucţiuni originale (RO)

CE UK CA

3458-429

Acest produs corespunde tuturor directivelor europene relevante. Pentru mai multe detalii, consultaţi Declaraţia de încorporare de la finalul acestei publicaţii.

⚠ ATENŢIE

CALIFORNIA
Propunere 65 Avertismente

Utilizarea acestui produs poate cauza expunerea la substanţe chimice cunoscute în Statul California ca substanţe care cauzează cancerul, defectele de naştere sau afecţiuni ale sistemului reproductiv.

Introducere

Această unitate de tuns iarba cu lamă rotativă este montată pe o mainã prevăzută cu scaun i este destinată utilizării de operatori profesioniti, contractai pentru aplicaii comerciale. A fost proiectată în primul rând pentru tăierea ierbii de pe gazoanele bine întreinute din parcuri, terenuri de sport i terenuri comerciale. Utilizarea acestui produs în alte scopuri decât cele intenionate poate fi periculoasă pentru dumneavoastră i pentru alte persoane.

Citiţi cu atenţie aceste informaţii pentru a învăţa modul corespunzător de utilizare şi întreţinere a produsului şi pentru a evita rănirea şi deteriorarea acestuia. Aveţi responsabilitatea de a utiliza produsul în mod corespunzător şi sigur.

Vizitai site-ul www.Toro.com pentru sigurana produsului i materiale de instruire privind utilizarea, informaii privind accesoriile, ajutor la căutarea unui distribuitor sau pentru înregistrarea produsului.

De fiecare dată când aveţi nevoie de service, piese originale Toro sau informaţii suplimentare, contactaţi un furnizor de servicii autorizat sau departamentul Servicii Clienţi Toro şi pregătiţi numerele de model sau de serie ale produsului. Figura 1 identifică locaţia numerelor de model sau de serie pe produs. Scrieţi numerele în spaţiul furnizat.

Important: **Putei scana codul QR de pe autocolantul cu numărul de serie (dacă este disponibil) cu ajutorul unui dispozitiv mobil pentru a accesa date despre garanie, piese i alte informaii despre produs.**

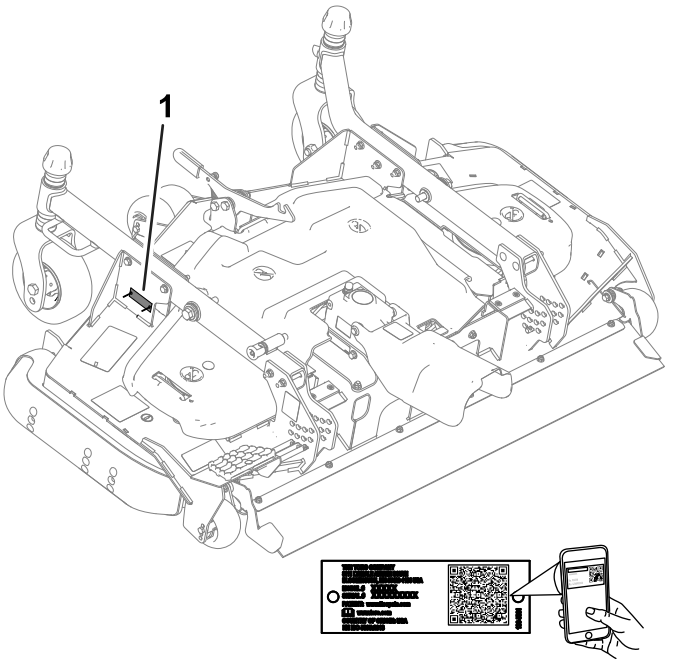

g295738

Figura 1

1. Locaţia numerelor de model şi de serie

Nr. model _____

Nr. serie _____

Acest manual identifică potenialele pericole i conine mesaje de siguranã identificate prin simbolul de alertă de siguranã (Figura 2), semnalizând un pericol care poate cauza rănirea gravă sau moartea dacă nu respectai următoarele măsuri de precauie recomandate.



g000502

Figura 2

1. Simbolul de alertă de siguranã

Acest manual utilizează 2 cuvinte pentru a evidenţia informaţiile. **Important** atrage atenţia asupra informaţiilor mecanice speciale şi **Notă** accentuează informaţiile generale care necesită atenţie specială.

© 2022—The Toro® Company
8111 Lyndale Avenue South
Bloomington, MN 55420

Contactaţi-ne la www.Toro.com.
Tipărit în SUA
Toate drepturile rezervate

Cuprins

Siguranţă în funcţionare 3
Sigurana generală 3
Sigurana unităii de tăiere 3
Decal-uri instrucţionale şi de siguranţă 4
Reglare 8
1 Pregătirea mainii 8
2 Montarea setului CE 8
3 Montarea proteciei împotriva reziduurilor pe axul faă 9
4 Montarea unităii de tăiere pe unitatea de tracţiune 9
5 Montarea capacului prizei de putere 10
6 Asigurarea planeităii unităţii de tăiere 10
7 Lubrifierea unităţii de tăiere 11
Rezumat al produsului 12
Specificaţii 12
Dispozitive de ataare/Accesorii 12
Operare 12
Reglarea înălimii de tăiere 12
Reglarea pasului unităii de tăiere 14
Reglarea rolelor anti-scalp 14
Reglarea sabotului 15
Corectarea nealinierii unităii de tăiere 15
Indicaţii de exploatare 15
Întreţinere 17
Program(e) de întreţinere recomandat(e) 17
Listă de verificare pentru întreinerea zilnică 17
Lubrifierea rulmenilor i a bucelor 18
Verificarea lubrifiantului pentru cutia de viteze 18
Verificarea cuplului de strângere a elementelor de fixare a arborelui prizei de putere la cutia de viteze 19
Îndepărtarea unităii de tăiere de la unitatea de tracţiune 19
Întreinerea bucelor de la braele rolelor 20
Întreinerea rolelor i rulmenilor 20
Lucrări de service pentru lamele de tăiere 21
Verificarea i corectarea nealinierii lamelor 23
Înlocuirea curelei de transmisie 23
Curăare sub unitatea de tăiere 24
Depozitare 24

Siguranţă în funcţionare

Această mainăa fost proiectată în conformitate cu EN ISO 5395 (când este echipată cu un set CE) i ANSI B71.4-2017.

Sigurana generală

Acest produs poate provoca răni la nivelul mâinilor sau picioarelor i poate arunca obiecte. Urmai întotdeauna instruciunile de siguranăpentru a evita rănirea gravă

- Trebuie să citii i să înelegei coninutul acestui *Manual al operatorului* înainte de a porni maina.
- Utilizai maina cu foarte mare atenie. Nu văangrenai în nicio activitate care văpoate distrage atenia; în caz contrar, se pot înregistra pagube materiale sau vătămări corporale.
- Nu vă sprijinii mâinile sau picioarele în apropierea componentelor aflate în micare.
- Nu utilizai maina decât cu toate apărătoarele i alte dispozitive de protecie montate pe mainăi funcionând corespunzător.
- Staţi la distanţă de orice gură de descărcare.
- inei trecătorii i copiii departe de zona de utilizare. Nu lăsaţi niciodată copii să utilizeze maşina.
- Înainte de a părăsi poziia operatorului, realizai următorii pai:
  - Parcai maina pe o suprafaă uniformă.
  - Coborâi unitatea (unităile) de tăiere.
  - Decuplai dispozitivele de acionare.
  - Cuplai frâna de parcare (dacă este prevăzută).
  - Opriţi motorul şi scoateţi cheia.
  - Ateptai până ce toate micările se opresc.

Utilizarea sau întreţinerea necorespunzătoare a acestei maşini poate cauza accidentări. Pentru a reduce riscul de accidentare, respectaţi aceste instrucţiuni de siguranţă şi acordaţi întotdeauna atenţie simbolului de alertă privind siguranţa ⚠, care înseamnă Atenţie, Avertisment sau Pericol – instrucţiune privind siguranţa personală. Nerespectarea acestor instrucţiuni poate cauza vătămări corporale sau moartea.

Sigurana unităii de tăiere

- Unitatea de tăiere este o mainăcompletă numai când este instalată pe o unitate de traciune. Citii cu atenie *Manualul utilizatorului* unităii de traciune pentru instruciuni complete privind utilizarea mainii în sigurană.

- Oprii maina, îndepărtai cheia i ateptai până ce se opresc toate piesele mobile înainte de a verifica un dispozitiv de ataare după lovirea unui obiect sau dacă maina vibrează anormal. Efectuai reparaiile necesare înainte de a o utiliza din nou.
- Meninei toate componentele în stare bună de funcionare i bine fixate. Înlocuii toate autocolantele uzate sau deteriorate.
- Folosii numai accesorii, dispozitive de ataare i piese de schimb acceptate de Toro.

Decal-uri instrucţionale şi de siguranţă

Instruciunile i autocolantele cu informaii privind sigurana sunt uor vizibile pentru operator i sunt amplasate lângă orice zonă cu potenial risc. Înlocuii orice autocolant care este deteriorat sau lipsete.



decal93-6697

93-6697

1. Citii *Manualul operatorului*.
2. Adăugai ulei SAE 80w-90 (API GL-5) la fiecare 50 de ore.

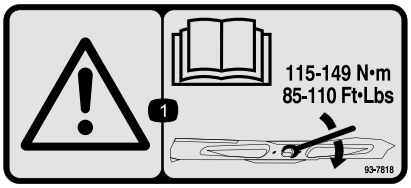

decal93-7818

93-7818

1. Avertisment - citii *Manualul operatorului* pentru instruciuni privind cuplul de strângere al urubului/piuliei lamei, respectiv 115 - 149 Nm.

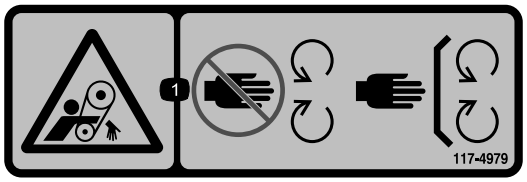

decal117-4979

117-4979

1. Pericol de prindere, curea - păstrai distana faă de piesele mobile, lăsai toate apărătorile i proteciile montate.

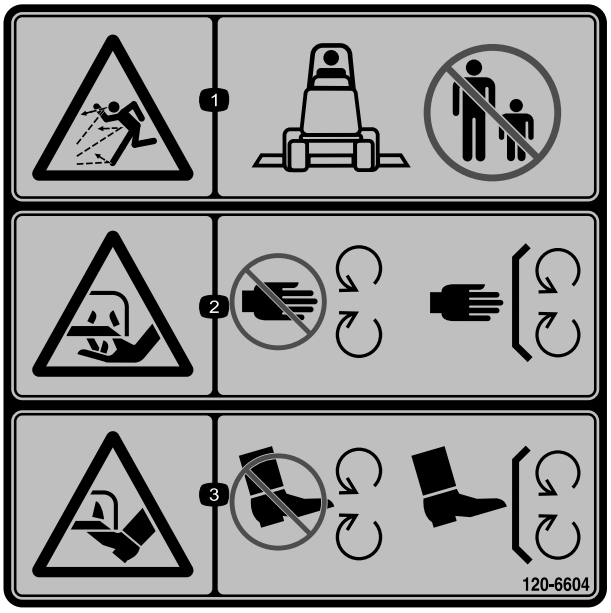

decal120-6604

120-6604

1. Pericol de aruncare a obiectelor - inei alte persoane la o distană faă de mină.
2. Lama mainii de tuns iarba prezintă pericolul de tăiere/desprindere a mâinilor – păstrai distana faă de piesele mobile, lăsai toate apărătorile i proteciile montate.
3. Lama mainii de tuns iarba prezintă pericolul de tăiere/desprindere a picioarelor - păstrai distana faă de piesele mobile, lăsai toate apărătorile i proteciile montate.

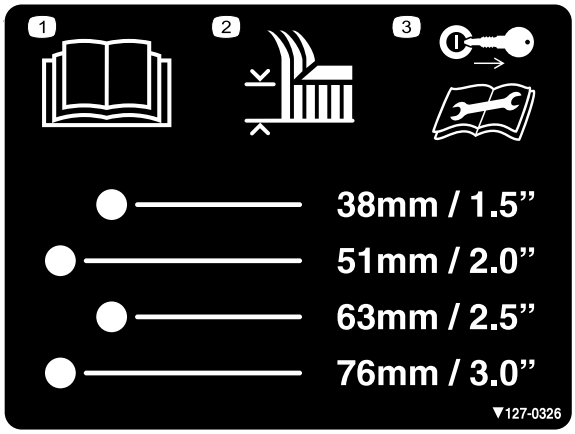

decal127-0326

127-0326

1. Citii *Manualul operatorului*.
2. Înălţime de tăiere
3. Scoateţi cheia din contact şi citiţi *Manualul operatorului* înainte de efectuarea lucrărilor de întreţinere.



decal133-8061

133-8061

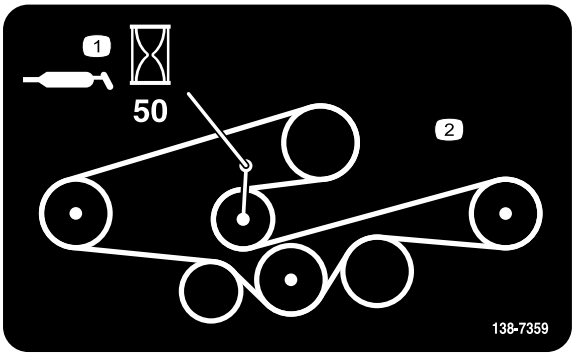

decal138-7359

138-7359

1. Lubrifiai la intervale de 50 de ore.
2. Amplasarea curelei

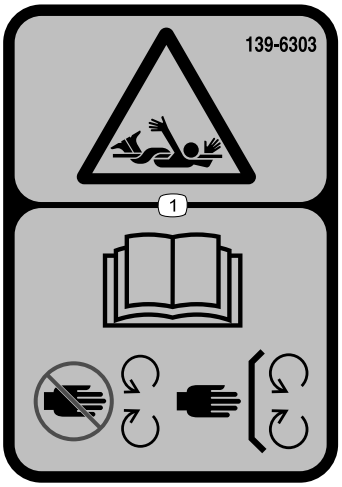

decal139-6303

139-6303

1. Pericol de prindere - citii *Manualul operatorului*; păstrai distana faă de piesele mobile; lăsai toate apărătorile i proteciile montate.

Doar modelul 31973:

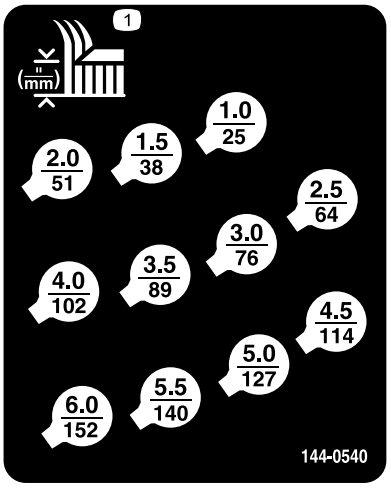

decal144-0540

144-0540

1. Înălţime de tăiere

Doar modelul 31973:

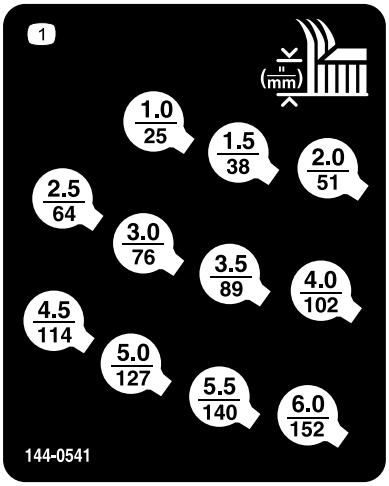

decal144-0541

144-0541

1. Înălţime de tăiere

Doar modelul 31971:

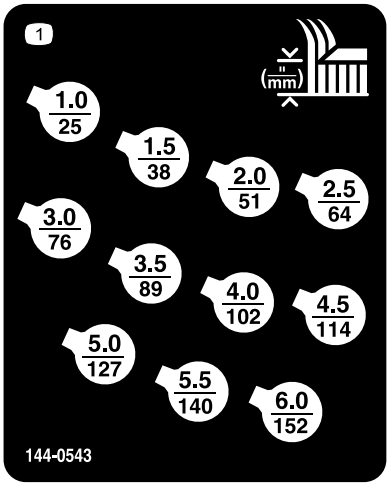

decal144-0543

144-0543

1. Înălţime de tăiere

Doar modelul 31971:

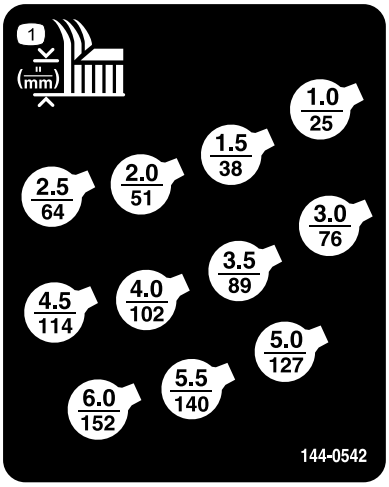

decal144-0542

144-0542

1. Înălţime de tăiere

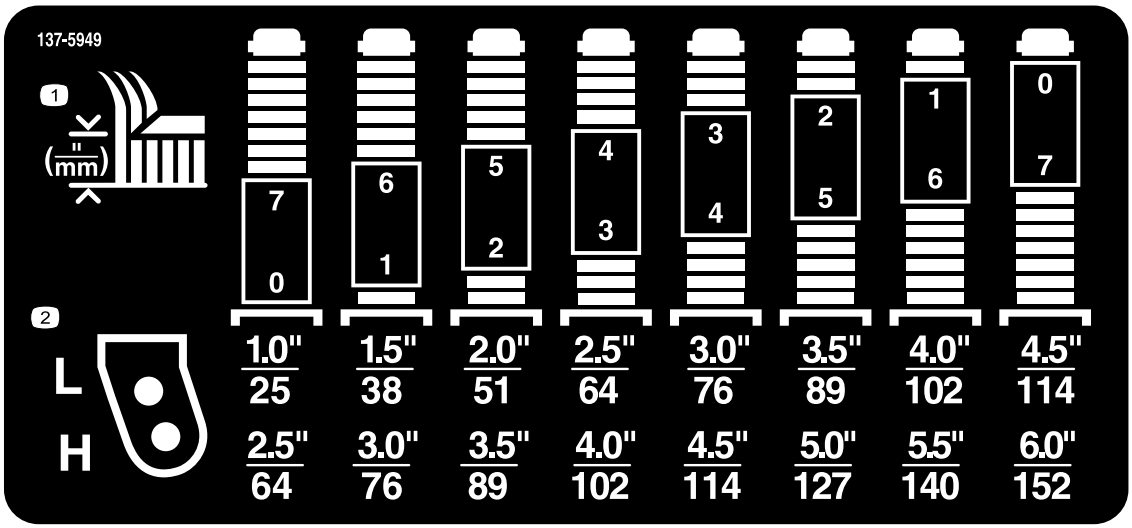

decal137-5949

137-5949

1. Înălţime de tăiere
2. Orificii de montare

Reglare

Părţi cu ajustaj larg

Verificaţi în tabelul de mai jos dacă toate piesele au fost trimise.

Procedură	Descriere	Cant.	Folosinţă
1	Nu s-au solicitat piese.	–	Pregătii maina
2	Nu s-au solicitat piese.	–	Montarea setului CE (dacă este necesar).
3	Protecie împotriva reziduurilor Suport Nit	1 1 5	Montarea proteciei împotriva reziduurilor pe axul faă.
4	Şurub cu cap hexagonal aibă tift pentru înălţimea de tăiere	2 2 2	Montarea unităii de tăiere pe unitatea de tracţiune.
5	urub cu umăr Distanţier	2 2	Montarea capacului prizei de putere.
6	Nu s-au solicitat piese.	–	Asigurarea planeităii unităţii de tăiere.
7	Nu s-au solicitat piese.	–	Lubrifierea unităţii de tăiere.

⚠ ATENŢIE

Dacă lăsai cheia în contact, cineva poate porni în mod accidental motorul i vă poate răni pe dumneavoastră sau ali trecători.

Scoatei cheia din contact înainte de a monta unitatea de tăiere

⚠ PERICOL

Dacă motorul este pornit i arborele prizei de putere este lăsat să se rotească, pot fi provocate răni grave.

Nu pornii motorul i nu cuplai comutatorul prizei de putere când arborele prizei de putere nu este conectat la cutia de viteze de pe unitatea de tăiere.

Notă: Determinai partea stângă i dreaptă a mainii din poziia de operare normală.

1

Pregătirea mainii

Nu s-au solicitat piese

Procedură

1. Parcai maşina pe o suprafaţă uniformă.
2. Cuplai frâna de parcare.
3. Opriţi motorul şi scoateţi cheia.

2

Montarea setului CE

Dacă este necesar (doar pentru ările care respectă standardele CE)

Nu s-au solicitat piese

Procedură

Dacă utilizai această maină într-o ară care respectă standardele CE, montai setul CE; consultai *Instrucţiuni de montare* pentru set.

3

Montarea proteciei împotriva reziduurilor pe axul faă

Piese solicitate pentru această procedură:

1	Protecie împotriva reziduurilor
1	Suport
5	Nit

Procedură

Utilizai 5 nituri pentru a monta suportul i protecia împotriva reziduurilor pe axul faă (Figura 3).

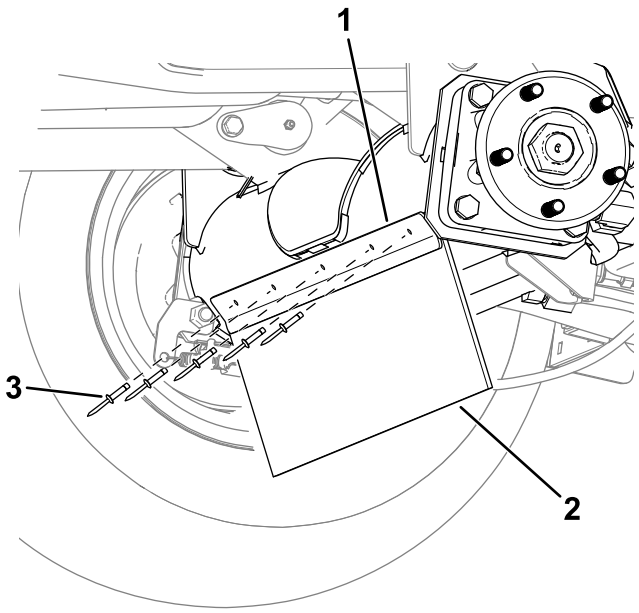

g312858

Figura 3

Este ilustrată partea stângă a mainii.

1. Suport
2. Protecie împotriva reziduurilor
3. Nit

4

Montarea unitäii de täiere pe unitatea de tracţiune

Piese solicitate pentru această procedură:

2	Şurub cu cap hexagonal
2	aibă
2	tift pentru înălţimea de täiere

Procedură

1. Parcai maina pe o suprafaă plană, deplasai braele de ridicare în poziia cea mai coborâtă, cuplai frâna de parcare, opriţi motorul şi scoateţi cheia.
2. Poziionai unitatea de täiere în faa unitäii de traciune.
3. Glisai furca arborelui prizei de putere pe arborele cutiei de viteze i fixai arborii împreună cu 2 uruburi i piulie în direcii opuse (Figura 4).

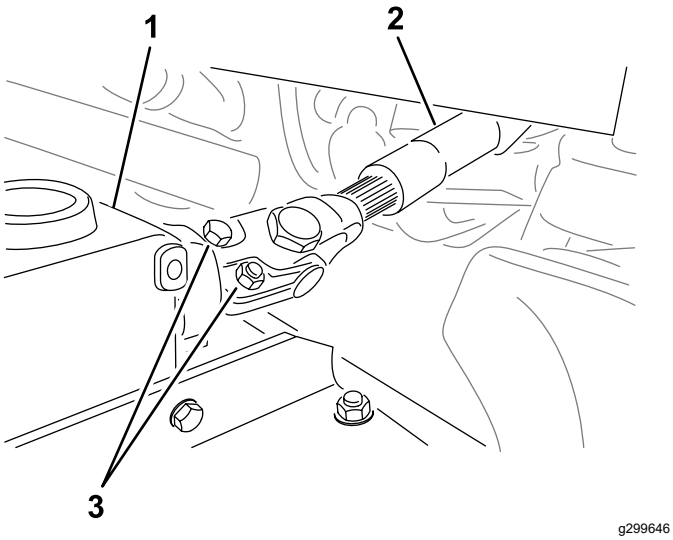

g299646

Figura 4

1. Cutie de viteze
2. Arbore priză de putere
3. uruburi si piulie

4. Strângei uruburile i piuliele (Figura 4); consultai *Manualul operatorului* pentru specificaii privind cuplul de strângere.
5. Apăsai un bra de ridicare în jos până când orificiile acestuia se aliniază cu orificiile din braele rolelor, apoi introducei o aibă i un urub prin ambele brae.
6. Aliniai orificiile braului de ridicare cu orificiile braului rolei.
7. Utilizai 2 uruburi cu cap hexagonal i 2 aibe pentru a fixa braele rolelor pe braele de ridicare (Figura 5).

   Dacă ai folosit anterior uruburile pentru a monta unitatea de tăiere: aplicai agent de blocare a filetului pe filetele uruburilor.

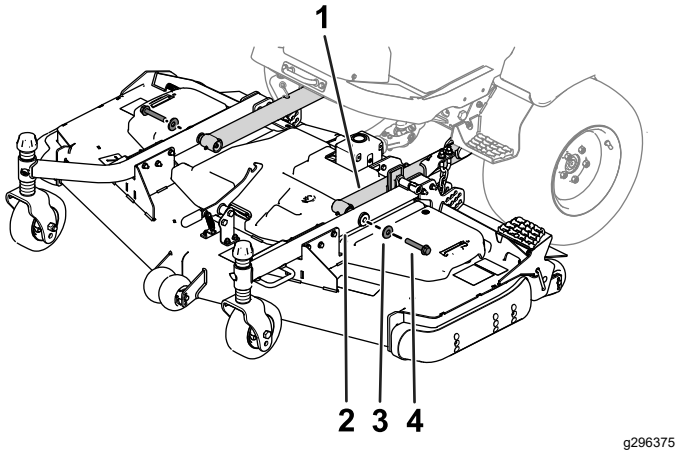

g296375

Figura 5

1. Bra de ridicare
2. Bra rolă
3. Şaibă
4. Şurub

8. Strângei uruburile conform specificaiilor corespunzătoare:
   - Dacă utilizai uruburile pentru a monta unitatea de tăiere pentru prima dată:

     Strângeţi şuruburile la un cuplu de 256 - 313 Nm.
   - Dacă ai folosit anterior uruburile pentru a monta unitatea de tăiere:

     Strângeţi şuruburile la un cuplu de 195 - 239 Nm.
9. Setai înălimea de tăiere; consultai Reglarea înălimii de tăiere (Pagină 12).

5

Montarea capacului prizei de putere

Piese solicitate pentru această procedură:

2	urub cu umăr
2	Distanţier

Procedură

Utilizai 2 uruburi cu umăr i 2 distaniere pentru a fixa capacul prizei de putere pe cutia de viteze (Figura 6).

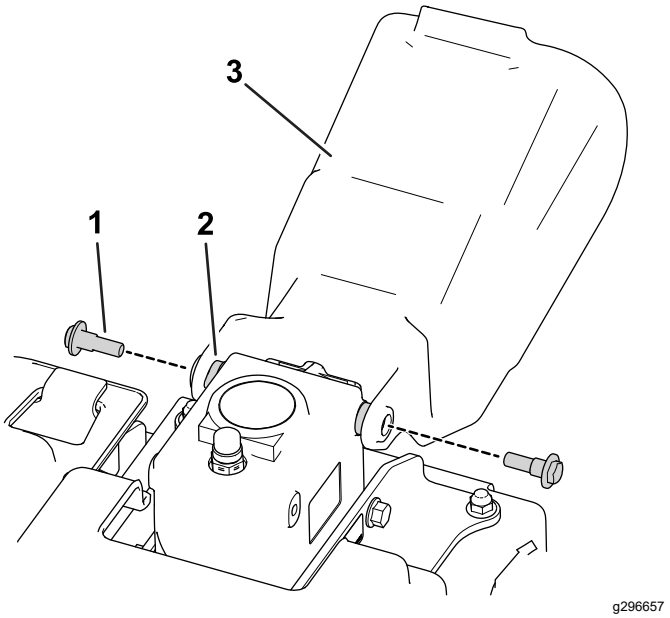

g296657

Figura 6

1. urub cu umăr
2. Distanţier
3. Capac priză de putere

6

Asigurarea planeităii unităţii de tăiere

Nu s-au solicitat piese

Procedură

Notă: Efectuai această procedură pe o suprafaă plană.

1. Rotii lama pe fiecare ax exterior până când capetele sunt orientate în faă i în spate.
2. Măsurai de la podea până la vârful faă al lamei.
3. Ridicai unitatea de tăiere în poziia de TRANSPORT.
4. Reglai garniturile de reglare de pe furcile roii faă pentru a se potrivi cu înălimea de tăiere dorită.
5. Rotii lamele cu 180° i măsurai de la podea până la vârful orientat spre spate al lamei.
6. Slăbii contrapiuliele inferioare de pe urubul în U al lanului pentru înălime de tăiere (Figura 7).

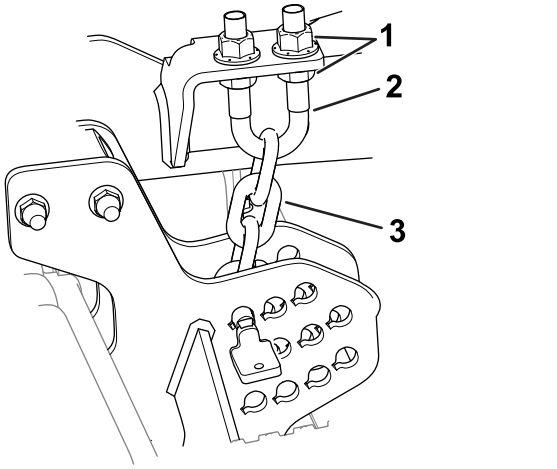

g296783

Figura 7

1. Contrapiuliţe
2. Şurub în U
3. Lan pentru înălţimea de tăiere

7. Reglai piuliele (Figura 7) pentru a ridica sau a coborî partea din spate a unităii de tăiere, astfel încât vârfurile lamelor spate să fie cu 6 - 10 mm mai sus decât vârfurile faă.
8. Strângeţi contrapiuliţele.

7

Lubrifierea unităţii de tăiere

Nu s-au solicitat piese

Procedură

Înainte de a utiliza unitatea de tăiere, aceasta trebuie lubrifiată pentru a asigura caracteristicile de lubrifiere corespunzătoare; consultai Lubrifierea rulmenilor i a bucelor (Pagină 18). Lubrifierea necorespunzătoare a mainii va cauza defectarea prematură a pieselor eseniale.

Rezumat al produsului

Specificaţii

Notă: Specificaţiile şi designul pot fi modificate fără preaviz.

Lăţime de tăiere	• Nr. model 31971: 1,52 m • Nr. model 31973: 1,82 m
Înălţime de tăiere	Reglabilă între 25 i 152 mm, în trepte de 13 mm
Greutate netă	• Nr. model 31971: 209 kg • Nr. model 31973: 236 kg

Dispozitive de ataare/Accesorii

Pentru extinderea i îmbunătăirea performanelor mainii este disponibilă o gamă de dispozitive de ataare i accesorii aprobate de Toro. Pentru lista dispozitivelor de ataare i a accesoriilor aprobate, contactai centrul de service local sau un distribuitor Toro autorizat sau accesai www.Toro.com.

Pentru performane optime i utilizarea în sigurană a mainii, utilizai exclusiv piese de schimb i accesorii originale Toro. Piesele de schimb i accesoriile altor producători pot fi periculoase i pot anula garania produsului.

Operare

Notă: Determinaţi partea stângă şi dreaptă a maşinii din poziţia de operare normală.

⚠ AVERTISMENT

Dacă lăsai cheia în contact, cineva poate porni în mod accidental motorul i vă poate răni pe dumneavoastră sau ali trecători.

Scoatei cheia din contact înainte de a efectua orice lucrare de întreinere.

Reglarea înălimii de tăiere

Înălimea de tăiere este reglabilă între 25 i 152 mm, în trepte de 13 mm. Pentru a regla înălimea de tăiere:

1. Parcai maina pe o suprafaă plană, ridicai unitatea de tăiere în poziia de TRANSPORT, cuplai frâna de parcare, opriţi motorul şi scoateţi cheia.
2. Efectuai următoarele proceduri:
   - Poziionai axele rolelor în orificiile superioare sau inferioare ale furcilor rolelor; consultai Poziionarea axelor rolelor (Pagină 12).
   - Adăugai sau îndepărtai un număr egal de distaniere de la furcile rolelor; consultai Poziionarea distanierelor pentru furcă rolă (Pagină 13).
   - Utilizai tifturile din plăcile pentru înălimea de tăiere pentru a poziiona lanurile braului de ridicare; consultai Poziionarea lanului pentru înălţimea de tăiere (Pagină 13).

Poziionarea axelor rolelor

Poziionai axele rolelor în aceleai orificii în ambele furci. Consultai Figura 8 i Figura 9 pentru a determina orificiile corecte pentru setare.

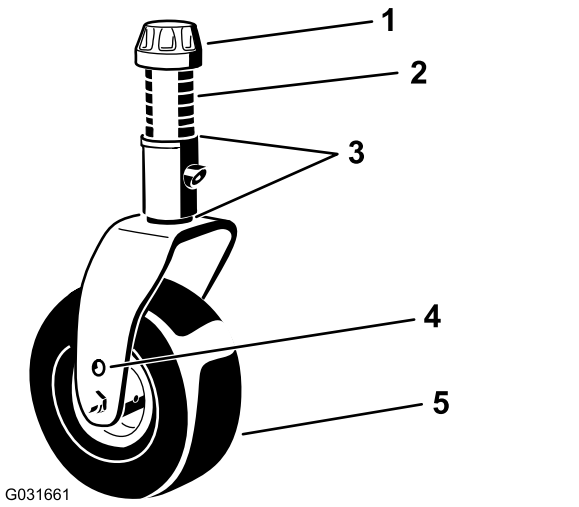

g031661

Figura 8

1. Capac tensionare
2. Distanţiere
3. Garnituri de reglare
4. Orificii de montare ax
5. Rolă

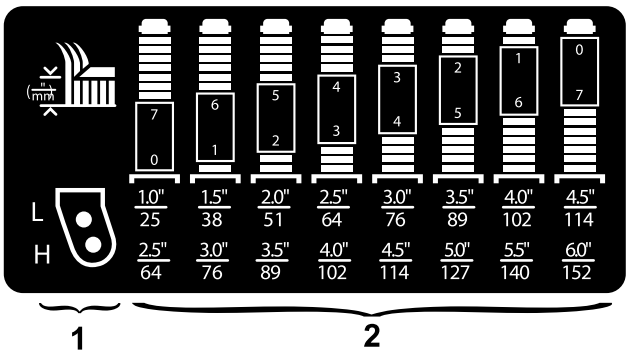

g296889

Figura 9

1. Orificii de montare rolă pentru înălimea de tăiere
2. Distaniere furcă rolă pentru înălimea de tăiere

Notă: Dacă lucrai cu o înălime de tăiere de 64 mm sau mai mare, amplasai urubul axului în orificiul inferior, pentru a preveni acumularea de iarbă. Dacă constatai o acumulare de iarbă în timpul funcionării, inversai sensul mainii pentru a trage orice reziduuri de iarbă din zona roii/furcii.

Poziionarea distanierelor pentru furcă rolă

1. Îndepărtai capacul de tensionare de pe arborele axului (Figura 8) i glisai axul în afara braului rolei. Amplasai cele 2 garnituri de reglare pe arborele axului aa cum au fost montate iniial. Aceste garnituri de reglare sunt necesare pentru a atinge un nivel pe toată lăimea unităilor de tăiere.
2. Glisai numărul corespunzător de distaniere pe arborele axului pentru a obine înălimea de tăiere dorită (Figura 8).

   Consultai Figura 9 pentru a determina combinaiile de distaniere pentru setarea dorită a înălimii de tăiere.

   Notă: Putei utiliza garniturile de reglare în orice combinaie deasupra sau sub butucul braului rolei (după cum este necesar) pentru a obine înălimea dorită de tăiere sau nivelul unitării de tăiere.
3. Împingei axul rolei prin braul acesteia.
4. Montai garniturile de reglare (aa cum au fost montate iniial) i distanierele rămase pe arborele axului.
5. Montai capacul de tensionare pentru a fixa ansamblul.

Poziionarea lanului pentru înălţimea de tăiere

1. Îndepărtai tifturile care fixează lanurile pentru înălimea de tăiere în partea din spate a unitării de tăiere (Figura 10).

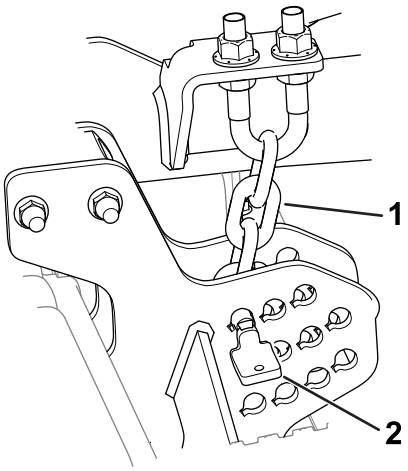

g296784

Figura 10

1. Lan pentru înălţimea de tăiere
2. Ştift

2. Consultai autocolantul pentru înălimea de tăiere pentru a determina orificiul potrivit pentru înălimea de tăiere dorită.

   Notă: Autocolantul [ilustrat in Decal-uri instrucţionale şi de siguranţă (Pagină 4)] este adiacent fiecărei plăci pentru înălimea de tăiere.
3. Montai cu tiftul lanurile pentru înălimea de tăiere la orificiul pentru înălimea de tăiere dorită.

   tiftul trebuie să fie montat în veriga de lan pentru cea mai joasă înălime de tăiere. Lanul trebuie să

fie poziionat drept în jos (Figura 10); nu trebuie să fie răsucit.

Reglarea pasului unităii de tăiere

Se recomandă un pas al lamei de 6 până la 9,5 mm (adică partea din spate a planului lamei este mai sus cu 6 până la 9,5 mm decât partea din faă). Un pas mai mare de 9,5 mm are ca rezultat mai puină putere necesară, reziduuri de iarbă mai mari i o calitate mai slabă a tăierii. Un pas mai mic de 6 mm are ca rezultat mai multă putere necesară, reziduuri de iarbă mai mici i o calitate mai bună a tăierii.

1. Parcai maina pe o suprafaă plană, coborâi unitatea de tăiere, cuplai frâna de parcare, opriţi motorul şi scoateţi cheia.
2. Setai unitatea de tăiere la înălimea de tăiere dorită.
3. Rotii 1 lamă astfel încât să fie îndreptată drept înainte.
4. Folosind o riglă scurtă, măsurai de la podea până la vârful frontal al lamei. Rotii vârful lamei în spate i măsurai de la podea până la vârful lamei.
5. Scădei dimensiunea din faă din dimensiunea din spate pentru a calcula pasul lamei.
6. Slăbii contrapiuliele din partea superioară sau inferioară a urubului în U al lanului pentru înălimea de tăiere (Figura 11).

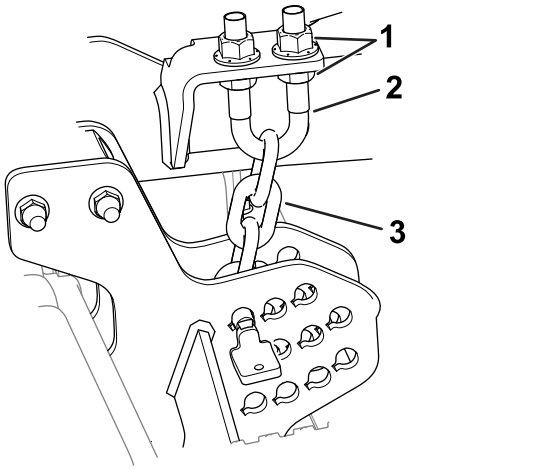

g296783

Figura 11

1. Contrapiuliţe
2. Şurub în U
3. Lan pentru înălţimea de tăiere

7. Reglai celălalt set de piulie pentru a ridica sau a coborî partea din spate a unităii de tăiere i a obine pasul corect al platformei mainii de tuns iarba.
8. Strângeţi contrapiuliţele.

Reglarea rolelor anti-scalp

Ori de câte ori schimbai înălimea de tăiere, reglai înălimea rolelor anti-scalp (Figura 12).

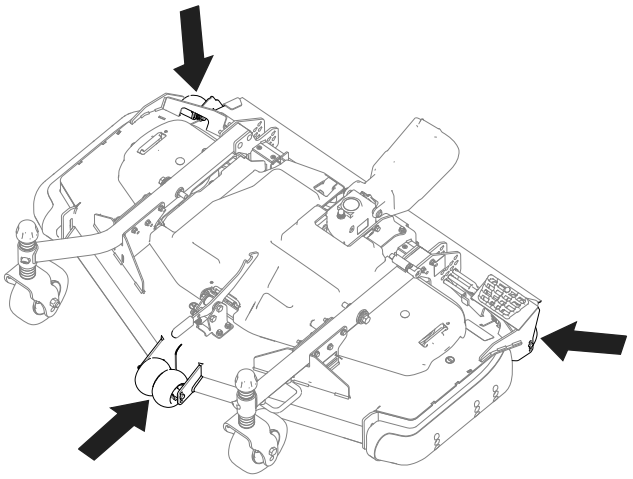

g296901

Figura 12

1. Parcai maina pe o suprafaă plană, coborâi unitatea de tăiere, cuplai frâna de parcare, opriţi motorul şi scoateţi cheia.
2. Oprii motorul, scoatei cheia din contact i ateptai oprirea tuturor pieselor în micare înainte de a părăsi poziia de operare.
3. Reglai rolele anti-scalp aa cum se arată în Figura 13.

   Notă: Selectai un orificiu astfel încât rola anti-scalp să fie poziionată la cea mai apropiată înălime de tăiere corespunzătoare dorită.

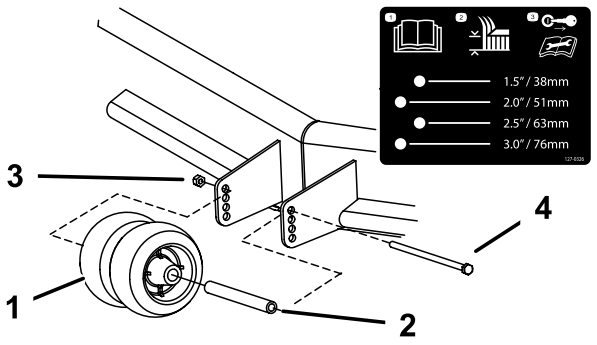

g296902

Figura 13

Role frontale prezentate

1. Role anti-scalp
2. Bucă
3. Piuliţă cu guler
4. Şurub

Reglarea sabotului

Montai sabotul în poziia inferioară când se lucrează la o înălime de tăiere mai mare de 64 mm i în poziia superioară când se lucrează la o înălime de tăiere mai mică de 64 mm.

1. Parcai maina pe o suprafaă plană, coborâi unitatea de tăiere, cuplai frâna de parcare, opriţi motorul şi scoateţi cheia.
2. Îndepărtai uruburile cu guler i piuliele de la sabot.
3. Deplasai sabotul în poziia dorită i fixai-l pe unitatea de tăiere cu uruburile cu guler i piuliele (Figura 14).

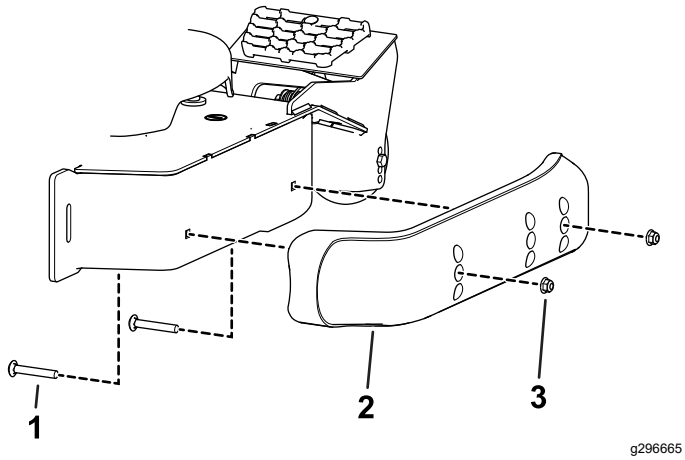

Figura 14

1. Şurub cu guler
2. Sabot
3. Piuliţă

Corectarea nealinierii unităii de tăiere

Se recomandă ca iarba să fie tunsă i să se verifice aspectul înainte de a începe tunderea propriu-zisă, având în vedere diferenele dintre starea ierbii i setarea de contrabalansare a unităii de traciune.

1. Parcai maina pe o suprafaă plană, coborâi unitatea de tăiere, cuplai frâna de parcare, opriţi motorul şi scoateţi cheia.
2. Setai unitatea de tăiere la înălimea de tăiere dorită; consultai Operare (Pagină 12).
3. Verificai i reglai presiunea din anvelopele faă i spate ale unităii de traciune la presiunea specificată în *Manualul operatorului* pentru unitatea de traciune.
4. Verificai prezena lamelor îndoite; consultai Verificarea prezenei unei lame îndoite (Pagină 21).
5. Tundei iarba într-o zonă de testare pentru a determina dacă toate unităile de tăiere taie la aceeai înălime.
6. Dacă încă sunt necesare reglaje ale unităii de tăiere, găsii o suprafaă plană folosind o margine dreaptă de cel puin 2 m.
7. Pentru a uura măsurarea planului lamei, ridicai înălimea de tăiere la poziia cea mai înaltă; consultai Reglarea înălimii de tăiere (Pagină 12).
8. Coborâi unitatea de tăiere pe suprafaa plană. Îndepărtai capacele din partea superioară a unităilor de tăiere.
9. Rotii lama pe fiecare ax până când capetele sunt orientate spre faă i spre spate.
10. Măsurai de la podea până la vârful frontal al marginii de tăiere.

    Dacă măsurătorile nu se potrivesc cu înălimea de tăiere i pasul dorite, consultai Reglarea pasului unităii de tăiere (Pagină 14).
11. Reglai distanierele pentru rolă pentru a se potrivi cu înălimea de tăiere indicată pe autocolantul pentru rolă; consultai Poziionarea distanierelor pentru furcă rolă (Pagină 13).

Indicaţii de exploatare

Reglarea acceleraiei mari/vitezei de deplasare ridicate

Pentru a asigura o putere suficientă pentru mainăi platformă în timp ce tundei iarba, acionai motorul în poziia de acceleraie mare i reglai viteza de deplasare în funcie de condiii. Reducei viteza de deplasare pe măsură ce crete sarcina pe lamele de tăiere. Mării viteza de deplasare pe măsură ce scade sarcina pe lame.

Direcie de tundere a ierbii

Alternai direcia de tundere a ierbii pentru a evita să se formeze urme în gazon în timp. Acest lucru ajută i la dispersarea reziduurilor, susinând descompunerea i fertilizarea.

Viteză de tundere a ierbii

Pentru a îmbunătăi calitatea tăierii, folosii o viteză de deplasare mai redusă.

Evitai tunderea ierbii la o înălime prea mică

Dacă lăimea de tăiere a unităii de tăiere este mai mare decât cea a mainii de tuns iarba folosită anterior,

mării înălimea de tăiere pentru a vă asigura că nu este tăiat prea scurt gazonul neuniform.

Selectai setarea înălimii de tăiere adecvată pentru adaptare la condiiile existente

Tundei îndepărtând aproximativ 25 mm sau nu mai mult de ⅓ din firul de iarbă. În iarba excepional de luxuriantă i densă, poate fi necesar să reducei viteza de deplasare în faă i/sau să mării înălimea de tăiere la următoarea setare.

Important: **Dacă tăiai mai mult de 1/3 din firul de iarbă sau în condiii de iarbă cu fire lungi i rare sau uscate, se recomandă utilizarea lamelor cu parte velică plată pentru a reduce cantitatea de pleava transportată în aer, de reziduuri i solicitarea componentelor de transmisie ale platformei.**

Iarbă lungă

Dacă iarba este lăsată să crească puin mai mult decât în mod normal sau dacă are un grad ridicat de umiditate, mării înălimea de tăiere peste setarea obinuită i tundei iarba. Apoi, tundei iarba din nou, folosind setarea inferioară, normală.

Păstrai curăenia unitării de tăiere

Curăai resturile de iarbă i murdăria de la partea inferioară a unitării de tăiere după fiecare utilizare. Dacă iarba i murdăria se acumulează în interiorul unitării de tăiere, calitatea tăierii va deveni nesatisfăcătoare în cele din urmă.

Pentru a reduce riscul de incendiu, îndepărtai iarba, frunzele sau lubrifiantul în exces de pe motor, toba de eapament, compartimentul bateriei, frâna de parcare, unitäile de tăiere i compartimentul de depozitare a combustibilului. Curăai orice urme de ulei sau combustibil vărsat.

Întreinerea lamei

- Meninei lamele ascuite în timpul sezonului de tuns iarba; o lamă ascuită taie precis, fără a rupe sau măruni firele de iarbă. Ruperea i mărunirea duc la decolorarea marginilor firelor de iarbă, reducând viteza de cretere i sporind riscul de îmbolnăvire.
- Verificai lamele zilnic pentru a vă asigura că sunt ascuite i că nu prezintă urme de uzură sau deteriorări. Ascuii lamele după cum este necesar.
- Dacă o lamă este deteriorată sau uzată, înlocuii-o imediat cu o lamă de schimb Toro originală. Consultaţi Îndepărtarea i montarea unitării (unitäilor de tăiere) (Pagină 21).

Întreţinere

Notă: Determinaţi partea stângă şi dreaptă a maşinii din poziţia de operare normală.

Program(e) de întreţinere recomandat(e)

Interval de întreţinere şi service	Procedură de întreţinere
După primele 2 ore	• Strângei piuliele rolelor.
După primele 10 ore	• Verificai cuplul de strângere a elementelor de fixare a arborelui prizei de putere la cutia de viteze. • Strângei piuliele rolelor.
După primele 50 ore	• Schimbaţi lubrifiantul pentru cutia de viteze.
Înainte de fiecare folosinţă sau zilnic	• Lubrifiai bucele braului rolei. • Curăaţi unitatea de tăiere.
La intervale de 50 de ore	• Lubrifiai fitingurile de lubrifiere. Lubrifiai fitingurile de lubrifiere imediat după fiecare spălare. • Verificaţi lubrifiantul pentru cutia de viteze. • Strângei piuliele rolelor. • Verificai reglarea curelei de acionare a lamei. • Curăai sub capacele curelei unitäii de täiere.
La intervale de 100 de ore	• Verificai cuplul de strângere a elementelor de fixare a arborelui prizei de putere la cutia de viteze.
La intervale de 400 de ore	• Schimbaţi lubrifiantul pentru cutia de viteze.

Listă de verificare pentru întreinerea zilnică

Copiai această pagină pentru utilizare de rutină.

Verificări de întreinere	Pentru săptămâna:						
	Luni	Mari	Miercuri	Joi	Vineri	Sâmbătă	Duminică
Verificai starea lamelor							
Lubrifiai toate fitingurile de lubrifier[1]							
Retuai vopseaua deteriorată							
1. Imediat după fiecare spălare, indiferent de intervalul menionat.							

Notare pentru zonele de interes		
Inspecie efectuată de:		
Element	Dată	Informaii

⚠ AVERTISMENT

Dacă lăsai cheia în contact, cineva poate porni în mod accidental motorul i vă poate răni pe dumneavoastră sau ali trecători.

Scoatei cheia din contact înainte de a efectua orice lucrare de întreinere.

Lubrifierea rulmenilor i a bucelor

Interval de service: La intervale de 50 de ore Lubrifiai fitingurile de lubrifiere imediat după fiecare spălare.

Maina este echipată cu fitinguri de lubrifiere care trebuie lubrifiate în mod regulat cu lubrifiant cu litiu nr. 2.

1. Parcai maina pe o suprafaă plană, coborâi unitatea de tăiere, cuplai frâna de parcare, opriţi motorul şi scoateţi cheia.
2. Lubrifiai următoarele zone:
   - Buce arbore furcă rolă (4) (Figura 15).

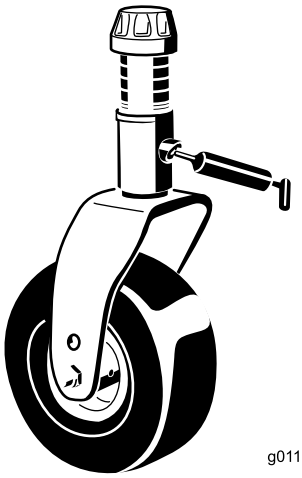

g011557

g011557

Figura 15

   - Rulmeni arbore ax (3 - amplasai sub fulie) (Figura 16)

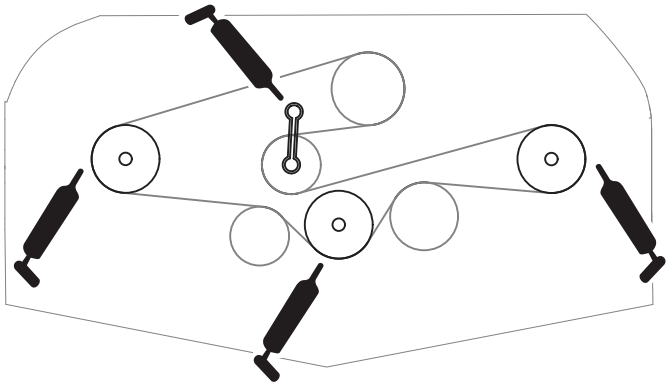

g296805

Figura 16

   - Rulmeni arbore bra rolă de ghidare (Figura 16)

Verificarea lubrifiantului pentru cutia de viteze

Interval de service: La intervale de 50 de ore

După primele 50 ore

La intervale de 400 de ore

Cutia de viteze este proiectată să funcioneze cu lubrifiant SAE 80-90. Dei cutia de viteze este prevăzută cu lubrifiant din fabrică, verificai nivelul înainte de a utiliza unitatea de tăiere. Capacitatea cutiei de viteze este de 283 ml.

1. Parcai maina pe o suprafaă plană, coborâi unitatea de tăiere, cuplai frâna de parcare, opriţi motorul şi scoateţi cheia.
2. Îndepărtai joja/buonul de umplere din partea de sus a cutiei de viteze (Figura 17) i asigurai-vă că lubrifiantul se află între marcajele de pe joją. Dacă nivelul lubrifiantului este scăzut, adăugai o cantitate de lubrifiant suficientă pentru a aduce nivelul între marcaje.

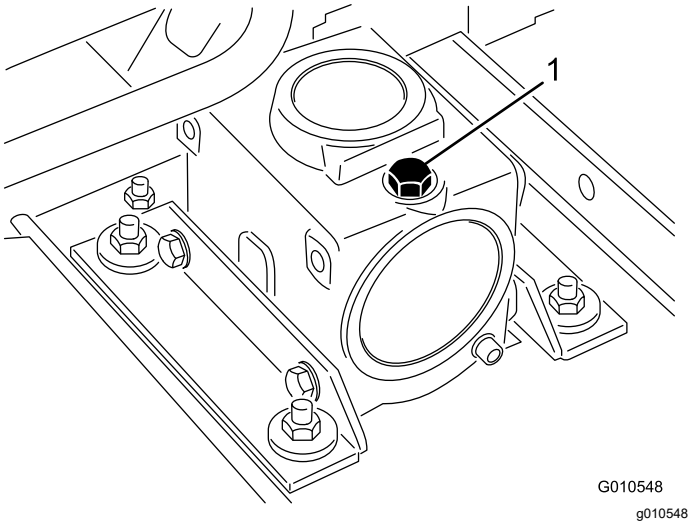

Figura 17

1. Joją/buon de umplere

3. Montai joja i strângei la un cuplu de 9 Nm.

Verificarea cuplului de strângere a elementelor de fixare a arborelui prizei de putere la cutia de viteze

Interval de service: După primele 10 ore

La intervale de 100 de ore

Verificai cuplul de strângere a elementelor care fixează arborele prizei de putere la cutia de viteze (Figura 18); consultai seciunea de configurare din *Manualul operatorului* al mainii pentru specificaia privind cuplul adecvat.

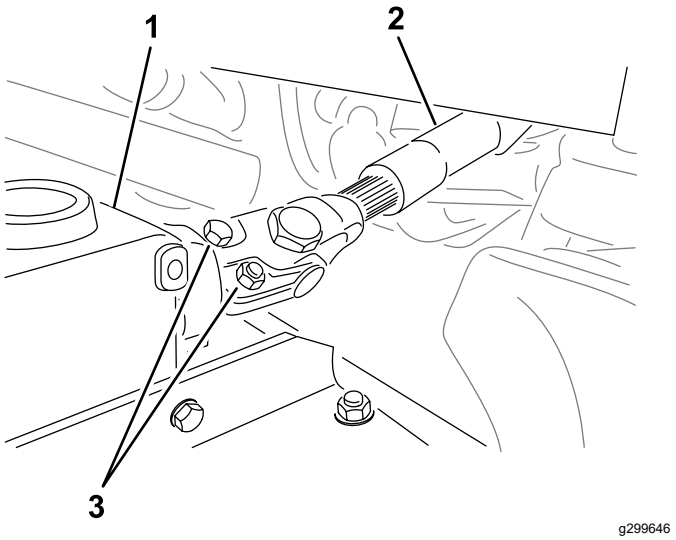

Figura 18

1. Cutie de viteze
2. uruburi si piulie
3. Arbore de transmisie al prizei de putere

Îndepărtarea unităii de tăiere de la unitatea de tracţiune

1. Parcai maşina pe o suprafaţă plană, cu unitatea de tăiere ridicată.
2. Îndepărtai tifturile pentru înălimea de tăiere (Figura 19) de la plăcile laterale ale unităii de tăiere.

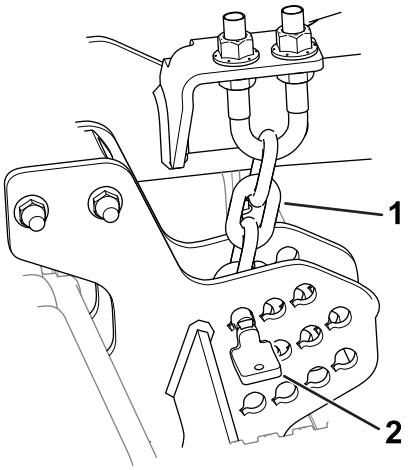

Figura 19

1. Lan pentru înălţimea de tăiere
2. Ştift

3. Coborâi unitatea de tăiere, cuplai frâna de parcare, oprii motorul i scoatei cheia de contact.
4. Îndepărtai uruburile i aibele care fixează braele de ridicare pe braele rolelor.

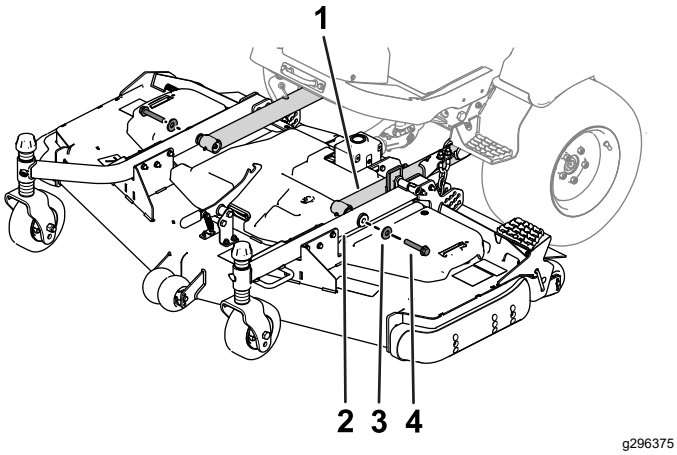

Figura 20

1. Bra de ridicare
2. Bra rolă
3. Şaibă
4. Şurub

5. Îndepărtai uruburile i piuliele de pe arborele prizei de putere (Figura 21) i glisai furca afară din cutia de viteze.

   Notă: Consultai *Manualul operatorului* pentru a alinia corect canelurile dacă îndepărtai componentele arborelui de transmisie.

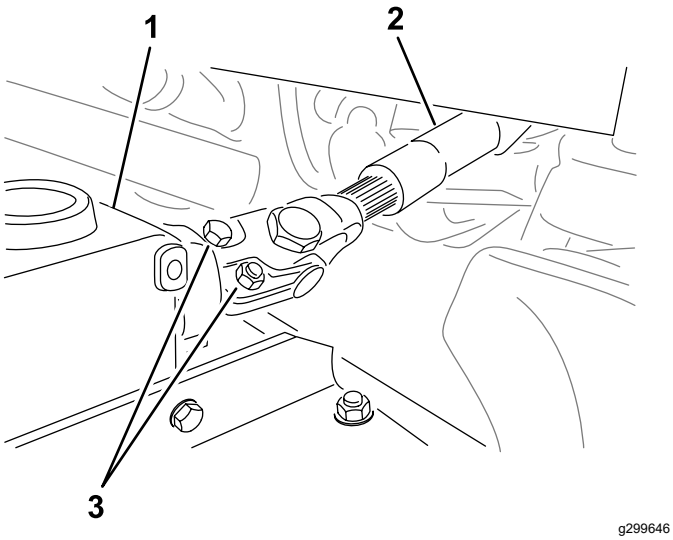

Figura 21

1. Cutie de viteze
2. Arbore priză de putere
3. uruburi si piulie

Întreinerea bucelor de la braele rolelor

Braele rolelor sunt prevăzute cu buce presate la partea de sus i cea de jos a tubului, care se uzează după multe ore de funcionare.

Pentru a verifica bucele, deplasai furca rolei în faă i în spate i dintr-o parte în cealaltă. Dacă axul rolei este slăbit în interiorul bucelor, bucele sunt uzate i trebuie să le înlocuii.

1. Parcai maina pe o suprafaă plană, coborâi unitatea de tăiere, cuplai frâna de parcare, opriţi motorul şi scoateţi cheia.
2. Îndepărtai capacul de tensionare, distanierul (distanierele) i aiba de presiune din partea superioară a axului rolei.
3. Tragei axul rolei din tubul de montare. Lăsai aiba de presiune i distanierul (distanierele) să rămână la partea inferioară a axului.
4. Introducei un poanson în partea superioară sau inferioară a tubului de montare i îndepărtai buca din tub (Figura 22). De asemenea, îndepărtai cealaltă bucă din tub. Curăai interiorul tuburilor, îndepărtând murdăria.

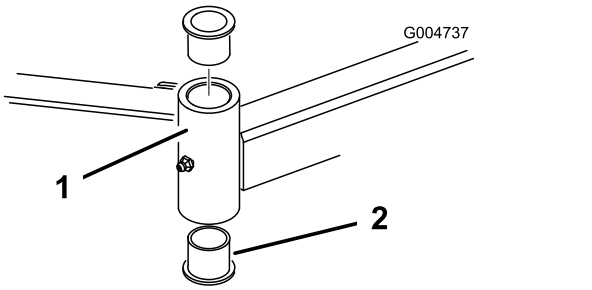

Figura 22

1. Tub bra rolă
2. Buce

5. Aplicai lubrifiant pe interiorul i exteriorul bucelor noi. Utilizai un ciocan i o placă plată pentru a introduce bucele în tubul de montare.
6. Verificai dacă există uzură la nivelul axului rolei i înlocuii-l dacă este deteriorat.
7. Împingei axul rolei prin buce i tubul de montare, glisai aiba de presiune i distanierul (distanierele) pe ax i montai capacul de tensionare pe axul rolei.

Întreinerea rolelor i rulmenilor

1. Parcai maina pe o suprafaă plană, coborâi unitatea de tăiere, cuplai frâna de parcare, opriţi motorul şi scoateţi cheia.

2. Îndepărtai contrapiulia de pe urubul care fixează ansamblul rolei, între cadrul furcii rolei (Figura 23). Prindei rola i glisai urubul din furcă sau din braul pivotant.
3. Îndepărtai rulmentul din butucul roii i lăsai să cadă distanierul rulmentului (Figura 23). Îndepărtai rulmentul de la partea opusă a butucului roii.
4. Verificai dacă există uzură la nivelul rulmenilor, distanierului i interiorului butucului roii. Înlocuii orice piese deteriorate.
5. Pentru a monta rola, împingei rulmentul în butucul roii. La montarea rulmenilor, apăsai calea de rulare exterioară a rulmentului.

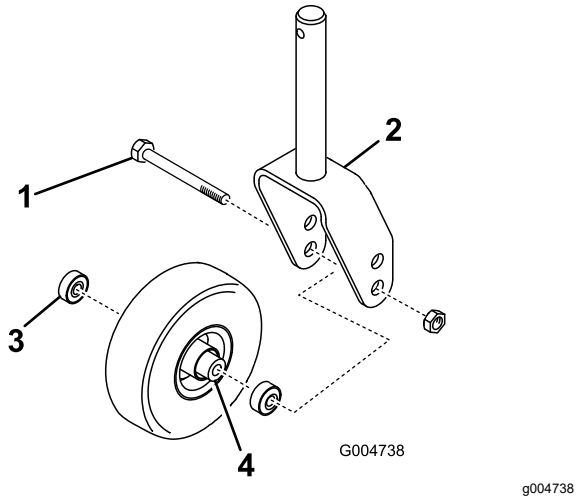

Figura 23

1. Rolă
2. Furcă rolă
3. Rulmeni
4. Distanier rulment

6. Glisai distanierul rulmentului în butucul roii. Împingei celălalt rulment în capătul deschis al butucului roii pentru a atrage distanierul rulmentului din interiorul butucului roii.
7. Montai ansamblul rolei în cadrul furcii rolei i fixai-l cu urubul i contrapiulia.

Lucrări de service pentru lamele de tăiere

Sigurana lamei

O lamă uzată sau deteriorată s-ar putea rupe, iar o bucată din lamă ar putea fi proiectată spre dumneavoastră sau trecători, rezultând în vătămări corporale grave sau deces.

- Inspectai lama periodic pentru urme de uzură sau de deteriorare.
- Verificai lamele cu grijă. Acoperii lamele sau purtai mănui i efectuai lucrările de service pentru lame cu atenie. Doar înlocuii sau ascuii lamele; nu le îndreptai sau sudai niciodată.
- În cazul mainilor cu mai multe lame, acionai cu atenie, deoarece rotirea unei lame poate duce la rotirea celorlalte lame.

Verificarea prezenei unei lame îndoite

După lovirea unui obiect, verificai dacă maina are deteriorări i efectuai reparaii înainte de a porni i utiliza echipamentul. Strângeţi toate piuliele ax-fulie la un cuplu de 176 - 203 Nm.

1. Parcai maina pe o suprafaă plană, ridicai unitatea de tăiere în poziia de TRANSPORT, cuplai frâna de parcare, opriţi motorul şi scoateţi cheia.
2. Ridicai unitatea de tăiere în poziia de SERVICE; consultai *Manualul operatorului* pentru unitatea de traciune.
3. Rotii lama până când capetele sunt orientate în faă i în spate i măsurai din interiorul unităii de tăiere până la marginea de tăiere din partea din faă a lamei (Figura 24).

   Notă: Reinei această dimensiune.

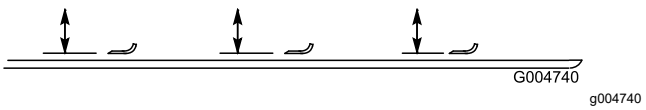

Figura 24

4. Rotii capătul opus al lamei în faă i măsurai între unitatea de tăiere i marginea de tăiere a lamei în aceeai poziie ca la pasul 3.

   Notă: Diferena dintre dimensiunile obinute la paii 3 i 4 nu trebuie să depăească 3 mm. Dacă dimensiunea depăete 3 mm, lama este îndoită i trebuie înlocuită; consultai Îndepărtarea i montarea unităii (unităilor de tăiere) (Pagină 21).

Îndepărtarea i montarea unităii (unităilor de tăiere)

Înlocuii lama dacă a lovit un obiect solid sau dacă lama nu mai este echilibrată sau este îndoită. Utilizai întotdeauna lame de schimb originale Toro pentru a asigura sigurană i performană optimă.

1. Parcai maina pe o suprafaă plană, ridicai unitatea de tăiere în poziia de TRANSPORT, cuplai frâna de parcare, opriţi motorul şi scoateţi cheia.
2. Ridicai unitatea de tăiere în poziia de SERVICE; consultai *Manualul operatorului* pentru unitatea de traciune.
3. Prindei capătul lamei folosind o lavetă sau mănuă cu protecie corespunzătoare.

4. Scoatei urubul lamei, cupa anti-scalp i lama de pe arborele axului (Figura 25).

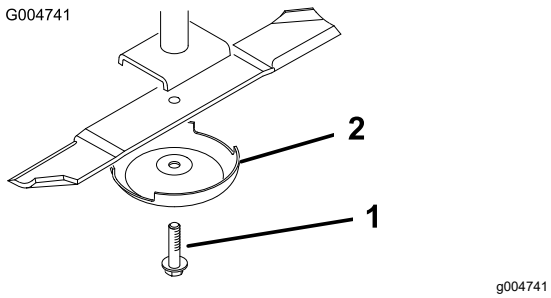

Figura 25

1. urubul lamei
2. Cupă anti-scalp

5. Montai lama, cupa anti-scalp i urubul lamei i strângei urubul lamei la un cuplu cuprins între 115 i 149 Nm.

   Important: **Partea curbată a lamei trebuie să fie îndreptată către interiorul unităii de tăiere, pentru a asigura tăierea corespunzătoare.**

   Notă: După lovirea unui obiect străin, strângei toate piuliele fuliei axului la un cuplu cuprins între 115 i 149 Nm.

Verificarea i ascuirea lamei (lamelor) unităii de tăiere

Atât marginile de tăiere, cât i suprafaa velică, care este poriunea întoarsă, opusă marginii de tăiere, contribuie la o calitate bună a tăieturii.

Meninei lamele ascuite în timpul sezonului de tundere a ierbii. Lamele ascuite taie precis, fără a rupe sau a măruni firele de iarbă.

Verificai dacă lamele prezintă orice urme de uzură sau deteriorare. Suprafaa velică ridică firele de iarbă în poziie verticală, asigurând astfel o tăietură uniformă i se uzează treptat în timpul funcionării.

1. Parcai maina pe o suprafaă plană, ridicai unitatea de tăiere în poziia de TRANSPORT, cuplai frâna de parcare, opriţi motorul şi scoateţi cheia.
2. Ridicai unitatea de tăiere în poziia de SERVICE; consultai *Manualul operatorului* pentru unitatea de traciune.
3. Examinai cu atenie capetele de tăiere ale lamei, în special acolo unde se întâlnesc pările plate i curbate ale lamei (Figura 26).

   Notă: Deoarece nisipul i materialele abrazive pot îndepărta metalul care unete partea plată cu cea curbată a lamei, verificai lama înainte de a utiliza maina de tuns iarba. Dacă observai urme de uzură (Figura 26), înlocuii lama.

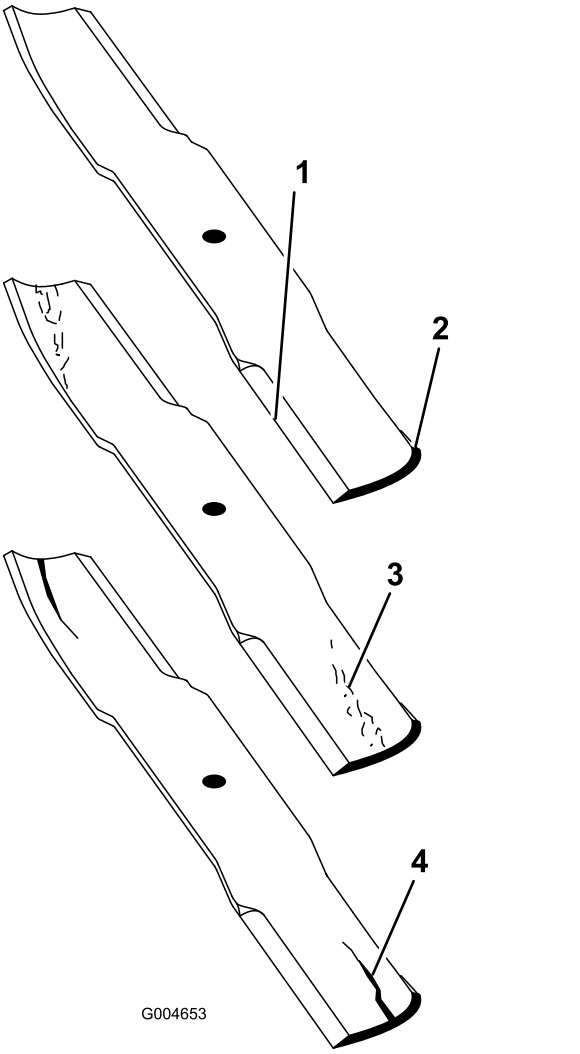

Figura 26

1. Margine de tăiere
2. Zona curbată
3. Uzură/formare fantă
4. Fisură

4. Examinai marginile de tăiere ale tuturor lamelor i ascuii-le dacă sunt tocite sau crestate (Figura 27).

   Notă: Ascuii doar partea superioară a marginii de tăiere i meninei unghiul de tăiere iniial pentru a asigura ascuirea (Figura 27). Lama rămâne echilibrată dacă este îndepărtată aceeai cantitate de metal de pe ambele margini de tăiere.

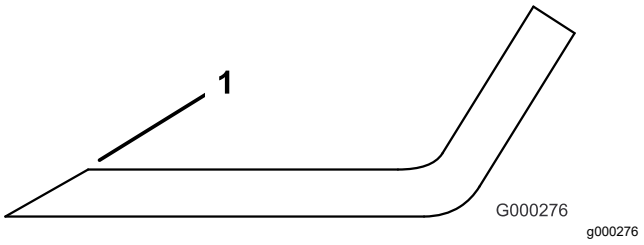

Figura 27

1. Ascuii la unghiul iniial.

Notă: Demontai lamele i ascuii-le cu un dispozitiv pentru ascuit. După ascuirea marginilor de tăiere, montai lama cu cupa anti-scalp i urubul lamei; consultai Verificarea i ascuirea lamei (lamelor) unitării de tăiere (Pagină 22).

Verificarea i corectarea nealinierii lamelor

Dacă lamele sunt nealiniate, gazonul va avea dungi după ce a fost tuns. Această problemă poate fi corectată asigurându-vă că lamele sunt drepte i că taie toate pe acelai plan.

1. Găsii o suprafaă plană pe podea i folosii o nivelă de tâmplărie cu lungimea de 1 m.
2. Setai înălimea de tăiere la poziia cea mai înaltă; consultai Reglarea înălimii de tăiere (Pagină 12).
3. Coborâi unitatea de tăiere pe suprafaa plană. Îndepărtai capacele de la partea de sus a unitării de tăiere.
4. Rotii lamele până când capetele sunt orientate în faă i în spate. Măsurai de la podea până la vârful frontal al marginii de tăiere. Reinei această dimensiune. Apoi rotii aceeai lamă astfel încât capătul opus să fie îndreptat în faă i măsurai din nou. Diferena dintre dimensiuni nu trebuie să depăească 3 mm. Dacă dimensiunea depăete 3 mm, înlocuii lama deoarece este îndoită. Măsurai toate lamele.
5. Comparai dimensiunile măsurate ale lamelor exterioare cu cele ale lamei centrale. Lama centrală nu trebuie să fie poziionată cu mai mult de 10 mm mai jos decât lamele exterioare. Dacă lama centrală este poziionată cu mai mult de 10 mm mai jos decât lamele exterioare, trecei la pasul 6 i adăugai garnituri de reglare între carcasa axului i partea inferioară a unitării de tăiere.
6. Îndepărtai uruburile, aibele plate, aibele de blocare i piulie de pe axul exterior în zona în care trebuie adăugate garniturile de reglare. Pentru a ridica sau a coborî lama, adăugai o garnitură de reglare (nr. piesă 3256-24) între carcasa axului i partea inferioară a unitării de tăiere. Continuai să verificai alinierea lamelor i adăugai garnituri de reglare până când vârfurile lamelor se încadrează în dimensiunea necesară.

   Important: **Nu utilizai mai mult de 3 garnituri de reglare în orice locaie cu un orificiu. Utilizai un număr descrescător de garnituri de reglare în orificiile adiacente dacă se adaugă mai mult de o garnitură de reglare în orice locaie cu un orificiu.**
7. Montai capacele curelei.

Înlocuirea curelei de transmisie

Cureaua de acionare a lamei, tensionată de fulia rolei de ghidare cu arc, este foarte durabilă. Cu toate acestea, după multe ore de utilizare, cureaua va prezenta semne de uzură. Semnele de uzură a curelei includ un sunet de scârâit în timp ce se rotete cureaua, patinarea lamelor în timpul tunderii ierbii, margini uzate, urme de arsuri i crăpături pe curea. Înlocuii cureaua dacă apare oricare dintre aceste condiii.

1. Parcai maina pe o suprafaă plană, coborâi unitatea de tăiere, cuplai frâna de parcare, opriţi motorul şi scoateţi cheia.
2. Îndepărtai capacele curelei din partea de sus a unitării de tăiere i punei-le deoparte.
3. Folosind o cheie dinamometrică sau o unealtă similară, îndepărtai fulia rolei de ghidare (Figura 28) de cureaua de transmisie pentru a detensiona cureaua i pentru a permite alunecarea acesteia de pe fulia cutiei de viteze.

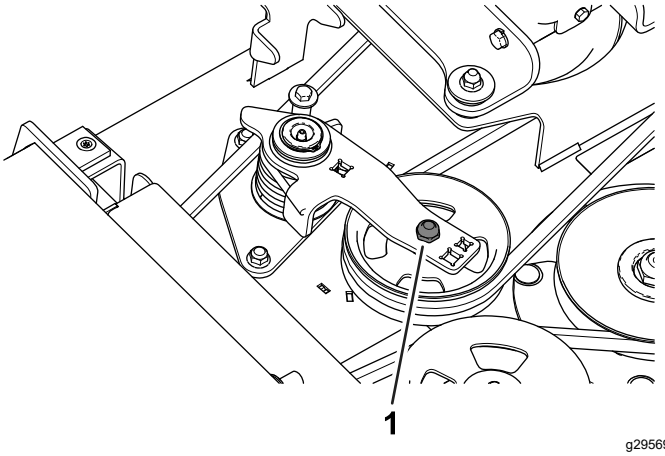

Figura 28

1. Fulie rolă de ghidare

4. Îndepărtai cureaua veche din jurul fuliilor axului i al fuliei rolei de ghidare.
5. Folosind o cheie dinamometrică sau o unealtă similară pentru a susine fulia rolei de ghidare, direcionai cureaua nouă în jurul fuliilor axului i al fuliei rolei de ghidare, aa cum se arată în Figura 29.

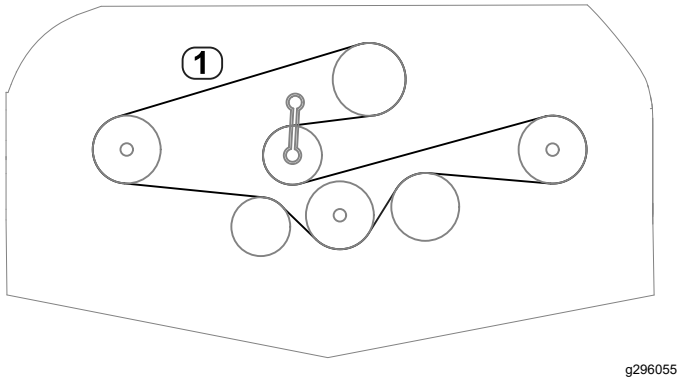

Figura 29

1. Amplasarea curelei

6. Montai capacele curelei.

Curăare sub unitatea de tăiere

Interval de service: Înainte de fiecare folosinţă sau zilnic

Îndepărtai zilnic acumulările de iarbă de sub unitatea de tăiere.

1. Parcai maina pe o suprafaă plană, ridicai unitatea de tăiere în poziia de TRANSPORT, cuplai frâna de parcare, opriţi motorul şi scoateţi cheia.
2. Ridicai unitatea de tăiere în poziia de SERVICE; consultai *Manualul operatorului* pentru unitatea de traciune.
3. Curăai bine cu apă partea inferioară a unitării de tăiere.

Depozitare

1. Decuplai priza de putere, eliberai pedala de traciune în poziia neutră i cuplai frâna de parcare.
2. Oprii motorul, scoatei cheia din contact i ateptai oprirea tuturor pieselor în micare înainte de a părăsi poziia operatorului.
3. Lăsai motorul să se răcească înainte de a regla, curăa, depozita sau repara maina.
4. Curăai bine unitatea de tăiere, acordând o atenie deosebită acestor zone:
   - Partea de sub unitatea de tăiere
   - Sub capacele curelei unitării de tăiere
   - Ansamblu arbore priză de putere
   - Toate fitingurile de lubrifiere i punctele de articulaie
5. Îndepărtai, ascuii i echilibrai lamele unitării de tăiere. Montai lamele i strângei elementele de fixare ale lamei la un cuplu de 115 - 149 Nm.
6. Verificai dacă toate elementele de fixare sunt slăbite i strângei-le dacă este necesar.
7. Lubrifiai toate fitingurile de lubrifiere i punctele de pivotare. tergei orice urmă de lubrifiant în exces.
8. Iefuii uor i utilizai vopsea de retu pe zonele vopsite care sunt zgâriate, ciobite sau ruginite. Reparai orice indentări.

Menţiuni:

Menţiuni:

Menţiuni:

Declaraţie de încorporare

The Toro Company, 8111 Lyndale Ave. South, Bloomington, MN, SUA declară că următoarea (următoarele) unitate (unităţi) este/sunt în conformitate cu directivele listate atunci când sunt instalate conform instrucţiunilor care însoţesc anumite modele Toro, aşa cum este indicat în Declaraţiile de Conformitate relevante.

Nr. model	Nr. serie	Descrierea produselor	Detaliere în factură	Descriere generală	Directivă
31971 cu 31959	400000000 şi Sus	Mainã de tuns iarba cu evacuare posterioară de 152 cm	60" RD DECK, GM	Mainã de tuns iarba cu evacuare posterioară de 152 cm	2006/42/CE, 2000/14/CE
31973 cu 31960	400000000 şi Sus	Maşinã de tuns iarba cu evacuare posterioară de 183 cm	72" RD DECK, GM	Maşinã de tuns iarba cu evacuare posterioară de 183 cm	2006/42/CE, 2000/14/CE

Documentaţia tehnică relevantă a fost compilată conform cerinţelor din Partea B a Anexei VII din 2006/42/CE.

Ne obligăm să transmitem, ca răspuns la solicitarea autorităţilor naţionale, informaţii relevante privind acest utilaj parţial complet. Metoda de transmitere va fi electronică.

Acest utilaj nu va fi pus în funcţiune până când nu va fi încorporat în modelele Toro aprobate, conform indicaţiei din Declaraţia de Conformitate asociată şi în conformitate cu toate instrucţiunile prin care poate fi declarat a fi în conformitate cu toate Directivele relevante.

Certificat:



Tom Langworthy
Director inginerie
8111 Lyndale Ave. South
Bloomington, MN 55420, USA
Noiembrie 3, 2022

Reprezentant autorizat:

Marcel Dutrieux
Manager European Product Integrity
Toro Europe NV
Nijverheidsstraat 5
2260 Oevel
Belgium

UK Declaration of Incorporation

The Toro Company, 8111 Lyndale Ave. South, Bloomington, MN, SUA declară că următoarea (următoarele) unitate (unităi) este/sunt în conformitate cu directivele listate atunci când sunt instalate conform instruciunilor care însoesc anumite modele Toro, aa cum este indicat în Declaraiile de Conformitate relevante.

Nr. model	Nr. serie	Descrierea produselor	Detaliere în factură	Descriere generală	Directivă
31971 cu 31959	400000000 şi Sus	Mainã de tuns iarba cu evacuare posterioară de 152 cm	60" RD DECK, GM	Mainã de tuns iarba cu evacuare posterioară de 152 cm	I.S. 2008 nr. 1597 (Sigurana mainilor), I.S. 2001 nr. 1701 (Zgomot)
31973 cu 31960	400000000 şi Sus	Maşinã de tuns iarba cu evacuare posterioară de 183 cm	72" RD DECK, GM	Maşinã de tuns iarba cu evacuare posterioară de 183 cm	I.S. 2008 nr. 1597 (Sigurana mainilor), I.S. 2001 nr. 1701 (Zgomot)

Documentaia tehnică relevantă a fost întocmită conform anexei 10 din S.I. 2008 Nr. 1597.

Ne obligăm să transmitem, ca răspuns la solicitarea autorităţilor naţionale, informaţii relevante privind acest utilaj parţial complet. Metoda de transmitere va fi electronică.

Acest utilaj nu va fi pus în funcţiune până când nu va fi încorporat în modelele Toro aprobate, conform indicaţiei din Declaraţia de Conformitate asociată şi în conformitate cu toate instrucţiunile prin care poate fi declarat a fi în conformitate cu toate Directivele relevante.

This declaration has been issued under the sole responsibility of the manufacturer.
The object of the declaration is in conformity with relevant UK legislation.

Reprezentant autorizat:

Marcel Dutrieux
Manager European Product Integrity
Toro U.K. Limited
Spellbrook Lane West
Bishop's Stortford
CM23 4BU
United Kingdom

Tom Langworthy
Director inginerie
8111 Lyndale Ave. South
Bloomington, MN 55420, USA
Noiembrie 3, 2022

Informaii despre avertismente conform Propunerii 65 a statului California

Ce este un avertisment?

Un produs comercializat poate avea o etichetă de avertizare precum cea de mai jos:



WARNING: Cancer and Reproductive Harm—www.p65Warnings.ca.gov. (ADVERTISMENT: Poate cauza cancer sau poate fi toxic pentru reproducere – www.p65Warnings.ca.gov.)

Ce este Propunerea 65?

Propunerea 65 se aplică tuturor companiilor care activează în California, comercializează produse în California sau fabrică produse care pot fi comercializate sau aduse în California. Aceasta prevede ca Guvernatorul Californiei să întocmească i să publice o listă de substane chimice cunoscute ca provocând cancer, malformaii congenitale i/sau alte tulburări de reproducere. Actualizată anual, lista include sute de substane chimice întâlnite în multe articole din viaa de zi cu zi. Scopul Propunerii 65 este de a informa publicul larg cu privire la expunerea la aceste substane chimice.

Propunerea 65 nu interzice comercializarea produselor ce conin aceste substane chimice, ci impune afiarea unor avertismente pe produs, ambalajul sau documentaia produsului. În plus, un avertisment conform Propunerii 65 nu înseamnă că un produs încalcă standardele sau cerinele de sigurană. De fapt, guvernul Californiei a clarificat că un avertisment aferent Propunerii 65 „nu este acelai lucru cu o decizie de reglementare conform căreia un produs este sigur sau nesigur”. Multe dintre aceste substane chimice au fost utilizate timp de mai muli ani în produse folosite în viaa de zi cu zi fără ca efectul lor dăunător să fie documentat. Pentru informaii suplimentare, accesai https://oag.ca.gov/prop65/faqs-view-all.

Un avertisment conform Propunerii 65 înseamnă că o companie (1) a evaluat expunerea i a concluzionat că depăete „nivelul fără risc semnificativ”; sau (2) a ales să furnizeze un avertisment pe baza înelegerii sale legate de prezena unei substane chimice din listă, fără a încerca să evalueze expunerea.

Această lege se aplică oriunde?

Avertismentele conform Propunerii 65 sunt impuse doar de legislaia statului California. Aceste avertismente pot fi întâlnite pe întreg teritoriul Californiei în diferite stabilimente, inclusiv dar fără a se limita la, restaurante, magazine alimentare, hoteluri, coli i spitale, precum i pe o varietate mare de produse. În plus, unii comerciani cu amănuntul online i care livrează comenzile prin potă introduc avertismente conform Propunerii 65 pe site-urile lor web sau în cataloage.

Cum se plasează avertismentele din statul California în raport cu limitele federale?

Standardele Propunerii 65 sunt adesea mai riguroase decât cele federale i internaionale. Diverse substane necesită un avertisment conform Propunerii 65 la niveluri mult mai mici decât limitele federale de intervenie. De exemplu, standardul Propunerii 65 pentru avertismente legate de plumb este 0,5 µg/zi, mult sub standardele federale i internaionale.

De ce nu au toate produsele similare un astfel de avertisment?

- Eticheta cu avertismente conform Propunerii 65 este necesară pentru produsele comercializate în California, nefiind impusă pentru produse similare comercializate în altă parte.
- O companie implicată într-un proces legat de Propunerea 65 i care a ajuns la un acord poate fi nevoită să utilizeze avertismente pentru produsele sale, în timp ce alte companii care fabrică produse similare nu au aceeai obligaie.
- Propunerea 65 nu este aplicată în mod consecvent.
- Companiile pot decide să nu furnizeze avertismente deoarece au ajuns la concluzia că nu trebuie să facă acest lucru conform Propunerii 65; absena avertismentelor de pe un produs nu înseamnă că produsul respectiv nu conine niveluri similare de substane chimice listate.

De ce include Toro acest avertisment?

Toro a decis să furnizeze consumatorilor cât mai multe informaii posibile astfel încât acetia să ia decizii informate cu privire la produsele pe care le achiziionează i utilizează. Toro furnizează avertismente în unele cazuri pe baza cunotinelor sale privind prezena unei sau a mai multor substane chimice specificate, fără a evalua nivelul de expunere, deoarece nu pentru toate substanele chimice specificate există limite de expunere. Dei gradul de expunere al produselor Toro poate fi neglijabil sau se încadrează în gama „fără risc semnificativ”, din exces de prudenă, Toro a decis să furnizeze avertismente conform Propunerii 65. Mai mult, dacă nu furnizează aceste avertismente, compania Toro poate fi acionată în justiie de statul California sau pări private care caută să aplice Propunerea 65 i poate face obiectul unor sanciuni semnificative.

Declaraie de confidenialitate SEE/MB

Utilizarea datelor dumneavoastră cu caracter personal de către Toro

The Toro Company („Toro”) vă respectă intimitatea. Când achiziionai produsele noastre, putem colecta anumite date cu caracter personal care vă aparin direct de la dumneavoastră sau prin intermediul distribuitorului local Toro. Toro utilizează aceste date pentru a-i îndeplini obligaiile contractuale, cum ar fi înregistrarea garaniei dumneavoastră, procesarea revendicării dumneavoastră de garanie sau pentru a vă contacta în cazul rechemării produselor, i în scopul derulării de activităi economice legitime, cum ar fi măsurarea gradului de satisfacie a clienilor, îmbunătăirea produselor noastre sau oferirea de informaii despre produse care v-ar putea interesa. Toro poate partaja informaiile dumneavoastră cu filialele, societăile afiliate, distribuitorii sau alţi parteneri de afaceri în legătură cu aceste activităţi. De asemenea, putem dezvălui datele dumneavoastră cu caracter personal în condiiile prevăzute de lege sau pentru vânzări, achiziii sau fuziuni. Nu vom vinde informaţiile dumneavoastră cu caracter personal niciunei alte companii în scop comercial.

Păstrarea datelor dumneavoastră cu caracter personal

Toro va păstra datele dumneavoastră cu caracter personal atâta timp cât sunt necesare pentru scopurile menionate anterior i în conformitate cu prevederile legale. Pentru mai multe informaii despre perioadele aplicabile pentru păstrarea datelor, contactai-ne la legal@toro.com.

Obligaiile Toro privind securitatea

Datele dumneavoastră caracter personal pot fi procesate în SUA sau într-o altă ară în care legislaia pentru protecia datelor cu caracter personal este mai puin strictă decât în ara dumneavoastră. Ori de câte ori transferăm datele dumneavoastră cu caracter personal în afara ării dumneavoastră, vom lua măsurile prevăzute prin lege pentru a asigura un nivel adecvat de securitate pentru protejarea datelor dumneavoastră i pentru a ne asigura că sunt procesate în siguranā.

Acces i corectare

Avei dreptul să corectai i să revizuii datele dumneavoastră cu caracter personal, să refuzai sau să restricionai procesarea datelor dumneavoastră. Pentru aceasta, contactai-ne la legal@toro.com. Dacă avei nelămuriri cu privire la modul în care Toro procesează informaiile dumneavoastră, vă rugăm să ni le transmitei direct. Reinei că cetăenii ărilor membre UE au dreptul să depună reclamaii la Autoritatea pentru protecia datelor cu caracter personal.

Garania Toro

Garanie limitată pe o perioadă de doi ani sau 1500 de ore

Condiţiile şi produsele acoperite de garanţie

The Toro Company garantează că produsul dumneavoastră comercial Toro („Produsul”) nu va prezenta defecte ale materialelor sau de manoperă timp de 2 ani sau 1500 de ore de funcionare*, oricare dintre acestea survine mai întâi. Această garanie se aplică tuturor produselor, cu excepia aeratoarelor (consultai declaraiile de garanie separate pentru aceste produse). În cazul apariiei unui defect inclus în garanie, vom repara produsul gratuit, cu serviciile de diagnoză, manoperă, piesele de schimb i transportul incluse. Această garanie intră în vigoare de la data livrării produsului către cumpărătorul cu amănuntul iniial.
* Produs echipat cu contor ore de funcionare.

Instruciuni pentru obinerea Serviciului de garanie

Avei responsabilitatea de a anuna distribuitorul de produse comerciale sau distribuitorul autorizat de produse comerciale de la care ai achiziionat produsul de îndată ce considerai că există o situaie acoperită de garanie. Dacă avei nevoie de ajutor pentru găsirea unui distribuitor de produse comerciale sau unui distribuitor autorizat de produse comerciale sau dacă avei întrebări legate de drepturile i responsabilităile care vă revin în baza garaniei, ne putei contacta la:

Departamentul de service pentru produse comerciale Toro
8111 Lyndale Avenue South
Bloomington, MN 55420-1196

952–888–8801 sau 800–952–2740
E-mail: commercial.warranty@toro.com

Responsabilităile proprietarului

În calitate de proprietar al produsului, suntei responsabil pentru întreinerea i reglajele necesare prezentate în *Manualul operatorului*. Reparaiile aferente problemelor generate de nerealizarea lucrărilor de întreinere i reglajelor necesare nu sunt acoperite de această garanie.

Articole i condiii neacoperite

Nu toate defeciunile sau problemele care apar în legătură cu produsul, în timpul perioadei de garanie, constituie defecte de material sau de manoperă. Această garanie nu acoperă următoarele:

- Defeciuni ale produsului cauzate de utilizarea unor piese de schimb ce nu au fost fabricate de Toro sau de montarea i utilizarea unor accesorii i produse suplimentare sau modificate ce nu au fost fabricate de Toro.
- Defeciuni ale produsului care sunt cauzate de neefectuarea întreinerii i/sau ajustărilor recomandate.
- Defeciuni ale produsului care sunt cauzate de operarea acestuia într-un mod abuziv, neglijent sau imprudent.
- Componente uzate, care nu sunt defecte. Exemplele de piese care sunt consumate sau uzate în timpul funcionării normale a produsului includ, dar nu se limitează la, plăcue i garnituri de frână, garnituri de ambreiaj, lame, cilindri, role i lagăre (sigilate sau lubrifiate), cadru lamă, bujii incandescente, roi pivotante i rulmeni, anvelope, filtre, curele i anumite componente ale pulverizatorului, precum diafragmele, duzele, debitmetrele i supapele de control.
- Defeciunile provocate de factori externi inclusiv, fără a se limita la, condiii meteorologice, practici de depozitare, contaminare sau utilizarea lichidelor de răcire, lubrifianilor, aditivilor, îngrăămintelor sau substanelor chimice neautorizate.
- Defeciuni sau probleme privind performana cauzate de utilizarea combustibililor (de exemplu, benzină, motorină sau biodiesel) care nu sunt conforme cu standardele respective din industrie.
- Nivel de zgomot, vibraii, urme de uzură i grad de deteriorare normale. „Uzura” normală include, dar nu se limitează la, deteriorarea scaunelor din cauza uzurii sau abraziunii, uzura suprafeelor vopsite, autocolantelor sau zgârierea ferestrelor.

Piese

Piesele programate pentru a fi înlocuite în cadrul operaiunilor de întreinere necesare sunt acoperite de garanie pe perioada de timp până la momentul înlocuirii programate. Piesele înlocuite în cadrul acestei garanii sunt acoperite pe durata garaniei originale a produsului i devin proprietatea Toro. Toro va lua decizia finală dacă va repara orice piesă sau ansamblu existent sau o/îl va înlocui. Toro poate folosi piese remanufacturate pentru reparaii în perioada de garanie.

Garanie pentru baterii cu descărcare profundă i baterii litiu-ion

Există un număr total specificat de kilowai-oră pe care îi pot furniza bateriile cu descărcare profundă i bateriile litiu-ion pe durata lor de viaă. Tehnicile de utilizare, reîncărcare i întreinere pot prelungi sau reduce durata de viaă a bateriei. Pe măsură ce bateriile din acest produs se consumă, volumul de lucru util dintre intervalele de încărcare va scădea treptat, până când bateria se va uza complet. Înlocuirea bateriilor uzate, ca urmare a consumului normal, reprezintă responsabilitatea proprietarului produsului. Notă: (doar pentru bateriile litiu-ion): consultai garania bateriei pentru informaii suplimentare.

Garanie pe viaă a arborelui cotit (doar pentru modelul ProStripe 02657)

Mainile Prostripe, care sunt echipate cu un disc de frecare Toro original i tehnologie Blade Brake Clutch pentru sigurana arborelui cotit (ansamblu tehnologie Blade Brake Clutch (BBC) + disc de frecare integrat) ca echipament original i utilizate de cumpărătorul iniial în conformitate cu procedurile de operare i întreinere recomandate, au acoperire de garanie pe viaă împotriva îndoirii arborelui cotit al motorului. Mainile echipate cu aibe de frecare, unităi cu tehnologie Blade Brake Clutch (BBC) i alte astfel de dispozitive nu sunt acoperite de garania pe viaă a arborelui cotit.

Întreinerea este efectuată pe cheltuiala proprietarului

Reglarea motorului, lubrifierea, curăarea i lustruirea, înlocuirea filtrelor, a lichidului de răcire i finalizarea lucrărilor de întreinere recomandate fac parte din serviciile normale necesare pentru produsele Toro, efectuate pe cheltuiala proprietarului.

Condiii generale

Singura despăgubire în baza prezentei garanii constă în repararea de către un distribuitor sau furnizor autorizat Toro.

The Toro Company nu este răspunzătoare pentru daunele indirecte, speciale sau secundare corelate cu utilizarea produsului Toro acoperit prin această garanie, inclusiv pentru orice costuri sau cheltuieli de furnizare a unor echipamente înlocuitoare sau a unor lucrări de service în timpul perioadelor rezonabile de defectare sau de neutilizare, în ateptarea efectuării reparaiilor în baza prezentei garanii. Cu excepia garaniei pentru emisii menionate mai jos, dacă este cazul, nu există altă garanie expresă. Toate garanţiile implicite privind vandabilitatea şi caracterul adecvat pentru o anumită utilizare se limitează la durata acestei garanţii exprese.

Unele ţări nu permit excluderea daunelor secundare sau speciale sau limitarea duratei unei garanţii implicite, aşadar este posibil ca excluderile i limitările de mai sus să nu se aplice în cazul dumneavoastră. Această garanţie vă oferă drepturi legale specifice şi este posibil să aveţi şi alte drepturi care variază în funcţie de ţară.

Notă privind garania pentru emisii

Sistemul de control al emisiilor din cadrul produsului dumneavoastră poate fi acoperit de o garanie separată, care îndeplinete cerinele stabilite de Agenia pentru protecia mediului din S.U.A. (U.S. Environmental Protection Agency – EPA) i/sau Consiliul pentru resursele atmosferice din California (California Air Resources Board – CARB). Limitările de ore menionate mai sus nu se aplică garaniei sistemului de control al emisiilor. Consultai Declaraia de garanie pentru controlul emisiilor motorului furnizată împreună cu produsul dumneavoastră sau inclusă în documentaia producătorului motorului.

Alte ări în afară de S.U.A. sau Canada

Clienii care au achiziionat produse Toro exportate din S.U.A. sau Canada trebuie să contacteze distribuitorul (centrul de service) Toro pentru a obine politicile privind garania pentru propria ară, provincie sau stat. Dacă nu suntei mulumit, din orice motiv, de serviciul distribuitorului sau întâmpinai dificultăi în obinerea informaiilor privind garania, contactai un centru de service autorizat Toro.