Form No. 3458-497 Rev A

Kit applicateur manuel

Pulvérisateur Multi Pro® 1750, Multi Pro® WM ou Multi Pro® 5800 à partir de 2015

N° de modèle 41118—N° de série 316000001 et suivants

Manuel de l'utilisateur

Ce kit applicateur manuel est un accessoire pour véhicule pulvérisateur destiné aux utilisateurs professionnels et temporaires employés à des applications professionnelles. Il est principalement conçu pour la pulvérisation des pelouses entretenues régulièrement dans les parcs, les terrains de golf, les terrains de sport et les espaces verts commerciaux.

Vous pouvez contacter Toro directement sur le site www.Toro.com pour tout renseignement concernant la sécurité des produits, pour vous procurer du matériel de formation, des renseignements sur les accessoires, pour trouver un concessionnaire ou pour enregistrer votre produit.

Mise en service

Pièces détachées

Reportez-vous au tableau ci-dessous pour vérifier si toutes les pièces ont été expédiées.

Procédure	Description	Qté	Utilisation
1	Aucune pièce requise	–	Préparation de la machine.
2	Crochet de tuyau Contre-écrou à embase (3/8 po) Contre-écrou à embase (5/16") Boulon de carrosserie (3/8 x 3/4 po) Boulon de carrosserie (5/16" x 1") Collier en R Support de pistolet pulvérisateur	1 4 4 4 4 2 1	Montez le crochet de tuyau et le support du pistolet-pulvérisateur.
3	Bouchon femelle Robinet d'arrivée de carburant	1 1	Montez la vanne de coupure (Multi Pro 1750 et Multi Pro WM seulement).

© 2022—The Toro® Company
8111 Lyndale Avenue South
Bloomington, MN 55420

Enregistrez votre produit à www.Toro.com.

Traduction du texte d'origine (FR)
Imprimé aux États-Unis
Tous droits réservés

3458-497

Procédure	Description	Qté	Utilisation
4	Vanne de pistolet pulvérisateur	1	Montez la vanne de commande.
	Flexible	1	
	Collier	1	
	Collier bride	1	
	Joint	1	
	Raccord (90 degrés)	1	
	Collier	1	
	Dispositif de montage de vanne (Multi Pro 5800 – à partir de 2016)	1	
	Raccord en T (Multi Pro 5800 – à partir de 2016)	1	
	Rondelle plate (Multi Pro 5800 – à partir de 2016)	4	
	Boulon (6 x 12 mm) (Multi Pro 5800 – à partir de 2016)	4	
	Boulon à embase (6 x 16 mm) (Multi Pro 5800 – à partir de 2016)	4	
	Écrou à embase (6 mm) (Multi Pro 5800 – à partir de 2016)	4	
5	Pistolet-pulvérisateur	1	Branchement du flexible de pulvérisation.
	Raccord cannelé droit	1	
	Collier	1	

1

Préparation de la machine

Aucune pièce requise

Procédure

1. Vérifiez que la machine ne contient aucun liquide. Si la machine a été utilisée avec des produits chimiques, rincez soigneusement le système à l'eau propre, puis vidangez l'eau ; voir les instructions du *Manuel de l'utilisateur* du véhicule.
2. Débranchez la borne négative de la batterie.

2

Montage du crochet de tuyau et du support du pistolet-pulvérisateur

Pièces nécessaires pour cette opération:

1	Crochet de tuyau
4	Contre-écrou à embase (3/8 po)
4	Contre-écrou à embase (5/16")
4	Boulon de carrosserie (3/8 x 3/4 po)
4	Boulon de carrosserie (5/16" x 1")
2	Collier en R
1	Support de pistolet pulvérisateur

Procédure

1. Desserrez la sangle de la cuve.
   - Pour le Multi Pro 1750 et le Multi Pro 5800, desserrez la sangle avant droite (Figure 1).

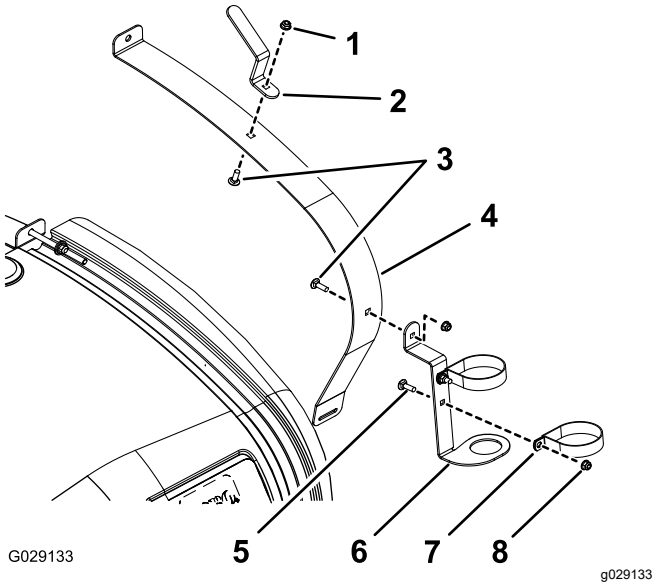

Figure 1

Multi Pro 1750 et Multi Pro 5800

1. Contre-écrou à embase (Multi Pro 1750 – 3/8 po ; Multi Pro 5800 – 5/16 po)
2. Crochet de tuyau
3. Boulon de carrosserie (Multi Pro 1750 – 3/8 x 3/4 po ; Multi Pro 5800 – 5/16 x 1 po)
4. Sangle avant droite de cuve
5. Boulon de carrosserie (5/16 x 3/4 po)
6. Support de pistolet pulvérisateur
7. Collier en R
8. Contre-écrou à embase (5/16 po)

   - Pour le Multi Pro WM, desserrez la sangle arrière droite (Figure 2).

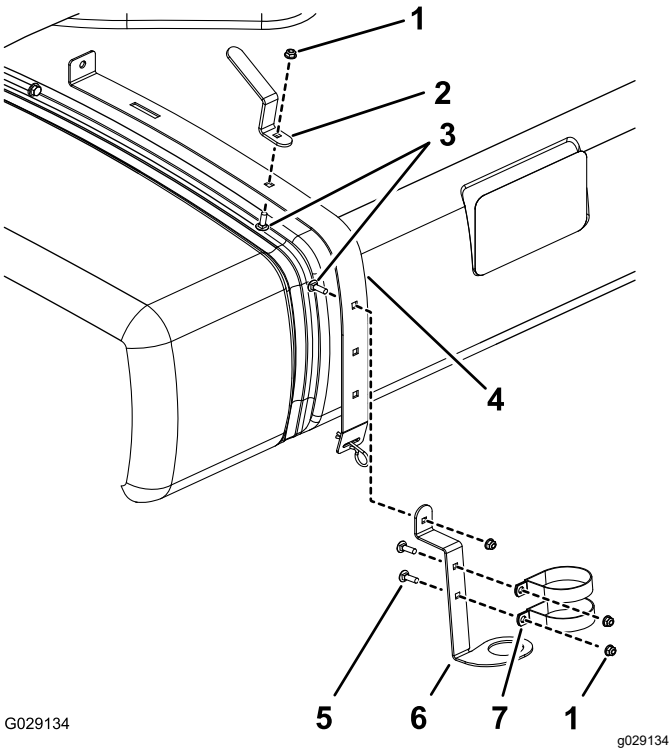

Figure 2
Multi Pro WM

1. Contre-écrou à embase (5/16 po)
2. Crochet de tuyau
3. Boulon de carrosserie (3/8 x 3/4 po)
4. Sangle arrière droite de la cuve
5. Boulon de carrosserie (5/16 x 3/4 po)
6. Support de pistolet pulvérisateur
7. Collier en R

2. Montez les colliers en R, le support du pistolet-pulvérisateur et le crochet du tuyau, comme montré à la Figure 1 ou la Figure 2, au moyen d'un boulon de carrosserie, d'une rondelle plate et d'un écrou à embase.

3

Montage de la vanne de coupure (Multi Pro 1750 et Multi Pro WM seulement)

Pièces nécessaires pour cette opération:

1	Bouchon femelle
1	Robinet d'arrivée de carburant

Procédure

1. Retirez l'étrier qui fixe l'actionneur à la soupape du collecteur pour la vanne de section ou la vanne d'agitation (Figure 3).

   Remarque: Rapprochez les 2 jambes de l'étrier de fixation tout en le poussant vers le bas.

   Remarque: Conservez l'actionneur et l'étrier de fixation.

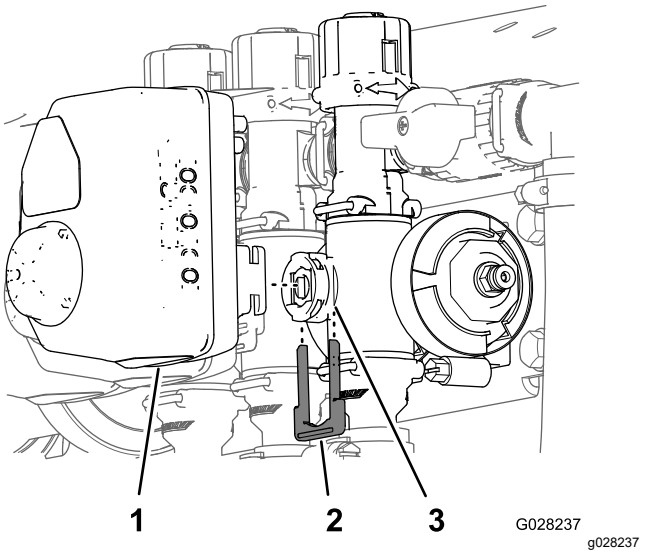

Figure 3

1. Actionneur
2. Étrier de fixation
3. Orifice de tige

2. Déposez l'actionneur de la soupape de collecteur.
3. Déposez les étriers de fixation du bloc de réglage de dérivation, le bouchon d'extrémité et l'ensemble raccord et flexible, comme montré à la Figure 4.

   Remarque: Le bouchon d'extrémité ne servira pas, mais laissez le joint torique qui se trouve dessus.

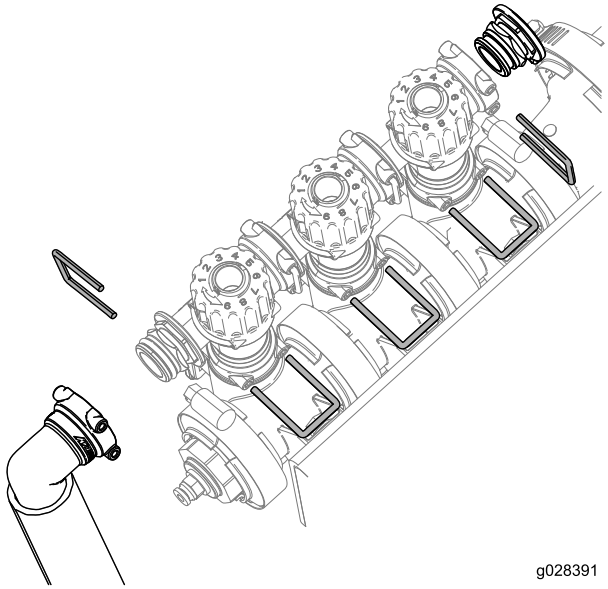

Figure 4

4. Tournez le bloc de réglage de dérivation de 180 degrés, comme montré à la Figure 5.

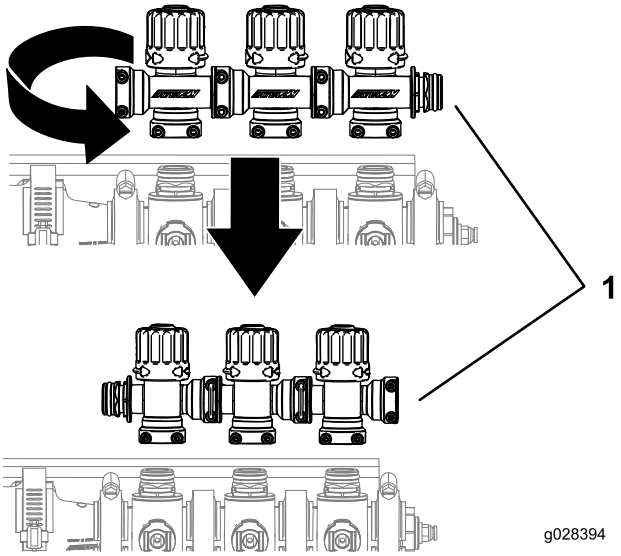

Figure 5

1. Bloc de vannes de rampes

5. Montez le bloc de réglage de dérivation, le bouchon femelle, les joints toriques, la vanne de coupure et l'ensemble raccord et flexible au moyen des étriers de fixation retirés précédemment, comme montré à la Figure 6.

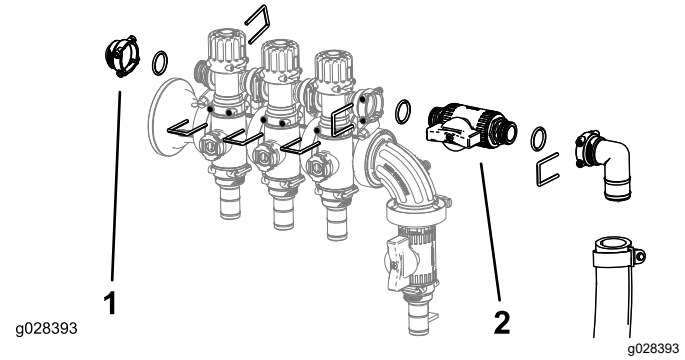

Figure 6

1. Bouchon femelle
2. Robinet d'arrivée de carburant

4

Montage de la vanne de commande du pistolet pulvérisateur

Pièces nécessaires pour cette opération:

1	Vanne de pistolet pulvérisateur
1	Flexible
1	Collier
1	Collier bride
1	Joint
1	Raccord (90 degrés)
1	Collier
1	Dispositif de montage de vanne (Multi Pro 5800 – à partir de 2016)
1	Raccord en T (Multi Pro 5800 – à partir de 2016)
4	Rondelle plate (Multi Pro 5800 – à partir de 2016)
4	Boulon (6 x 12 mm) (Multi Pro 5800 – à partir de 2016)
4	Boulon à embase (6 x 16 mm) (Multi Pro 5800 – à partir de 2016)
4	Écrou à embase (6 mm) (Multi Pro 5800 – à partir de 2016)

Montage de la vanne de commande (Multi Pro 1750 à partir de 2015, Multi Pro WM à partir de 2015 et Multi Pro 5800 année 2015)

1. Détachez le collier à bride qui fixe le bouchon d'extrémité et le raccord à la prise du manomètre (Figure 7 ou Figure 8).

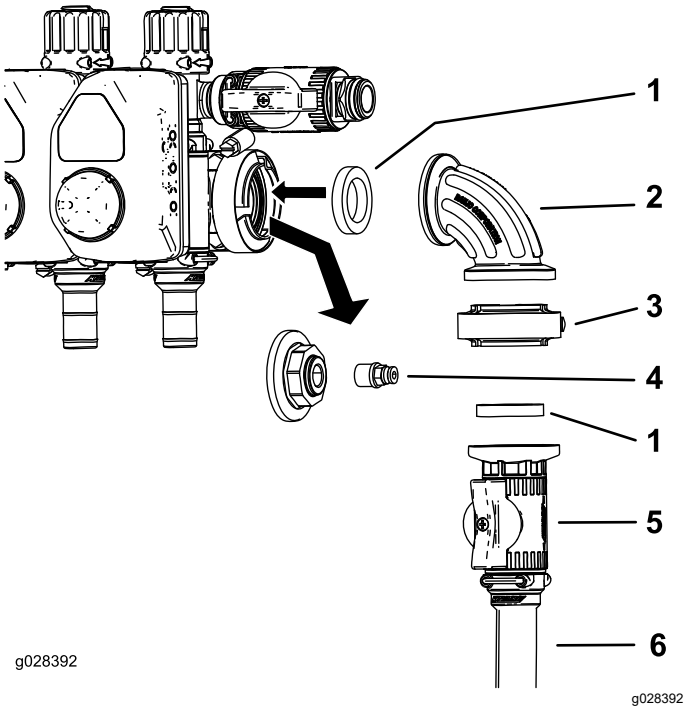

Figure 7

Multi Pro 1750 et Multi Pro WM

1. Joint
2. Raccord à 90°
3. Collier de joint
4. Raccord
5. Vanne de commande
6. Flexible d'alimentation du dévidoir

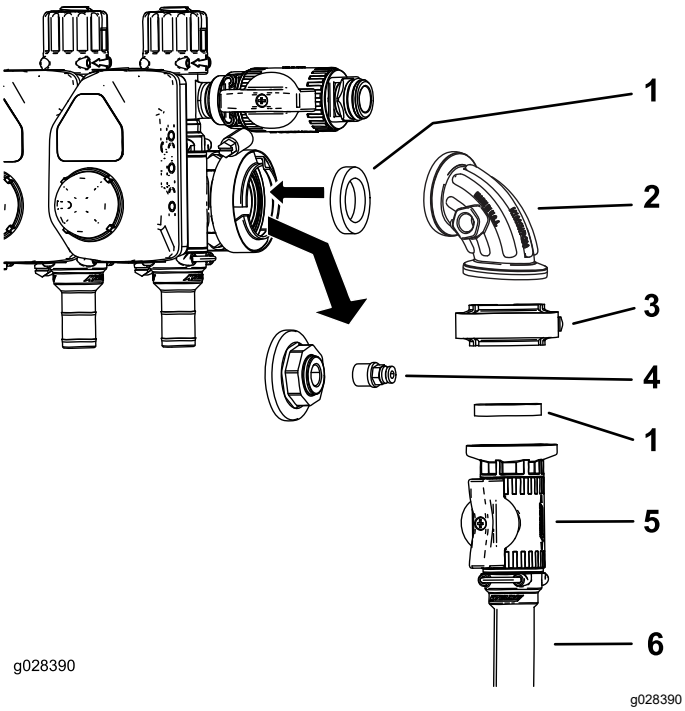

Figure 8

Multi Pro 5800 – jusqu'à 2015 compris

1. Joint
2. Raccord à 90°
3. Collier à bride
4. Coupleur
5. Vanne de commande
6. Flexible d'alimentation du dévidoir

2. Déposez le raccord du bouchon d'extrémité (Figure 7 et Figure 8).
3. Montez la vanne de commande comme montré à la Figure 7 ou Figure 8.
4. Insérez le coupleur dans l'orifice libre du raccord à 90 degrés (Figure 7 ou Figure 8).

   Remarque: La prise dans le côté du raccord à 90 degrés du Multi Pro 1750 et du Multi Pro WM se trouve à l'avant (non représenté) du raccord (Figure 7).
5. Raccordez le flexible d'alimentation du dévidoir à la vanne de commande au moyen d'un collier (Figure 7 ou Figure 8).

Dépose de la vanne de commande de la machine (Multi Pro 5800 – à partir de 2016)

1. Débranchez le connecteur à 3 douilles du transducteur (Figure 9).

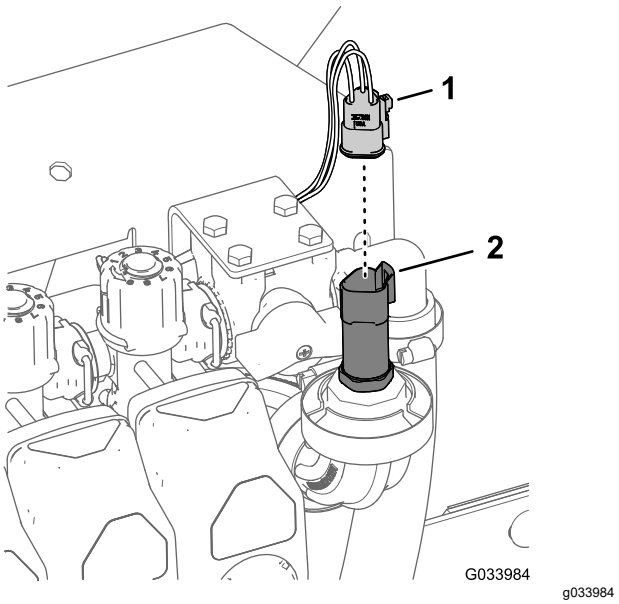

Figure 9

1. Connecteur à 3 douilles
2. Transducteur de pression

2. Retirez le collier à bride qui fixe le transducteur de pression au raccord à 90° et déposez le transducteur, le joint et le collier à bride (Figure 10).

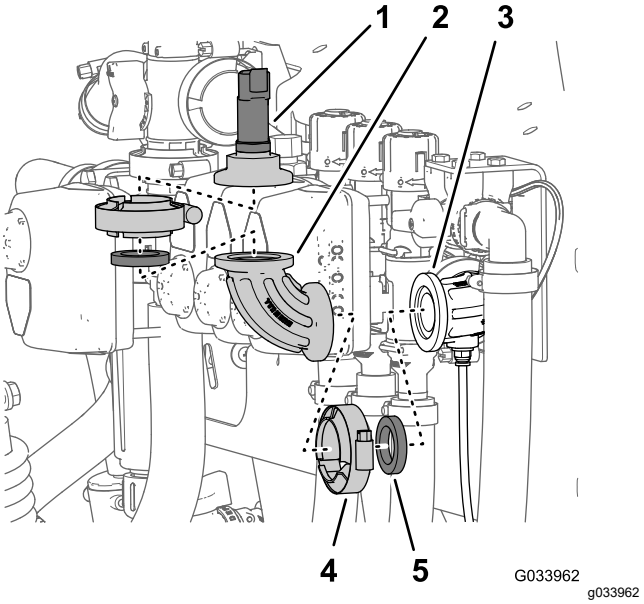

Figure 10

1. Transducteur de pression
2. Raccord à 90°
3. Raccord à 90° (avec un connecteur pour le tube de détection)
4. Collier bride
5. Joint

3. Retirez le collier à bride qui fixe le raccord à 90° au raccord à 90° doté d'un connecteur pour le tube de détection, et déposez le raccord à 90°, le joint et le collier à bride (Figure 10).

Préparation de la vanne de commande (Multi Pro 5800 – à partir de 2016)

1. Montez le dispositif de montage de vanne sur la vanne de commande, comme montré à la Figure 11.

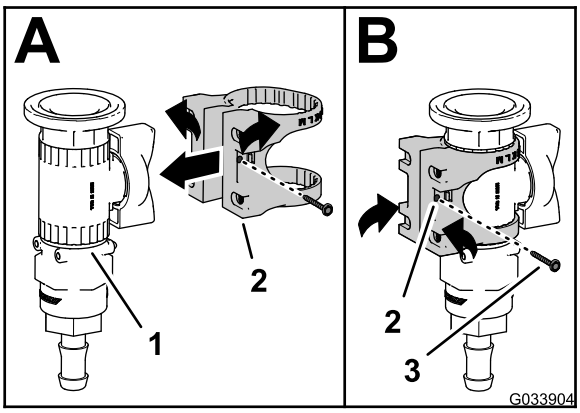

Figure 11

1. Vanne de commande
2. Support de vanne
3. Vis à embase (n° 6)

2. Fixez le support de montage sur la vanne de commande à l'aide d'une vis à embase, puis serrez la vis à la main (B de Figure 11).
3. Montez le support de vanne sur la patte de fixation de la vanne de commande (Figure 12) à l'aide de 4 boulons (6 x 12 mm) et 4 rondelles plates ; serrez les boulons à un couple de 10 à 12 N·m.

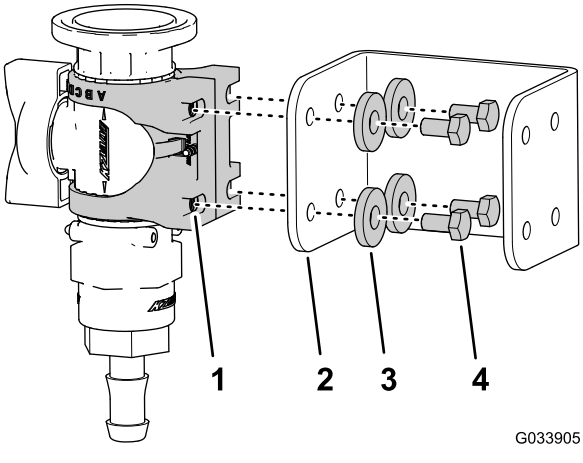

Figure 12

1. Support de vanne
2. Support de vanne de commande
3. Rondelle plate
4. Boulon (6 x 12 mm)

4. Alignez la bride du raccord en T et la bride de la vanne de commande comme montré à la Figure 13.

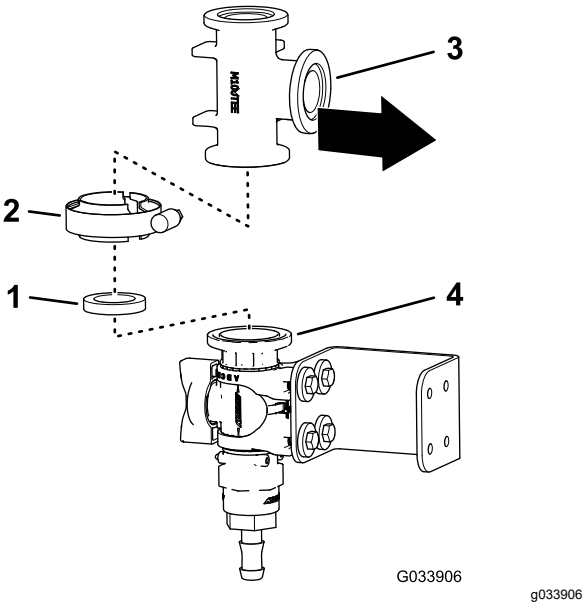

Figure 13

1. Joint
2. Collier à bride
3. Raccord en T
4. Bride (vanne de commande)

5. Fixez légèrement le raccord en T sur la vanne de commande avec un joint et un collier à bride (Figure 13).
6. Alignez la bride du transducteur de pression et la bride du raccord en T, comme montré à la Figure 14.

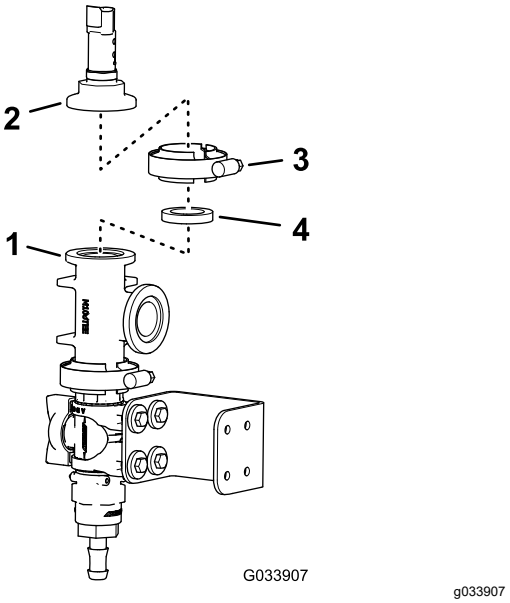

Figure 14

1. Bride (vanne de commande)
2. Bride (transducteur de pression)
3. Collier bride
4. Joint

7. Montez le transducteur de pression sur le raccord en T à l'aide du collier à bride et serrez le collier à la main (Figure 14).

Perçage du support de collecteur (Multi Pro 5800 – à partir de 2016)

1. Alignez la bride du raccord en T et la bride du raccord à 90°, comme montré à la Figure 15.

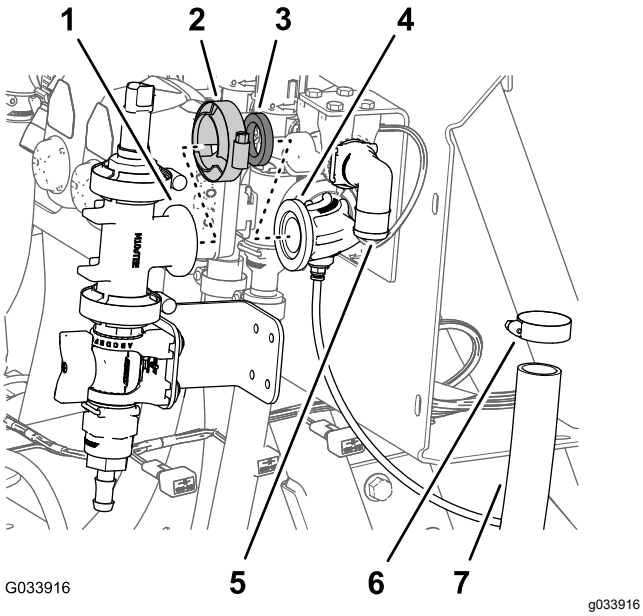

Figure 15

1. Bride (raccord en T)
2. Collier bride
3. Joint
4. Raccord à 90° (avec un connecteur pour le tube de détection)
5. Raccord à 90° (dérivation de vanne de section)
6. Collier
7. Flexible (dérivation de vanne de section)

2. Fixez légèrement le raccord en T et le raccord à 90° avec un joint et un collier à bride (Figure 15).

   Remarque: Tournez la patte de fixation de la vanne de commande autant que nécessaire pour qu'elle soit au même niveau que la surface du support de vanne.

3. En vous servant de la patte de fixation de la vanne de commande comme gabarit, repérez l'emplacement des trous de la patte à la surface du support du collecteur (Figure 16).

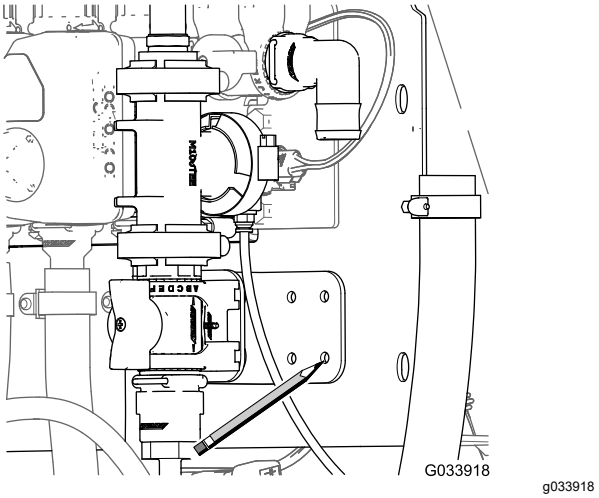

Figure 16

4. Retirez le collier, le joint, et le raccord en T avec la bride du raccord à 90° doté d'un connecteur pour le tube de détection (Figure 15).
5. Marquez au pointeau les repères sur le support de collecteur que vous avez effectués à l'opération 3.
6. Percez 4 trous de 6 mm dans le support de collecteur aux emplacements marqués au pointeau à l'opération 5.

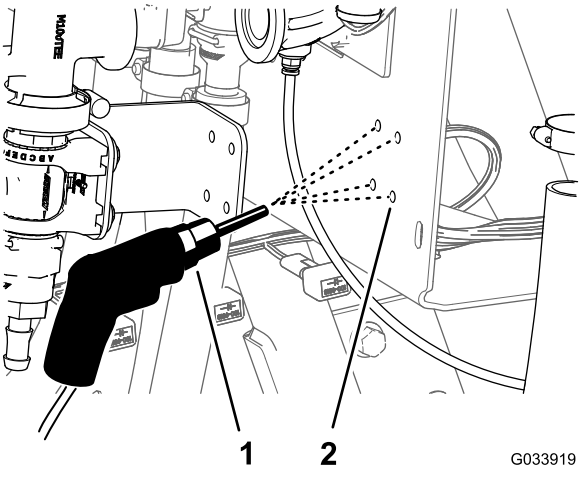

Figure 17

1. Perceuse et foret de 6 mm
2. Support de collecteur

Montage de la vanne de commande (Multi Pro 5800 – à partir de 2016)

1. Alignez la bride du raccord en T et la bride du raccord à 90°, comme montré à la Figure 18.

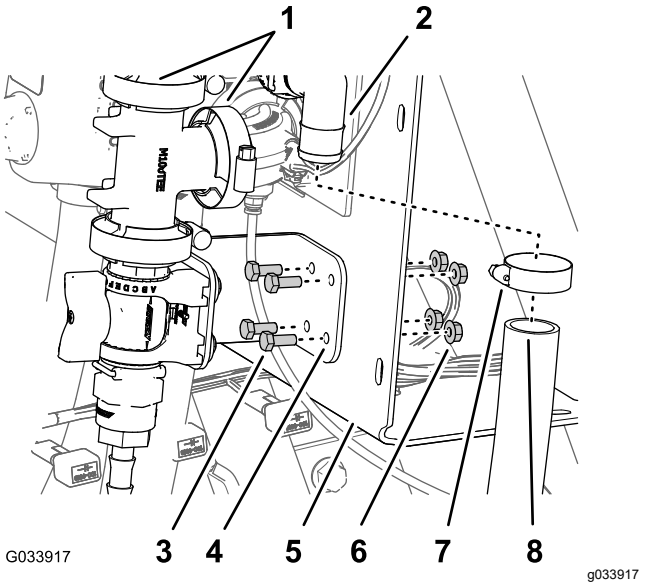

Figure 18

1. Colliers à bride (avec joint)
2. Raccord à 90° (dérivation de vanne de section)
3. Boulon à embase (6 x 16 mm)
4. Patte de fixation de vanne de commande
5. Support de collecteur
6. Contre-écrou à embase (6 mm)
7. Collier
8. Flexible (dérivation de vanne de section)

2. Fixez légèrement le raccord en T et le raccord à 90° avec un joint et un collier à bride (Figure 18).
3. Fixez le support de la vanne de commande au support de collecteur (Figure 19) à l'aide de 4 boulons à embase (6 x 16 mm) et 4 contre-écrous (6 mm) ; serrez les boulons à un couple de 10 à 12 N·m.
4. Serrez à la main le collier à bride qui fixe la vanne de commande et le (Figure 13) raccord en T, et le collier à bride qui fixe le raccord en T au raccord à 90° doté d'un connecteur pour le tube de détection (Figure 15 et Figure 18).
5. Branchez le connecteur à 3 douilles du transducteur (Figure 19).

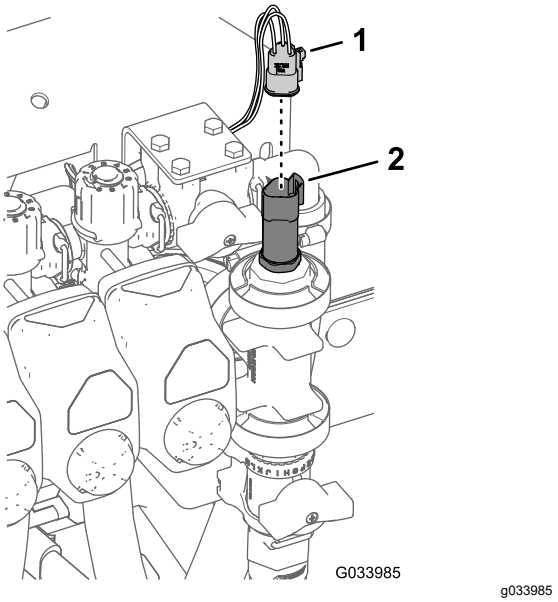

Figure 19

1. Connecteur à 3 douilles
2. Transducteur de pression

6. Branchez le flexible de l'applicateur manuel au raccord cannelé de la vanne de commande, et fixez le flexible sur le raccord avec un collier (Figure 20).

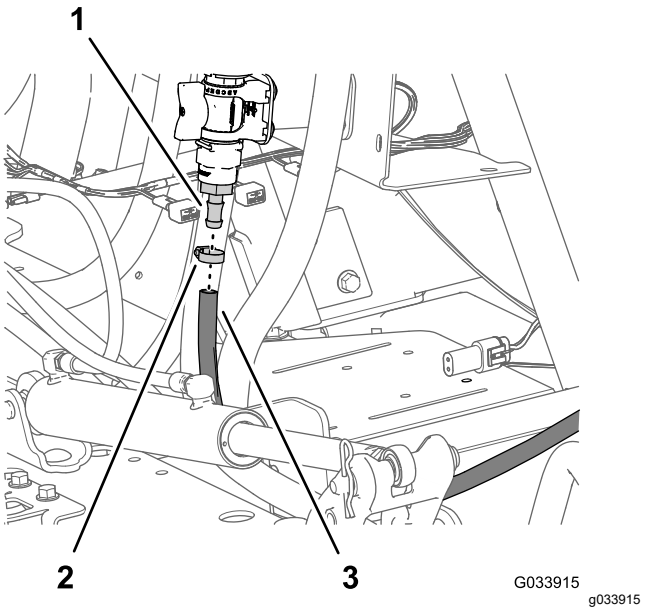

Figure 20

1. Raccord cannelé (vanne commande)
2. Collier
3. Flexible d'applicateur manuel

5

Branchement du flexible de pulvérisation

Pièces nécessaires pour cette opération:

1	Pistolet-pulvérisateur
1	Raccord cannelé droit
1	Collier

Procédure

Remarque: Utilisez du ruban PTFE pour étanchéifier les raccords filetés de tuyaux coniques.

1. Fixez le raccord cannelé droit à l'extrémité ouverte du flexible d'alimentation sur le dévidoir au moyen d'un collier.

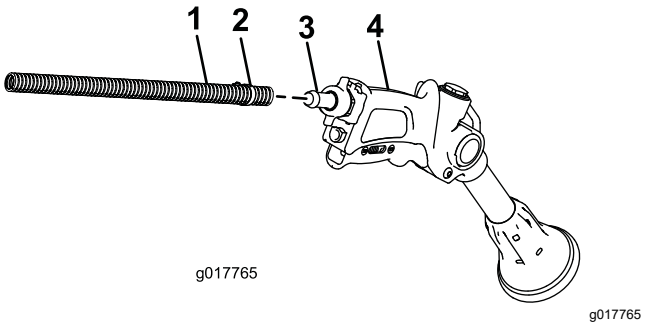

Figure 21

1. Flexible
2. Collier
3. Raccord cannelé droit
4. Pistolet pulvérisateur

2. Enroulez l'excédent de flexible autour du crochet sur la cuve, et rangez le pistolet-pulvérisateur dans son support.
3. Connectez le câble négatif de la batterie à la batterie.
4. Étalonnez le bloc de réglage de dérivation ; voir le *Manuel de l'utilisateur* de la machine.

Utilisation

⚠ ATTENTION

Les liquides sous pression peuvent transpercer la peau et causer des blessures graves.

- **N'approchez pas les mains ou d'autres parties du corps des gicleurs d'où sort du liquide sous haute pression.**
- **Ne dirigez jamais le pistolet pulvérisateur vers des personnes ou des animaux.**
- **Vérifiez l'état de tous les flexibles et conduits de liquide, ainsi que le serrage de tous les raccords et branchements avant de mettre le circuit sous pression.**
- **Utilisez un morceau de papier ou de carton pour détecter les fuites.**
- **Dépressurisez soigneusement le système avant de travailler dessus.**
- **Consultez immédiatement un médecin si du liquide est injecté sous la peau.**
- **Les liquides chauds et les produits chimiques peuvent causer des brûlures et des blessures.**

Protection du gazon quand la machine reste sur place

Important: **Dans certains cas, la chaleur produite par le moteur, le radiateur et le silencieux peut endommager l'herbe quand vous pulvérisez sur place. Les modes de fonctionnement « sur place » comprennent l'agitation de la cuve, la pulvérisation manuelle et l'utilisation d'une rampe ambulante.**

Prenez les précautions suivantes :

- **Évitez** de pulvériser sur place par temps chaud et/ou sec, car l'herbe peut être plus fragile dans ces conditions.
- **Évitez** de garer la machine sur la pelouse quand vous pulvérisez sur place. Garez-vous sur une piste pour voiturette dans la mesure du possible.
- **Minimisez** le temps pendant lequel la machine reste sur place, moteur en marche. La durée d'immobilisation et la température ont toutes deux un effet sur l'état de l'herbe.
- **Réglez le régime moteur aussi bas que possible** pour obtenir la pression et le débit voulus. Cela minimise la chaleur produite et

la vitesse de l'air provenant du ventilateur de refroidissement.

- Quand vous travaillez sur place, **laissez la chaleur s'échapper** vers le haut du compartiment moteur, en soulevant les ensembles protection du moteur/siège, au lieu de l'expulser sous le véhicule. Consultez le *Manuel de l'utilisateur* pour plus de précision sur le soulèvement des ensembles siège.

Remarque: Pour mieux protéger l'herbe de la chaleur, étalez une couverture anti-chaleur sous le véhicule lorsque vous le faites fonctionner sur place. Contactez un concessionnaire Toro agréé pour vous procurer un kit couverture anti-chaleur Toro pour le travail avec les pulvérisateurs.

Passage du mode pulvérisation par rampe au mode pulvérisation manuelle

1. Arrêtez la machine, coupez les rampes et serrez le frein de stationnement.

   ⚠ ATTENTION

   Si vous conduisez tout en utilisant le pulvérisateur manuel, vous risquez de perdre le contrôle de la machine et vous blesser gravement ou mortellement. N'utilisez pas le pulvérisateur manuel pendant la conduite de la machine.

2. À l'arrière de la machine, vérifiez que le verrou de la gâchette du pistolet pulvérisateur est fermé.
3. Tournez la poignée verte de la vanne de commande de 90 degrés.
4. Mettez la pompe en marche depuis la position d'utilisation.
5. Placez la commande générale des rampes en position de MARCHE.
6. Réglez le moteur au régime voulu, puis engagez la commande de blocage du régime au point mort.

   Important: **Ne réglez pas la pression au-dessus de 10,34 bar quand vous utilisez l'applicateur manuel.**

Passage du mode pulvérisation manuelle au mode pulvérisation par rampe

1. Tournez la poignée verte de la vanne de commande de 90 degrés.
2. Pointez le pistolet pulvérisateur vers un endroit ne présentant aucun risque, débloquez le verrou de la gâchette et actionnez la gâchette jusqu'à ce qu'il ne reste plus de liquide dans le flexible. Bloquez ensuite la gâchette avec le verrou.
3. Remettez le pistolet-pulvérisateur dans son support.
4. Rétablissez le régime de ralenti du moteur.
5. Arrêtez la pompe.

   Important: **Veillez à rincer le pistolet pulvérisateur à l'eau douce propre pendant les opérations du nettoyage quotidien (voir le *Manuel de l'utilisateur* du pulvérisateur). Si vous ne nettoyez pas le pistolet-pulvérisateur correctement, ses performances et sa fiabilité peuvent se dégrader.**

6. Utilisez la commande de débit pour obtenir la pression voulue.

Remarques:

Remarques:

UK Declaration of Incorporation

The Toro Company, 8111 Lyndale Ave. South, Bloomington, MN, USA déclare que la ou les machines suivantes sont conformes aux directives mentionnées, lorsqu'elles sont montées en respectant les instructions jointes sur certains modèles Toro comme indiqué dans les Déclarations de conformité pertinentes.

N° de modèle	N° de série	Description du produit	Description de la facture	Description générale	Directive
41118	315000001 et suivants	Kit pistolet pulvérisateur à main	HAND SPRAY WAND KIT	Accessoires pour pulvérisateur	2006/42/CE, 2000/14/CE et 2005/88/CE

La documentation technique pertinente a été réunie comme exigé par la Partie B de l'Annexe VII de la directive 2006/42/CE.

Nous nous engageons à transmettre, à la suite d'une demande dûment motivée des autorités nationales, les renseignements pertinents concernant cette quasi-machine. La méthode de transmission sera électronique.

Cet équipement ne sera pas mis en service avant d'avoir été incorporé dans les modèles Toro agréés conformément à la Déclaration de conformité associée et à toutes les instructions, ce qui permettra de le déclarer conforme à toutes les directives pertinentes.

This declaration has been issued under the sole responsibility of the manufacturer.
The object of the declaration is in conformity with relevant UK legislation.

Représentant autorisé :

Marcel Dutrieux
Manager European Product Integrity
Toro U.K. Limited
Spellbrook Lane West
Bishop's Stortford
CM23 4BU
United Kingdom



Tom Langworthy
Directeur technique
8111 Lyndale Ave. South
Bloomington, MN 55420, USA
Novembre 3, 2022

UK Declaration of Incorporation

The Toro Company, 8111 Lyndale Ave. South, Bloomington, MN, États-Unis, déclare que la ou les machines suivantes sont conformes à la réglementation mentionnée, lorsqu'elles sont montées en respectant les instructions jointes sur certains modèles Toro comme indiqué dans les Déclarations de conformité pertinentes.

N° de modèle	N° de série	Description du produit	Description de la facture	Description générale	Directive
41118	315000001 et suivants	Kit pistolet pulvérisateur à main	HAND SPRAY WAND KIT	Accessoires pour pulvérisateur	S.I. 2001 N.º 1701, S.I. 2008 N.º 1597

La documentation technique pertinente a été réunie conformément aux exigences de la directive S.I 2008 nº 1597.

Nous nous engageons à transmettre, à la suite d'une demande dûment motivée des autorités nationales, les renseignements pertinents concernant cette quasi-machine. La méthode de transmission sera électronique.

Cet équipement ne sera pas mis en service avant d'avoir été incorporé dans les modèles Toro agréés conformément à la Déclaration de Conformité associée et à toutes les instructions, ce qui permettra de le déclarer conforme à toutes les réglementations pertinentes.

This declaration has been issued under the sole responsibility of the manufacturer.
The object of the declaration is in conformity with relevant UK legislation.

Représentant autorisé :

Marcel Dutrieux
Manager European Product Integrity
Toro U.K. Limited
Spellbrook Lane West
Bishop's Stortford
CM23 4BU
United Kingdom

Tom Langworthy
Directeur technique
8111 Lyndale Ave. South
Bloomington, MN 55420, USA
Novembre 3, 2022