Form No. 3458-503 Rev A

Комплект ручного распылителя

Опрыскиватели травяного покрова Multi Pro® 1750, Multi Pro® WM или Multi Pro® 5800 выпуска 2015 г. и более поздние модели

Номер модели 41118—Заводской номер 316000001 и до

Руководство оператора

Комплект ручного распылителя является навесным оборудованием для опрыскивателя травяного покрова, предназначенным для использования профессиональными работающими по найму операторами в коммерческих целях. Комплект предназначен в первую очередь для опрыскивания хорошо обслуживаемых газонов в парках, на площадках для игры в гольф, спортивных площадках и коммерческих территориях.

Вы можете напрямую связаться с компанией Toro, посетив сайт www.Toro.com, для получения информации о технике безопасности и материалов о подготовке к эксплуатации изделия, информации о принадлежностях, для помощи в поисках дилера или для регистрации изделия.

Сборка

Незакреплённые детали

Используя таблицу, представленную ниже, убедитесь в том, что все детали отгружены

Процедура	Наименование	Количество	Использование
1	Детали не требуются	–	Подготовка машины.
2	Крюк шланга Фланцевая контргайка (3/8 дюйма) Фланцевая контргайка (5/16 дюйма) Каретный болт (на 3/8 x 3/4 дюйма) Каретный болт (5/16 x 1 дюйм) R-образный хомут Кронштейн пистолета-распылителя	1 4 4 4 4 2 1	Установите крюк шланга и кронштейн пистолета-распылителя.
3	Крышка с внутренней резьбой Отсечной клапан	1 1	Установите отсечной клапан (только Multi Pro 1750 и Multi Pro WM).

© 2022—The Toro® Company
8111 Lyndale Avenue South
Bloomington, MN 55420

Регистрация в www.Toro.com.

EAC

Перевод исходного документа (RU)
Отпечатано в США
Все права защищены

3458-503

Процедура	Наименование	Количество	Использование
4	Клапан пистолета-распылителя	1	Установите регулирующий клапан.
	Шланг	1	
	Шланговый хомут	1	
	Фланцевый хомут	1	
	Прокладка	1	
	Штуцер (прямоугольный)	1	
	Шланговый хомут	1	
	Крепление клапана (Multi Pro 5800 выпуска 2016 г. и более поздние модели)	1	
	Тройник (Multi Pro 5800 выпуска 2016 г. и более поздние модели)	1	
	Плоская шайба (Multi Pro 5800 выпуска 2016 г. и более поздние модели)	4	
	Болт (6 x 12 мм) (Multi Pro 5800 выпуска 2016 г. и более поздние модели)	4	
	Болт с фланцевой головкой (6 x 16 мм) (Multi Pro 5800 выпуска 2016 г. и более поздние модели)	4	
	Фланцевая гайка (6 мм) (Multi Pro 5800 выпуска 2016 г. и более поздние модели)	4	
5	Пистолет-распылитель в сборе	1	Подсоедините шланг для опрыскивания.
	Прямой штуцер типа «елочка»	1	
	Шланговый хомут	1	

1

Подготовка машины

Детали не требуются

Процедура

1. Убедитесь в отсутствии каких-либо жидкостей в машине. Если в машине использовались химикаты, тщательно промойте систему чистой водой и слейте воду; как указано в *Руководстве оператора* машины.
2. Отсоедините отрицательную клемму от аккумулятора.

2

Установка крюка шланга и кронштейна пистолета-распылителя

Детали, требуемые для этой процедуры:

1	Крюк шланга
4	Фланцевая контргайка (3/8 дюйма)
4	Фланцевая контргайка (5/16 дюйма)
4	Каретный болт (на 3/8 x 3/4 дюйма)
4	Каретный болт (5/16 x 1 дюйм)
2	R-образный хомут
1	Кронштейн пистолета-распылителя

Процедура

1. Ослабьте хомут бака.
   - На машинах Multi Pro 1750 и Multi Pro 5800 ослабьте передний правый хомут (Рисунок 1).

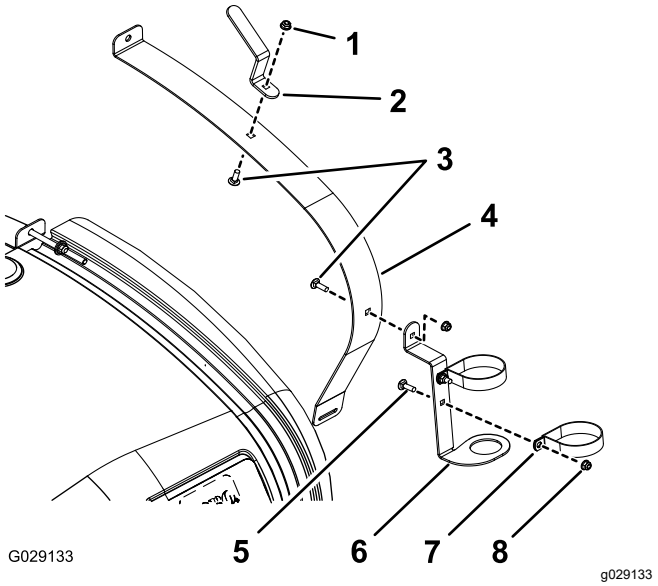

Рисунок 1

Multi Pro 1750 и Multi Pro 5800

1. Фланцевая контргайка (Multi Pro 1750 – 3/8 дюйма; Multi Pro 5800 – 5/16 дюйма)
2. Крюк шланга
3. Каретный болт (Multi Pro 1750 – 3/8 x 3/4 дюйма; Multi Pro 5800 – 5/16 x 1 дюйм)
4. Передний правый хомут бака
5. Каретный болт (на 5/16 x 3/4 дюйма)
6. Кронштейн пистолета-распылителя
7. R-образный хомут
8. Фланцевая контргайка (5/16)

   - На машинах Multi Pro WM ослабьте задний правый хомут (Рисунок 2).

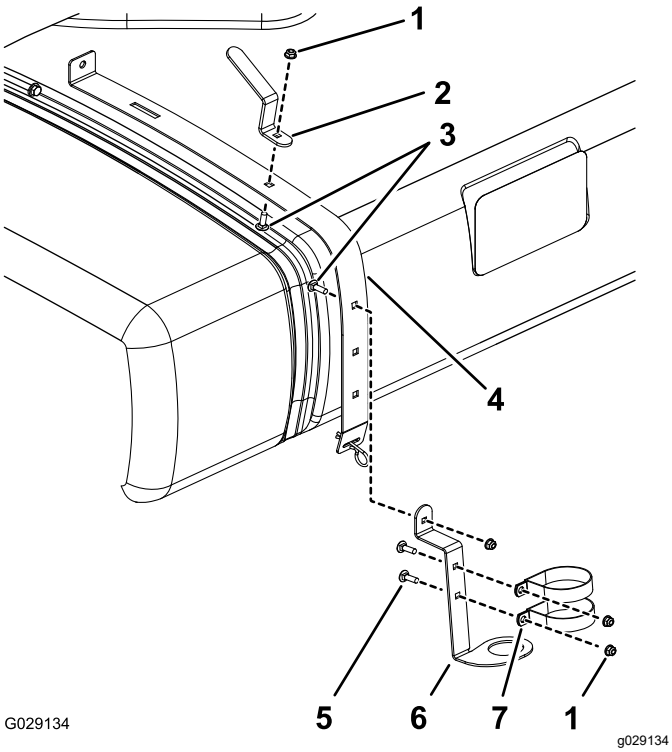

Рисунок 2
Multi Pro WM

1. Фланцевая контргайка (5/16)
2. Крюк шланга
3. Каретный болт (на 3/8 x 3/4 дюйма)
4. Задний правый хомут бака
5. Каретный болт (5/16 x 3/4 дюйма)
6. Кронштейн пистолета-распылителя
7. R-образный хомут

2. Установите R-образные хомуты, кронштейн пистолета-распылителя и крюк шланга, как показано на Рисунок 1 или Рисунок 2, используя каретный болт, плоскую шайбу и гайку с фланцевой головкой.

3

Установка отсечного клапана (только Multi Pro 1750 и Multi Pro WM)

Детали, требуемые для этой процедуры:

1	Крышка с внутренней резьбой
1	Отсечной клапан

Процедура

1. Снимите держатель, который крепит привод к коллекторному клапану секции или клапану перемешивания (Рисунок 3).

   Примечание: Сожмите две ножки держателя вместе, одновременно нажимая на него вниз.

   Примечание: Сохраните привод и держатель.

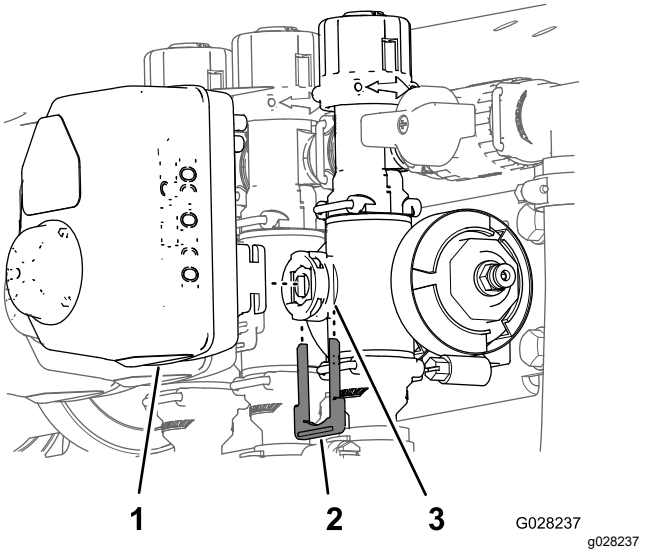

Рисунок 3

1. Привод
2. Держатель
3. Отверстие штока

2. Снимите привод с коллекторного клапана.
3. Снимите держатели, которые крепят узел регулировки перепуска, торцевую крышку, штуцер со шлангом в сборе, как показано на Рисунок 4.

   Примечание: Торцевая крышка не понадобится, но следует сохранить

уплотнительное кольцо, установленное на крышке.

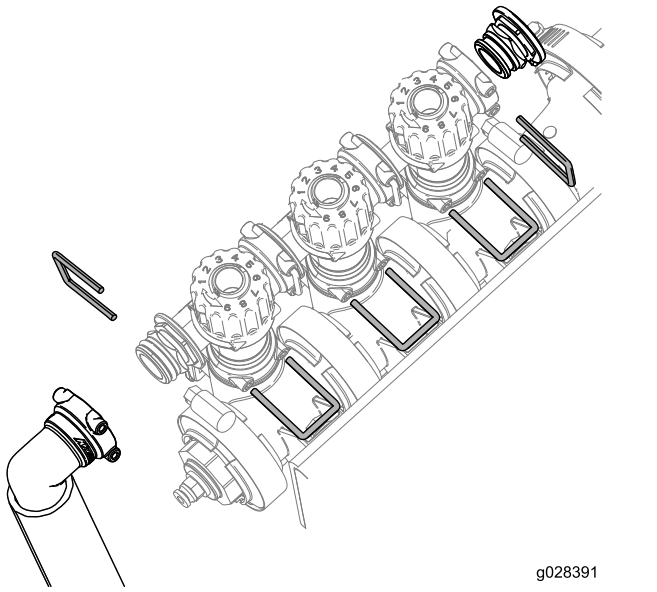

Рисунок 4

4. Поверните узел регулировки перепуска на 180 градусов, как показано на Рисунок 5.

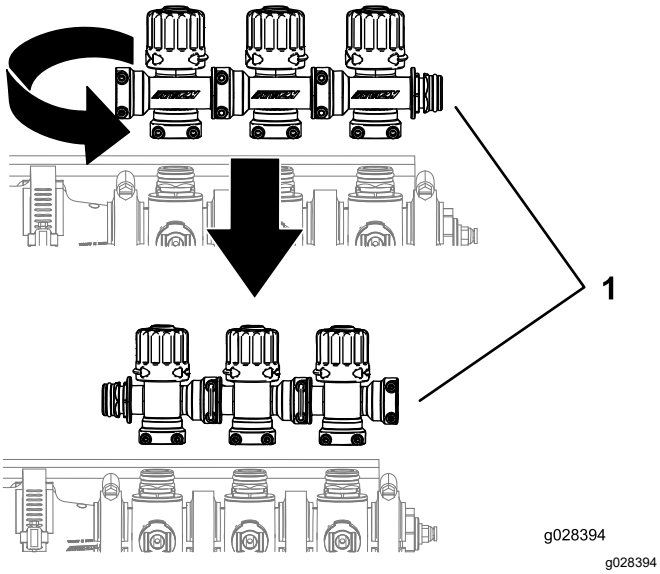

Рисунок 5

1. Блок клапанов стрелы

5. Установите узел регулировки перепуска, крышку с внутренней резьбой, уплотнительные кольца, отсечной клапан и штуцер со шлангом в сборе, используя крепежные детали, снятые ранее, как показано на Рисунок 6.

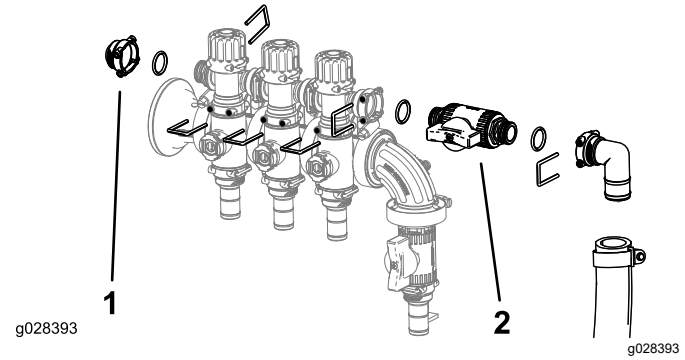

Рисунок 6

1. Крышка с внутренней резьбой
2. Отсечной клапан

4

Установка регулирующего клапана пистолета-распылителя

Детали, требуемые для этой процедуры:

1	Клапан пистолета-распылителя
1	Шланг
1	Шланговый хомут
1	Фланцевый хомут
1	Прокладка
1	Штуцер (прямоугольный)
1	Шланговый хомут
1	Крепление клапана (Multi Pro 5800 выпуска 2016 г. и более поздние модели)
1	Тройник (Multi Pro 5800 выпуска 2016 г. и более поздние модели)
4	Плоская шайба (Multi Pro 5800 выпуска 2016 г. и более поздние модели)
4	Болт (6 x 12 мм) (Multi Pro 5800 выпуска 2016 г. и более поздние модели)
4	Болт с фланцевой головкой (6 x 16 мм) (Multi Pro 5800 выпуска 2016 г. и более поздние модели)
4	Фланцевая гайка (6 мм) (Multi Pro 5800 выпуска 2016 г. и более поздние модели)

Установка регулирующего клапана (Multi Pro 1750 выпуска 2015 г. и более поздние модели, Multi Pro WM выпуска 2015 г. и более поздние модели, а также Multi Pro 5800 выпуска 2015 г.)

1. Снимите фланцевый хомут, который крепит торцевую крышку и муфту на отверстии манометра (Рисунок 7 или Рисунок 8).

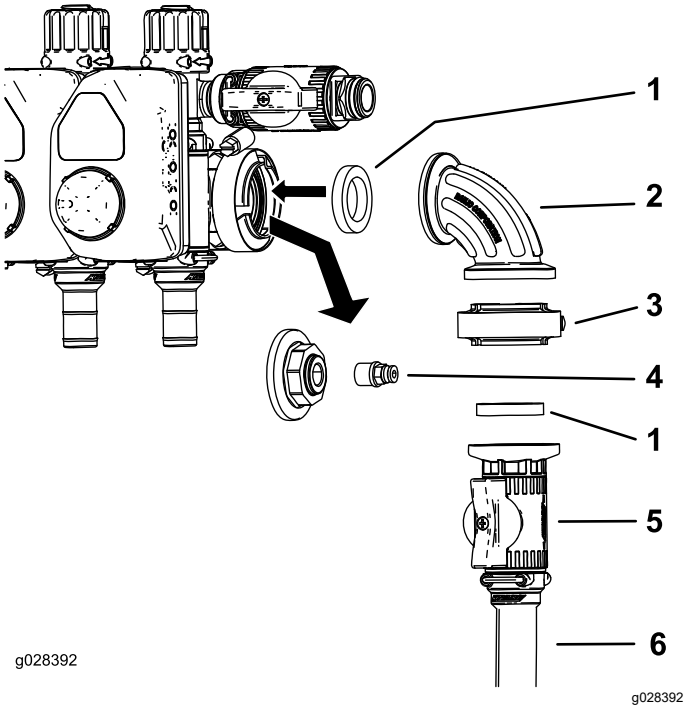

Рисунок 7

Multi Pro 1750 и Multi Pro WM

1. Прокладка
2. Прямоугольный штуцер
3. Хомут прокладки
4. Соединительная муфта
5. Регулирующий клапан
6. Шланг подачи на шланговый барабан

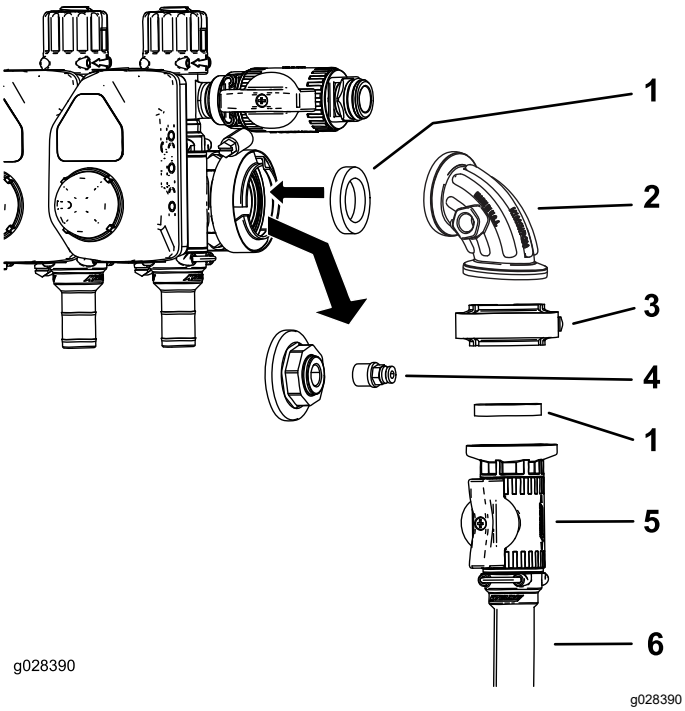

Рисунок 8

Multi Pro 5800 – выпуска 2015 г. и раньше

1. Прокладка
2. Прямоугольный штуцер
3. Хомут фланца
4. Муфта
5. Регулирующий клапан
6. Шланг подачи на шланговый барабан

2. Снимите муфту с торцевой крышки (Рисунок 7 и Рисунок 8).
3. Установите регулирующий клапан в сборе, как показано на Рисунок 7 или Рисунок 8.
4. Установите муфту в открытое отверстие прямоугольного штуцера (Рисунок 7 или Рисунок 8).

   Примечание: Это отверстие, расположенное в боковой части прямоугольного штуцера на машинах Multi Pro 1750 и Multi Pro WM, находится на передней стороне штуцера (не показана), см. Рисунок 7.
5. Подсоедините шланг подачи шлангового барабана к регулирующему клапану, используя шланговый хомут (Рисунок 7 или Рисунок 8).

Демонтаж регулирующего клапана с машины (Multi Pro 5800 выпуска 2016 г. и более поздние модели)

1. Отсоедините 3-гнездовой соединитель датчика давления (Рисунок 9).

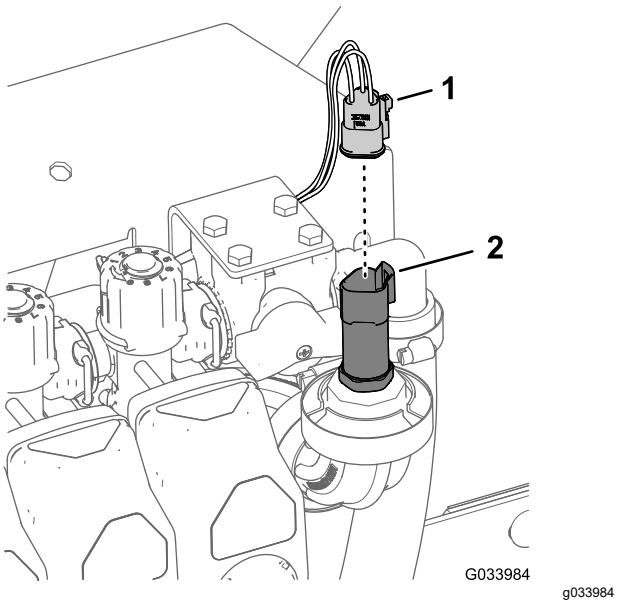

Рисунок 9

1. 3-гнездовой соединитель
2. Датчик давления

2. Снимите фланцевый хомут, который крепит датчик давления к прямоугольному штуцеру, а затем снимите датчик давления, прокладку и фланцевый хомут (Рисунок 10).

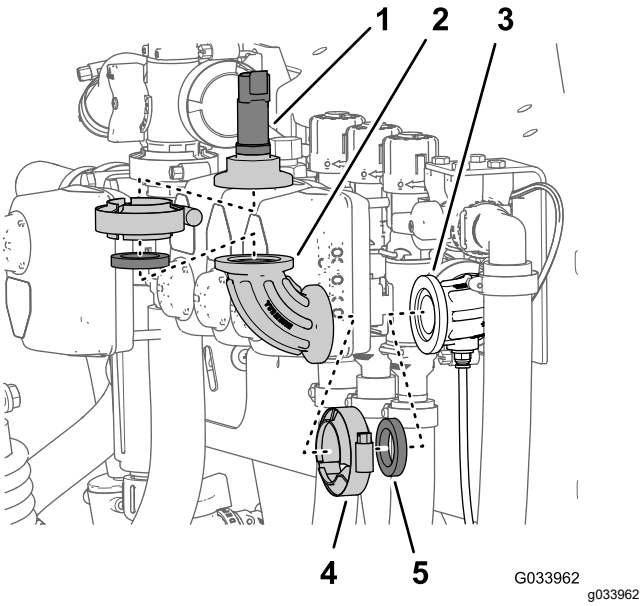

Рисунок 10

1. Датчик давления
2. Прямоугольный штуцер
3. Прямоугольный штуцер (с соединителем для трубки датчика давления)
4. Фланцевый хомут
5. Прокладка

3. Снимите фланцевый хомут, который крепит прямоугольный штуцер к прямоугольному штуцеру с соединителем для трубки датчика

давления, а затем снимите прямоугольный штуцер, прокладку и фланцевый хомут (Рисунок 10).

Подготовка регулирующего клапана (Multi Pro 5800 выпуска 2016 г. и более поздние модели)

1. Установите крепление клапана на регулирующий клапан, как показано на виде A на Рисунок 11.

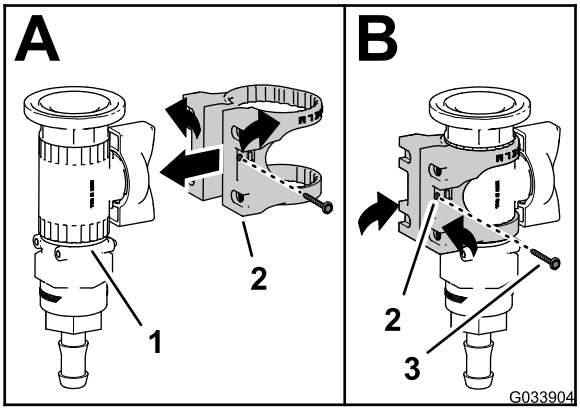

Рисунок 11

1. Регулирующий клапан
2. Крепление клапана
3. Винт с фланцевой головкой (№ 6)

2. Присоедините крепление клапана к регулирующему клапану при помощи винта с фланцевой головкой (№ 6) и затяните винт от руки (вид B на Рисунок 11).
3. Установите крепление клапана на кронштейн регулирующего клапана (Рисунок 12) с помощью 4 болтов (6 x 12 мм) и 4 плоских шайб; затяните болты с моментом от 10 до 12 Н·м.

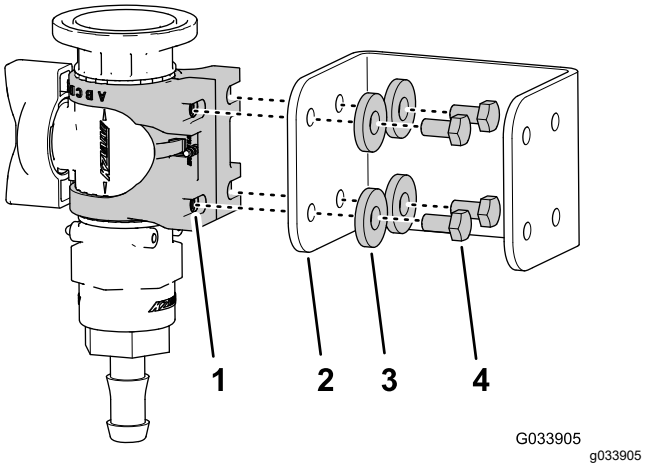

Рисунок 12

1. Крепление клапана
2. Кронштейн регулирующего клапана
3. Плоская шайба
4. Болт (6 x 12 мм)

4. Совместите фланец тройника с фланцем регулирующего клапана, как показано на Рисунок 13.

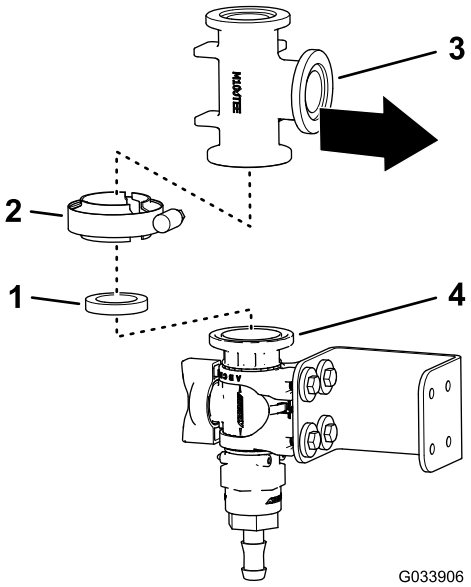

Рисунок 13

1. Прокладка
2. Фланцевый хомут
3. Тройник
4. Фланец (регулирующий клапан)

5. Присоедините, не затягивая, тройник к регулирующему клапану, используя прокладку и фланцевый хомут (Рисунок 13).
6. Совместите фланец датчика давления с фланцем тройника, как показано на Рисунок 14.

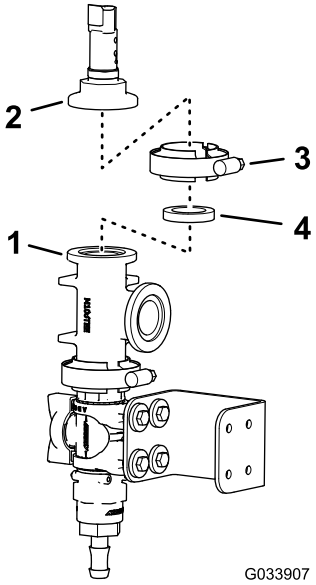

g033907

Рисунок 14

1. Фланец (регулирующий клапан)
2. Фланец (датчик давления)
3. Фланцевый хомут
4. Прокладка

7. Установите датчик давления на тройник, используя прокладку и фланцевый хомут, и затяните хомут вручную (Рисунок 14).

Сверление отверстий в креплении коллектора (Multi Pro 5800 выпуска 2016 г. и более поздние модели)

1. Совместите фланец тройника с фланцем прямоугольного штуцера, имеющего соединитель для трубки датчика давления (Рисунок 15).

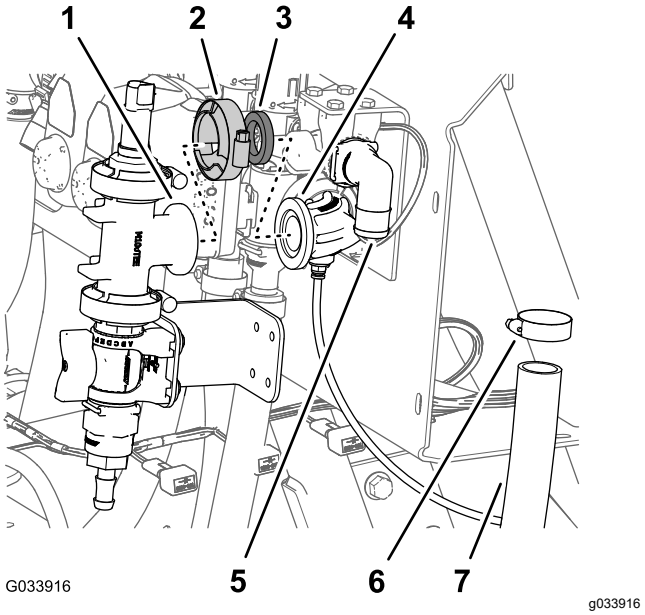

g033916

Рисунок 15

1. Фланец (тройник)
2. Фланцевый хомут
3. Прокладка
4. Прямоугольный штуцер (с соединителем для трубки датчика давления).
5. Прямоугольный штуцер (клапан секции, перепуск)
6. Шланговый хомут
7. Шланг (клапан секции, перепуск)

2. Соедините друг с другом, не затягивая, тройник и прямоугольный штуцер с прокладкой и фланцевым хомутом (Рисунок 15).

   Примечание: Поверните кронштейн регулирующего клапана так, чтобы совместить его заподлицо с поверхностью крепления клапана.

3. Используя кронштейн регулирующего клапана как шаблон, отметьте местоположение отверстий кронштейна на поверхности крепления коллектора (Рисунок 16).

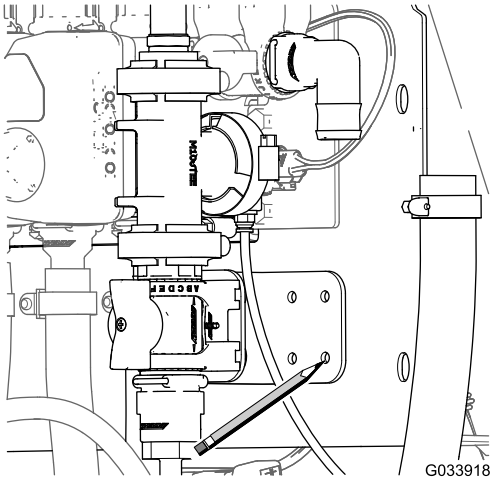

g033918

Рисунок 16

4. Снимите хомут, прокладку и тройник с фланцем с прямоугольного штуцера, имеющего соединитель для трубки датчика давления (Рисунок 15).
5. Накерните места отверстий, отмеченных на креплении коллектора при выполнении пункта 3.
6. Просверлите 4 отверстия диаметром 6 мм (¼ дюйма) в креплении коллектора в накерненных местах, обозначенных при выполнении пункта 5.

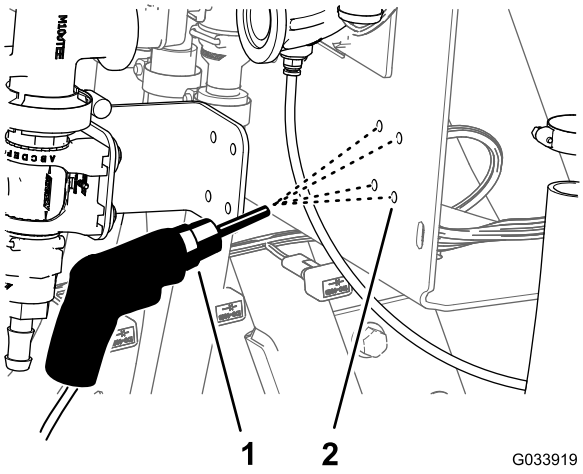

g033919

Рисунок 17

1. Дрель и сверло диаметром 6 мм (¼ дюйма)
2. Крепление коллектора

Установка регулирующего клапана (Multi Pro 5800 выпуска 2016 г. и более поздние модели)

1. Совместите фланец тройника с фланцем прямоугольного штуцера, имеющего соединитель для трубки датчика давления (Рисунок 18).

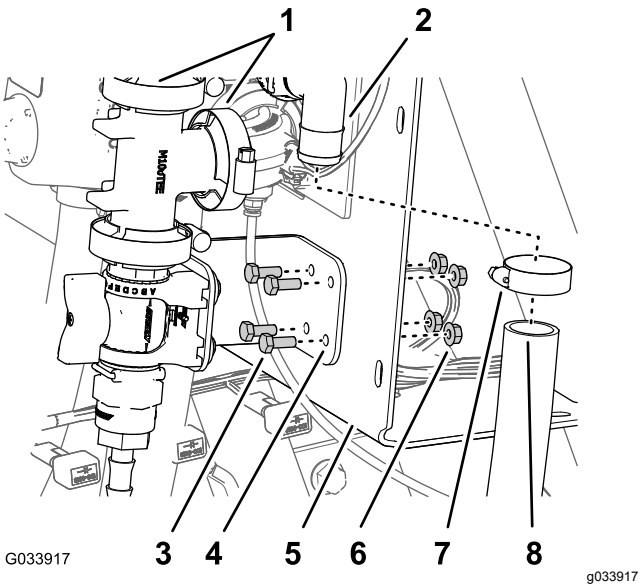

g033917

Рисунок 18

1. Фланцевые хомуты (с прокладкой)
2. Прямоугольный штуцер (клапан секции, перепуск)
3. Болт с фланцевой головкой (6 x /16 мм)
4. Кронштейн регулирующего клапана
5. Крепление коллектора
6. Фланцевая контргайка (6 мм)
7. Шланговый хомут
8. Шланг (клапан секции, перепуск)

2. Соедините друг с другом, не затягивая, тройник и прямоугольный штуцер, используя прокладку и фланцевый хомут (Рисунок 18).
3. Установите кронштейн регулирующего клапана на крепление коллектора (Рисунок 19) с помощью 4 болтов с фланцевыми головками (6 x 16 мм) и 4 фланцевых контргаек (6 мм); затяните болты с моментом от 10 до 12 Н·м.
4. Затяните вручную фланцевый хомут крепления регулирующего клапана к тройнику (Рисунок 13) и фланцевый хомут крепления тройника к прямоугольному штуцеру, имеющему соединитель для трубки датчика давления (Рисунок 15 и Рисунок 18).
5. Подсоедините 3-гнездовой соединитель датчика давления (Рисунок 19).

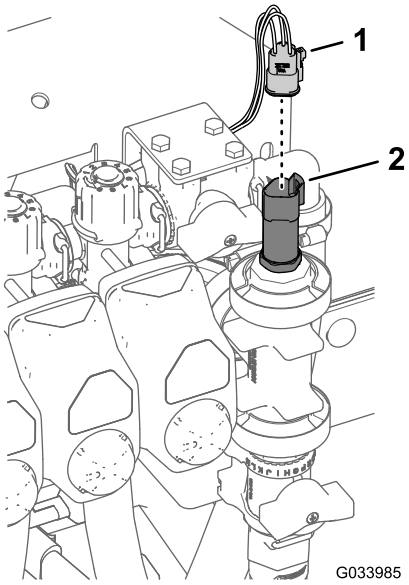

Рисунок 19

1. 3-гнездовой соединитель
2. Датчик давления

6. Наденьте шланг распылителя на штуцер типа «елочка» регулирующего клапана и закрепите шланг на штуцере при помощи шлангового хомута (Рисунок 20).

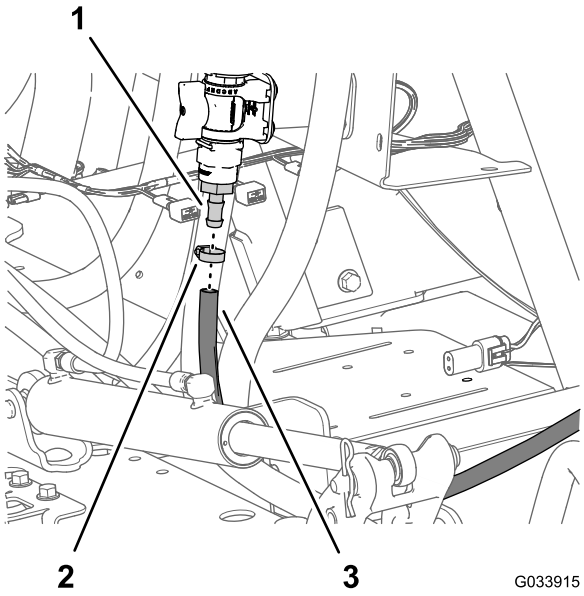

Рисунок 20

1. Штуцер типа «елочка» (регулирующий клапан)
2. Шланговый хомут
3. Шланг распылителя

5

Подсоединение шланга для опрыскивания

Детали, требуемые для этой процедуры:

1	Пистолет-распылитель в сборе
1	Прямой штуцер типа «елочка»
1	Шланговый хомут

Процедура

Примечание: Используйте уплотнительную ленту из тефлона для герметизации штуцеров с трубной резьбой.

1. Присоедините прямой штуцер типа «елочка» к открытому концу шланга подачи шлангового барабана, используя шланговый хомут.

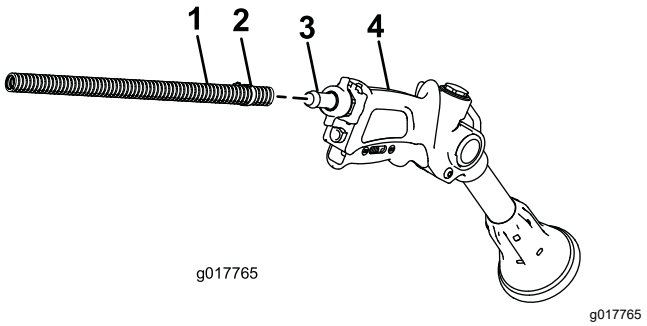

Рисунок 21

1. Шланг
2. Шланговый хомут
3. Прямой штуцер типа «елочка»
4. Пистолет-распылитель

2. Наверните излишнюю длину шланга на крюк бака и установите пистолет-распылитель в кронштейн.
3. Подсоедините к аккумуляторной батарее отрицательный провод.
4. Откалибруйте узел регулировки перепуска; см. *Руководство оператора* для машины.

Эксплуатация

⚠ ПРЕДУПРЕЖДЕНИЕ

Гидравлическая жидкость, выброшенная под давлением, может повредить кожу и нанести травму.

- **Держите руки и другие части тела подальше от сопел, из которых под высоким давлением выбрасывается рабочая жидкость.**
- **Не направляйте распылитель на людей или животных.**
- **Перед подачей давления в систему убедитесь в том, что все жидкостные шланги и трубопроводы исправны, а все соединения и штуцеры герметичны.**
- **Для обнаружения гидравлических утечек используйте картон или бумагу.**
- **Перед выполнением любых работ безопасно стравите все давление в гидравлической системе.**
- **Если жидкость попала под кожу, немедленно обратитесь за медицинской помощью.**
- **Горячие жидкости и химикаты могут вызвать ожоги и другие травмы.**

Меры предосторожности по уходу за травяным покровом при работе в неподвижных режимах

Внимание: **В некоторых ситуациях тепло от двигателя, радиатора и глушителя может повредить траву, когда опрыскиватель работает в стационарном режиме. В стационарных режимах производится перемешивание в баке, ручное опрыскивание или используется стрела с пешеходным управлением.**

Соблюдайте следующие меры предосторожности:

- **Избегайте** опрыскивания в стационарном режиме при очень жаркой или сухой погоде, так как в такие периоды травяной покров подвергается наиболее вредному воздействию.
- **Не располагайте** машину на травяном покрове при опрыскивании в стационарном режиме. По возможности установите машину на дорожке для технологических автомобилей.
- **Сведите к минимуму** продолжительность работы машины на каждом отдельном участке травяного покрова. Время и температура влияют на то, какой объем травы может быть поврежден.
- **Установите как можно более низкую частоту вращения двигателя**, чтобы получить необходимое давление и расход. Это приведет к минимальному выделению тепла и снижению скорости воздуха, выходящего из охлаждающего вентилятора.
- **Во избежание направления нагретого воздуха** из моторного отсека под машину во время работы в стационарном режиме обеспечьте отвод тепла вверх, подняв защитные устройства двигателя/сиденье. Дополнительную информацию о поднятии сидений см. в *Руководстве оператора*.

Примечание: Используйте теплозащитное одеяло под машиной во время работы в неподвижном режиме, если необходима дополнительная защита от тепла. Свяжитесь с уполномоченным дистрибьютором компании Toro для приобретения комплекта теплозащитного одеяла для опрыскивателей травяного покрова.

Переключение из режима работы стрел в режим ручного опрыскивания

1. Остановите машину, выключите стрелы и включите стояночный тормоз.

   ⚠ ПРЕДУПРЕЖДЕНИЕ

   Управление машиной во время использования ручного опрыскивателя может привести к потере контроля над машиной и стать причиной травмы или смертельного случая. Не используйте ручной опрыскиватель во время управления машиной.

2. Убедитесь, что в задней части машины предохранитель спускового механизма пистолета-распылителя заблокирован.
3. Поверните зеленую ручку на регулирующем клапане на 90 градусов.
4. С рабочего места оператора включите насос.
5. Установите главный переключатель стрелы в положение Вкл..

6. Установите необходимую частоту вращения двигателя и включите фиксатор холостых оборотов двигателя.

   Внимание: **При использовании ручного распылителя не устанавливайте давление выше 1034 кПа.**

Переключение из режима ручного опрыскивания в режим работы стрел

1. Поверните зеленую рукоятку на регулирующем клапане на 90 градусов.
2. Направьте сопло пистолета-распылителя в безопасное место, снимите спусковой механизм с предохранителя и нажимайте на него, пока не удалите остатки жидкости из шланга, а затем поставьте спусковой механизм на предохранитель.
3. Установите пистолет-распылитель в держатель
4. Переключите двигатель на обороты холостого хода.
5. Остановите насос.

   Внимание: **При ежедневной очистке не забывайте промывать пистолет-распылитель чистой пресной водой (см. *Руководство оператора* для вашего опрыскивателя). Несоблюдение требования о правильной очистке пистолета-распылителя может привести к ухудшению его рабочих характеристик и надежности.**

6. Для установки необходимого давления опрыскивания используйте переключатель интенсивности опрыскивания.

Примечания:

UK Declaration of Incorporation

Компания Toro, 8111 Lyndale Ave. South, Bloomington, MN, USA, заявляет, что следующий агрегат (агрегаты) соответствует перечисленным директивам при условии его (их) установки в соответствии с прилагаемыми инструкциями на определенные модели Toro, как указано в относящихся к ним Декларациях соответствия.

Номер модели	Заводской номер	Описание изделия	Описание счета-фактуры	Общее описание	Директива
41118	315000001 и до	Комплект ручного распылителя	HAND SPRAY WAND KIT	Принадлежности опрыскивателя	2006/42/EC, 2000/14/EC и 2005/88/EC

Необходимая техническая документация составлена в соответствии с требованиями части B приложения VII Директивы 2006/42/EC.

В случае поступления запроса от органов государственной власти мы обязуемся передать соответствующую информацию по компонентам частично укомплектованных/собранных автомобилей. Метод передачи информации – электронным сообщением.

Данный механизм подлежит вводу в эксплуатацию только после встраивания в утвержденные модели Toro, на основе Декларации соответствия требованиям и согласно всем инструкциям, в результате чего этот механизм может считаться отвечающим всем соответствующими Директивам.

This declaration has been issued under the sole responsibility of the manufacturer.
The object of the declaration is in conformity with relevant UK legislation.

Официальный представитель:

Marcel Dutrieux
Manager European Product Integrity
Toro U.K. Limited
Spellbrook Lane West
Bishop's Stortford
CM23 4BU
United Kingdom



Tom Langworthy
Технический директор
8111 Lyndale Ave. South
Bloomington, MN 55420, USA
Ноябрь 3, 2022

UK Declaration of Incorporation

Компания The Toro Company, расположенная по адресу 8111 Lyndale Ave. South, Bloomington, MN, USA (США), настоящим заявляет, что указанный ниже узел(узлы) соответствует перечисленным нормативным актам при условии их установки в соответствии с сопроводительными инструкциями на конкретные модели изделий Toro, как это указано в соответствующих декларациях соответствия.

Номер модели	Заводской номер	Описание изделия	Описание счета-фактуры	Общее описание	Директива
41118	315000001 и до	Комплект ручного распылителя	HAND SPRAY WAND KIT	Принадлежности опрыскивателя	Законода-тельный акт 2001 года № 1701, Зако-нодательный акт 2008 года № 1597

Необходимая техническая документация составлена в соответствии с требованиями Законодательного акта 2008 года № 1597.

В случае поступления запроса от органов государственной власти мы обязуемся передать соответствующую информацию по компонентам частично укомплектованных/собранных автомобилей. Метод передачи информации – электронным сообщением.

Данный механизм подлежит вводу в эксплуатацию только после встраивания в утвержденные модели Toro, на основе Декларации соответствия требованиям и согласно всем инструкциям, в результате чего этот механизм может считаться отвечающим всем соответствующими Директивам.

This declaration has been issued under the sole responsibility of the manufacturer.
The object of the declaration is in conformity with relevant UK legislation.



Tom Langworthy
Технический директор
8111 Lyndale Ave. South
Bloomington, MN 55420, USA
Ноябрь 3, 2022

Официальный представитель:

Marcel Dutrieux
Manager European Product Integrity
Toro U.K. Limited
Spellbrook Lane West
Bishop's Stortford
CM23 4BU
United Kingdom