Form No. 3458-518 Rev A

Kit dévidoir électrique

Pulvérisateur de gazon Multi Pro® 1750 à partir de 2015

N° de modèle 41159—N° de série 315000001 et suivants

N° de modèle 41159—N° de série 316000001 et suivants

N° de modèle 41159—N° de série 400000000 et suivants

N° de modèle 41159—N° de série 403437001 et suivants

Instructions de montage

Introduction

Le kit dévidoir électrique est un accessoire spécial pour pulvérisateur destiné aux utilisateurs professionnels et temporaires employés à des applications professionnelles. Il est principalement conçu pour pulvériser les pelouses entretenues régulièrement dans les parcs, les terrains de golf, les terrains de sport et les espaces verts commerciaux.

Lisez attentivement cette notice pour apprendre comment utiliser et entretenir correctement votre produit, et éviter ainsi de l'endommager ou de vous blesser. Vous êtes responsable de l'utilisation sûre et correcte du produit.

Pour plus d'informations, y compris des conseils de sécurité, des documents de formation, des renseignements concernant un accessoire, pour obtenir l'adresse d'un concessionnaire ou pour enregistrer votre produit, rendez-vous sur www.Toro.com.

Pour obtenir des prestations de service, des pièces d'origine Toro ou des renseignements complémentaires, munissez-vous des numéros de modèle et de série du produit et contactez un concessionnaire-réparateur agréé ou le service client Toro. La Figure 1 indique l'emplacement des numéros de modèle et de série sur le produit. Inscrivez les numéros dans l'espace réservé à cet effet.

Important: **Avec votre appareil mobile, vous pouvez scanner le QR code sur l'autocollant du numéro de série (le cas échéant) afin d'accéder aux informations sur la garantie, les pièces détachées et autres renseignements concernant le produit.**

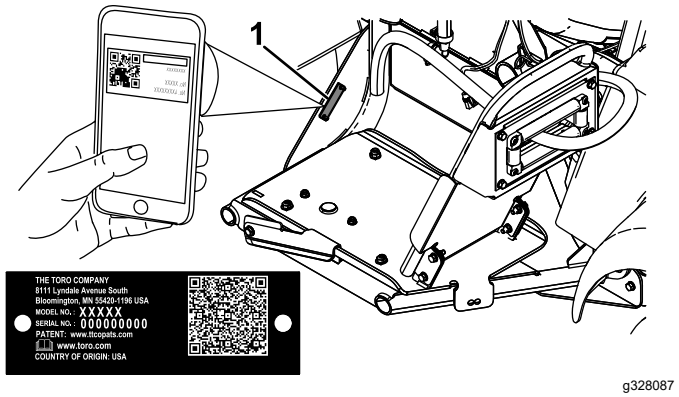

g328087

Figure 1

1. Emplacement des numéros de modèle et de série

N° de modèle _____

N° de série _____

Remarque: Ce produit est conforme à toutes les directives européennes pertinentes. Pour plus de renseignements, reportez-vous à la Déclaration d'incorporation (DOI) à la fin de ce document.

Les côtés gauche et droit de la machine sont déterminés d'après la position d'utilisation normale.

Important: **L'installation de ce kit nécessite l'utilisation de ruban Téflon. Le ruban est enroulé sur les filetages des raccords avant le montage. Le ruban doit être collé sur les filetages en partant du bas et en remontant progressivement jusqu'en haut du raccord pour assurer une parfaite étanchéité.**

Important: **Un lubrifiant qui n'est pas à base de pétrole, comme de l'huile végétale, est nécessaire pour l'installation de ce kit.**

© 2022—The Toro® Company
8111 Lyndale Avenue South
Bloomington, MN 55420

Enregistrez votre produit à www.Toro.com.

Traduction du texte d'origine (FR)
Imprimé aux États-Unis
Tous droits réservés

3458-518

Sécurité

Cette machine peut occasionner des accidents si elle n'est pas utilisée ou entretenue correctement. Pour réduire les risques d'accidents et de blessures, respectez les consignes de sécurité qui suivent. Tenez toujours compte des mises en garde signalées par le symbole de sécurité (⚠) et la mention Prudence, Attention ou Danger. Le non respect des instructions peut entraîner des blessures graves ou mortelles.

Lisez également les consignes de sécurité et les instructions d'utilisation dans le *Manuel de l'utilisateur* du véhicule.

- Ne dirigez jamais le pistolet pulvérisateur vers des personnes ou des animaux. Les liquides sous haute pression peuvent traverser la peau et causer des blessures graves susceptibles d'aboutir à une amputation ou la mort. Les liquides chauds et les produits chimiques peuvent causer des brûlures et des blessures. Si du liquide est pulvérisé sur une quelconque partie du corps, consultez immédiatement un médecin connaissant bien les blessures dues à l'injection de liquides.
- Ne placez jamais vos mains ni aucune autre partie du corps devant la buse de pulvérisation.
- N'abandonnez jamais le matériel quand il est sous pression.
- N'utilisez pas le pulvérisateur si le flexible, le verrou de la gâchette, la buse ou tout autre élément est absent ou endommagé.
- N'utilisez pas le pulvérisateur si les flexibles, les raccords ou tout autre élément présentent des fuites.
- Ne pulvérisez pas à proximité de lignes sous tension.
- Ne conduisez pas en même temps que vous utilisez un pulvérisateur manuel.
- Quand vous pulvérisez des produits chimiques avec le pulvérisateur manuel, portez une combinaison de protection, des lunettes de sécurité, un appareil respiratoire, des chaussures à semelle en caoutchouc et des gants de protection.
- N'utilisez la machine que si la visibilité est suffisante et les conditions météorologiques favorables. N'utilisez pas la machine si la foudre menace.

⚠ PRUDENCE

Les produits chimiques sont dangereux et peuvent causer des blessures.

- **Avant de manipuler les produits chimiques, lisez le mode d'emploi et suivez toutes les recommandations et les précautions du fabricant.**
- **Ne mettez pas les produits chimiques en contact avec la peau. En cas de contact, lavez soigneusement la zone affectée à l'eau propre et au savon.**
- **Portez des lunettes enveloppantes et tout autre équipement de protection recommandé par le fabricant du produit chimique.**

Montage

Pièces détachées

Reportez-vous au tableau ci-dessous pour vérifier si toutes les pièces ont été expédiées.

Procédure	Description	Qté	Utilisation
1	Aucune pièce requise	–	Préparation de la machine.
2	Faisceau de câblage	1	Installation du faisceau de câblage.
	Interrupteur	1	
	Capuchon étanche et écrou	1	
	Petit collier en R	1	
	Écrou à embase (⅜")	1	
	Boulon de carrosserie	1	
	Faisceau de câblage de l'élément fusible [108-9455]	1	
	Relais [99-7435]	1	
	Fixation à pression	1	
3	Cadre du dévidoir	1	Montage du dévidoir.
	Boulon (5/16")	10	
	Écrou à embase (5/16")	10	
	Plaque pivotante	1	
	Dévidoir	1	
	Grand boulon de carrosserie	4	
	Écrou à embase (⅜")	4	
	Poignée	1	
	Pare-boue	1	
	Clip élastique	1	
	Contre-écrou	2	
	Petit boulon de carrosserie	2	
	Grand collier en R	2	
	Support de pistolet pulvérisateur	1	
	Entretoise	2	
	Vis autotaraudeuses	2	
	Rondelle de butée	1	
	Circlip	1	
4	Aucune pièce requise	–	Dépose de l'actionneur et du bloc de vannes.
5	Vanne de commande	1	Montage de la vanne de commande.
	Flexible d'alimentation du dévidoir	1	
	Collier de joint	1	
	Raccord cannelé droit	1	
	Vanne de coupure	1	
	Bouchon (½")	1	
	Raccord	1	
6	Flexible long avec raccord	1	Branchement du flexible de pulvérisation.
	Pistolet pulvérisateur	1	
	Collier de flexible en plastique	1	

1

Préparation de la machine

Aucune pièce requise

Procédure

1. Vidangez la cuve du pulvérisateur.
2. Nettoyez et rincez la cuve du pulvérisateur ; reportez-vous au *Manuel de l'utilisateur* de votre machine.
3. Garez la machine sur une surface plane et horizontale, serrez le frein de stationnement, coupez la pompe, coupez le moteur, enlevez la clé et attendez l'arrêt de toutes les pièces mobiles.
4. Débranchez le câble négatif de la batterie.
5. Débranchez le câble positif de la batterie.

2

Installation du faisceau de câblage

Pièces nécessaires pour cette opération:

1	Faisceau de câblage
1	Interrupteur
1	Capuchon étanche et écrou
1	Petit collier en R
1	Écrou à embase (⅜")
1	Boulon de carrosserie
1	Faisceau de câblage de l'élément fusible [108-9455]
1	Relais [99-7435]
1	Fixation à pression

Pose du petit collier en R

1. Déposez les fixations des sangles avant au sommet de la cuve.

   Remarque: Conservez toutes les pièces.
2. Placez un boulon de carrosserie dans le trou intérieur inférieur sur la sangle droite de la cuve.
3. Fixez les sangles sur la cuve au moyen des fixations retirées précédemment.

   Remarque: La sangle doit être solidement fixée à la cuve. Ne le serrez pas excessivement.
4. Fixez un petit collier en R sur le boulon de carrosserie au moyen d'un écrou à embase (⅜"), comme illustré à la Figure 2.
5. Faites passer le côté dévidoir du faisceau de câblage dans le collier en R, comme montré à la Figure 2.

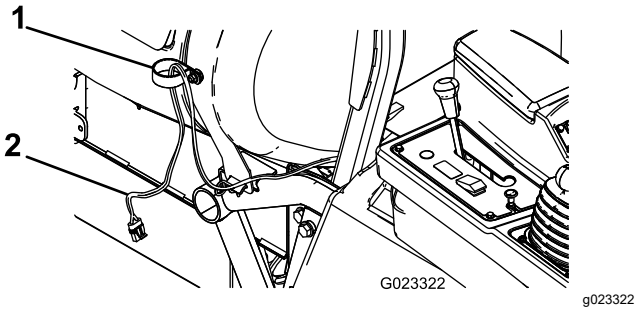

Figure 2

1. Collier en R (petite)
2. Faisceau de câblage

Montage de l'interrupteur

1. Retirez les 4 vis à tête hexagonale qui fixent le couvercle du panneau de commande à la console, et soulevez légèrement le panneau.

   Remarque: Au besoin, déposez le pommeau de la tige de blocage du différentiel.

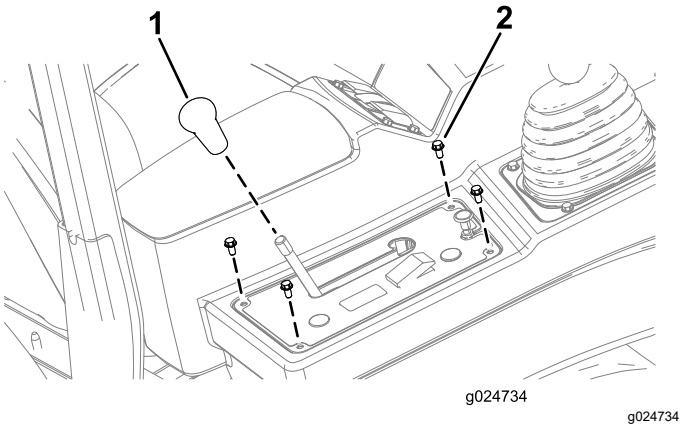

Figure 3

1. Pommeau
2. Vis à tête hexagonale (¼" x ½")

2. Enlevez l'obturateur rond du couvercle du panneau de commande (Figure 4).

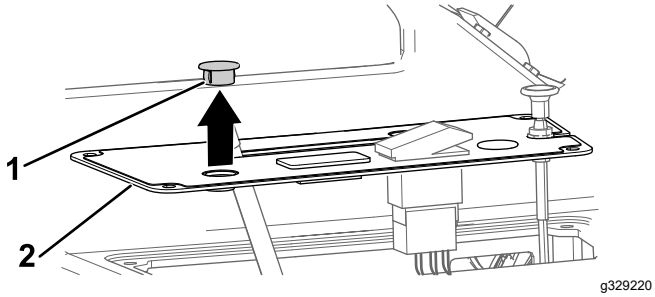

g329220

Figure 4

1. Obturateur de panneau (rond)
2. Couvercle de panneau de commande

3. Montez l'interrupteur sur le couvercle du panneau de commande à l'aide de l'écrou de blocage, et serrez l'écrou de blocage à la main (Figure 5).

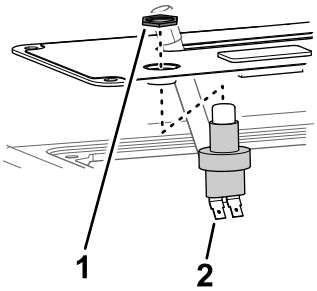

g329221

Figure 5

1. Écrou de blocage (interrupteur)
2. Interrupteur

4. Montez le cache de l'interrupteur sur l'interrupteur (Figure 6).

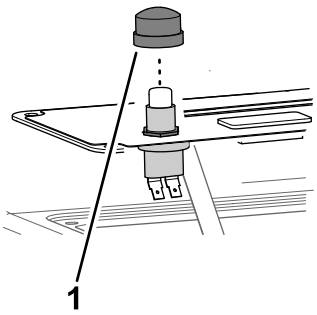

g329222

Figure 6

1. Cache de l'interrupteur

Branchement du faisceau de câblage

1. Branchez les 2 connecteurs du faisceau de câblage au connecteur à 2 lames sur l'interrupteur (Figure 7).
2. Fixez le panneau de commande à la console au moyen des boulons retirés précédemment.

Remarque: Si vous aviez retiré le pommeau de la tige de blocage du différentiel, remettez-le en place.

3. Branchez le connecteur proche dans la prise du dévidoir sur le faisceau principal situé sous la partie avant du bras de commande.
4. Branchez le connecteur suivant au relais (Figure 7) et placez le relais dans le trou extérieur du cadre, près des relais existants.
5. Reliez l'élément fusible au fil rouge branché à la borne positive (+) de la batterie (Figure 7).
6. Reliez le connecteur négatif (-) du faisceau de câblage à la borne négative (-) de la batterie.
7. Raccordez l'autre extrémité du faisceau à la masse du porte-fusibles (Figure 7).

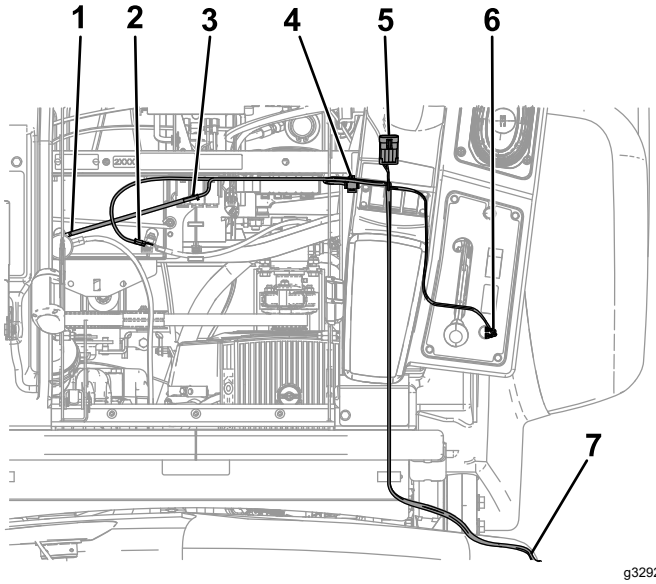

g329224

Figure 7

1. Vers la borne positive (+) de la batterie
2. Vers la borne négative (-) de la batterie
3. Élément fusible
4. Vers le relais
5. Vers la prise du faisceau de câblage principal
6. Vers l'interrupteur
7. Vers la masse du porte-fusibles

3

Montage du dévidoir

Pièces nécessaires pour cette opération:

1	Cadre du dévidoir
10	Boulon (5/16")
10	Écrou à embase (5/16")
1	Plaque pivotante
1	Dévidoir
4	Grand boulon de carrosserie
4	Écrou à embase (⅜")
1	Poignée
1	Pare-boue
1	Clip élastique
2	Contre-écrou
2	Petit boulon de carrosserie
2	Grand collier en R
1	Support de pistolet pulvérisateur
2	Entretoise
2	Vis autotaraudeuses
1	Rondelle de butée
1	Circlip

Procédure

1. Fixez le cadre du dévidoir sur le côté de la machine au moyen de 4 boulons (5/16") et 4 écrous à embase (5/16"), comme montré à la Figure 8.

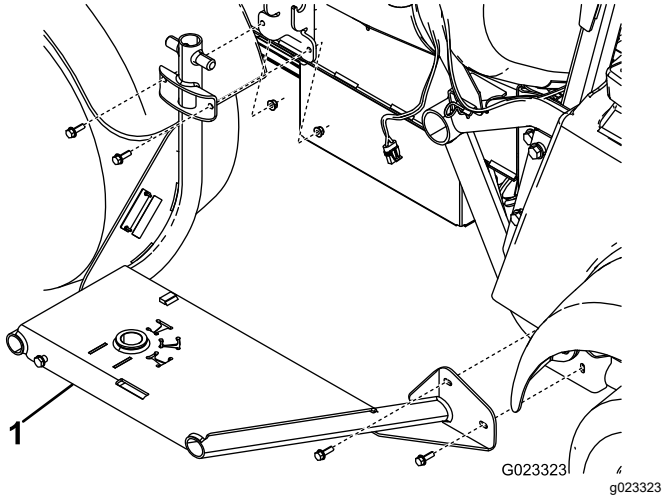

Figure 8

1. Cadre du dévidoir

2. Fixez la plaque pivotante au bas du dévidoir au moyen de 4 boulons de carrosserie et de 4 écrous à embase (⅜") (Figure 9).

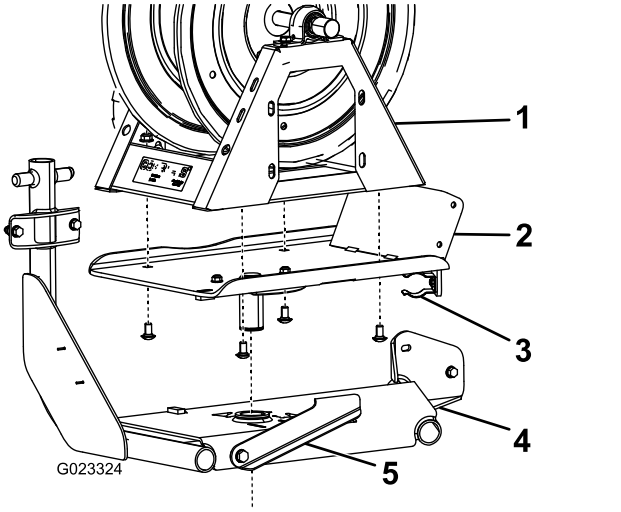

Figure 9

1. Dévidoir
2. Plaque pivotante
3. Clip élastique
4. Cadre du dévidoir
5. Verrouillage de pivot

3. Passez la plaque pivotante dans le trou et sur le cadre du dévidoir (Figure 9).

   Remarque: Déplacez le verrou de pivot vers la gauche pour faciliter l'installation.

4. Sur la face inférieure du cadre du dévidoir, fixez la rondelle de butée et le circlip au plot sur la plaque pivotante (Figure 10).

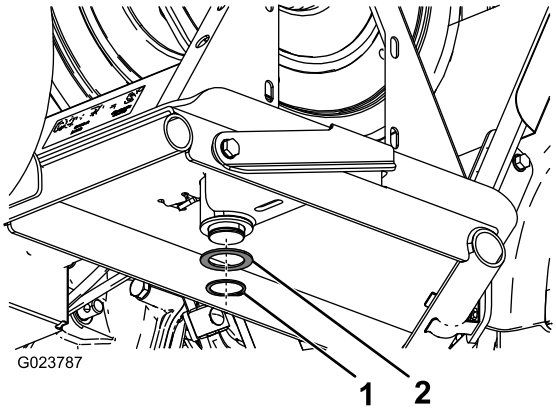

Figure 10

1. Circlip
2. Rondelle de butée

5. Montez, sans serrer, la poignée sur la plaque pivotante au moyen de 4 boulons (5/16") (Figure 11).

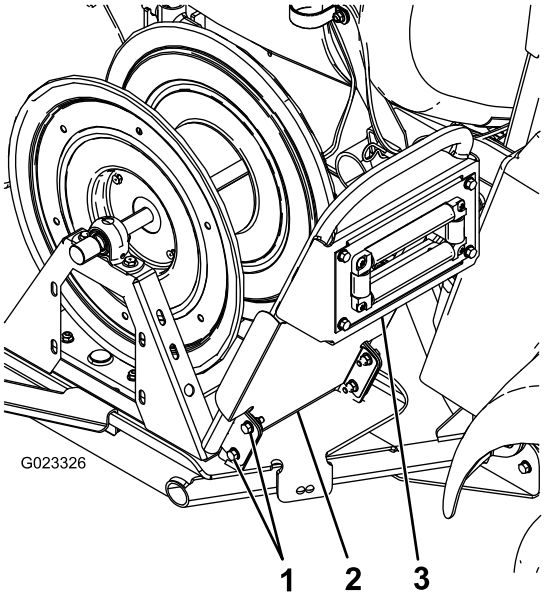

Figure 11

1. Boulons (5/16")
2. Pare-boue
3. Poignée

6. Fixez le pare-boue et la poignée à la plaque pivotante au moyen des boulons posés à l'opération 5 et de 4 écrous à embase (5/16") (Figure 11).
7. Fixez le haut du pare-boue à la poignée au moyen de 2 vis autotaraudeuses (Figure 12).

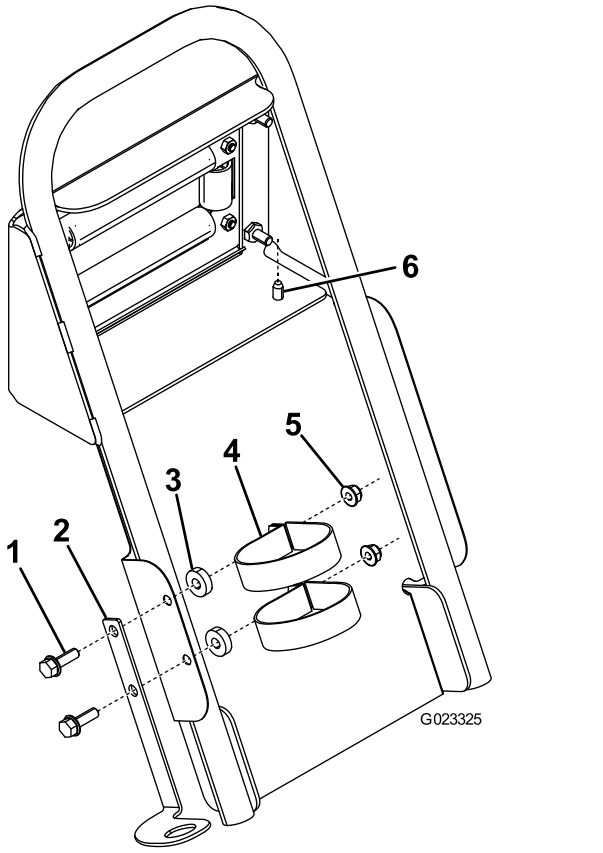

Figure 12

1. Boulon (5/16")
2. Support de pistolet pulvérisateur
3. Entretoise
4. Collier en R (grande)
5. Écrou à embase (5/16")
6. Vis autotaraudeuse

8. Fixez le support du pistolet pulvérisateur au pare-boue comme montré à la Figure 12.
9. Connectez le faisceau de câblage au dévidoir.

4

Dépose de l'actionneur et du bloc de vannes

Aucune pièce requise

Procédure

1. Retirez l'étrier qui fixe l'actionneur à la valve du collecteur pour la vanne de section ou la vanne d'agitation (Figure 13).

   Remarque: Rapprochez les 2 jambes de l'étrier de fixation tout en le poussant vers le bas.

Remarque: Conservez l'actionneur et l'étrier de fixation.

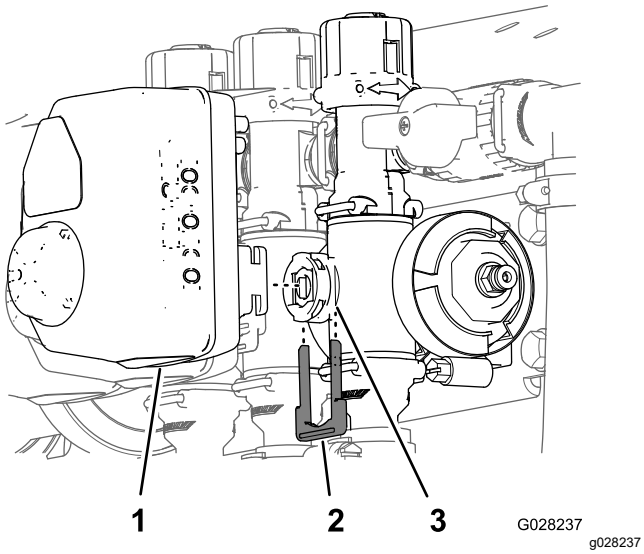

Figure 13

1. Actionneur
2. Étrier de fixation
3. Orifice de tige

2. Déposez l'actionneur de la soupape du collecteur.
3. Déposez les dispositifs de fixation du bloc de vannes de dérivation de rampe, le bouchon d'extrémité et l'ensemble raccord et flexible, comme montré à la Figure 14.

   Remarque: Le bouchon mâle ne servira pas, mais laissez le joint torique qui se trouve dessus.

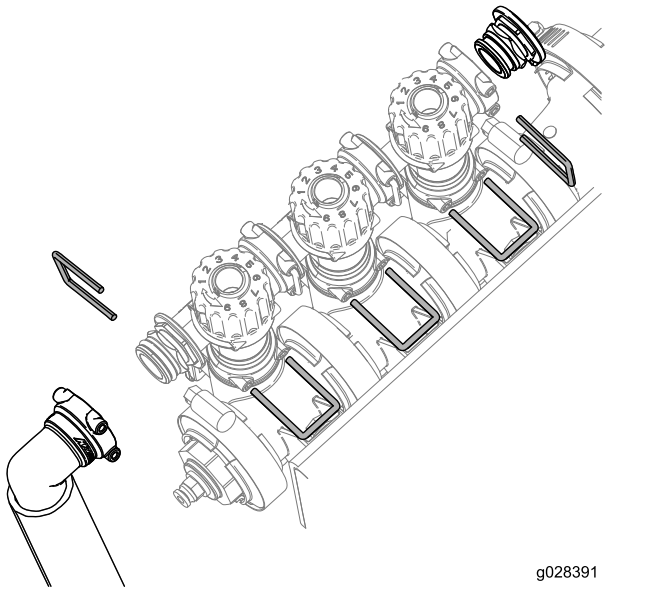

Figure 14

4. Notez la position actuelle des boutons gauche et droit.
5. Tournez le bloc de vannes de dérivation de rampe de 180 degrés, comme montré à la Figure 15.

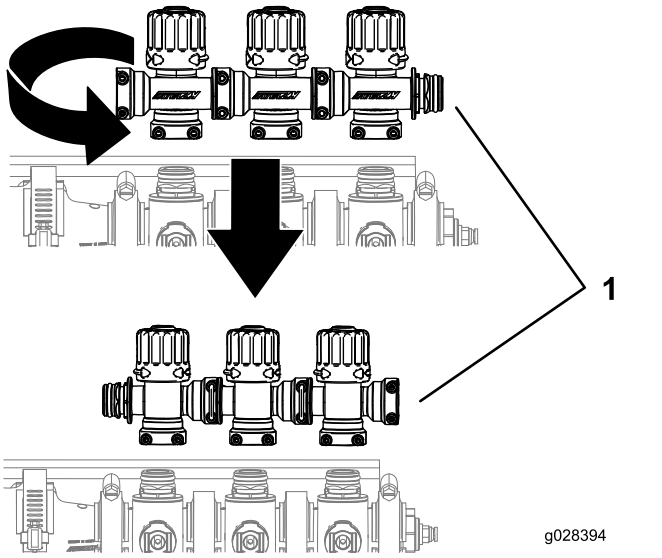

Figure 15

1. Bloc de vannes de rampes

6. Réglez les boutons gauche et droit aux positions précédentes.

5

Montage de la vanne de commande

Pièces nécessaires pour cette opération:

1	Vanne de commande
1	Flexible d'alimentation du dévidoir
1	Collier de joint
1	Raccord cannelé droit
1	Vanne de coupure
1	Bouchon (½")
1	Raccord

Procédure

1. Montez le bloc de vannes de rampes à l'aide des étriers déposés précédemment, comme indiqué à la Figure 16.

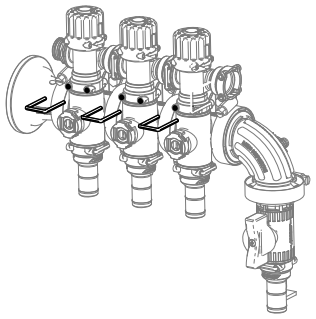

g329235

Figure 16

2. Montez la plaque de fixation de vanne sur le cadre de montage de vanne à l'aide de 2 boulons à embase (¼" x 0,625"), comme indiqué à la Figure 17.

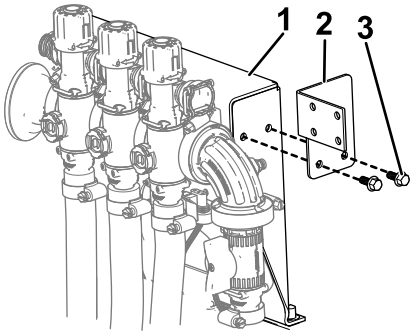

g329236

Figure 17

1. Cadre de montage de vanne
2. Plaque de fixation de vanne
3. Boulon à embase (¼" x 0,625")

3. Assemblez le support de vanne sur la vanne de coupure, comme montré dans l'encadré A de la Figure 18.

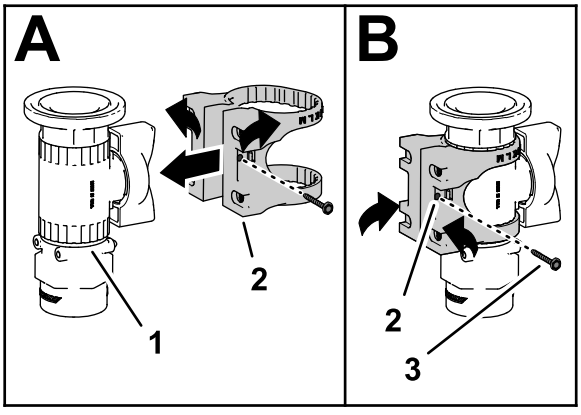

g329240

Figure 18

4. Fixez le support de vanne sur la vanne de commande à l'aide d'une vis à embase (nº 6), puis serrez la vis à la main (encadré B de la Figure 18).
5. Montez le support de vanne sur la plaque de fixation de vanne au moyen de 4 boulons (M6), comme indiqué à la Figure 19.

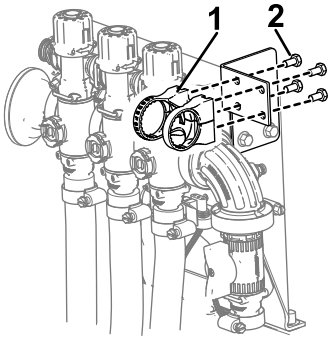

g329237

Figure 19

1. Support de vanne
2. Boulon (M6)

6. Fixez la vanne de coupure sur la vanne de rampe à l'aide du joint torique et de l'étrier déposés précédemment (Figure 20).
7. Reposez le bouchon (½"), les joints toriques, le raccord et le flexible sur la vanne de coupure à l'aide des étriers déposés précédemment, comme indiqué à la Figure 20.

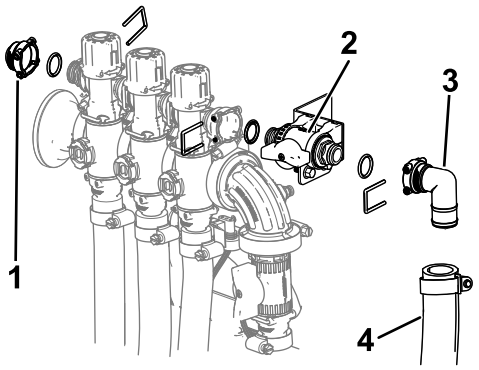

g329239

Figure 20

1. Bouchon (½")
2. Vanne de coupure en place dans le support de vanne
3. Raccord
4. Flexible

8. Déposez le flexible de détection de pression du raccord.
9. Détachez le bouchon et le raccord de la prise du manomètre (Figure 21).

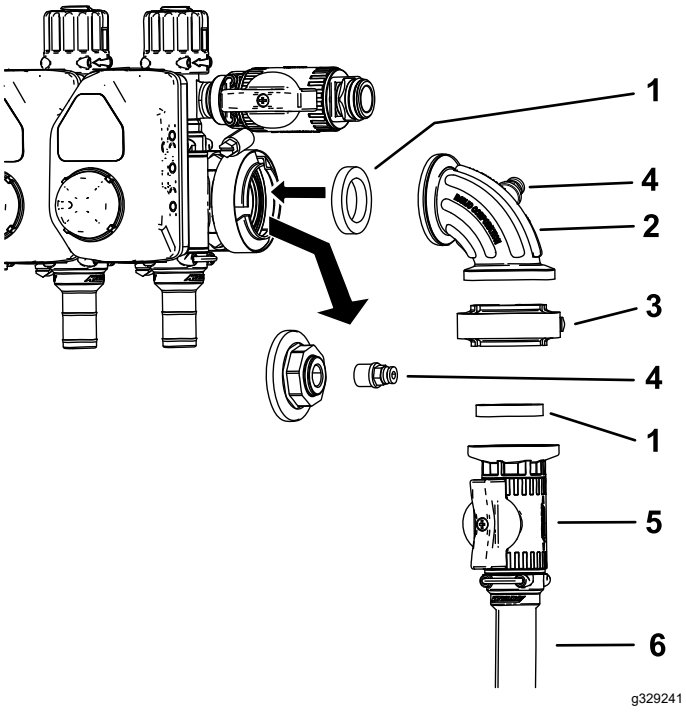

Figure 21

1. Joint
2. Raccord à 90°
3. Collier de joint
4. Raccord
5. Vanne de commande
6. Flexible d'alimentation du dévidoir

10. Montez le distributeur de commande comme montré à la Figure 21.
11. Insérez le coupleur dans l'orifice libre du raccord à 90 degrés (Figure 21).

    Remarque: Vous pouvez mettre le bouchon au rebut.
12. Branchez le flexible de détection de pression sur le raccord.
13. Raccordez le flexible d'alimentation du dévidoir au distributeur de commande au moyen d'un collier.
14. Fixez le raccord cannelé droit à l'extrémité ouverte du flexible d'alimentation sur le dévidoir au moyen d'un collier.
15. Acheminez le flexible d'alimentation comme montré à la Figure 22 et fixez-le au dévidoir avec un collier.

    Remarque: Si le kit de rinçage et nettoyage de cuve est monté, faites passer le flexible derrière la pompe de rinçage.

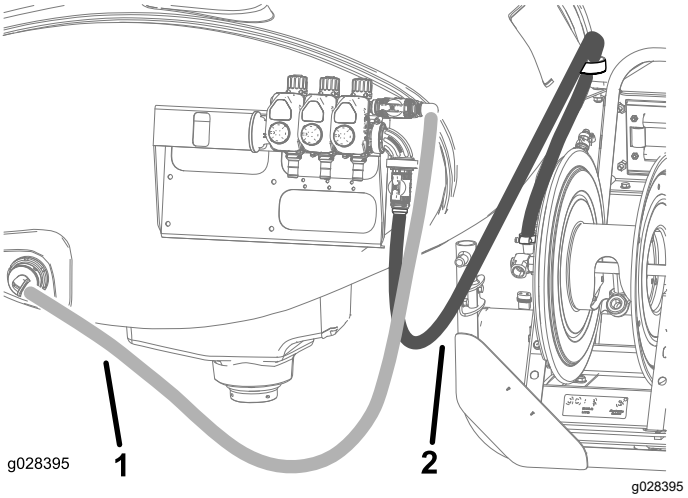

Figure 22

1. Flexible d'alimentation de cuve
2. Flexible d'alimentation du dévidoir

16. Attachez le faisceau de câblage au flexible d'alimentation au moyen de 2 serre-câbles.

6

Branchement du flexible de pulvérisation

Pièces nécessaires pour cette opération:

1	Flexible long avec raccord
1	Pistolet pulvérisateur
1	Collier de flexible en plastique

Procédure

1. Enroulez du ruban Teflon® autour du filetage du raccord du long flexible et insérez le raccord dans le tube de raccordement sur le dévidoir (Figure 23).

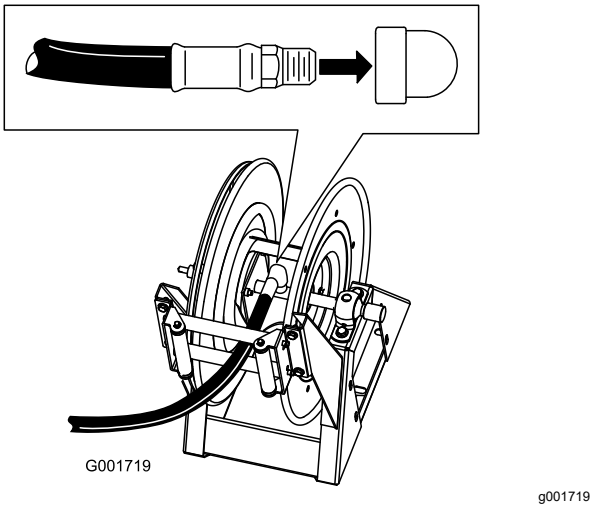

Figure 23

2. Connectez l'extrémité libre du long flexible au raccord du pistolet pulvérisateur (Figure 24).

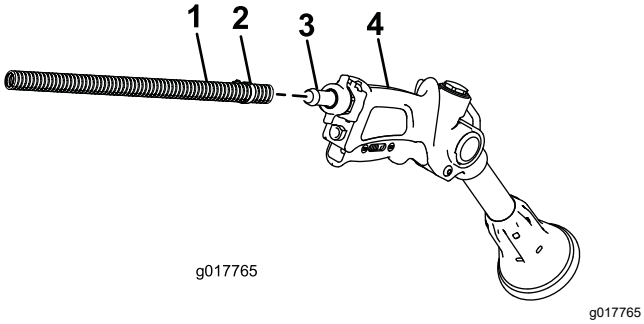

Figure 24

1. Flexible
2. Collier
3. Embout cannelé
4. Pistolet pulvérisateur

3. Fixez l'extrémité du flexible au moyen d'un collier en plastique.
4. Connectez le câble positif à la batterie.
5. Connectez le câble négatif de la batterie à la batterie.
6. Appuyez sur le bouton d'enroulement du flexible et guidez le flexible soigneusement sur le dévidoir, en le déplaçant d'un côté à l'autre pour le répartir uniformément.

⚠ PRUDENCE

Les mains, les vêtements amples, les cheveux longs et les bijoux pendants peuvent se prendre dans le flexible et le dévidoir pendant l'enroulement et causer des blessures.

- **N'approchez pas les mains du dévidoir et du flexible pendant que vous l'enroulez.**
- **Ne portez pas de vêtements amples ni de bijoux pendants, et attachez les cheveux longs.**

Utilisation

⚠ ATTENTION

Les liquides sous pression peuvent transpercer la peau et causer des blessures graves.

- **N'approchez pas les mains ou d'autres parties du corps des gicleurs d'où sort du liquide sous haute pression.**
- **Ne dirigez jamais le pistolet pulvérisateur vers des personnes ou des animaux.**
- **Vérifiez l'état de tous les flexibles et conduits de liquide, ainsi que le serrage de tous les raccords et branchements avant de mettre le circuit sous pression.**
- **Utilisez un morceau de papier ou de carton pour détecter les fuites.**
- **Dépressurisez soigneusement le système avant de travailler dessus.**
- **Consultez immédiatement un médecin si du liquide est injecté sous la peau.**
- **Les liquides chauds et les produits chimiques peuvent causer des brûlures et des blessures.**

Important: **Vous devez toujours vider et nettoyer le pulvérisateur immédiatement après chaque utilisation. Si cela n'est pas fait, les produits chimiques risquent de sécher ou de se coaguler à l'intérieur des canalisations, ce qui bouchera la pompe et d'autres composants.**

Nettoyez le système de pulvérisation après **chaque** séance de pulvérisation. Pour nettoyer correctement le système de pulvérisation :

- Effectuez 3 rinçage séparés.
- Utilisez un minimum de 190 litres à chaque rinçage.
- Utilisez les agents nettoyants et neutralisants recommandés par les fabricants des produits chimiques.
- Utilisez de l'eau propre et pure (pas d'agents nettoyants ni neutralisants) pour le **dernier** rinçage.

Passage du mode pulvérisation par rampe au mode pulvérisation manuelle

1. Arrêtez la machine, coupez les rampes et serrez le frein de stationnement.

   ⚠ ATTENTION

   Si vous conduisez tout en utilisant le pulvérisateur manuel, vous risquez de perdre le contrôle de la machine et vous blesser gravement ou mortellement. N'utilisez pas le pulvérisateur manuel pendant la conduite de la machine.

2. À l'arrière de la machine, vérifiez que le verrou de la gâchette du pistolet pulvérisateur est fermé.
3. Tournez la poignée verte de la vanne de commande de 90 degrés.
4. Mettez la pompe en marche depuis la position d'utilisation.
5. Placez la commande générale des rampes en position de MARCHE.
6. Réglez le moteur au régime voulu, puis engagez la commande de blocage du régime au point mort.

   Important: **Ne réglez pas la pression au-dessus de 10,34 bar quand vous utilisez l'applicateur manuel.**

Pulvérisation manuelle

1. Déroulez la longueur de flexible voulue.

   Important: **Ne tirez pas le flexible par le pistolet pulvérisateur. Tirez toujours le flexible en le saisissant directement. Le raccord du pistolet peut se briser ou vous risquez d'endommager le flexible si vous le tirez par le pistolet pulvérisateur.**

2. Débloquez le verrou de la gâchette.
3. Pointez le pistolet pulvérisateur vers la zone à pulvériser et actionnez la gâchette.
4. Relâchez la gâchette et bloquez-la avec le verrou quand vous avez terminé.

Passage du mode pulvérisation manuelle au mode pulvérisation par rampe

1. Appuyez sur le bouton d'enroulement sur le dévidoir jusqu'à ce que le flexible soit enroulé, à part quelques centimètres.

   Remarque: Le bouton d'enroulement du dévidoir ne peut être utilisé que lorsque la clé du superviseur se trouve en position déverrouillée sur la console du pulvérisateur.

   ⚠ PRUDENCE

   Les mains, les vêtements amples, les cheveux longs et les bijoux pendants peuvent se prendre dans le flexible et le dévidoir pendant l'enroulement et causer des blessures.

   - **N'approchez pas les mains du dévidoir et du flexible pendant que vous l'enroulez.**
   - **Ne portez pas de vêtements amples ni de bijoux pendants, et attachez les cheveux longs.**

2. Tournez la poignée verte de la vanne de commande de 90 degrés.
3. Pointez le pistolet pulvérisateur vers un endroit ne présentant aucun risque, débloquez le verrou de la gâchette et actionnez la gâchette jusqu'à ce qu'il ne reste plus de liquide dans le flexible. Bloquez ensuite la gâchette avec le verrou.
4. Remettez le pistolet pulvérisateur sur son support au dos du dévidoir.

5. Rétablissez le régime de ralenti du moteur.
6. Arrêtez la pompe.

   Important: **Veillez à rincer le pistolet pulvérisateur à l'eau douce propre pendant les opérations du nettoyage quotidien (voir le *Manuel de l'utilisateur* du pulvérisateur). Si le pistolet pulvérisateur n'est pas nettoyé correctement, une détérioration de ses performances et sa fiabilité, ainsi que de celles du kit dévidoir, est possible.**
7. Utilisez la commande de débit pour régler la pression.

Déclaration d'incorporation

The Toro Company, 8111 Lyndale Ave. South, Bloomington, MN, USA déclare que la ou les machines suivantes sont conformes aux directives mentionnées, lorsqu'elles sont montées en respectant les instructions jointes sur certains modèles Toro comme indiqué dans les Déclarations de conformité pertinentes.
1

La documentation technique pertinente a été compilée comme exigé par la Partie B de l'Annexe VII de la directive 2006/42/CE.

Nous nous engageons à transmettre, à la suite d'une demande dûment motivée des autorités nationales, les renseignements pertinents concernant cette quasi-machine. La méthode de transmission sera électronique.

Cet équipement ne sera pas mis en service avant d'avoir été incorporé dans les modèles Toro agréés conformément à la Déclaration de conformité associée et à toutes les instructions, ce qui permettra de le déclarer conforme à toutes les directives pertinentes.

Certifié :



John Heckel
Directeur technique
8111 Lyndale Ave. South
Bloomington, MN 55420, USA
Septembre 21, 2022

Représentant autorisé :

Marcel Dutrieux
Manager European Product Integrity
Toro Europe NV
Nijverheidsstraat 5
2260 Oevel
Belgium

UK Declaration of Incorporation

The Toro Company, 8111 Lyndale Ave. South, Bloomington, MN, USA déclare que la ou les machines suivantes sont conformes aux directives mentionnées, lorsqu'elles sont montées en respectant les instructions jointes sur certains modèles Toro comme indiqué dans les Déclarations de conformité pertinentes.

N° de modèle	N° de série	Description du produit	Description de la facture	Description générale	Directive
41159	315000001 et suivants	Kit dévidoir électrique, Pulvérisateur de gazon Multi Pro 1750	ELECTRIC HOSE REEL KIT - MP1750 KZ VALVE	Accessoires pour pulvérisateur	S.I. 2001 N.º 1701, S.I. 2008 N.º 1597

La documentation technique pertinente a été réunie conformément aux exigences de l'Annexe 9.

Nous nous engageons à transmettre, à la suite d'une demande dûment motivée des autorités nationales, les renseignements pertinents concernant cette quasi-machine. La méthode de transmission sera électronique.

Cet équipement ne sera pas mis en service avant d'avoir été incorporé dans les modèles Toro agréés conformément à la Déclaration de conformité associée et à toutes les instructions, ce qui permettra de le déclarer conforme à toutes les directives pertinentes.

This declaration has been issued under the sole responsibility of the manufacturer.
The object of the declaration is in conformity with relevant UK legislation.



John Heckel
Directeur technique
8111 Lyndale Ave. South
Bloomington, MN 55420, USA
Septembre 21, 2022

Représentant autorisé :

Marcel Dutrieux
Manager European Product Integrity
Toro U.K. Limited
Spellbrook Lane West
Bishop's Stortford
CM23 4BU
United Kingdom



Count on it.