Form No. 3458-520 Rev A

Kit de carrete de manguera eléctrico

Fumigador de césped Multi Pro® 1750 de 2015 y posteriores

Nº de modelo 41159—Nº de serie 315000001 y superiores

Nº de modelo 41159—Nº de serie 316000001 y superiores

Nº de modelo 41159—Nº de serie 400000000 y superiores

Nº de modelo 41159—Nº de serie 403437001 y superiores

Instrucciones de instalación

Introducción

El Kit de carrete de manguera eléctrico es un accesorio dedicado para un vehículo de aplicación de productos por fumigación al césped, y está diseñado para ser usado por operadores profesionales contratados en aplicaciones comerciales. Está diseñado principalmente para fumigar césped bien mantenido en parques, campos de golf, campos deportivos y zonas verdes comerciales

Lea este manual detenidamente para aprender a utilizar y mantener correctamente su producto, y para evitar lesiones y daños al producto. Usted es responsable de utilizar el producto de forma correcta y segura.

Visite www.Toro.com para obtener más información, incluidos consejos de seguridad, materiales de formación, información sobre accesorios, ayuda para encontrar a un distribuidor o para registrar su producto.

Cuando necesite asistencia técnica, piezas genuinas Toro o información adicional, póngase en contacto con un Distribuidor de Servicio Autorizado o con Asistencia al Cliente Toro, y tenga a mano los números de modelo y serie de su producto. Figura 1 identifica la ubicación de los números de modelo y serie en el producto. Escriba los números en el espacio provisto.

Importante: **Con su dispositivo móvil, puede escanear el código QR de la pegatina del número de serie (si se incluye) para acceder a información sobre la garantía, las piezas y otros datos sobre el producto.**

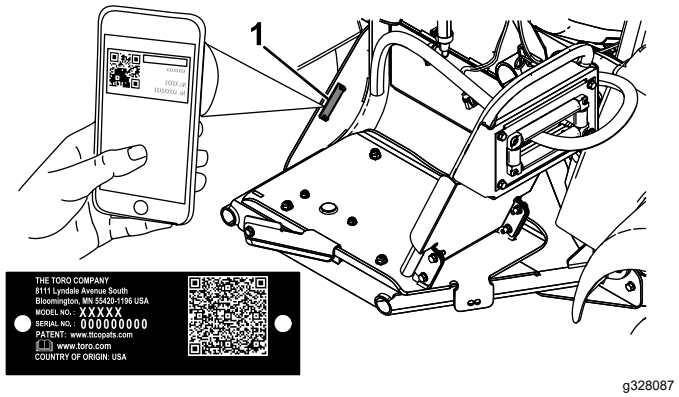

g328087

Figura 1

1. Ubicación de los números de modelo y de serie

Nº de modelo _____

Nº de serie _____

Nota: Este producto cumple todas las directivas europeas aplicables. Para obtener más detalles, consulte la Declaración de Incorporación (DOI) al final de esta publicación.

Los lados derecho e izquierdo de la máquina se determinan desde la posición normal del operador.

Importante: **Se necesita cinta teflón para la instalación de este kit. La cinta se utiliza para envolver las roscas de los acoplamientos antes de ensamblarlos. Las roscas deben envolverse desde la base hasta la punta del acoplamiento para asegurar un sello hermético.**

Importante: **Se necesita un lubricante sin petróleo, por ejemplo aceite vegetal, para la instalación de este kit.**

© 2022—The Toro® Company
8111 Lyndale Avenue South
Bloomington, MN 55420

Registre su producto en www.Toro.com.

Traducción del original (ES)
Impreso en EE. UU.
Reservados todos los derechos

3458-520

Seguridad

El uso o mantenimiento indebido por parte del operador o el propietario puede causar lesiones. Para reducir el peligro de lesiones, cumpla estas instrucciones de seguridad y preste atención siempre al símbolo de alerta de seguridad ⚠, que significa: Cuidado, Advertencia o Peligro – instrucción relativa a la seguridad personal. El incumplimiento de estas instrucciones puede dar lugar a lesiones personales e incluso la muerte.

Lea también las instrucciones de seguridad y de operación en el *Manual del operador* del vehículo.

- No dirija el fumigador manual contra personas o animales. Los fluidos a alta presión pueden penetrar en la piel y causar lesiones graves, incluso posiblemente la amputación o la muerte. Los líquidos calientes y productos químicos también pueden causar quemaduras o lesiones. Si alguna parte del cuerpo entra en contacto con el caudal de fumigación, consulte inmediatamente a un médico que esté familiarizado con lesiones por fluidos inyectados.
- No coloque la mano ni otras partes del cuerpo delante de la boquilla de fumigación.
- No deje el equipo bajo presión cuando usted no está presente.
- No utilice el fumigador manual si la manguera, el seguro del gatillo, la boquilla o cualquier otra pieza está dañada o falta.
- No utilice el fumigador manual si hay fugas en alguna manguera, acoplamiento u otro componente.
- No pulverice cerca de tendidos eléctricos.
- No conduzca mientras utiliza un fumigador manual.
- Lleve un traje de protección química, gafas de seguridad, protección respiratoria, calzado de goma y guantes de protección mientras fumiga productos químicos con el fumigador manual.
- Utilice la máquina únicamente con buena visibilidad y en condiciones meteorológicas adecuadas. No utilice la máquina cuando exista riesgo de caída de rayos.

⚠ CUIDADO

Los productos químicos son peligrosos y pueden causar lesiones personales.

- **Lea las instrucciones de las etiquetas de los productos químicos antes de manipular éstos, y siga todas las recomendaciones y precauciones del fabricante.**
- **Evite el contacto de los productos químicos con la piel. Si entran en contacto con la piel, lave a fondo la zona afectada con jabón y agua limpia.**
- **Lleve gafas protectoras y cualquier otro equipo de protección indicado por el fabricante del producto químico.**

Instalación

Piezas sueltas

Utilice la tabla siguiente para verificar que no falta ninguna pieza.

Procedimiento	Descripción	Cant.	Uso
1	No se necesitan piezas	–	Preparación de la máquina.
2	Arnés de cables	1	Instalación del arnés de cables.
	Interruptor	1	
	Tapa impermeable y tuerca	1	
	Abrazadera en R pequeña	1	
	Tuerca con arandela prensada (⅜")	1	
	Perno de cuello cuadrado	1	
	Arnés de cables con eslabón fusible [108-9455]	1	
	Relé [99-7435]	1	
	Grapa	1	
3	Bastidor del carrete de la manguera	1	Montaje del carrete de la manguera.
	Perno (5/16")	10	
	Tuerca con arandela prensada (5/16")	10	
	Soporte giratorio	1	
	Carrete de la manguera	1	
	Perno de cuello cuadrado grande	4	
	Tuerca con arandela prensada (⅜")	4	
	Manija	1	
	Guardabarros	1	
	Clip	1	
	Contratuerca	2	
	Perno de cuello cuadrado pequeño	2	
	Abrazadera en R grande	2	
	Soporte de la pistola de fumigación	1	
	Espaciador	2	
	Tornillos autorroscantes	2	
	Arandela de empuje	1	
	Anilla a presión	1	
4	No se necesitan piezas	–	Retirada del actuador y el grupo de válvulas.
5	Válvula de control	1	Instalación de la válvula de control.
	Manguera de suministro del carrete de la manguera	1	
	Junta de cierre	1	
	Conector de manguera recto	1	
	Válvula de cierre	1	
	Tapón (½")	1	
	Acoplamiento	1	
6	Manguera larga con acoplamiento	1	Conexión de la manguera de fumigación.
	Pistola de fumigación	1	
	Abrazadera de plástico	1	

1

Preparación de la máquina

No se necesitan piezas

Procedimiento

1. Vacíe el depósito del fumigador.
2. Limpie y enjuague el depósito del fumigador; consulte el *Manual del operador* de la máquina.
3. Aparque la máquina en una superficie nivelada, accione el freno de estacionamiento, apague la bomba, apague el motor, retire la llave y espere a que se detengan toda las piezas en movimiento.
4. Desconecte el cable negativo de la batería.
5. Desconecte el cable positivo de la batería.

2

Instalación del arnés de cables

Piezas necesarias en este paso:

1	Arnés de cables
1	Interruptor
1	Tapa impermeable y tuerca
1	Abrazadera en R pequeña
1	Tuerca con arandela prensada (⅜")
1	Perno de cuello cuadrado
1	Arnés de cables con eslabón fusible [108-9455]
1	Relé [99-7435]
1	Grapa

Instalación de la abrazadera en R pequeña

1. Retire las fijaciones que sujetan los flejes delanteros en la parte superior del depósito.

   Nota: Guarde todas las piezas.
2. Instale un perno de cuello cuadrado en el taladro interior inferior del fleje derecho del depósito.
3. Instale las fijaciones de los flejes del depósito retiradas anteriormente para sujetar los flejes al depósito.

   Nota: Asegúrese de que el fleje está bien sujeto al depósito. No lo apriete demasiado.
4. Sujete una abrazadera en R pequeña al perno de cuello cuadrado usando una tuerca con arandela prensada (⅜"), como se muestra en la Figura 2.
5. Pase el extremo del arnés de cables que va al carrete de la manguera a través de la abrazadera en R, según se muestra en Figura 2.

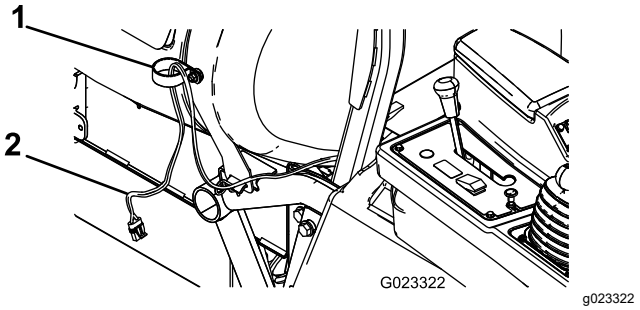

Figura 2

1. Abrazadera en R (pequeña)
2. Arnés de cables

Instalación del interruptor

1. Retire los 4 tornillos de cabeza hexagonal que sujetan la tapa del panel de control a la consola, y levante un poco el panel.

   Nota: Si es necesario, retire el pomo de la varilla del bloqueo del diferencial.

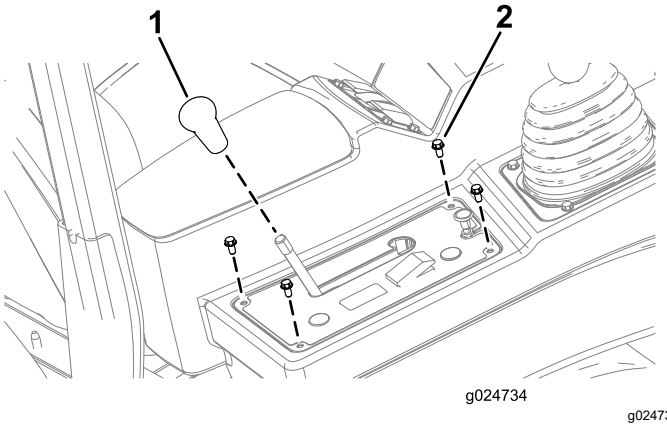

Figura 3

1. Pomo
2. Tornillo de cabeza hexagonal (¼" x ½")

2. Retire el tapón redondo de la tapa del panel de control (Figura 4).

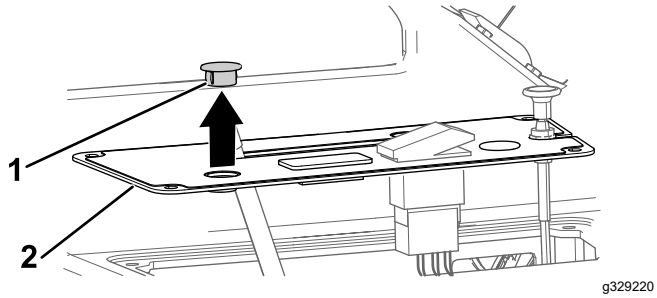

Figura 4

1. Tapón de panel (redondo) 2. Tapa del panel de control

3. Monte el interruptor en la tapa del panel de control con la contratuerca, y apriete la contratuerca a mano (Figura 5).

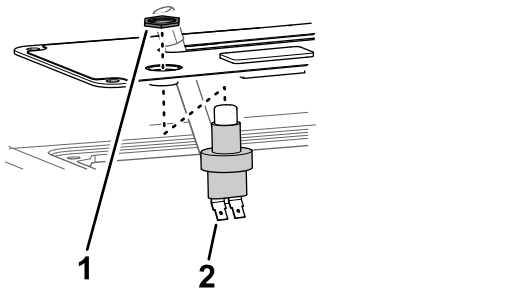

Figura 5

1. Contratuerca (interruptor) 2. Interruptor

4. Instale la tapa del botón en el interruptor (Figura 6).

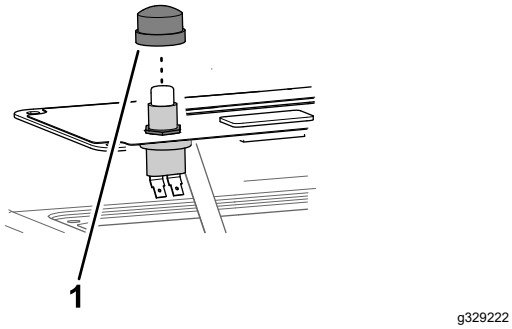

Figura 6

1. Tapa del botón

Conexión del arnés de cables

1. Conecte los 2 conectores del arnés de cables al conector de 2 patillas del interruptor (Figura 7).
2. Sujete la tapa del panel de control al brazo de la consola con los pernos que se retiraron anteriormente.

   Nota: Instale el pomo en la varilla del bloqueo del diferencial si se retiró anteriormente.

3. Enchufe el conector más próximo en el conector del carrete de la manguera del arnés de cables principal, situado debajo de la porción delantera del brazo de control.
4. Enchufe el conector siguiente en el relé (Figura 7), y monte el relé en el orificio exterior del bastidor, junto a los relés existentes.
5. Conecte el eslabón fusible al cable rojo que está conectado al borne positivo (+) de la batería (Figura 7).
6. Conecte el conector negativo (-) del arnés de cables al borne negativo (-) de la batería.
7. Conecte el extremo más lejano del arnés de cables a la conexión de tierra del bloque de fusibles (Figura 7).

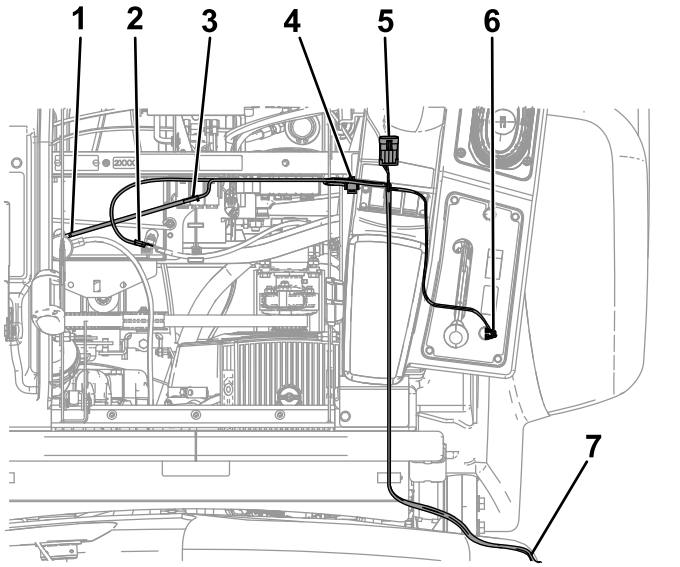

Figura 7

1. Al borne positivo (+) de la batería
2. Al borne negativo (-) de la batería
3. Eslabón fusible
4. Al relé
5. Al conector del arnés de cables principal
6. Al interruptor
7. Al conector de tierra del bloque de fusibles

3

Montaje del carrete de la manguera

Piezas necesarias en este paso:

1	Bastidor del carrete de la manguera
10	Perno (5/16")
10	Tuerca con arandela prensada (5/16")
1	Soporte giratorio
1	Carrete de la manguera
4	Perno de cuello cuadrado grande
4	Tuerca con arandela prensada (⅜")
1	Manija
1	Guardabarros
1	Clip
2	Contratuerca
2	Perno de cuello cuadrado pequeño
2	Abrazadera en R grande
1	Soporte de la pistola de fumigación
2	Espaciador
2	Tornillos autorroscantes
1	Arandela de empuje
1	Anilla a presión

Procedimiento

1. Monte el bastidor del carrete de la manguera en el lateral de la máquina con 4 pernos (5/16") y 4 tuercas con arandela prensada (5/16"), según se muestra en Figura 8.

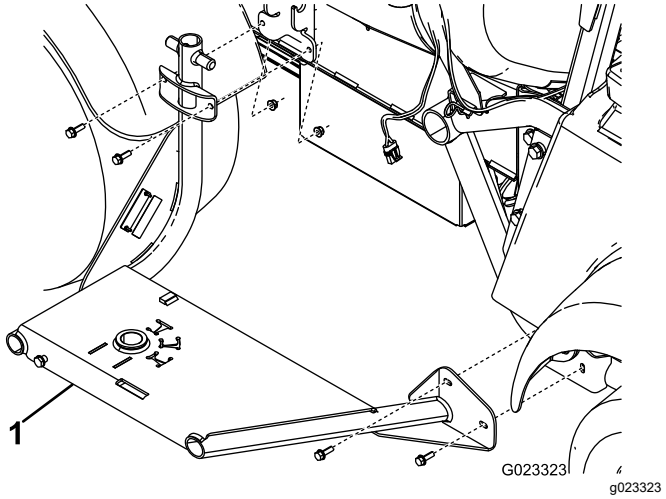

Figura 8

1. Bastidor del carrete de la manguera

2. Sujete el soporte giratorio a la parte inferior del carrete de la manguera con 4 pernos de cuello cuadrado y 4 tuercas con arandela prensada (⅜") (Figura 9).

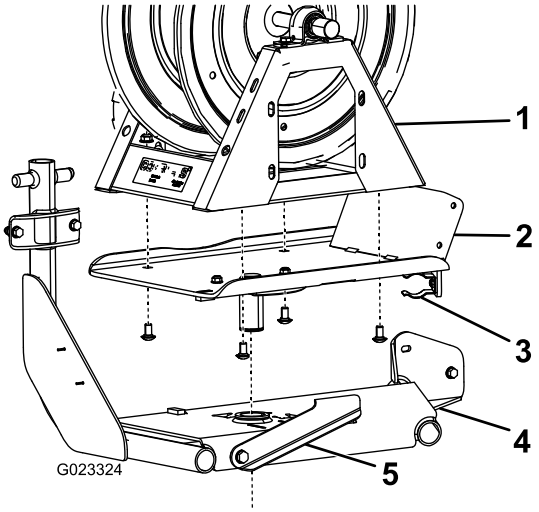

Figura 9

1. Carrete de la manguera
2. Soporte giratorio
3. Clip
4. Bastidor del carrete de la manguera
5. Palanca de bloqueo de giro

3. Introduzca el soporte giratorio en el orificio del bastidor del carrete de la manguera (Figura 9).

   Nota: Mueva la palanca de bloqueo de giro a la izquierda para facilitar la instalación.

4. En la parte inferior del bastidor del carrete de la manguera, coloque la arandela de empuje y la anilla a presión en la columna del soporte giratorio (Figura 10).

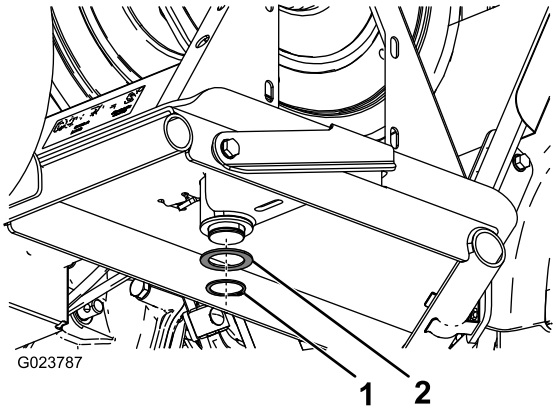

Figura 10

1. Anilla a presión
2. Arandela de empuje

5. Monte provisionalmente el asa en el soporte giratorio con 4 pernos (5/16 pulgada) (Figura 11).

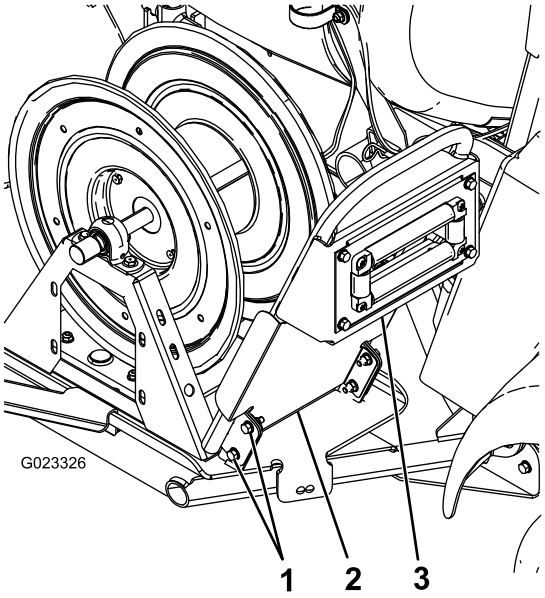

Figura 11

1. Pernos (5/16")
2. Guardabarros
3. Asa

6. Sujete el guardabarros y el asa al soporte giratorio usando los pernos instalados en el paso 5 y 4 tuercas con arandela prensada (5/16 pulgada) (Figura 11).
7. Sujete la parte superior del guardabarros al asa usando 2 tornillos autorroscantes (Figura 12).

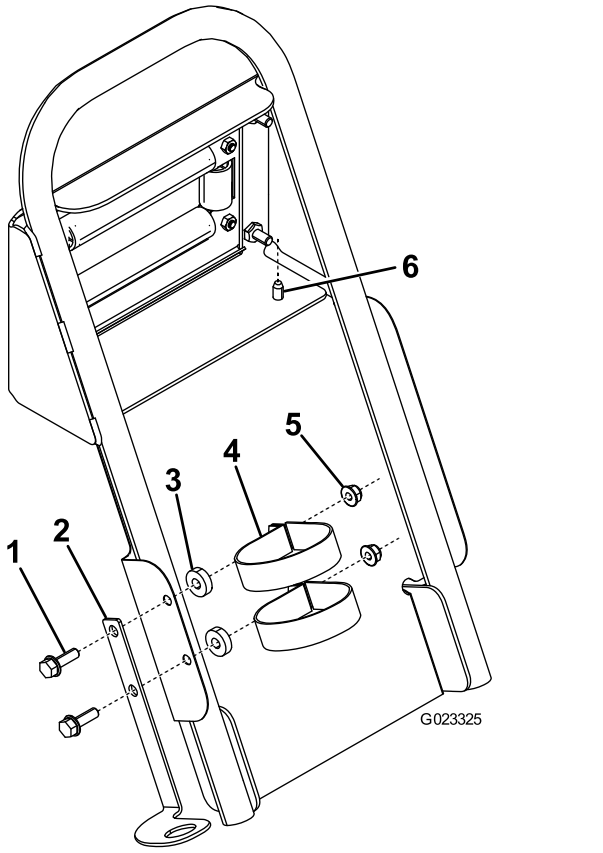

Figura 12

1. Perno (5/16")
2. Soporte de la pistola de fumigación
3. Espaciador
4. Abrazadera en R (grande)
5. Tuerca con arandela prensada (5/16")
6. Tornillo autorroscante

8. Sujete el soporte de la pistola de fumigación al guardabarros, según se muestra en Figura 12.
9. Conecte el arnés de cables al carrete de la manguera.

4

Retirada del actuador y el grupo de válvulas

No se necesitan piezas

Procedimiento

1. Retire la horquilla de retención que sujeta el actuador la válvula multivía (válvula de sección o válvula de agitación) (Figura 13).

   Nota: Apriete las dos patas de la horquilla mientras la empuja hacia abajo.

Nota: Guarde el actuador y la horquilla de retención.

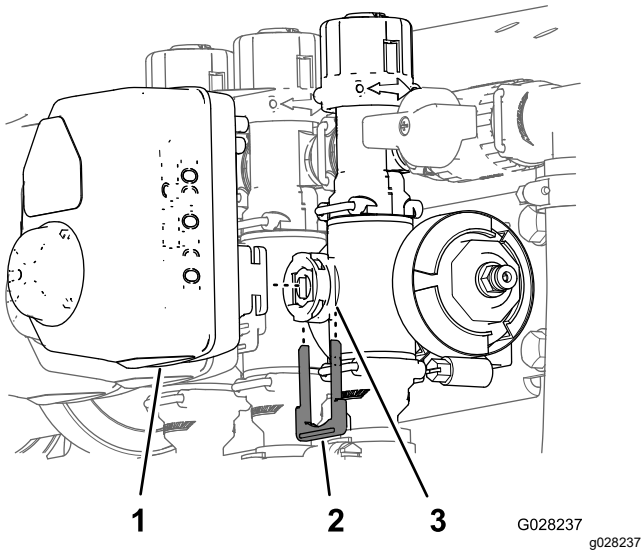

Figura 13

1. Actuador
2. Horquilla de retención
3. Orificio del vástago

2. Retire el actuador de la válvula multivía.
3. Retire las horquillas de retención que sujetan el grupo de válvulas de desvío de los brazos, el tapón de extremo y la manguera, como se muestra en la Figura 14.

   Nota: No se utilizará el tapón macho, pero guarde la junta tórica del conector.

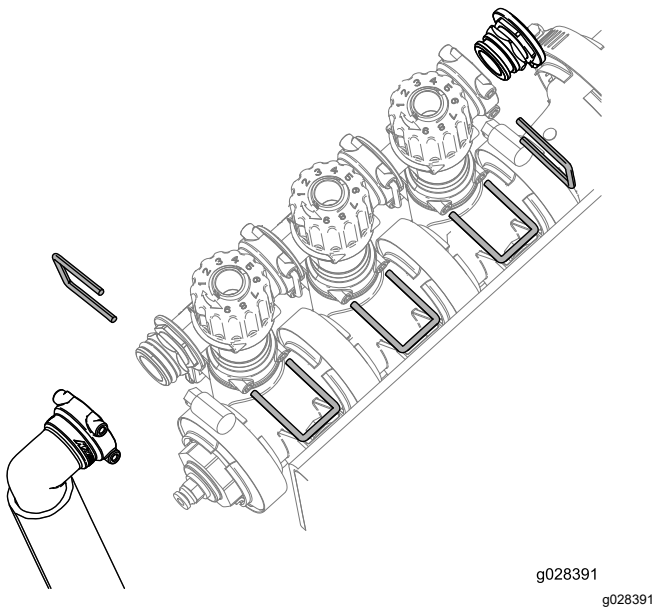

Figura 14

4. Observe la posición de los mandos derecho e izquierdo.
5. Gire el grupo de válvulas de desvío de los brazos 180 grados, como se muestra en la Figura 15.

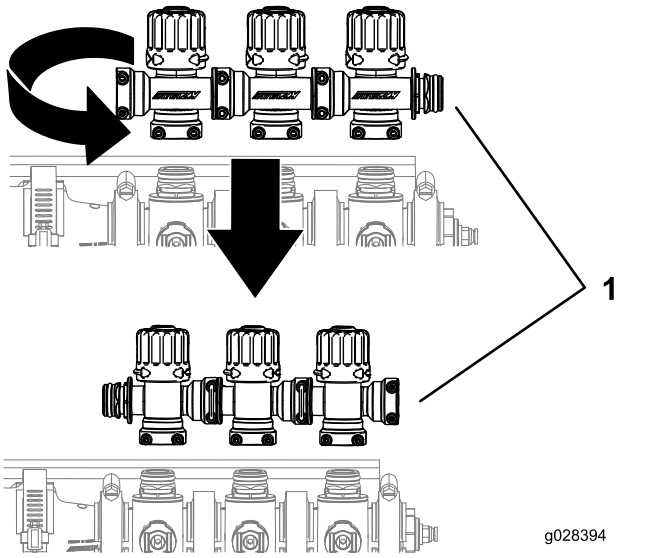

Figura 15

1. Grupo de válvulas de los brazos

6. Ajuste los mandos derecho e izquierdo a sus posiciones anteriores.

5

Instalación de la válvula de control

Piezas necesarias en este paso:

1	Válvula de control
1	Manguera de suministro del carrete de la manguera
1	Junta de cierre
1	Conector de manguera recto
1	Válvula de cierre
1	Tapón (½")
1	Acoplamiento

Procedimiento

1. Instale el grupo de válvulas de los brazos usando las horquillas de retención que se retiraron anteriormente, como se muestra en la Figura 16.

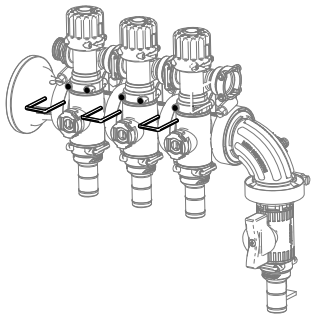

g329235

Figura 16

2. Instale la escuadra de montaje de las válvulas en el panel de montaje de las válvulas con 2 pernos con arandela prensada (¼" x 0,625"), como se muestra en la Figura 17.

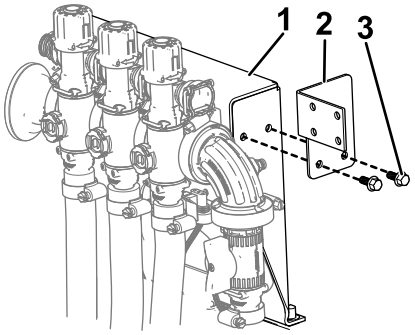

g329236

Figura 17

1. Panel de montaje de las válvulas
2. Escuadra de montaje de las válvulas
3. Perno con arandela prensada (¼" x 0,625")

3. Monte el soporte de la válvula en la válvula de cierre, como se muestra en la Figura 18, A.

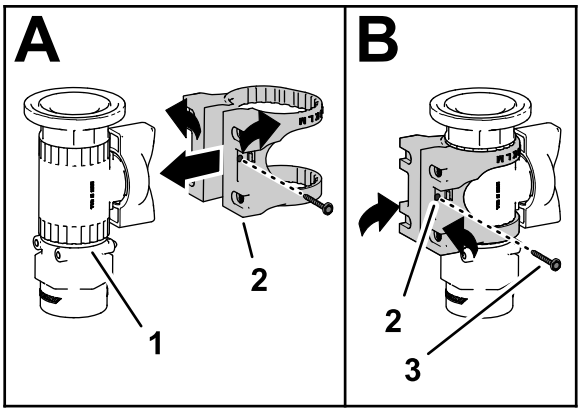

g329240

Figura 18

4. Sujete el soporte de la válvula a la válvula de control con el tornillo con arandela prensada (Nº 6), y apriete el tornillo a mano (Figura 18, B).

5. Monte el soporte de la válvula en la escuadra de montaje de las válvulas usando 4 pernos (M6), como se muestra en la Figura 19.

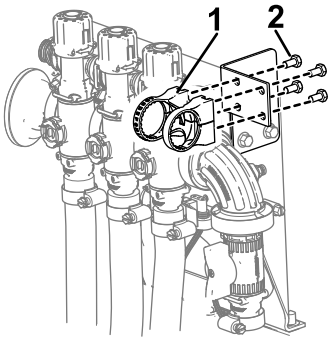

g329237

Figura 19

1. Soporte de la válvula
2. Perno (M6)

6. Sujete la válvula de cierre a la válvula del brazo con la junta tórica y la horquilla de retención que se retiraron anteriormente (Figura 20).
7. Instale el tapón (½"), las juntas tóricas, el acoplamiento y la manguera en la válvula de cierre usando las horquillas de retención que se retiraron anteriormente, como se muestra en la Figura 20.

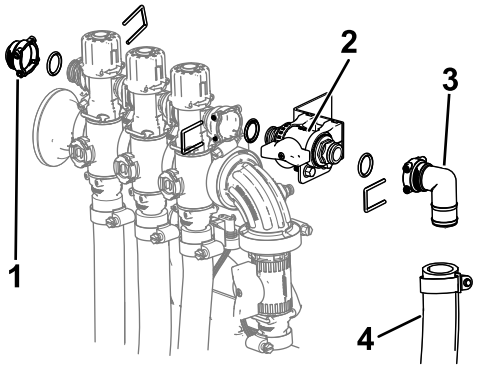

g329239

Figura 20

1. Tapón (½")
2. Válvula de cierre instalada en el soporte de la válvula
3. Acoplamiento
4. Conjunto de manguera

8. Retire la manguera del sensor de presión del acoplamiento.
9. Desconecte el tapón y el acoplamiento del orificio del manómetro (Figura 21).

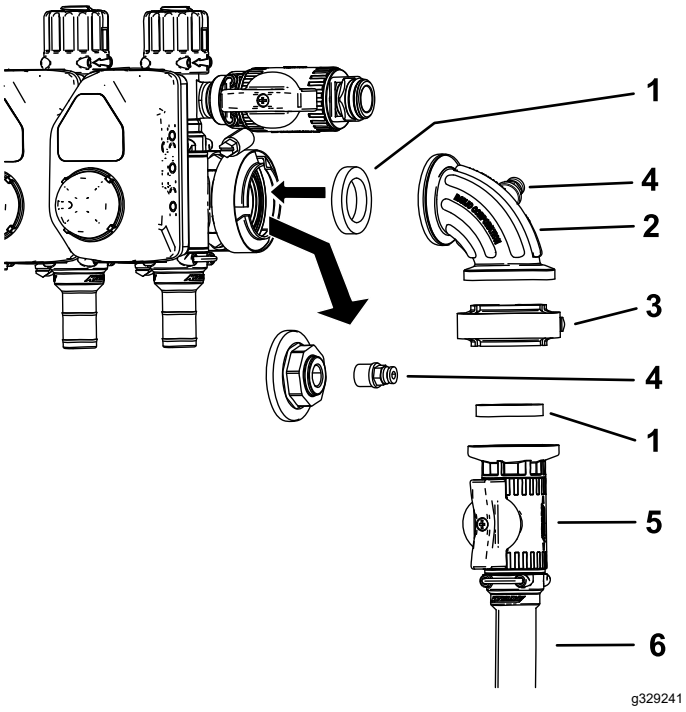

Figura 21

1. Junta
2. Acoplamiento de 90 grados
3. Junta de cierre
4. Acoplamiento
5. Válvula de control
6. Manguera de suministro del carrete de la manguera

10. Instale el conjunto de la válvula de control según se muestra en Figura 21.
11. Instale el racor en el orificio abierto del acoplamiento de 90 grados (Figura 21).

    Nota: El tapón puede desecharse.
12. Conecte la manguera del sensor de presión al acoplamiento.
13. Conecte la manguera de suministro del carrete de la manguera a la válvula de control con una abrazadera.
14. Sujete el conector de manguera recto al extremo abierto de la manguera de suministro del carrete de la manguera con una abrazadera.
15. Enrute la manguera de suministro del carrete de la manguera según se muestra en Figura 22, y sujétela al carrete de la manguera con una abrazadera.

    Nota: Si está instalado el Kit de enjuague del depósito, pase la manguera por detrás de la bomba de enjuague.

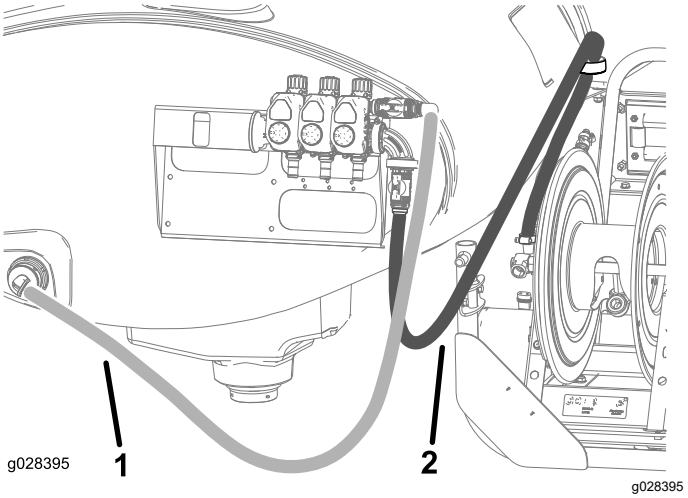

Figura 22

1. Manguera de suministro del depósito
2. Manguera de suministro del carrete de la manguera

16. Sujete el arnés de cables a la manguera de suministro con 2 bridas.

6

Conexión de la manguera de fumigación

Piezas necesarias en este paso:

1	Manguera larga con acoplamiento
1	Pistola de fumigación
1	Abrazadera de plástico

Procedimiento

1. Envuelva con cinta Teflon® las roscas del acoplamiento de la manguera larga e instale el acoplamiento en el tubo conector del carrete (Figura 23).

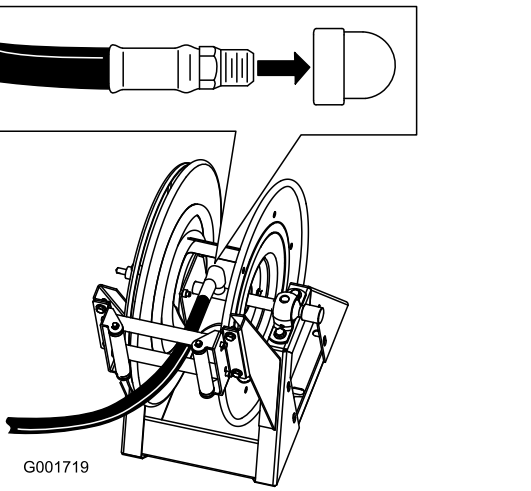

Figura 23

2. Conecte el extremo libre de la manguera larga al acoplamiento de la pistola de fumigación (Figura 24).

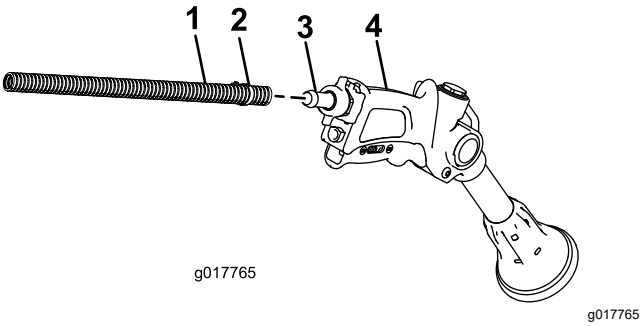

Figura 24

1. Manguera
2. Abrazadera
3. Espiga
4. Pistola de fumigación

3. Sujete el extremo de la manguera con una abrazadera de plástico.
4. Conecte el cable positivo a la batería.
5. Conecte el cable negativo a la batería.
6. Presione el botón de recogida de la manguera y guíe la manguera con cuidado mientras se enrolla en el carrete, desplazándola de un lado al otro para distribuirla de forma homogénea.

⚠ CUIDADO

Las manos, las prendas sueltas, el pelo largo y las joyas podrían enredarse en la manguera y en el carrete durante la recogida, causando lesiones.

- **Mantenga las manos alejadas del carrete y de la manguera mientras se recoge.**
- **No lleve prendas o joyas sueltas, y si tiene el pelo largo, recójaselo.**

Operación

⚠ ADVERTENCIA

El fluido bajo presión puede penetrar en la piel y causar lesiones.

- **Mantenga el cuerpo y las manos alejados de boquillas que liberan fluido a alta presión.**
- **No dirija el fumigador contra personas o animales.**
- **Asegúrese de que todas las mangueras y los tubos de fluidos están en buenas condiciones, y que todos los acoplamientos y conectores están apretados, antes de aplicar presión al sistema.**
- **Utilice un cartón o un papel para buscar fugas.**
- **Alivie de manera segura toda presión en el sistema antes de realizar trabajo alguno en el mismo.**
- **Busque atención médica inmediatamente si el fluido hidráulico penetra en la piel.**
- **Los líquidos calientes y productos químicos también pueden causar quemaduras u otros daños.**

Importante: **Siempre debe vaciar y limpiar el fumigador inmediatamente después de cada uso. Si no lo hace, los productos químicos pueden secarse o espesarse en las tuberías, atascando la bomba y otros componentes.**

Limpie el sistema de fumigación después de **cada** fumigación. Para limpiar adecuadamente el sistema de fumigación:

- Realice tres enjuagues individuales.
- Utilice un mínimo de 190 litros para cada enjuague.
- Utilice los productos de limpieza y los neutralizadores recomendados por los fabricantes de los productos químicos.
- Utilice agua pura y limpia (sin productos de limpieza ni neutralizadores) en el **último** enjuague.

Cambio de fumigación con los brazos a fumigación manual

1. Pare la máquina, desactive los brazos y ponga el freno de estacionamiento.

⚠ ADVERTENCIA

Si conduce mientras utiliza el fumigador manual podría perder el control, con resultado de lesiones o muerte. No utilice el fumigador manual mientras conduce.

2. En la parte trasera de la máquina, asegúrese de que está puesto el seguro del gatillo de la pistola de fumigación.
3. Gire la palanca verde de la válvula de control 90 grados.
4. En la posición del operador, encienda la bomba.
5. Ponga el brazo principal en posición de ACTIVADO.
6. Ajuste el motor a la velocidad deseada, luego active el bloqueo de la velocidad en punto muerto del motor.

   Importante: **No utilice una presión de más de 10,34 bar con el fumigador manual.**

Fumigación con el fumigador manual

1. Retire del carrete la longitud de manguera deseada.

   Importante: **No tire de la manguera con la pistola de fumigación. Sujete siempre la manguera y tire directamente de ella. Si tira de la manguera con la pistola puede romper el acoplamiento de la pistola o dañar la manguera.**
2. Quite el seguro del gatillo.
3. Dirija la boquilla de la pistola de fumigación a la zona a fumigar, y apriete el gatillo.
4. Suelte el gatillo y ponga el seguro del gatillo cuando termine.

Cambio de fumigación manual a fumigación con los brazos

1. Pulse el botón de recogida del carrete de la manguera hasta que sólo quede aproximadamente un metro de manguera fuera del carrete.

   Nota: El botón de recogida del carrete de la manguera sólo puede utilizarse si el interruptor del supervisor de la consola del fumigador está en la posición de Desbloqueado.

⚠ CUIDADO

Las manos, las prendas sueltas, el pelo largo y las joyas podrían enredarse en la manguera y en el carrete durante la recogida, causando lesiones.

- **Mantenga las manos alejadas del carrete y de la manguera mientras se recoge.**
- **No lleve prendas o joyas sueltas, y si tiene el pelo largo, recójaselo.**

2. Gire la palanca verde de la válvula de control 90 grados.
3. Dirija la boquilla de la pistola de fumigación a una zona en la que la fumigación no suponga problemas, quite el seguro del gatillo y apriete el gatillo hasta vaciar la manguera de todo el fluido restante, luego ponga el seguro del gatillo.
4. Coloque la pistola de fumigación en su soporte en la parte trasera del carrete.
5. Vuelva a poner el motor en velocidad de ralentí.
6. Pare la bomba.

   Importante: **Asegúrese de limpiar la pistola de fumigación con agua limpia y fresca durante su rutinaria de limpieza diaria (consulte el *Manual del operador* del fumigador). Una falta de limpieza correcta de la pistola de fumigación puede degradar el rendimiento y la fiabilidad del kit de carrete de manguera y de la pistola de fumigación.**

7. Utilice el interruptor de caudal para ajustar la presión en bar (psi).

Declaración de Incorporación

The Toro Company, 8111 Lyndale Ave. South, Bloomington, MN, EE. UU., declara que el/los equipo(s) siguiente(s) cumple(n) las directivas citadas, si se instalan con arreglo a las instrucciones adjuntas en determinados modelos Toro según lo indicado en las Declaraciones de conformidad pertinentes.
1

Se ha compilado la documentación técnica pertinente exigida por la Parte B del Anexo VII de 2006/42/CE.

Nos comprometemos a transmitir, a petición de las autoridades nacionales, información pertinente sobre esta maquinaria parcialmente completa. El método de transmisión será electrónico.

Esta maquinaria no debe ponerse en servicio hasta que haya sido incorporada en los modelos Toro homologados, según lo indicado en la Declaración de conformidad correspondiente y de acuerdo con todas las instrucciones, para que pueda declararse conforme a todas las Directivas pertinentes.

Certificado:



John Heckel
Director de Ingeniería
8111 Lyndale Ave. South
Bloomington, MN 55420, USA
Septiembre 21, 2022

Representante autorizado:

Marcel Dutrieux
Manager European Product Integrity
Toro Europe NV
Nijverheidsstraat 5
2260 Oevel
Belgium

UK Declaration of Incorporation

The Toro Company, 8111 Lyndale Ave. South, Bloomington, MN, EE. UU., declara que el/los equipo(s) siguiente(s) cumple(n) las directivas citadas, si se instalan con arreglo a las instrucciones adjuntas en determinados modelos Toro según lo indicado en las Declaraciones de conformidad pertinentes.

Nº de modelo	Nº de serie	Descripción del producto	Descripción de la factura	Descripción general	Directiva
41159	315000001 y superiores	Kit de carrete de manguera eléctrico, Fumigador de césped Multi Pro 1750	ELECTRIC HOSE REEL KIT - MP1750 KZ VALVE	Accesorios de fumigación	S.I. 2001 Nº 1701, S.I. 2008 Nº 1597

La documentación técnica pertinente se ha recopilado tal y como establece la Programación 9.

Nos comprometemos a transmitir, a petición de las autoridades nacionales, información pertinente sobre esta maquinaria parcialmente completa. El método de transmisión será electrónico.

Esta maquinaria no debe ponerse en servicio hasta que haya sido incorporada en los modelos Toro homologados, según lo indicado en la Declaración de conformidad correspondiente y de acuerdo con todas las instrucciones, para que pueda declararse conforme a todas las Directivas pertinentes.

This declaration has been issued under the sole responsibility of the manufacturer.
The object of the declaration is in conformity with relevant UK legislation.



John Heckel
Director de Ingeniería
8111 Lyndale Ave. South
Bloomington, MN 55420, USA
Septiembre 21, 2022

Representante autorizado:

Marcel Dutrieux
Manager European Product Integrity
Toro U.K. Limited
Spellbrook Lane West
Bishop's Stortford
CM23 4BU
United Kingdom



Count on it.