Form No. 3458-521 Rev A

Elektrische Schlauchtrommel

Sprühfahrzeug Multi Pro® 1750 ab Baujahr 2015

Modellnr. 41159—Seriennr. 315000001 und höher

Modellnr. 41159—Seriennr. 316000001 und höher

Modellnr. 41159—Seriennr. 400000000 und höher

Modellnr. 41159—Seriennr. 403437001 und höher

Installationsanweisungen

Einführung

Der elektrische Schlauchwage ist ein Anbaugerät ausschließlich für ein Spritzgerät für das Spritzen von Rasenflächen und sollte nur von geschulten Lohnarbeitern in kommerziellen Anwendungen eingesetzt werden. Er ist hauptsächlich für das Sprühen von Gras auf gepflegten Grünflächen in Parkanlagen, Golfplätzen, Sportplätzen und öffentlichen Anlagen gedacht.

Lesen Sie diese Informationen sorgfältig durch, um sich mit dem ordnungsgemäßen Einsatz und der Wartung des Geräts vertraut zu machen und Verletzungen und eine Beschädigung des Geräts zu vermeiden. Sie tragen die Verantwortung für einen ordnungsgemäßen und sicheren Einsatz des Geräts.

Besuchen Sie www.toro.com hinsichtlich Sicherheitstipps, Schulungsunterlagen, Zubehörinformationen, Standort eines Händlers oder Registrierung des Produkts.

Wenden Sie sich an Ihren autorisierten Service-Vertragshändler oder Kundendienst, wenn Sie eine Serviceleistung, Toro Originalersatzteile oder zusätzliche Informationen benötigen. Halten Sie hierfür die Modell- und Seriennummern Ihres Produkts griffbereit. In Bild 1 ist angegeben, wo an dem Produkt die Modell- und die Seriennummer angebracht sind. Tragen Sie hier die Modell- und Seriennummern des Geräts ein.

Wichtig: **Scannen Sie mit Ihrem Mobilgerät den QR-Code auf dem Seriennummernaufkleber (falls vorhanden), um auf Garantie-, Ersatzteil- oder andere Produktinformationen zuzugreifen.**

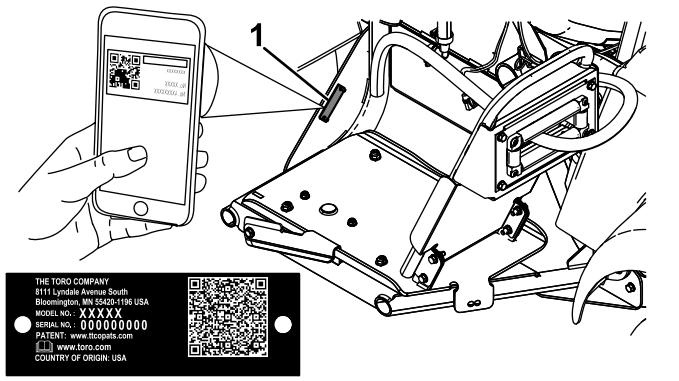

g328087

Bild 1

1. Typenschild mit Modell- und Seriennummer

Modellnr. _____

Seriennr. _____

Hinweis: Dieses Produkt entspricht allen relevanten europäischen Richtlinien. Weitere Informationen finden Sie in der Einbauerklärung am Ende dieses Dokuments.

Bestimmen Sie die linke und rechte Seite der Maschine anhand der normalen Sitz- und Bedienposition.

Wichtig: **Teflonband wird für die Montage des Kits benötigt. Das Gewinde von Anschlussstücken wird vor der Montage mit dem Band umwickelt. Gewinde sollten von der Basis zur Spitze des Anschlussstücks umwickelt werden, um eine wasserdichte Dichtung zu gewährleisten.**

Wichtig: **Ein Schmiermittel, das nicht auf Petroleum basiert, z. B. Pflanzenöl, wird für den Einbau des Kits benötigt.**

© 2022—The Toro® Company
8111 Lyndale Avenue South
Bloomington, MN 55420

Registrieren Sie Ihr Produkt unter www.Toro.com.

Originaldokuments (DE)
Druck: USA
Alle Rechte vorbehalten

3458-521

Sicherheit

Eine fehlerhafte Bedienung oder Wartung durch den Bediener oder Besitzer kann Verletzungen zur Folge haben. Befolgen Sie zur Verringerung des Verletzungsrisikos diese Sicherheitshinweise und beachten Sie das Warnsymbol ⚠ mit der Bedeutung Achtung, Warnung oder Gefahr – Sicherheitsrisiko. Wenn die Anweisungen nicht beachtet werden, kann es zu Verletzungen ggf. tödlichen Verletzungen kommen.

Lesen Sie auch die Sicherheits- und Betriebsanleitungen in der *Bedienungsanleitung* des Fahrzeugs.

- Richten Sie den Handsprühgerät nicht auf Personen oder Tiere. Unter hohem Druck stehende Flüssigkeiten können unter die Haut dringen und schwere Verletzungen verursachen, die zu Amputationen oder Todesfällen führen können. Heiße Flüssigkeiten und Chemikalien können auch zu Verbrennungen oder Verletzungen führen. Wenn ein Körperteil mit dem Sprühstrahl in Berührung kommen sollte, gehen Sie sofort zu einem Arzt, der mit Verletzungen durch eingedrungene Flüssigkeiten vertraut ist.
- Berühren Sie die Sprühdüse vorne nicht mit der Hand oder einem anderen Körperteil.
- Lassen Sie den Druck vom Gerät ab, wenn Sie weggehen.
- Setzen Sie die Spritzpistole nicht ein, wenn der Schlauch, die Abzugsperre, die Düse oder andere Teile fehlen oder beschädigt sind.
- Setzen Sie die Spritzpistole nicht ein, wenn Schläuche, Anschlussstücke oder andere Teile undicht sind.
- Sprühen Sie nicht in der Nähe von Stromleitungen.
- Fahren Sie nicht, während Sie eine Spritzpistole einsetzen.
- Tragen Sie einen Chemikalienschutzanzug, eine Schutzbrille, eine Atemschutzmaske, Gummischuhe und Schutzhandschuhe, wenn Sie Chemikalien mit dem Handsprühgerät versprühen.
- Setzen Sie die Maschine nur bei guten Sichtverhältnissen und geeigneten Witterungsbedingungen ein. Verwenden Sie die Maschine nie bei möglichen Gewittern.

⚠ ACHTUNG

Chemikalien sind gefährlich und können Verletzungen verursachen.

- **Lesen Sie die Anweisungen auf den Etiketten, bevor Sie mit Chemikalien umgehen und befolgen Sie alle Herstellerempfehlungen und Sicherheitsvorkehrungen.**
- **Lassen Sie die Chemikalien nicht in Berührung mit Ihrer Haut kommen. Sollte Ihre Haut mit Chemikalien in Kontakt kommen, waschen Sie den Bereich gründlich mit Seife und sauberem Wasser.**
- **Tragen Sie eine Schutzbrille und andere vom Chemikalienhersteller empfohlene Schutzausrüstung.**

Installation

Einzelteile

Prüfen Sie anhand der nachstehenden Tabelle, dass Sie alle im Lieferumfang enthaltenen Teile erhalten haben.

Verfahren	Beschreibung	Menge	Verwendung
1	Keine Teile werden benötigt	–	Bereiten Sie die Maschine vor.
2	Kabelbaum	1	Befestigen des Kabelbaums.
	Schalter	1	
	Witterungsbeständigem Kappe und Mutter	1	
	Kleine R-Klemme	1	
	Bundmutter (⅜")	1	
	Schlossschraube	1	
	Kabelbaum mit Schmelzsicherung [108-9455]	1	
	Relais [99-7435]	1	
	Eindrückbefestigung	1	
3	Schlauchtrommelrahmen	1	Montieren der Schlauchtrommel.
	Schraube (5/16")	10	
	Bundmutter (5/16")	10	
	Schwenkplatte	1	
	Schlauchtrommel	1	
	Große Schlossschraube	4	
	Bundmutter (⅜")	4	
	Griff	1	
	Schmutzfänger	1	
	Federclip	1	
	Sicherungsmutter	2	
	Kleine Schlossschraube	2	
	Große R-Klemme	2	
	Spritzpistolenhalterung	1	
	Distanzstück	2	
	Blechschrauben	2	
	Druckscheibe	1	
	Sprengring	1	
4	Keine Teile werden benötigt	–	Ausbau des Aktuators und der Ventilinsel.
5	Regelventil	1	Einbauen des Regelventils.
	Schlauchtrommel-Zulaufschlauch	1	
	Dichtungsklemme	1	
	Gerader Schlauchanschluss	1	
	Absperrventil	1	
	Kappe (½")	1	
	Anschlussstück	1	
6	Langer Schlauch mit Anschlussstück	1	Anschließen des Spritzschlauches.
	Spritzpistole	1	
	Kunststoff-Schlauchklemme	1	

1

Vorbereiten der Maschine

Keine Teile werden benötigt

Verfahren

1. Leeren Sie den Behälter des Sprühfahrzeugs.
2. Reinigen und spülen den Sprühmitteltank; siehe die *Bedienungsanleitung* Ihrer Maschine.
3. Parken Sie die Maschine auf einer ebenen Fläche, aktivieren Sie die Feststellbremse, stellen Sie den Motor ab, ziehen Sie den Schlüssel ab und warten Sie, bis alle beweglichen Teile zum Stillstand gekommen sind.
4. Trennen Sie das Minuskabel (-) von der Batterie.
5. Trennen Sie das Pluskabel (+) von der Batterie.

2

Befestigen des Kabelbaums

Für diesen Arbeitsschritt erforderliche Teile:

1	Kabelbaum
1	Schalter
1	Witterungsbeständigem Kappe und Mutter
1	Kleine R-Klemme
1	Bundmutter (⅜")
1	Schlossschraube
1	Kabelbaum mit Schmelzsicherung [108-9455]
1	Relais [99-7435]
1	Eindrückbefestigung

Befestigen der kleinen R-Klemme

1. Entfernen Sie die Befestigungen, mit denen die vorderen Spülbehälterriemen oben am Behälter befestigt sind.

   Hinweis: Bewahren Sie alle Teile auf.
2. Setzen Sie eine Schlossschraube in das untere Innenloch am rechten Behälterriemen ein.
3. Bringen Sie die vorher entfernten Befestigungen für den Behälterriemen an, um die Riemen am Behälter zu befestigen.

   Hinweis: Stellen Sie sicher, dass der Riemen am Behälter befestigt ist. Ziehen Sie sie nicht zu fest an.
4. Befestigen Sie eine kleine R-Klemme mit einer Bundmutter (⅜") an der Schlossschraube, wie in Bild 2 dargestellt.
5. Verlegen Sie das Schlauchtrommelende des Kabelbaums durch die R-Klemme, wie in Bild 2 abgebildet.

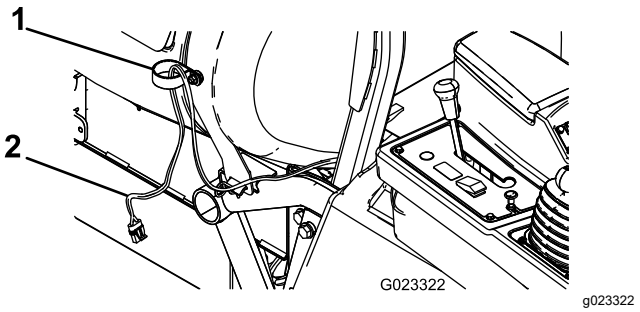

Bild 2

1. R-Klemme (klein)
2. Kabelbaum

Einbauen des Schalters

1. Entfernen Sie die vier Sechskantschrauben, mit denen die Armaturenbrettabdeckung an der Konsole befestigt ist, und heben Sie das Armaturenbrett leicht an.

   Hinweis: Nehmen Sie ggf. das Handrad von der Differenzialsperrenstange ab.

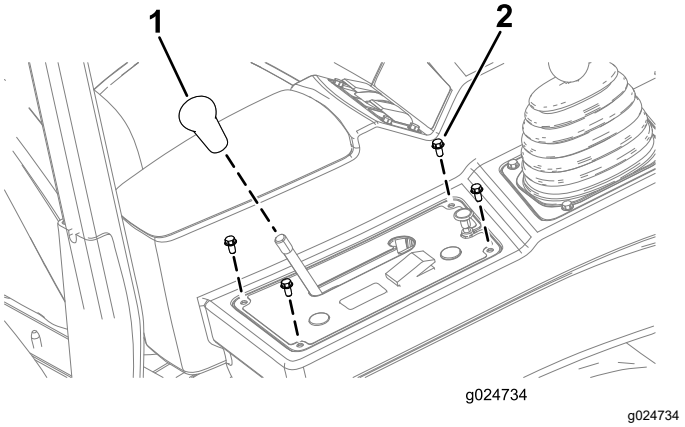

Bild 3

1. Handrad
2. Sechskantschraube (¼" x ½")

2. Entfernen Sie die runde Blende von der Armaturenbrettabdeckung (Bild 4).

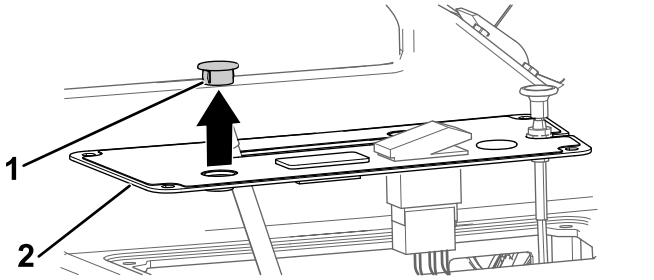

Bild 4

1. Plattenstöpsel (rund)
2. Armaturenbrettabdeckung

3. Montieren Sie den Schalter mit der Klemmmutter am Armaturenbrett und ziehen die Klemmmutter mit der Hand an (Bild 5).

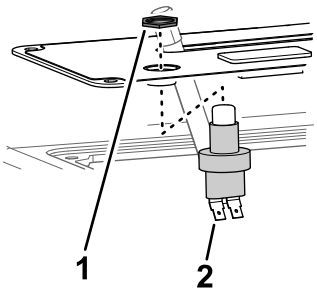

Bild 5

1. Klemmmutter (Schalter)
2. Schalter

4. Bringen Sie die Schalterabdeckung am Schalter an (Bild 6).

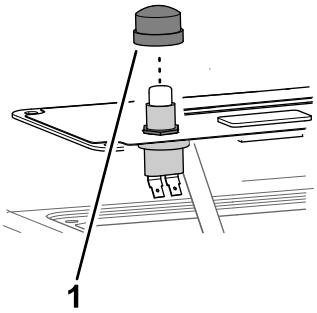

Bild 6

1. Schalterabdeckung

Anschließen des Kabelbaums

1. Schließen Sie die beiden Anschlüsse des Kabelbaums am 2-Flachstecker des Schalters an (Bild 7).
2. Befestigen Sie die Armaturenbrettabdeckung mit den zuvor entfernten Schrauben am Konsolenarm.

Hinweis: Bringen Sie das Handrad der Differentialsperrstange an, falls es zuvor entfernt wurde.

3. Stecken Sie den nahegelegenen Anschluss in die Schlauchtrommelbuchse am Hauptkabelbaum, der sich unter dem vorderen Teil des Steuerarms befindet.
4. Stecken Sie den nächsten Anschluss in das Relais (Bild 7) und befestigen das Relais im äußeren Loch des Rahmens in der Nähe der vorhandenen Relais.
5. Schließen Sie das durch Schmelzsicherung geschützte Verbindungsteil am roten Kabel an, das am Pluspol (+) der Batterie angeschlossen ist (Bild 7).
6. Schließen Sie den Minusanschluss (-) des Kabelbaums an den Minuspol (-) der Batterie an.
7. Schließen das entfernt gelegene Ende des Kabelbaums an die Erdung des Sicherungsblocks an (Bild 7).

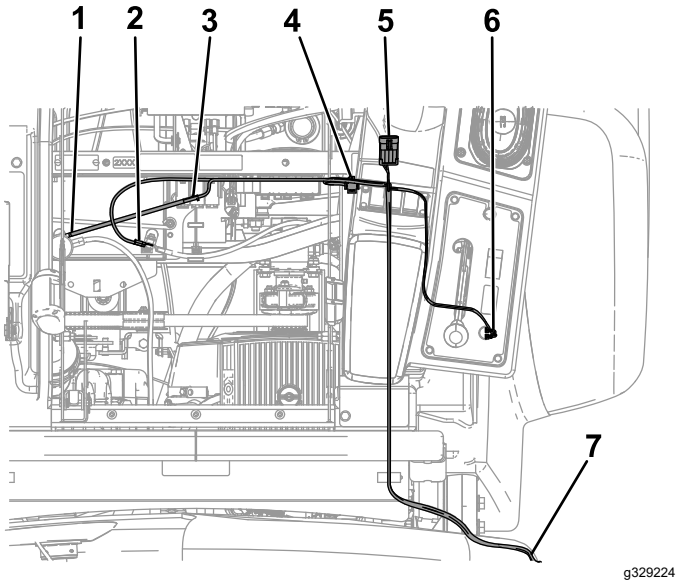

Bild 7

1. Zum Pluspol (+) der Batterie
2. Zum Minuspol (-) der Batterie
3. Durch Schmelzsicherung geschütztes Verbindungsteil
4. Zum Relais
5. Zum Hauptkabelbaumanschluss
6. Zum Schalter
7. Zur Masse des Sicherungskastens

3

Montieren der Schlauchtrommel

Für diesen Arbeitsschritt erforderliche Teile:

1	Schlauchtrommelrahmen
10	Schraube (5/16")
10	Bundmutter (5/16")
1	Schwenkplatte
1	Schlauchtrommel
4	Große Schlossschraube
4	Bundmutter (⅜")
1	Griff
1	Schmutzfänger
1	Federclip
2	Sicherungsmutter
2	Kleine Schlossschraube
2	Große R-Klemme
1	Spritzpistolenhalterung
2	Distanzstück
2	Blechschrauben
1	Druckscheibe
1	Sprengring

Verfahren

1. Befestigen Sie den Schlauchtrommelrahmen mit vier Schrauben (5/16") und vier Bundmuttern (5/16") an der Seite der Maschine, wie in Bild 8 abgebildet.

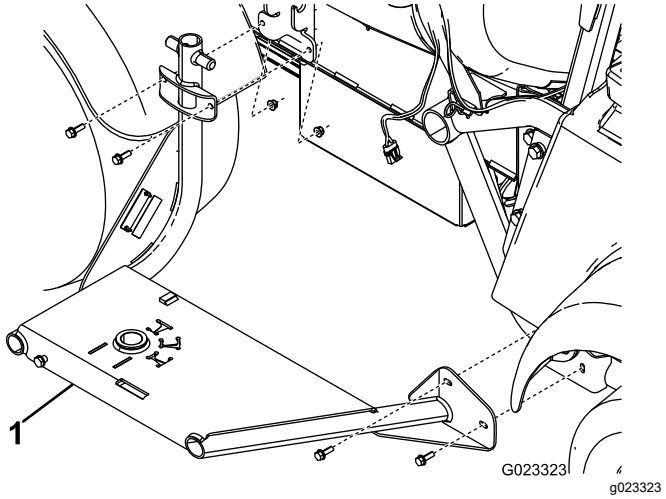

Bild 8

1. Schlauchtrommelrahmen

2. Befestigen Sie die Schwenkplatte mit vier Schlossschrauben und vier Bundmuttern (⅜") an der Unterseite der Schlauchtrommel (Bild 9).

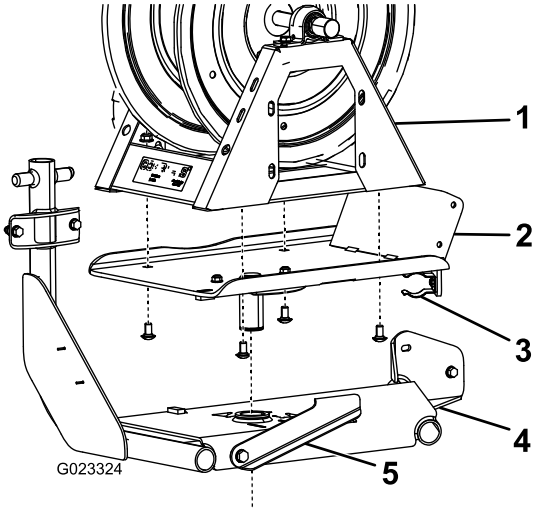

Bild 9

1. Schlauchtrommel
2. Schwenkplatte
3. Federclip
4. Schlauchtrommelrahmen
5. Drehzapfensperre

3. Setzen Sie die Schwenkplatte in das Loch am Schlauchtrommelrahmen ein (Bild 9).

   Hinweis: Schieben Sie die Drehzapfensperre für eine leichte Installation nach links.

4. Befestigen Sie die Druckscheibe und den Sprengring an der Unterseite des Schlauchtrommelrahmens an der Strebe an der Schwenkplatte (Bild 10).

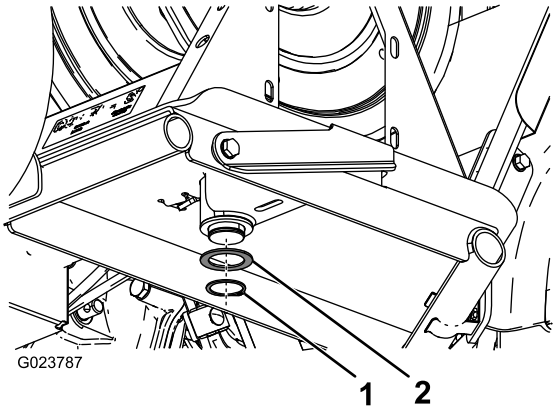

Bild 10

1. Sprengring
2. Druckscheibe

5. Befestigen Sie den Griff mit vier Schrauben (5/16") lose an der Schwenkplatte (Bild 11).

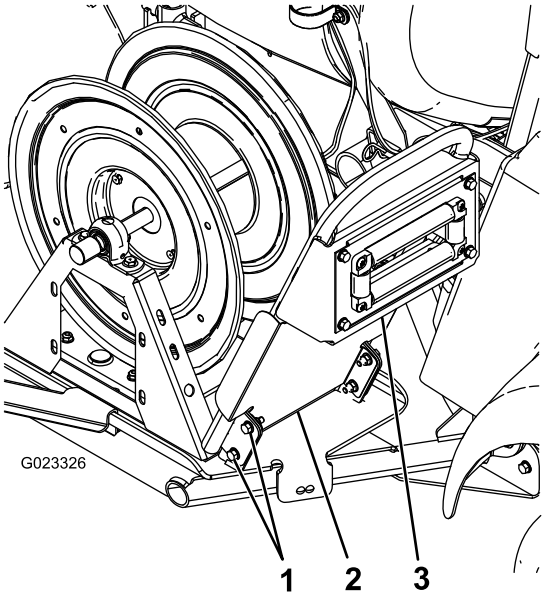

Bild 11

1. Schrauben (5/16")
2. Schmutzfänger
3. Griff

6. Befestigen Sie den Schmutzfänger und Griff mit den in Schritt 5 angebrachten Schrauben und vier Bundmuttern (5/16") an der Schwenkplatte (Bild 11).
7. Befestigen Sie die Oberseite des Schmutzfängers mit zwei Blechschrauben am Griff (Bild 12).

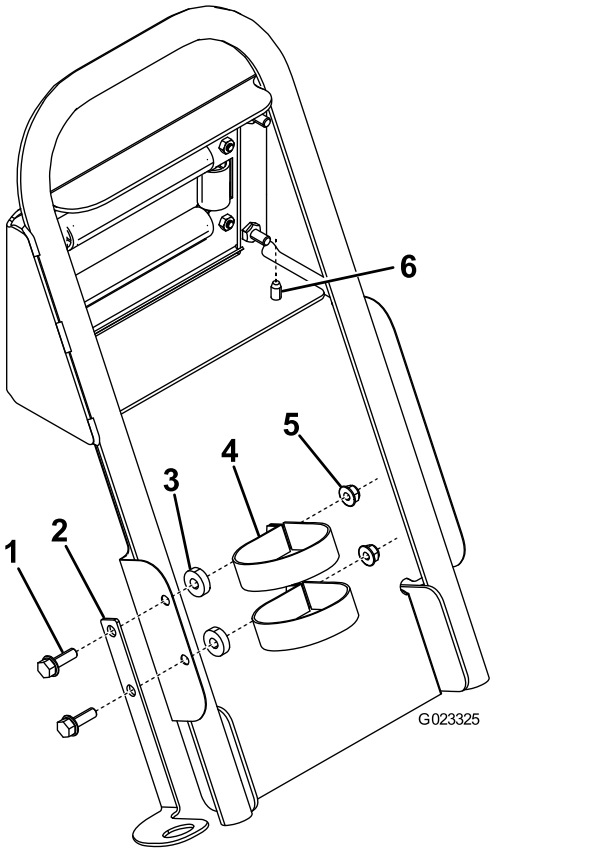

Bild 12

1. Schraube (5/16")
2. Spritzpistolenhalterung
3. Distanzstück
4. R-Klemme (groß)
5. Bundmutter (5/16")
6. Blechschraube

8. Befestigen Sie den Spritzpistolenhalter am Schmutzfänger, wie in Bild 12 abgebildet.
9. Schließen Sie den Kabelbaum an der Schlauchtrommel an.

4

Ausbau des Aktuators und der Ventilinsel

Keine Teile werden benötigt

Verfahren

1. Entfernen Sie den Halter, mit dem der Aktuator am Verteilerventil für das Abschnittventil oder das Rührwerkventil befestigt ist (Bild 13).

   Hinweis: Drücken Sie die zwei Schenkel des Halters zusammen und nach unten.

Hinweis: Bewahren Sie den Aktuator und den Halter auf.

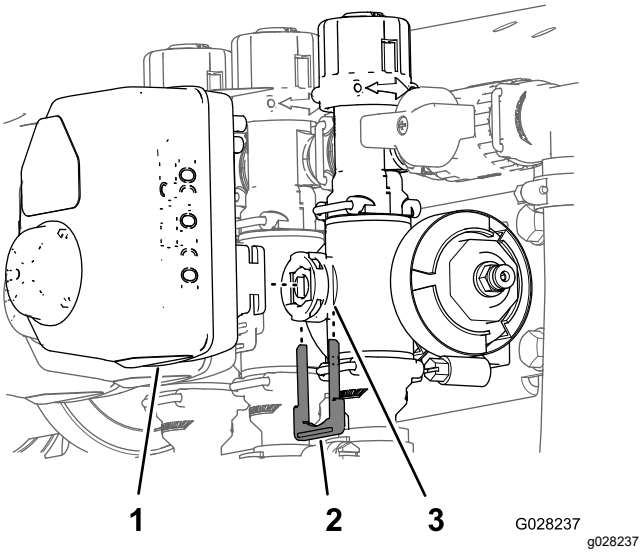

Bild 13

1. Aktuator
2. Halter
3. Schaftanschluss

2. Nehmen Sie den Aktuator vom Verteilerventil ab.
3. Entfernen Sie die Halter, die die Baugruppe des Ausleger-Überstromventils, die Abschlusskappe und das Anschlussstück sowie die Schlauchleitung halten, wie in Bild 14 abgebildet.

   Hinweis: Die Steckkappe wird nicht eingesetzt, bewahren Sie den O-Ring auf der Kappe jedoch auf.

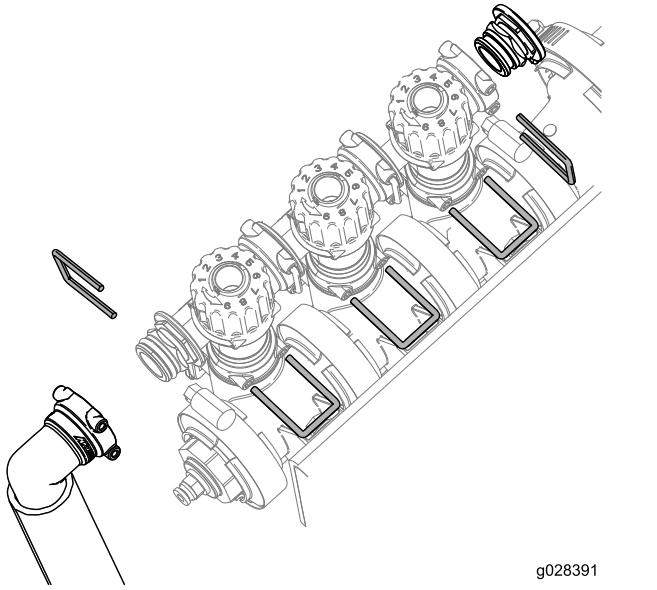

Bild 14

4. Beachten Sie die aktuelle Einstellung des linken und rechten Drehknopfes.
5. Drehen Sie die Baugruppe des Ausleger-Überstromventils um 180 Grad, wie in Bild 15 abgebildet.

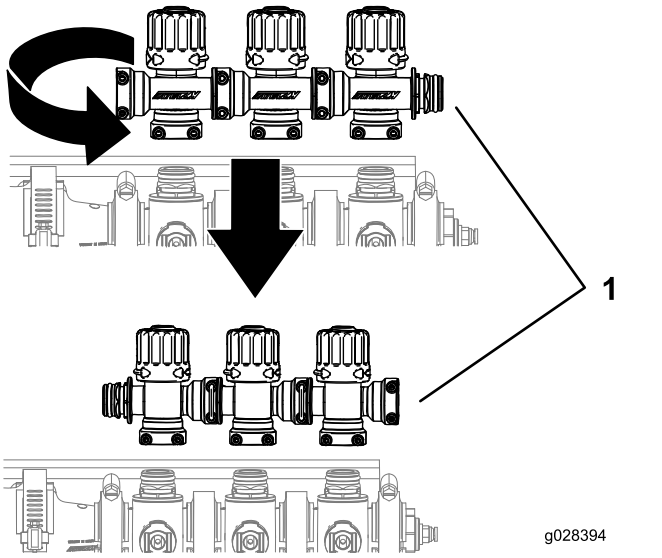

Bild 15

1. Auslegerventil

6. Bringen Sie den linken und rechten Drehknopf in die ursprüngliche Stellung.

5

Einbauen des Regelventils

Für diesen Arbeitsschritt erforderliche Teile:

1	Regelventil
1	Schlauchtrommel-Zulaufschlauch
1	Dichtungsklemme
1	Gerader Schlauchanschluss
1	Absperrventil
1	Kappe (½")
1	Anschlussstück

Verfahren

1. Montieren Sie die Auslegerventilinsel unter Verwendung der zuvor entfernten Halterungen, wie in Bild 16 dargestellt.

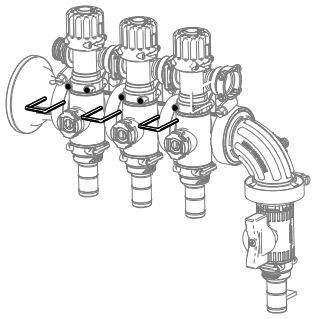

g329235

Bild 16

2. Montieren Sie die Ventilhalterung mit zwei Bundkopfschrauben (¼" x 0,625") am Ventilhalterungsrahmen, wie in Bild 17 dargestellt.

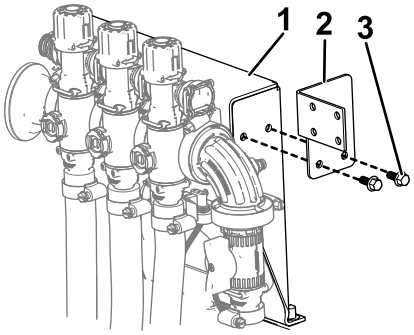

g329236

Bild 17

1. Ventilhalterungsrahmen
2. Ventilhalterung
3. Bundkopfschraube (¼" x 0,625")

3. Befestigen Sie die Ventilhalterung am Absperrventil, wie in A in Bild 18 dargestellt.

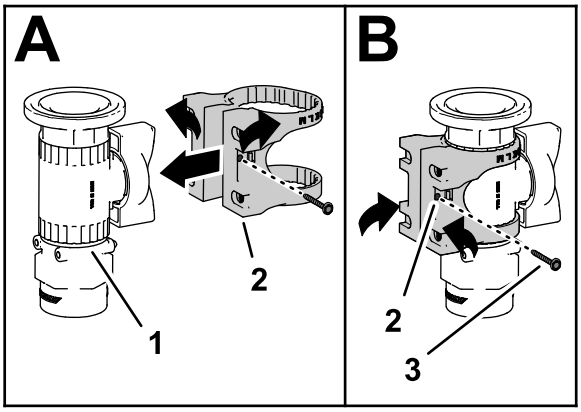

g329240

Bild 18

4. Befestigen Sie die Ventilbefestigung mit dem Bundbolzen (Nr. 6) am Regelventil und ziehen es mit der Hand an (B in Bild 18).

5. Montieren Sie die Ventilbefestigung mit vier Schrauben (M6) an der Ventilhalterung, wie in Bild 19 dargestellt.

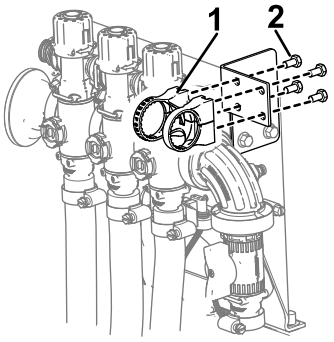

g329237

Bild 19

1. Ventilbefestigung
2. Schraube (M6)

6. Befestigen Sie das Absperrventil mit dem zuvor entfernten O-Ring und der Halterung am Auslegerventil (Bild 20).
7. Montieren Sie die Kappe (½"), die O-Ringe, das Anschlussstück und den Schlauch auf das Absperrventil, indem Sie die zuvor entfernten Halterungen verwenden, wie in Bild 20 dargestellt.

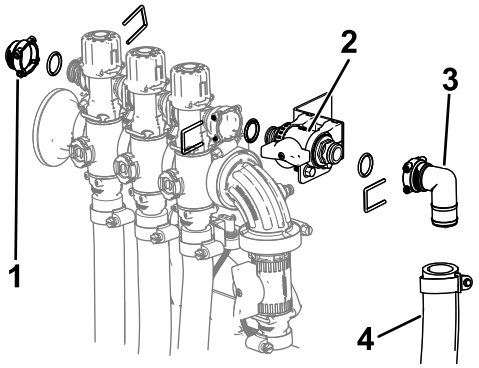

g329239

Bild 20

1. Kappe (½")
2. Absperrventil in der Ventilhalterung installiert
3. Anschlussstück
4. Schlauch

8. Entfernen Sie den Druckmessschlauch vom Anschlussstück.
9. Nehmen Sie den Deckel und die Kupplung vom Druckmanometeranschluss ab (Bild 21).

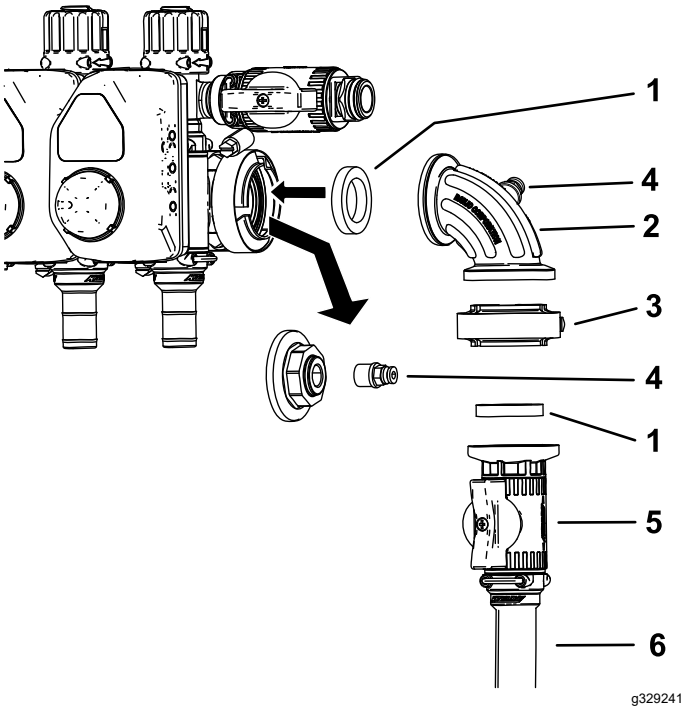

Bild 21

1. Dichtung
2. 90-Grad-Anschlussstück
3. Dichtungsklemme
4. Kupplung
5. Regelventil
6. Schlauchtrommel-Zulaufschlauch

10. Montieren Sie das Regelventil, wie in Bild 21 abgebildet.
11. Bauen Sie die Kupplung in den offenen Anschluss am 90-Grad-Anschlussstück ein (Bild 21).

    Hinweis: Der Deckel kann weggeworfen werden.
12. Verbinden Sie den Druckmessschlauch mit dem Anschlussstück.
13. Schließen Sie den Zulaufschlauch der Schlauchtrommel mit einer Schlauchklemme am Regelventil an.
14. Befestigen Sie die gerade Schlauchzahnung mit einer Schlauchklemme am offenen Ende des Zulaufschlauchs der Schlauchtrommel.
15. Verlegen Sie den Versorgungsschlauch der Schlauchtrommel, wie in Bild 22 gezeigt, und befestigen Sie ihn mit einer Schlauchklemme an der Schlauchtrommel.

    Hinweis: Wenn das Behälterreinigungsspülkit eingebaut ist, verlegen Sie den Schlauch hinter der Spülpumpe.

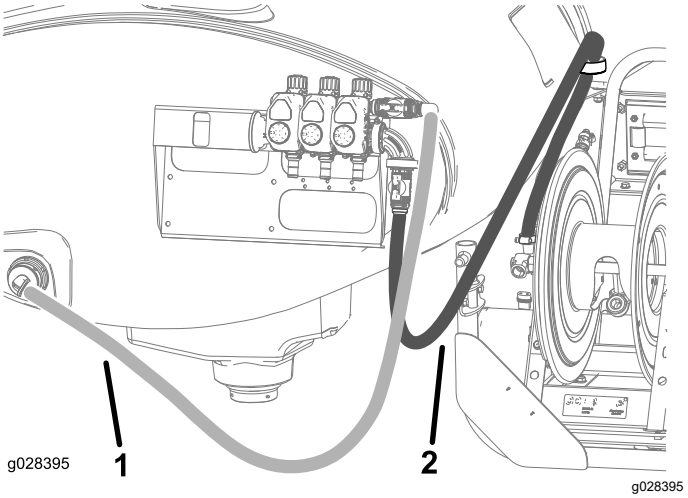

Bild 22

1. Behälterzulaufschlauch
2. Schlauchtrommel-Zulaufschlauch

16. Befestigen Sie den Kabelbaum mit zwei Kabelbinden am Zulaufschlauch.

6

Anschließen des Spritzschlauches

Für diesen Arbeitsschritt erforderliche Teile:

1	Langer Schlauch mit Anschlussstück
1	Spritzpistole
1	Kunststoff-Schlauchklemme

Verfahren

1. Wickeln Sie Teflon®-Band um das Gewinde am Schlauchanschlussstück am langen Schlauch und befestigen Sie das Anschlussstück am Verbindungsrohr an der Trommel (Bild 23).

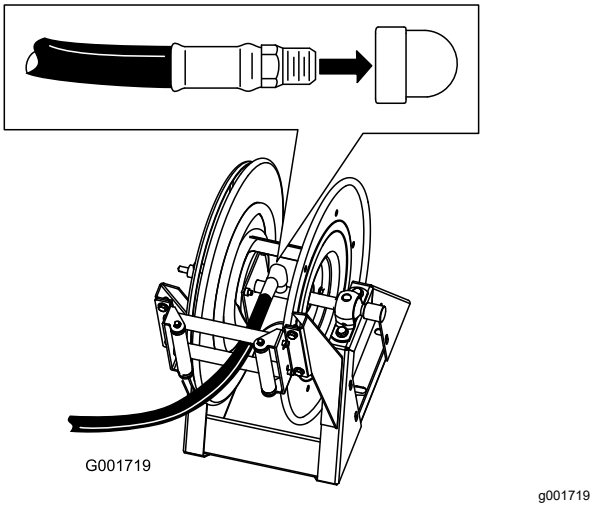

Bild 23

2. Schließen Sie das freie Ende des langen Schlauches am Anschlussstück an der Spritzpistole an (Bild 24).

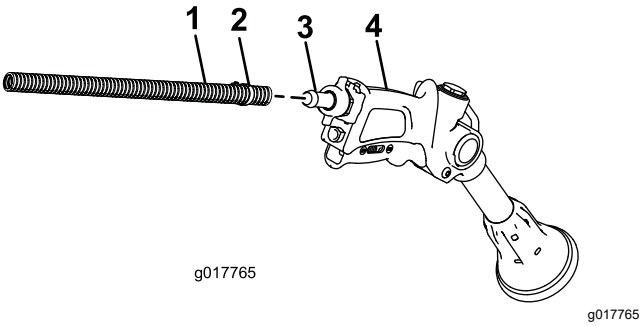

Bild 24

1. Schlauch
2. Schlauchklemme
3. Zahnung
4. Spritzpistole

3. Befestigen Sie das Schlauchende mit einer Kunststoff-Schlauchklemme.
4. Schließen Sie das Pluskabel (+) an die Batterie an.
5. Schließen Sie das Minuskabel an die Batterie an.
6. Drücken Sie die Taste zum Aufrollen des Schlauches und wickeln Sie den Schlauch vorsichtig auf die Trommel. Bewegen Sie den Schlauch von einer zur anderen Seite, um ihn gleichmäßig zu verteilen.

⚠ ACHTUNG

Hände, lose Kleidungsstücke, lange Haare und Schmuck können sich im Schlauch und in der Trommel beim Aufrollen verfangen und zu Verletzungen führen.

- **Berühren Sie beim Aufrollen nicht die Trommel und den Schlauch mit den Händen.**
- **Tragen Sie keine losen Kleidungsstücke oder Schmuck und stecken Sie lange Haare hoch.**

Betrieb

⚠ WARNUNG:

Unter Druck austretende Flüssigkeit kann unter die Haut dringen und Verletzungen verursachen.

- **Berühren Sie die Düsen, aus denen Flüssigkeit unter hohem Druck ausgestoßen wird, nicht mit dem Körper und Händen.**
- **Richten Sie das Sprühfahrzeug nicht auf Personen oder Tiere.**
- **Stellen Sie sicher, dass alle Flüssigkeitsschläuche und -leitungen in gutem Zustand und alle Verbindungen und Anschlussstücke fest angezogen sind, bevor Sie das System unter Druck setzen.**
- **Gehen Sie Lecks nur mit Pappe oder Papier nach.**
- **Lassen Sie den Druck von der Anlage ab, bevor Sie Arbeiten vornehmen.**
- **Konsultieren Sie beim Einspritzen unter die Haut sofort einen Arzt.**
- **Heiße Flüssigkeiten und Chemikalien können zu Verbrennungen oder Verletzungen führen.**

Wichtig: **Sie müssen das Sprühgerät sofort nach jedem Einsatz entleeren und reinigen. Ansonsten können die Chemikalien in den Leitungen austrocknen oder sich verdicken und die Pumpe und andere Komponenten verstopfen.**

Reinigen Sie das Sprühsystem nach **jedem** Sprühen. So reinigen Sie das Sprühsystem richtig:

- Verwenden Sie 3 Spülgänge.
- Verwenden Sie mindestens 190 l für jeden Spülgang
- Verwenden Sie die von den Chemikalienherstellern empfohlenen Reiniger und Neutralisierungsmittel.
- Verwenden Sie für den **letzten** Spülgang sauberes Wasser (ohne Reinigungs- oder Neutralisierungsmittel).

Wechseln zwischen Spritzen mit dem Ausleger und mit der Hand

1. Halten Sie die Maschine an, schalten Sie die Ausleger ab und aktivieren Sie die Feststellbremse.

⚠ WARNUNG:

Wenn Sie fahren und die Spritzpistole einsetzen, können Sie die Kontrolle verlieren. Dies kann zu schweren oder tödlichen Verletzungen führen. Setzen Sie die Spritzpistole nicht beim Fahren ein.

2. Stellen Sie am Heck der Maschine sicher, dass die Abzugsperre an der Spritzpistole arretiert ist.
3. Drehen Sie den grünen Griff am Steuerventil um 90 Grad.
4. Schalten Sie an der Bedienerstellung die Pumpe ein.
5. Schalten Sie den Hauptausleger in die EIN-Stellung.
6. Stellen Sie die Motordrehzahl auf den gewünschten Wert ein und aktivieren Sie die Motorsperre für die Leerlaufgeschwindigkeit.

   Wichtig: **Die Druckeinstellung sollte bei Verwendung der Spritzpistole nicht über 10,34 bar liegen.**

Spritzen mit der Spritzpistole

1. Ziehen Sie die gewünschte Schlauchlänge von der Trommel.

   Wichtig: **Ziehen Sie den Schlauch nicht mit der Spritzpistole. Halten Sie den Schlauch immer fest und ziehen Sie direkt am Schlauch. Wenn Sie den Schlauch mit der Spritzpistole ziehen, können Sie die Armatur an der Spritzpistole brechen oder den Schlauch beschädigen.**
2. Lösen Sie die Abzugsperre.
3. Richten Sie die Spritzpistolendüse auf den Bereich, den Sie sprühen möchten, und betätigen Sie den Abzug.
4. Lassen Sie den Abzug los und aktivieren Sie die Abzugsperre, wenn Sie das Spritzen beendet haben.

Wechseln zwischen Spritzen mit der Hand und mit dem Spritzgestänge

1. Drücken Sie die Aufrolltaste an der Schlauchtrommel, bis nur noch einige cm nicht aufgerollt sind.

Hinweis: Die Aufrolltaste für die Schlauchtrommel kann nur verwendet werden, wenn die Sperrtaste auf dem Sprühfahrzeugbedienfeld in der nicht arretierten Stellung ist.

⚠ ACHTUNG

Hände, lose Kleidungsstücke, lange Haare und Schmuck können sich im Schlauch und in der Trommel beim Aufrollen verfangen und zu Verletzungen führen.

- **Berühren Sie beim Aufrollen nicht die Trommel und den Schlauch mit den Händen.**
- **Tragen Sie keine losen Kleidungsstücke oder Schmuck und stecken Sie lange Haare hoch.**

2. Drehen Sie den grünen Griff am Steuerventil um 90 Grad.
3. Richten Sie die Spritzpistolendüse auf einen Bereich, in dem Sie sicher spritzen können. Lösen Sie die Abzugsperre und ziehen Sie am Abzug, bis die ganze Flüssigkeit aus dem Schlauch ausgetreten ist. Aktivieren Sie dann die Abzugsperre.
4. Drehen Sie die Spritzpistole zur Halterung hinten an der Trommel.
5. Bringen Sie den Motor wieder auf die Leerlaufgeschwindigkeit.
6. Stellen Sie die Pumpe ab.

   Wichtig: **Stellen Sie sicher, dass Sie die Spritzpistole mit Frischwasser bei den täglichen Reinigungsarbeiten durchspülen (siehe *Bedienungsanleitung* des Sprühfahrzeugs). Wenn Sie die Spritzpistole nicht richtig reinigen, kann die Leistung und die Zuverlässigkeit der Schlauchtrommel und der Spritzpistole abnehmen.**
7. Stellen Sie die gewünschten bar mit dem Dosierungsschalter ein.

Einbauerklärung

The Toro Company®, 8111 Lyndale Ave. South, Bloomington, MN, USA erklärt, dass das (die) folgende(n) Gerät(e) den aufgeführten Richtlinien entsprechen, wenn es (sie) gemäß der beiliegenden Anweisungen an bestimmten Toro Modellen montiert werden, wie in der relevanten Konformitätsbescheinigung angegeben.
1

Relevante technische Angaben wurden gemäß Anhang VII Teil B von Richtlinie 2006/42/EG zusammengestellt.

Toro sendet auf Anfrage von Staatsbehörden relevante Informationen zu dieser teilweise fertiggestellten Maschine. Die Informationen werden elektronisch gesendet.

Diese Maschine darf nicht in Betrieb genommen werden, bis sie in zugelassene Toro Modelle eingebaut ist, wie in der zugehörigen Konformitätsbescheinigung angegeben und gemäß aller Anweisungen, wenn sie als konform mit allen relevanten Richtlinien erklärt werden kann.

Zertifiziert:



John Heckel
Technischer Leiter
8111 Lyndale Ave. South
Bloomington, MN 55420, USA
September 21, 2022

offizieller Vertragshändler:

Marcel Dutrieux
Manager European Product Integrity
Toro Europe NV
Nijverheidsstraat 5
2260 Oevel
Belgium

UK Declaration of Incorporation

The Toro Company®, 8111 Lyndale Ave. South, Bloomington, MN, USA erklärt, dass das (die) folgende(n) Gerät(e) den aufgeführten Richtlinien entsprechen, wenn es (sie) gemäß der beiliegenden Anweisungen an bestimmten Toro Modellen montiert werden, wie in der relevanten Konformitätsbescheinigung angegeben.

Modellnr.	Seriennr.	Produktbeschreibung	Rechnungsbeschrei-bung	Allgemeine Beschreibung	Richtlinie
41159	315000001 und höher	Elektrische Schlauchtrom-mel, Sprühfahrzeug Multi Pro 1750	ELECTRIC HOSE REEL KIT - MP1750 KZ VALVE	Sprühfahrzeug-Zubehör	S.I. 2001 Nr. 1701, S.I. 2008 Nr. 1597

Die relevanten technischen Unterlagen wurden gemäß Schedule 9 zusammengestellt.

Toro sendet auf Anfrage von Staatsbehörden relevante Informationen zu dieser teilweise fertiggestellten Maschine. Die Informationen werden elektronisch gesendet.

Diese Maschine darf nicht in Betrieb genommen werden, bis sie in zugelassene Toro Modelle eingebaut ist, wie in der zugehörigen Konformitätsbescheinigung angegeben und gemäß aller Anweisungen, wenn sie als konform mit allen relevanten Richtlinien erklärt werden kann.

This declaration has been issued under the sole responsibility of the manufacturer.
The object of the declaration is in conformity with relevant UK legislation.



John Heckel
Technischer Leiter
8111 Lyndale Ave. South
Bloomington, MN 55420, USA
September 21, 2022

offizieller Vertragshändler:

Marcel Dutrieux
Manager European Product Integrity
Toro U.K. Limited
Spellbrook Lane West
Bishop's Stortford
CM23 4BU
United Kingdom



Count on it.