FORM NO. 3320-547

TORO®

MODELLO N° 38054 – 0000001
e seguenti

MANUALE DELL'OPERATORE

SPAZZANEVI TORO 521

⚠ ISTRUZIONI DI SICUREZZA

Gli SPAZZANEVI 3521 e 521 soddisfano od eccedono le norme dell'Outdoor Power Equipment Institute per spazzanevi; per cui la TORO è fiera di far mostra del sigillo OPEI. Per assicurare il massimo della sicurezza, il massimo del rendimento e per imparare a conoscere bene il prodotto, è essenziale che voi, o chiunque usi lo spazzaneve, leggiate e capiate questo manuale prima di avviare il motore per la prima volta. Fate particolare attenzione al simbolo di sicurezza che significa CAUTELA, ATTENZIONE o PERICOLO — "istruzione di sicurezza personale". Dovete leggere e capire l'istruzione perché ha a che vedere con la sicurezza. Il mancato adempimento dell'istruzione può risultare in lesioni personali.

Le istruzioni seguenti sono paragonabili alle "norme per spazzare la neve in modo sicuro" adottate dalla ANSI — l'Istituto di normativa degli Stati Uniti. Lo spazzaneve è stato concepito e collaudato in modo da essere ragionevolmente sicuro; tuttavia, se non lo si usa tenendo conto delle seguenti norme, NE POSSONO RISULTARE LESIONI PERSONALI.

PRIMA DELL'USO

1. Leggete attentamente questo manuale prima di mettere in moto ed azionare la macchina. Familiarizzatevi con tutti i suoi comandi ed imparate ad arrestare rapidamente il motore.

2. Tenete tutti, ed in particolare i bambini e gli animali, lontano dalla zona di lavoro. Non permettete mai a bambini di usare lo spazzaneve.

3. Ispezionate attentamente la zona in cui state per usare lo spazzaneve. Togliete di mezzo tutti gli stuoini, slitte, tavole, cavi e altri oggetti estranei che rischiano di essere raccattati e scaraventati dallo spazzaneve.

4. Tenete tutti i deflettori e dispositivi di sicurezza al loro posto. Se un deflettore, un dispositivo di sicurezza o una decalcomania fossero difettosi o danneggiati, riparateli o sostituiteli prima di mettere la macchina in moto. Inoltre, stringete i bulloni, i dadi o le viti che fossero allentati.

5. Vestitevi adeguatamente per il freddo invernale e portate scarponi che non scivolino sulle superfici ghiacciate. Non portate indumenti troppo larghi che potrebbero impigliarsi nelle parti in movimento della macchina.

6. Regolate i due pattini in modo che l'alloggiamento della coclea non tocchi le superfici di ghiaia o di breccia.

7. Prima di avviare il motore, assicuratevi che il comando della coclea e della trazione siano disinnestati.

8. Riempite di benzina il serbatoio prima di avviare il motore. Evitate di rovesciare della benzina. La benzina è molto infiammabile, maneggiatela con cautela. NON FUMATE.

A. Usate un contenitore di benzina idoneo.

B. Rifornite il serbatoio all'aperto, e solo a motore spento. Il motore deve essere freddo se si vogliono evitare potenziali pericoli d'incendio.

C. Se avviate il motore dentro la rimessa, aprite le porte perché le esalazioni dello scappamento sono nocive e persino mortali. Non lasciate il motore acceso in un ambiente chiuso.

D. Asciugate la benzina eventualmente versata e riavvitate saldamente sia il tappo del serbatoio del carburante che quello del contenitore prima di avviare il motore.

DURANTE L'USO

9. Tenete persone ed animali domestici ad una distanza di sicurezza dallo spazzaneve e dalla zona di lavoro.

10. Lasciate che il motore si riscaldi per un paio di minuti affinché si adegui alla tem-

© The Toro Company – 1989

peratura esterna prima di spazzare la neve.

11. Non fate andare il motore al chiuso, salvo quando lo avviate. Se avviate il motore al chiuso, aprite le porte perché le esalazioni dello scappamento sono pericolose.

12. Usate lo spazzaneve solo se vi è sufficiente visibilità. Fate attenzione a non scivolare e mantenete una buona presa sulle stegole, soprattutto quando andate all'indietro.

13. Fate sempre attenzione, durante l'uso dello spazzaneve, a buchi nel terreno ed altri pericoli nascosti. Fate attenzione quando spazzate la neve da un vialetto di ghiaia perché, se i pattini non sono regolati in modo da evitare che l'alloggiamento della coclea tocchi la superficie stradale, il pietrisco potrebbe essere scaraventato tutt'attorno.

14. STATE SEMPRE DIETRO ALLE STEGOLE E LONTANI DALL'APERTURA DI SCARICO QUANDO USATE LO SPAZZANEVE. Tenete faccia, mani, piedi e altre parti del corpo o del vestiario lontano dalle parti in movimento o ruotanti, visibili o meno.

15. Non eseguite mai delle regolazioni quando il motore è acceso, salvo se si tratta del carburatore.

16. Non usate mai lo spazzaneve vicino ad astanti, vetrate, automobili e camion, finestre semi-interrate o discese senza aver prima regolato l'angolo dello scarico della neve.

17. Sgombrate la neve sui pendii andando su e giù; mai trasversalmente. Esercitate molta cautela quando cambiate direzione. Non sgombrate mai la neve da pendii troppo ripidi.

18. Non sovraccaricate la macchina spazzando via la neve ad un ritmo troppo rapido.

19. Se lo spazzaneve urta un oggetto estraneo o vibra in modo anormale, spegnete il motore ed aspettate che tutte le parti si siano fermate. Staccate il cavo ad alta tensione dalla candela ed ispezionate accuratamente la macchina per vedere se vi siano danni, ostruzioni o pezzi allentati. Di solito le vibrazioni indicano la presenza di un guasto. Riparate gli eventuali danni prima di riavviare il motore e di usare lo spazzaneve di nuovo.

20. Non toccate il motore mentre gira o subito dopo perché è rovente e rischiate di scottarvi. Evitate di mettere l'olio nel motore o di controllarne il livello quando il motore è avviato.

21. Prima di lasciare la posizione di operatore — dietro le stegole —assicuratevi che i comandi della trazione e della coclea siano in posizione DISENGAGE (disinserito) e portate la chiavetta dell'accensione su OFF (spento). Togliete la chiavetta dell'interruttore se lo spazzaneve deve essere lasciato incostudito.

22. Prima di regolare, riparare, ripulire od ispezionare lo spazzaneve, come pure prima di sturare lo scarico, spegnete il motore ed aspettate che tutte le parti in movimento si siano arrestate. Staccate il cavo ad alta tensione e tenetelo lontano dalla candela per evitare l'accensione involontaria. Usate un bastone per rimuovere le ostruzioni.

23. Lasciate andare il comando della coclea per assicurarvi che sia disinserito prima di trasportare o mettere in rimessa lo spazzaneve. Non usate mai lo spazzaneve ad alte velocità su superfici sdrucciolevoli. Esercitate cautela quando andate all'indietro.

24. Per evitare che le parti mobili si congelino, lasciate che il motore continui a girare per alcuni minuti dopo aver sgombrato la neve e prima di metterlo in rimessa.

MANUTENZIONE DELLO SPAZZANEVE

25. Eseguite solo gli interventi di manutenzione descritti in questo manuale. Spegnete il motore prima di effettuare degli interventi di manutenzione o delle regolazioni. Inoltre: staccate il cavo ad alta tensione e tenetelo lontano dalla candela per evitare l'accensione involontaria. Qualora fossero necessarie delle riparazioni importanti, contattate il servizio di assistenza del concessionario della TORO.

26. Mantenete lo spazzaneve in buone condizioni di funzionamento, assicurandovi che bulloni, dadi e viti siano sempre ben stretti. Controllate l'incastellatura del motore con frequenza per accertarvi che sia ben stretta.

27. Non fate andare il motore ad un regime troppo alto cambiandone le impostazioni. Il regime massimo consigliato è di 3400 giri al minuto. Per assicurare la sicurezza e la precisione, verificate il regime massimo del motore (3400 g/m) con un tachimetro.

28. Lasciate che il motore si raffreddi prima di riporre lo spazzaneve al chiuso (garage o magazzino). Non riponete mai la macchina con carburante nel serbatoio in un edificio dove siano presenti fiamme vive o scintille.

29. Quando mettete via lo spazzaneve per un lungo periodo (rimessaggio stagionale o

ISTRUZIONI DI SICUREZZA

di 30 giorni) drenate il carburante dal serbatoio per evitare pericoli potenziali. Conservate la benzina in un contenitore idoneo, rosso, di metallo. Togliete la chiavetta dall'accensione e conservatela in un posto facile da ricordare.

30. All'uscita dalla fabbrica lo spazzaneve era conforme alle norme di sicurezza in vigore per gli spazzanevi o le eccedeva. Quindi, per assicurare il massimo del rendimento e della sicurezza, acquistate sempre pezzi di ricambio ed accessori originali affinché la macchina TORO rimanga interamente TORO. NON USATE MAI PEZZI DI RICAMBIO ED ACCESSORI "CHE SI POSSONO ADATTARE". Il logotipo TORO è garanzia di sicurezza.

31. Per motivi di sicurezza, usate soltanto gli accessori consigliati da The Toro Company per garantire la continuazione della certificazione di sicurezza del prodotto. L'uso di accessori non omologati potrebbe contribuire al pericolo potenziale.

INDICE

	Pagina
Spiegazione dei simboli	4
Pezzi sciolti	4
Istruzioni di messa a punto	5-7
Montaggio della stegola	5
Montaggio dell'asta di trazione	5
Montaggio della tiranteria del comando della coclea	6
Montaggio dell'asta di selezione della velocità	6
Collegamento dei fili di accensione	6-7
Montaggio del comando dello scarico	7
Fissaggio del deflettore della scarico	7
Preparazione prima dell'uso	8-9
Riempite d'olio il basamento del motore	8
Riempite il serbatoio di carburante	8
Verifica del funzionamento dello spazzaneve	9
Comandi	9-10
Istruzioni per l'avviamento e l'arresto	10-11
Per avviare il motore	11
Prima di arrestare il motore	10-11
Per arrestare il motore	10
Istruzioni per l'uso	11
Consigli utili	11
Manutenzione	11-18
Drenaggio della benzina	11-12
Lubrificazione dello spazzaneve	12
Cambio dell'olio del motore	12
Trasmissione della coclea	13
Regolazione dei pattini e della lama di raschio	13
Regolazione del comando della coclea se l'unità non spazza la neve	13-14
Sostituzione della cinghia della coclea/girante	14
Sostituzione della cinghia della trazione	14-15
Regolazione del disco della trazione	15
Regolazione del selettore di velocità	16
Sostituzione della candela	16-17
Regolazione del carburatore	17-18
Preparazione dello spazzaneve per il rimessaggio	18
Identificazione e ordinazioni	19
Diario della manutenzione	19

SPIEGAZIONE DEI SIMBOLI



Pericolo



Non avvicinare le mani



Spegnere il motore prima di sturare lo scarico



Per evitare di ferirsi con la coclea in movimento, tenere lontano mani, piedi e vestiti



Leggere il manuale dell'operatore fino ad averlo ben capito



Pompa di cicchetto



Regime del motore (gas)



Superficie rovente



Lento



Veloce



Valvola dell'aria aperta



Valvola dell'aria chiusa

PEZZI SCIOLTI

Pezzo	Quantità	Uso
Coppiglia	1	Montare sul selettore di velocità
Rosetta piatta	1	
Viti a ferro e rosette piramidali	4	Montaggio stegola
Perno con testa	1	Montaggio coclea e asta di comando della trazione
Coppiglia	1	
Dado a colletto	2	
Vite a ferro e controdado	1	Montaggio asta di comando dello scarico
Controdado e rosetta piramidale	1	
Vite speciale a colletto esagonale	1	Collegamento fili
Bullone a legno	1	Fissaggio del deflettore dello scarico
Rosetta di gomma	1	
Piastrina d'attrito	1	
Rosetta piatta	1	
Molla a tazza	1	
Controdado	1	
Chiavi	2	Da usare nel commutatore di accensione
Tessera di registrazione	2	Per convalidare la garanzia del prodotto

Le specifiche e la progettazione sono soggette a modifiche senza preavviso.

Accessori:

Starter elettrico 110 V. c.a. (pezzo n° 23-3790)
Catene per pneumatici (pezzo n° 37-7010)
Kit luci (pezzo n° 54-9821)
Kit per rompere cumuli di neve (pezzo n° 37-7020)
Lama livellatrice (modello n° 59099)

ISTRUZIONI PER LA MESSA A PUNTO

N.B.: I lati destro e sinistro dello spazzaneve vengono determinati dal punto di vista dell'operatore, in base alla normale posizione d'uso.

MONTAGGIO DELLE STEGOLE

1. Rimuovete le cinghiette che tengono le aste di comando fisse sulla stegola.
2. Collocate la stegola di sinistra sul lato dell'unità, allineate i fori di montaggio della stegola con quelli sulla lamiera di sinistra e fissateli con due viti a ferro e rosette piramidali strette forte con le dita (Fig. 1). Ripetete per il lato destro. Assicuratevi che le stegole si trovino alla stessa altezza (parallela) prima di stringere le viti delle stegole sui due lati dell'unità.

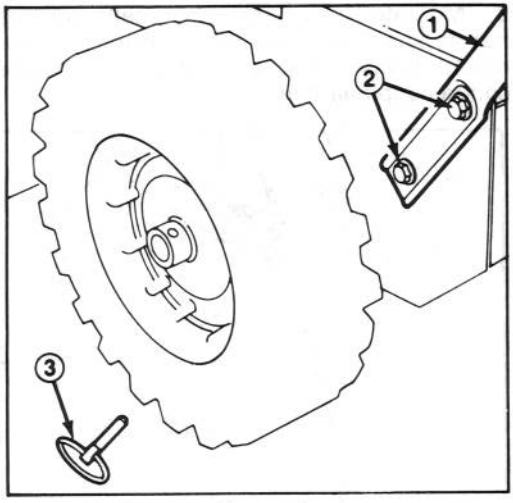

Figura 1

1. Stegola
2. Viti a ferro e rosette curve
3. Arresto della ruota

MONTAGGIO DELL'ASTA DI TRAZIONE

1. Avvitate un dado a colletto (lato del colletto in giù) sull'asta della trazione che si trova sulla stegola sinistra (Fig. 2).

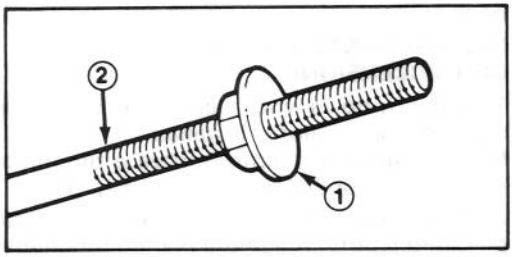

Figura 2

1. Dado a colletto *2. Asta della trazione*

2. Inserite l'asta di trazione nell'apposito anello dell'asta inferiore (Fig. 3).

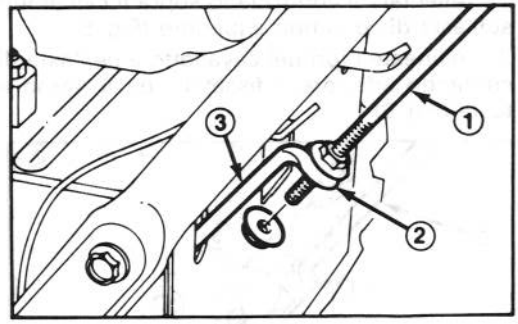

Figura 3

1. Asta della trazione
2. Anello
3. Asta inferiore della trazione

3. Avvitate un dado a colletto (lato del colletto in su) in fondo all'asta di trazione, per fissarla all'anello della parte inferiore (Fig. 3)
4. Mettete il selettore di velocità in prima.

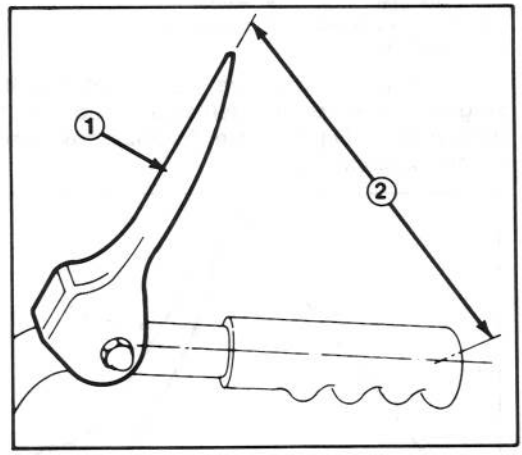

Figura 4

1. Leva di comando della trazione
2. Circa 11,5 cm

5. Tirate lentamente indietro la macchina mentre schiacciate lentamente la leva di comando della trazione verso la stegola. La regolazione corretta è raggiunta quando le ruote smettono di girare e la distanza fra l'estremità alta della leva di comando della trazione ed il centro della stegola è di 11,5 cm (Fig. 4).
6. Regolate i dadi a colletto sull'asta della trazione (Fig. 3) fino ad ottenere la dimensione di cui sopra.

ISTRUZIONI PER LA MESSA A PUNTO

MONTAGGIO DELLA TIRANTERIA DEL COMANDO DELLA COCLEA

1. Allentate il controdado sopra il cavallotto sull'asta di comando superiore (Fig. 5).

2. Allineate i fori del cavallotto e dell'asta di comando inferiore e fissateli con il perno a testa (Fig. 5).

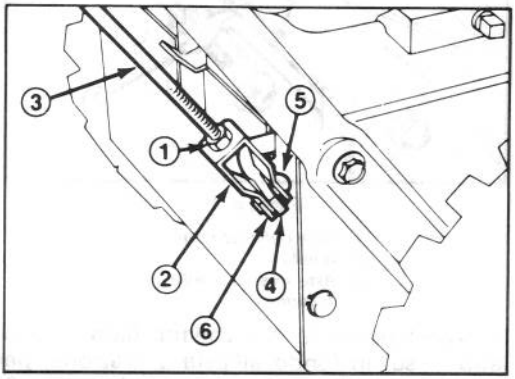

Figura 5

1. Controdado
2. Cavallotto
3. Asta di controllo superiore
4. Asta di controllo inferiore
5. Perno
6. Coppiglia

3. Verificate la distanza fra il centro della stegola e l'estremità dell'asta di comando della coclea (Fig. 6). Tale distanza dovrebbe essere di circa 12,5 cm.

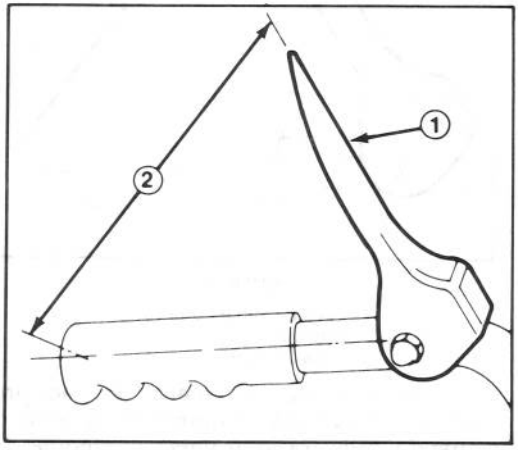

Figura 6

1. Leva di comando della coclea
2. Circa 12,5 cm

4. Per regolare la distanza, rimuovete il perno, allentate il controdado ed avvitate il cavallotto in su o in giù per aumentare o diminuire la distanza fra la stegola e la leva di comando.

5. Dopo la regolazione, montate il perno e fissatelo con la coppiglia. Stringete il controdado per fermare il cavallotto (Fig. 5).

6. Schiacciate la leva contro la manopola della stegola per controllare il funzionamento della leva. Se è difficile schiacciare la leva o se questa non tocca la stegola, accorciate la distanza fra il centro della stegola e l'estremità della leva; ripetete le istruzioni 4 e 5.

MONTAGGIO DELL'ASTA DI SELEZIONE DELLA VELOCITÀ

1. Tirate il braccio di selezione della velocità fino alla posizione più esterna (Fig. 7) e portate la manopola di comando sulla borchia in posizione R (REVERSE = INDIETRO) per facilitare il montaggio.

2. Montate l'asta di selezione della velocità nel braccio del selettore, collocate una rosetta piatta sull'asta di selezione e fissate con la coppiglia (Fig. 7).

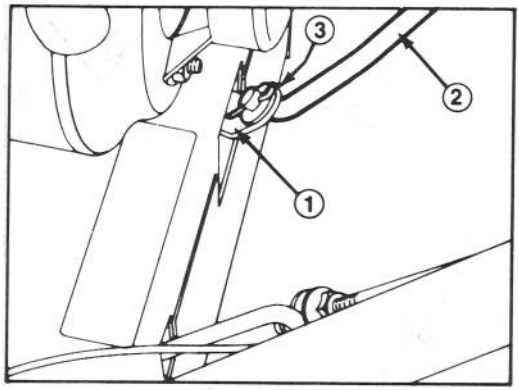

Figura 7

1. Braccio del selettore di velocità
2. Asta del selettore di velocità
3. Rosetta piatta e coppiglia

N.B.: Se la leva di selezione della velocità non entra in terza, sarà necessario regolarla: vedi Regolazione del selettore di velocità a pagina 15.

COLLEGAMENTO DEI FILI DELL'ACCENSIONE

1. Rimuovete la vite a croce ed il filo dal supporto del motore, installate il filo con il foro di diametro interno minore e rimontate il tutto sul supporto del motore (Fig. 8).

2. Inserite la vite a colletto nel cappio col diametro interno maggiore del filo rimanente e montate il tutto sul foro inferiore del supporto del motore (Fig. 8).

ISTRUZIONI PER LA MESSA A PUNTO

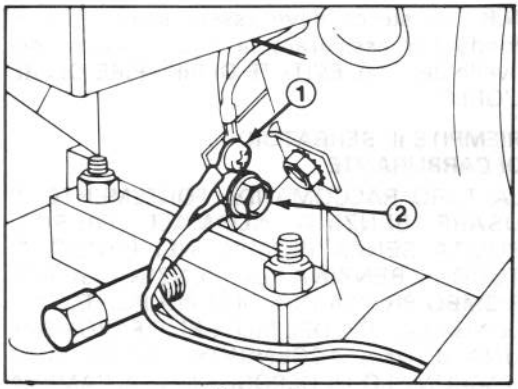

Figura 8

1. Filo di piccolo diametro interno e vite a croce
2. Vite a testa a colletto e filo di grande diametro interno

MONTAGGIO DEL COMANDO DELLO SCARICO

1. Con una vite a ferro ed un controdado, montate il supporto del comando dello scarico e l'asta sul lato sinistro della stegola. Lasciate il controdado allentato fino a che tutto l'assieme sia stato completamente montato (Fig. 9).

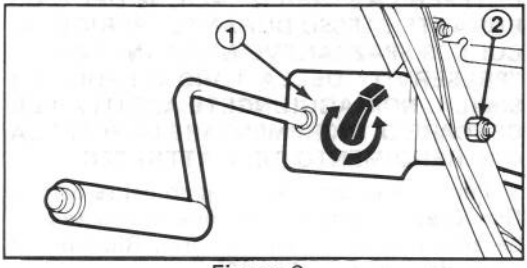

Figura 9

1. Supporto e asta del comando dello scarico
2. Vite a ferro e controdado

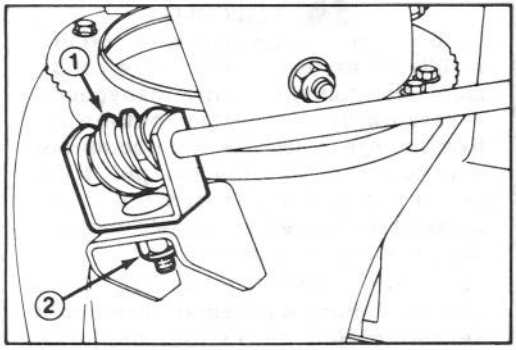

Figura 10

1. Gruppo vite ruota e supporto
2. Rosetta piramidale e controdado

2. Applicate il grasso multiuso n° 2 al gruppo vite senza fine-ruota elicoidale. Montate il gruppo vite-ruota ed il supporto sulla flangia di montaggio e fissate con una rosetta piramidale ed un controdado (Fig. 10).

3. Fate scorrere il gruppo vite-ruota nei denti dell'anello di ritenzione dello scarico e stringete il controdado (Fig. 10). Poi stringete il controdado per fissare il supporto del comando dello scarico contro la stegola sinistra (Fig. 9).

FISSAGGIO DEL DEFLETTORE DELLO SCARICO

1. Fate girare il deflettore verso l'alto e all'indietro fino a che l'arresto del deflettore passi al di là dell'orlo sulla parte alta del camino di scarico.

2. Fissate il lato sinistro del deflettore al camino di scarico con il bullone a legno, la rosetta di gomma, la piatrina d'attrito, la rosetta piatta e il controdado. Assicuratevi che la rosetta di gomma e la piastrina di attrito si trovino fra il camino ed il deflettore e che le alette della piastrina entrino nei fori del deflettore. Vedi Figura 11 per il corretto ordine di montaggio dei pezzi.

3. Stringete i dadi sui due lati del deflettore, ma non troppo, in modo che non si debba usare troppa forza per far funzionare il deflettore.

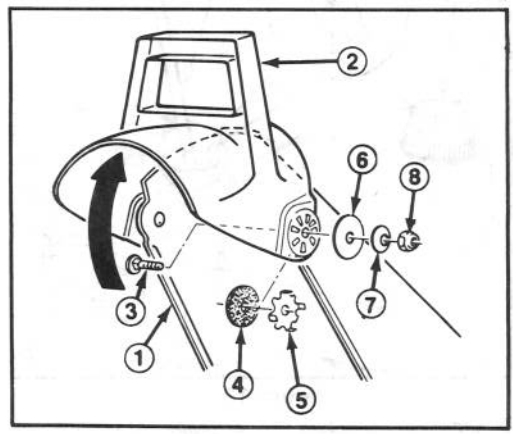

Figura 11

1. Camino
2. Deflettore
3. Bullone a legno
4. Rosetta di gomma
5. Piastrina d'attrito
6. Rosetta piatta
7. Molla a tazza
8. Controdado

PREPARAZIONE PRIMA DELL'USO

RIEMPITE D'OLIO IL BASAMENTO DEL MOTORE

Il motore vi giunge dalla fabbrica senza olio. Quindi, prima di provare a metterlo in moto, dovrete mettere l'olio nel basamento.

IMPORTANTE: Verificate il livello dell'olio ogni 5 ore di uso oppure ogni volta che vi servite della macchina. La prima volta, cambiate l'olio dopo 2 ore di funzionamento; in seguito, in condizioni normali, cambiatelo ogni 25 ore d'uso. Se però utilizzate la macchina in condizione di grande sporcizia, dovrete cambiare l'olio più spesso.

1. Portate la macchina su una superfice piatta per assicurare che la lettura del livello dell'olio sia esatta.

2. Pulite l'area attorno alla stecca per evitare che materie estranee entrino nell'apertura quando ne rimuovete la stecca.

3. Rimuovete la stecca dal basamento del motore (Fig. 12).

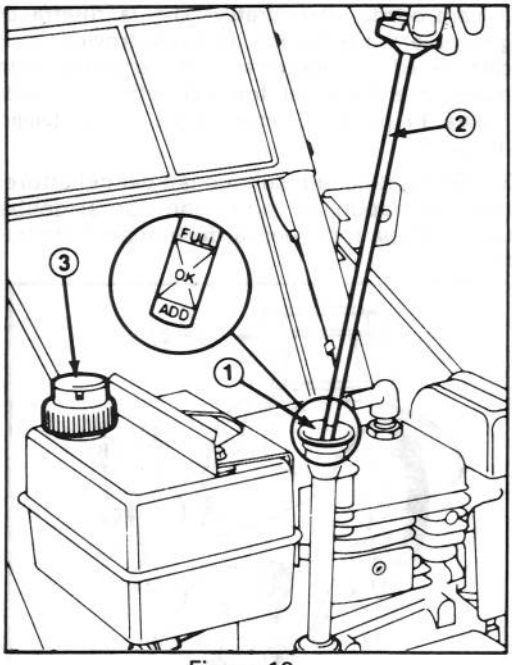

Figura 12

1. Orifizio di riempitura
2. Stecca
3. Tappo del serbatoio di benzina

4. Versate lentamente 0,621 l (21 once) di olio SAE 5W30 o SAE 10 nell'apertura (Fig. 12). Il motore utilizza solo olio detergente di alta qualità, con la "qualifica di servizio" SC, SD o SE dell'API (American Petroleum Institute).

N.B.: La stecca deve essere spinta fino in fondo per assicurare la misura esatta del livello dell'olio. EVITATE DI RIEMPIRE OLTRE L'ORLO.

RIEMPITE IL SERBATOIO DI CARBURANTE

LA TORO RACCOMANDA FORTEMENTE DI USARE BENZINA NORMALE FRESCA, PULITA SENZA PIOMBO NEI PRODOTTI TORO A BENZINA. LA BENZINA **SENZA PIOMBO** BRUCIA IN MODO PIÙ PULITO, ALLUNGA LA VITA DEL MOTORE E FAVORISCE UNA BUONA ACCENSIONE RIDUCENDO L'ACCUMULO DI DEPOSITI NELLA CAMERA DI COMBUSTIONE. SI PUÒ USARE BENZINA CON PIOMBO SE QUELLA SENZA NON È DISPONIBLE.

NOTA: NON USANTE MAI METANOLO, BENZINA CONTENENTE METANOLO, GASOHOL CONTENENTE PIÙ DEL 10% DI ETANOLO, BENZINA SUPER, O SPIRITO, PERCHÈ NE POTREBBERO RISULTARE DANNI AL SISTEMA CARBURANTE.

NON UTILIZZATE ADDITIVI PER IL CARBURANTE AL DI FUORI DI QUELLI INDICATI PER LA STABILIZZAZIONE DEL CARBURANTE STESSO DURANTE I PERIODI IN CUI LOS SPAZZANEVE NON È IN USO (P.E. "PRESERVIT" DELLA TORO O PRODOTTI SIMILI). NON AGGIUNGETE ADDITIVI PER CERCARE DI INCREMENTARE LA POTENZA O IL RENDIMENTO DELL'ATTREZZO.

1. Pulite l'area attorno al tappo del serbatoio. Rimuovete il tappo e riempite il serbatoio di benzina fino a 13 mm dall'orlo. Rimettete il tappo del serbatoio (Fig. 12).

PERICOLO

La benzina è estremamente infiammabile ed esplosiva sotto certe condizioni. Non fumate mentre maneggiate il carburante e tenetelo lontano da fiamme vive o scintille. Non comprate mai scorta di benzina per più di 30 giorni. Conservate la benzina in un contenitore idoneo e tenetelo lontano dalla portata dei bambini.

Fate rifornimento all'aperto, solo quando il motore è freddo. Riempite il serbatoio fino da 13 mm dall'orlo. Questo spazio serve a contenere l'espansione del carburante. Usate un imbuto per evitare di versare la benzina fuori. Asciugate il carburante eventualmente versato.

PREPARAZIONE PRIMA DELL'USO

VERIFICA DEL FUNZIONAMENTO DELLO SPAZZANEVE

Verificate il funzionamento dello spazzaneve prima di servirvene per sgombrare la neve. Familiarizzatevi con i comandi e con i procedimenti di avviamento e di arresto: vedi Comandi a pagina 9 e Avviamento ed arresto a pagina 10. Se notate qualcosa che non funziona bene, ripassate le Istruzioni per la messa a punto e verificate di nuovo lo spazzaneve.

COMANDI

Comando della coclea (Fig. 13) — Il comando ha due posizioni: ENGAGE (inserito) e DISENGAGE (disinserito). Per ingaggiare la coclea e la girante, premete la leva contro la manopola della stegola destra. Per disingaggiarle, lasciate andare la leva.

Comando della trazione (Fig. 13) — Per ottenere la trazione, dovete schiacciare la leva contro la manopola della stegola di sinistra. Per arrestare la trazione, lasciate andare la leva.

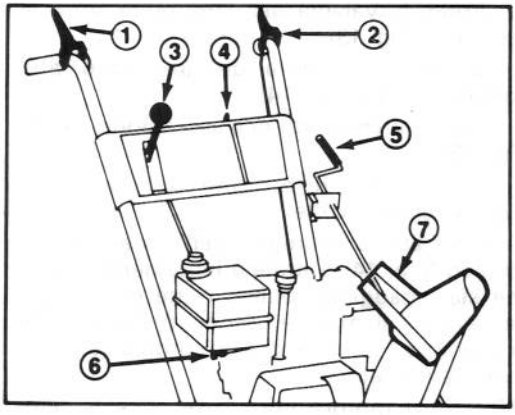

Figura 13

1. *Comando della coclea*
2. *Comando della trazione*
3. *Selettore della velocità*
4. *Commutatore di accensione*
5. *Comando dello scarico*
6. *Valvola della benzina*
7. *Maniglia del deflettore dello scarico.*

Selettore di velocità (Fig. 13) — Questo comando ha 4 posizioni: marcia indietro, 1a, 2a e 3a. Per cambiare marcia, portate la leva del cambio nella posizione desiderata. La leva si incastrerà nella tacca corrispondente alla velocità selezionata. Usate le diverse posizioni a seconda delle condizioni della neve.

Commutatore di accensione (Fig. 13) — Questo commutatore ha due posizioni: ON (acceso) e OFF (spento). Girate la chiavetta su ON prima di far partire il motore con l'avviamento a strappo. Per arrestare il motore, girate la chiavetta su OFF.

Gas (Fig. 14) — Per aumentare il regime del motore, girate la manopola del gaz verso l'alto.

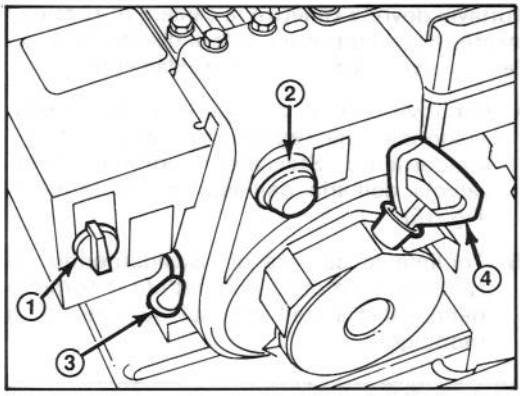

Figura 14

1. *Valvola dell'aria*
2. *Cicchetto*
3. *Gas*
4. *Avviamento a strappo*

Valvola dell'aria (Fig. 14) — La valvola dell'aria del motore si trova sulla camera di riscaldamento. Girate la valvola fino alla posizione FULL (completamente aperta) per far partire il motore a freddo. Man mano che il motore si riscalda, girate gradualmente la valvola fino a OFF (chiusa).

Cicchetto (Fig. 14) — Premete il bottone di cicchetto per pompare una piccola quantità di benzina nel motore e facilitarne la partenza quando fa molto freddo.

Valvola del carburante (Fig. 13) — La valvola si trova sotto il serbatoio del carburante. Chiudete la valvola per arrestare il flusso del carburante dal serbatoio ed apritela per lasciare che il carburante arrivi al carburatore. Chiudete la valvola quando lo spazzaneve non è in uso.

COMANDI

Comando del camino di scarico (Fig. 13) — Ruotate il comando dello scarico in senso orario per spostare il camino di scarico verso sinistra ed in senso antiorario per spostarlo verso destra.

Avviamento a strappo (Fig. 14) — L'avviamento a strappo si trova sul lato posteriore del motore. Tiratelo per far partire il motore.

Maniglia del deflettore dello scarico (Fig. 13) — La maniglia del deflettore si trova sopra al camino dello scarico e serve a controllare l'altezza dello schizzo di neve.

ISTRUZIONI PER L'AVVIAMENTO E L'ARRESTO

PER AVVIARE IL MOTORE:

N.B.: Se il motore deve funzionare ad una temperatura superiore ai 4 °C, rimuovere la camera di riscaldamento del carburatore (Fig. 15). Tuttavia dovrete rimettre la camera di riscaldamento se la temperatura cade al disotto dei 4 C. Per rimuovere la camera di riscaldamento:

A. Rimuovere le viti a croce e la vite a testa esagonale che reggono la camera di riscaldamento. Staccate il pomello della valvola dell'aria dall'asta corrispondente (Fig. 15).

B. Togliete la camera di riscaldamendo alzandola dal motore e rimettete il pomello della valvola dell'aria sul suo perno di montaggio.

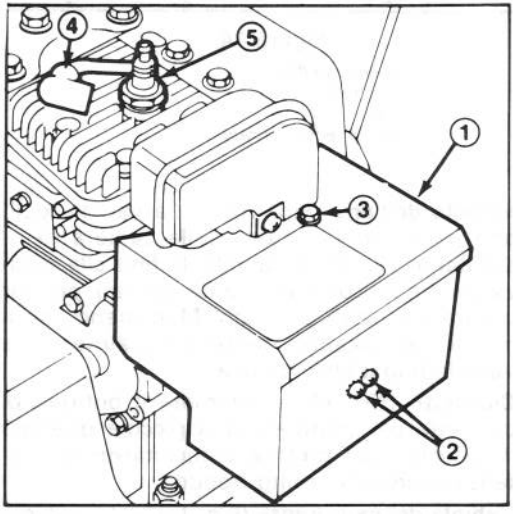

Figura 15

1. Camera di riscaldamento
2. Viti a croce
3. Vite a testa esagonale
4. Cavo ad alta tensione
5. Candela

IMPORTANTE: Verificate la coclea e la girante per assicurarvi che non siano entrambe bloccate dal ghiaccio, ma siano libere di ruotare. Assicuratevi anche che il camino dello scarico non sia ostruito.

1. Inserite il cavo ad alta tensione sulla candela (Fig. 15).
2. Portate la manopola del gas su FAST (Fig. 14).
3. Aprite la valvola del carburante sotto al serbatoio (Fig. 13).
4. Girate la valvola dell'aria fino alla posizione FULL (Fig. 14).
5. Girate la chiavetta dell'accensione su ON (Fig. 13).
6. Schiacciate il bottone del cicchetto (Fig. 14) cinque volte.
7. Afferrate la maniglia dell'avviamento a strappo (Fig. 14) e tiratela lentamente fino a che sia ingaggiata; quindi tirate con vigore per avviare il motore. Tenendo saldamente la maniglia, lasciate che il cordone si riavvolga lentamente.

N.B.: Se il motore non parte o se la temperatura è inferiore ai -23 °C, di solito è necessario dare altri cicchetti di benzina.

8. Appena il motore è avviato, girate la valvola dell'aria (Fig. 14) sulla posizione 3/4. Quando il motore si è riscaldato, portatela in posizione centrale e poi su OFF (chiusa). Se il motore perde dei colpi, riportate la valvola dell'aria in posizione intermedia. Quando il motore è abbastanza caldo, chiudete l'aria (OFF).

PRIMA DI ARRESTARE IL MOTORE

1. Fate andare il motore per alcuni minuti per asciugare tutta l'umidità che si sia eventualmente accumulata sul motore.
2. Col motore in marcia, tirate l'avviamento 3 o 4 volte con un strappo pieno e continuo del braccio. In questo modo eviterete che la

ISTRUZIONI PER L'AVVIAMENTO E L'ARRESTO

cordicella dell'avviamento si congeli a causa della neve che gli cade sopra in gran quantità.

N.B.: Lo strappo dell'avviamento produrrà uno sferragliamento molto forte che però non è dannoso né al motore né all'avviamento.

PER ARRESTARE IL MOTORE

1. Rilasciate il comando della trazione e della coclea (Fig. 13).
2. Portate il gas su SLOW e girate la chiavetta dell'accensione su OFF (Fig. 14).

ISTRUZIONI PER L'USO

CONSIGLI UTILI

1. Quando lo spazzaneve non è in uso, chiudete la valvola del carburante e togliete la chiavetta dal commutatore.
2. Spazzate via la neve il più presto possibile dopo la sua caduta. In questo modo si otterranno i risultati migliori di sgombro.
3. Se dovete togliere la neve da zone di ghiaia o pietrisco, regolate i pattini in modo che la parte inferiore dell'alloggiamento della coclea non tocchi il fondo: vedi Regolazione dei pattini a pagina 12.
4. Sulle superfici di asfalto o cemento, regolate i pattini in modo che vi siano 3 mm fra il sotto della coclea e la superficie di asfalto o cemento.
5. Lo spazzaneve è stato concepito appositamente per ripulire la maggior parte della neve fino alla superficie di contatto, ma può darsi che a volte la parte anteriore dello spazzaneve tenda ad alzarsi. Se ciò accade, riducete la velocità passando ad una marcia più bassa. Se la parte anteriore continua ad alzarsi, spingete verso l'alto entrambe le stegole per costringerla a restare giù.
6. Scaricate la neve sottovento ogni volta che vi sia possibile, e sovrapponete ogni passaggio per assicurare che tutta la neve venga spazzata via. Se la ruota slitta, passate ad una marcia inferiore per ridurre la velocità.
7. Di solito non c'è bisogno di catene; tuttavia, si consiglia l'uso delle catene se le ruote slittano in modo eccessivo.
8. Sotto certe condizioni estreme di neve e di freddo può succedere che alcuni dei comandi o delle parti mobili si congelino. Per cui, ogni volta che un comando diventa di uso difficile, arrestate la macchina e controllatene tutte le parti per assicurarvi che non siano congelate. NON FATE USO DI FORZA ECCESSIVA E NON TENTATE DI AZIONARE I COMANDI QUANDO SONO CONGELATI. Liberate tutti i comandi e parti mobili prima di far funzionare nuovamente la macchina.

MANUTENZIONE

⚠ CAUTELA

Per evitare l'avviamento accidentale del motore nel corso degli interventi di manutenzione, girate la chiavetta dell' accensione su OFF e toglietela dal commutatore. Staccate il cavo ad alta tensione dalla candela (Fig. 15) ed assicuratevi che i due non vengano accidentalmente a contatto.

DRENAGGIO DELLA BENZINA

1. Chiudete la valvola del carburante sotto il serbatoio.
2. Collocate una bacinella di scarico pulita sotto alla valvola del carburante.
3. Allentate la fascetta stringitubo che regge la linea del carburante alla valvola e staccate la linea del carburante dalla valvola.

⚠ CAUTELA

Siccome la benzina è estremamente infiammabile, drenatela all'aperto ed assicuratevi che il motore sia freddo per evitare pericoli di incendio. Asciugate la benzina eventualmente rovesciata. Non drenate la benzina vicino ad una fiamma viva o dove le esalazioni di benzina possano essere incendiate da una scintilla. Non fumate il sigaro, la sigaretta o la pipa mentre maneggiate la benzina.

4. Aprite la valvola e lasciate che il carburante scorra nella bacinella.

5. Rimettete la linea del carburante e fissatela con la fascetta stringitubo.

LUBRIFICAZIONE DELLO SPAZZANEVE

Lubrificate tutte le parti mobili dello spazzaneve ogni 15 ore di uso.

1. Drenate la benzina dal serbatoio.

2. Inclinate lo spazzaneve sull'alloggiamento della coclea e bloccatelo in modo che non cada. Rimuovete le quattro viti filettanti che reggono il coperchio inferiore e togliete lo schermo dalla macchina, facendolo scorrere (Fig. 16).

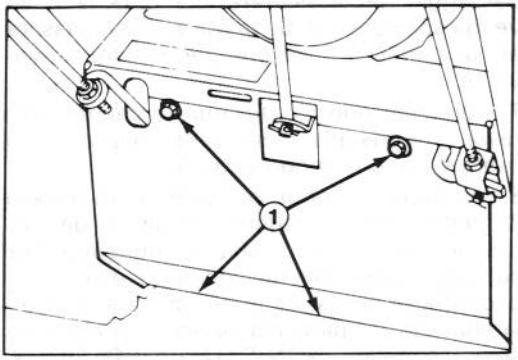

Figura 16

1. Viti filettanti

3. Lubrificate leggermente i punti indicati con olio o grasso SAE 10W-40 (Fig. 17). Asciugate l'eccesso d'olio o di grasso.

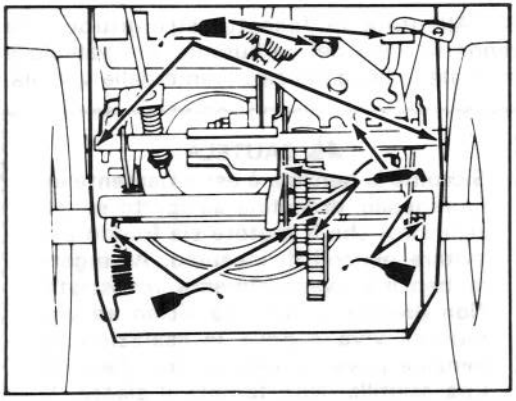

Figura 17

4. Rimettete a posto il coperchio fissandolo con le quattro viti filettanti.

IMPORTANTE: Evitate di sporcare d'olio o di grasso la ruota di gomma o la piastra di frizione perché la ruota potrebbe slittare e la gomma deteriorarsi.

CAMBIO DELL'OLIO DEL MOTORE

All'inizio cambiate l'olio dopo le prime due ore di funzionamento; in seguito cambiatelo ogni 25 ore d'uso oppure ogni anno. Se possibile, fate andare il motore appena prima di cambiare l'olio perché l'olio caldo scorre meglio e trasporta più contaminanti che non l'olio freddo.

N.B.: Per evitare di rovesciare della benzina, drenate l'olio quando il serbatoio è vuoto.

1. Staccate il cavo ad alta tensione dalla candela ed assicuratevi che non possano accidentalmente venire a contatto (Fig. 15).

2. Collocate un blocco di 5 centimetri sotto la ruota destra dello spazzaneve in modo da inclinarlo leggermente sul fianco. Questo servirà ad assicurare che tutto l'olio sia drenato dal basamento del motore.

3. Pulite la zona attorno al tappo dello scarico dell'olio. Infilate la bacinella sotto al rubinetto di scarico dell'olio; poi rimuovete il tappo dello scarico.

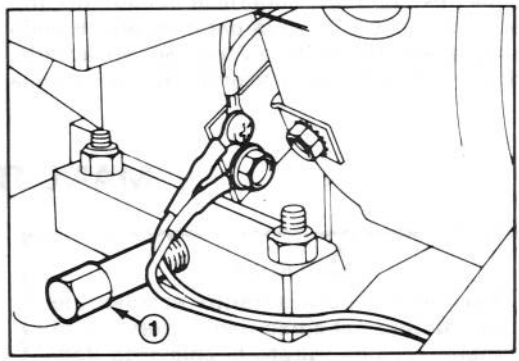

Figura 18

1. Tappo dello scarico dell'olio

4. Dopo che tutto l'olio è stato drenato, rimettete il tappo del rubinetto di scarico. E non dimenticate di TOGLIERE IL BLOCCO DA SOTTO LA RUOTA DESTRA.

5. Sistemate lo spazzaneve su una superficie piatta. Poi riempite il basamento del motore di olio: vedi Riempite d'olio il basamento del motore a pagina 8. Asciugate l'olio che si sia eventualmente versato.

MANUTENZIONE

TRASMISSIONE DELLA COCLEA

La trasmissione della coclea è stata riempita di grasso in fabbrica, per cui non sarà necessaria una manutenzione regolare. Tuttavia, se il grasso deve essere sostituito:

1. Rimuovete il tappo del tubo (Fig. 19).
2. Riempite la trasmissione di grasso a bassa temperatura/alta pressione, tipo Lubricate Mag. 1, capacità 4 once.
3. Rimettete il tappo.

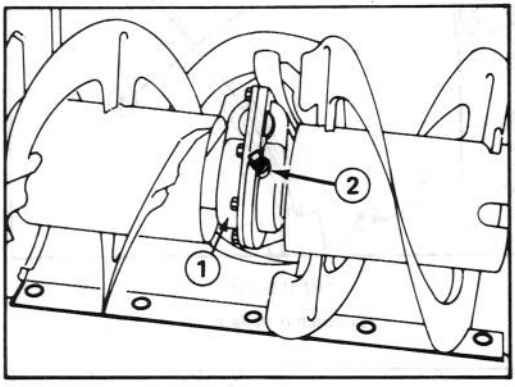

Figura 19

1. Trasmissione
2. Tappo del tubo

REGOLAZIONE DEI PATTINI E DELLA LAMA DI RASCHIO

Se si deve usare lo spazzaneve su superfici di cemento o di asfalto, regolate i pattini seguendo le istruzioni 1 e 2. L'istruzione 3 serve solo se si deve usare lo spazzaneve su superfici di ghiaia o pietrisco.

1. Portate lo spazzaneve su una superfice piatta. Allentate i quattro dadi a colletto (Fig. 20) che reggono entrambi i pattini alle piastre laterali della coclea. I pattini devono poter scorrere su e giù.

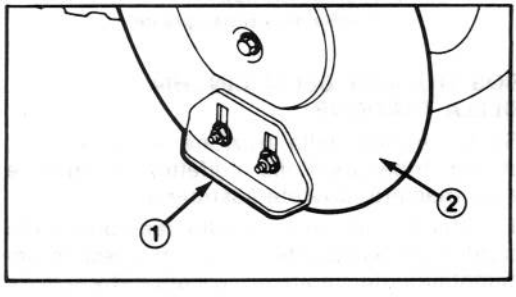

Figura 20

1. Pattino
2. Alloggiamento della coclea

2. Regolate entrambi i pattini in modo che vi siano 3 mm fra il fondo dell'assieme coclea e la superficie. Dopo aver correttamente regolato i pattini, stringete i dadi a colletto. Poi controllate la lama di raschio montata sotto all'alloggiamento della coclea (Fig. 21). Per regolare la raschiatrice, allentate le cinque viti di montaggio, sistemate la lama a livello e ristringete le viti. La raschiatrice deve essere parallela alla superficie di fondo.

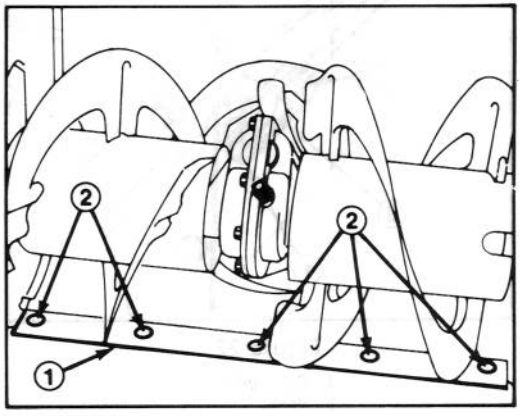

Figura 21

1. Raschiatrice
2. Viti di montaggio

N.B.: Ignorate l'istruzione 3 se la macchina dovrà essere utilizzata su superfici lisce o dure.

2. Allentate i quattro dadi a colletto (Fig. 20) che reggono i pattini alle piastre laterali della coclea. Poi abbassate i pattini al massimo, in modo che la coclea sia il più lontano possibile dalla superficie di fondo; stringete i dadi.

N.B.: Se la raschiatrice sul fondo è troppo consumata, cambiatela.

REGOLAZIONE DEL COMANDO DELLA COCLEA SE LA MACCHINA NON SPAZZA LA NEVE

1. Misurate la distanza fra il centro della stegola e l'estremità della leva di comando della coclea.
2. Rimuovete la coppiglia ed il perno che reggono il cavallotto all'asta di comando inferiore (Fig. 22).
3. Allentate il controdado e fate girare il cavallotto in senso orario per aumentare la dimensione misurata di circa 0,6 cm.

4. Rimettete il perno a testa, la coppiglia e stringete il controdado.

5. Verificate il rendimento della macchina e ripetete le istruzioni da 1 a 4, secondo le necessità.

N.B.: Non aumentate la dimensione più di quanto sia necessario ad ottenere un buon rendimento.

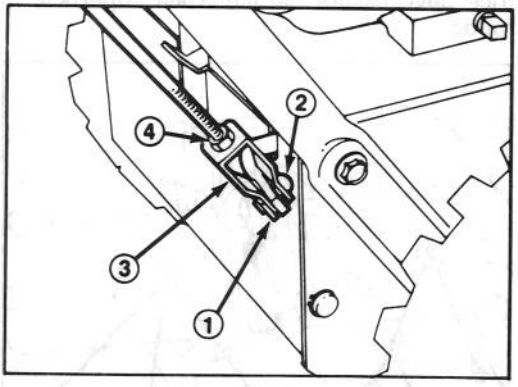

Figura 22

1. Coppiglia
2. Perno
3. Cavallotto
4. Controdado

SOSTITUZIONE DELLA CINGHIA DELLA COCLEA/GIRANTE

Se la cinghia della coclea/girante (Fig. 24) è consumata, stirata, imbevuta d'olio o difettosa in qualche altra maniera, la si deve sostituire.

1. Stacatte il cavo ad alta tensione dalla candela ed assicuratevi che non possano accidentalemente venire a contatto (Fig. 15).

2. Rimuovete le due viti filettanti che reggono a posto il coperchio della cinghia e rimuovete il coperchio (Fig. 23).

3. Rimuovete la cinghia della coclea dalla puleggia del motore e dalla puleggia grande della coclea/girante (Fig. 23).

4. Installate la nuova cinghia attorno alla puleggia grande della coclea/girante (Fig. 24). Poi fate passare la cinghia sopra alla puleggia del motore, assicurandovi che si trovi all'interno del tenditore e della guida di filo metallico (Fig. 24).

5. Rimettete il coperchio della cinghia con le due viti filettanti.

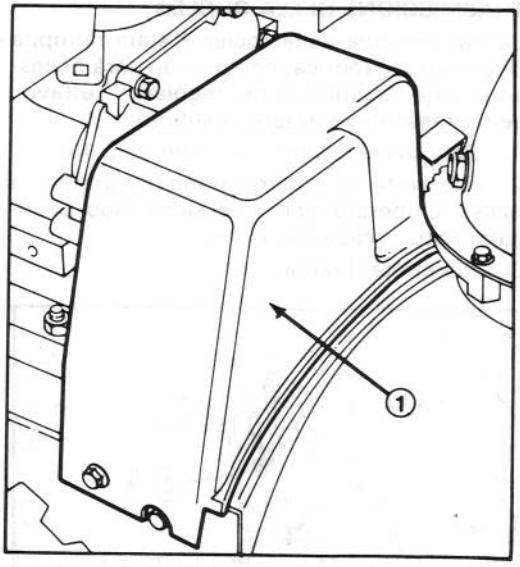

Figura 23

1. Coperchio della cinghia

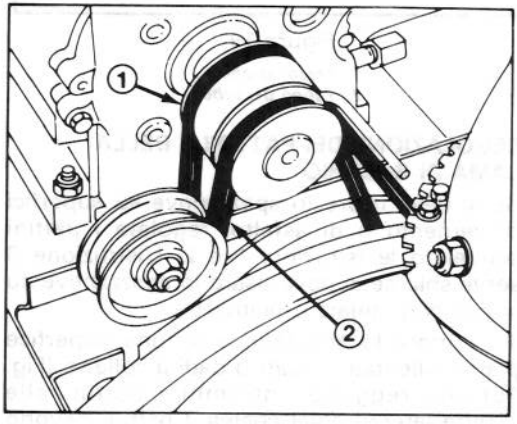

Figura 24

1. Cinghia della trazione
2. Cinghia della coclea/girante

SOSTITUZIONE DELLA CINGHIA DELLA TRAZIONE

Se la cinghia della trazione è consumata, stirata, imbevuta d'olio o difettosa in qualche altra maniera, dovrete sostituirla.

1. Staccate il cavo ad alta tensione dalla candela ed assicuratevi che non possano accidentalmente venire a contatto. Drenate la benzina dal serbatoio.

2. Rimuovete le due viti filettanti che reggono il coperchio della cinghia e rimuovete il coperchio (Fig. 23).

3. Rimuovete la cinghia della coclea: vedi Sostituzione della cinghia della coclea/girante a pagina 13.

4. Inclinate lo spazzaneve sull'alloggiamento della coclea e bloccatelo in modo che non possa cadere. Rimuovete lo schermo posteriore e staccate la molla dalla piastra laterale (Fig. 25).

CAUTELA

La molla è sotto forte tensione. Fare attenzione quando la si rimuove.

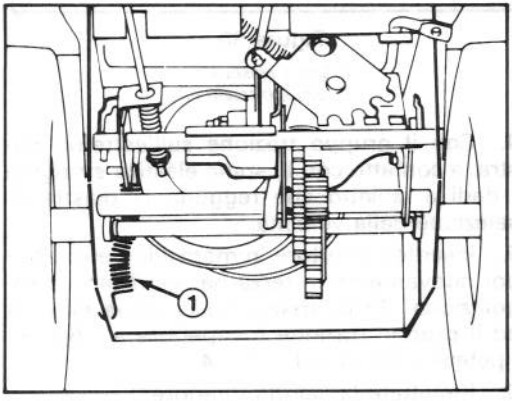

Figura 25

1. Molla

5. Rimettete dritta la macchina e rimuovete la cinghia della trazione dalla puleggia del motore e dalla puleggia grande della trazione (Fig. 24).

6. Installate la nuova cinghia sulla grande puleggia di trazione (Fig. 24). Poi fatela passare sopra alla puleggia del motore, assicurandovi che si trovi all'interno del tenditore e della guida di filo metallico (Fig. 24). Inclinate lo spazzaneve sull'alloggiamento della coclea, bloccatelo in quella posizione ed agganciate la molla alla piastra laterale (Fig. 25). Sostituite lo schermo posteriore e rimettete la machina dritta.

7. Rimettete a posto la cinghia della coclea/girante: vedi Sostituzione della cinghia della coclea/girante, istruzioni 4 e 5.

REGOLAZIONE DEL DISCO DELLA TRAZIONE

Se lo spazzaneve non si muove né in avanti ne all'indietro quando le marce sono ingranate, lo si dovrà regolare.

1. Allentate i controdadi che reggono l'asta superiore e quella inferiore del comando della trazione (Fig. 26).

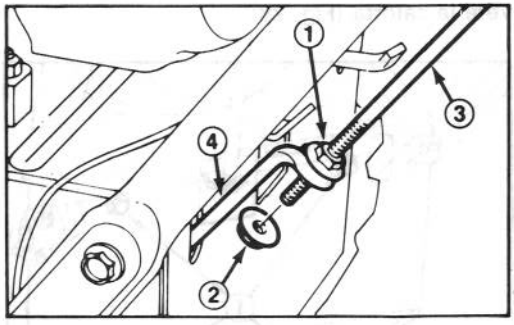

Figura 26

1. Controdado superiore
2. Controdado inferiore
3. Asta superiore del comando della trazione
4. Asta inferiore del comando della trazione

2. Regolate il controdado superiore (Fig. 26) fino a che ci siano circa 12,5 cm fra il centro della stegola e l'estremità della leva di comando della trazione (Fig. 27).

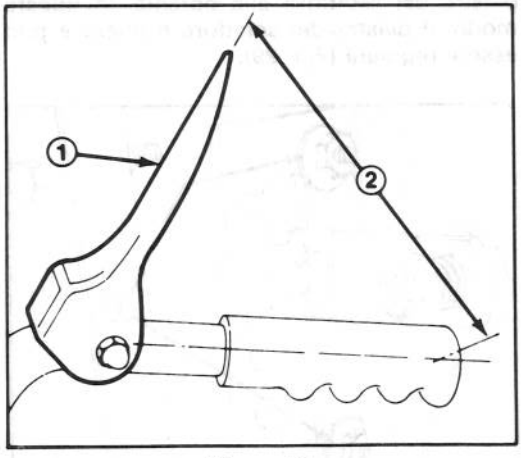

Figura 27

1. Leva di comando della trazione
2. Circa 12,5 cm

3. Fate andare la macchina per verificare la regolazione (le ruote devono girare quando si tengono le stegole). Ripetete la regolazione, se necessario, con incrementi di 13 mm.

MANUTENZIONE

REGOLAZIONE DEL SELETTORE DI VELOCITÀ

Se non si ottiene nessuna velocità (o molto scarsa) con la selezione di velocità n° 1 e se non si può spostare il selettore sulla selezione n° 3, sarà necessario regolare la tiranteria del selettore di velocità.

1. Rimuovete le quattro viti filettanti che reggono la calotta inferiore al telaio. Rimuovete la calotta (Fig. 28).

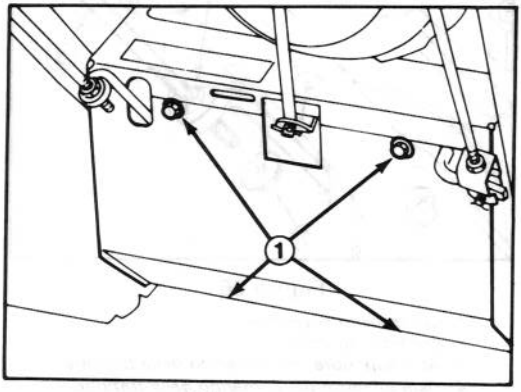

Figura 28

1. Quattro viti filettanti

2. Allentate i dadi a colletto che reggono la piastra del selettore alla borchia. In questo modo la piastra del selettore è libera e può essere regolata (Fig. 29).

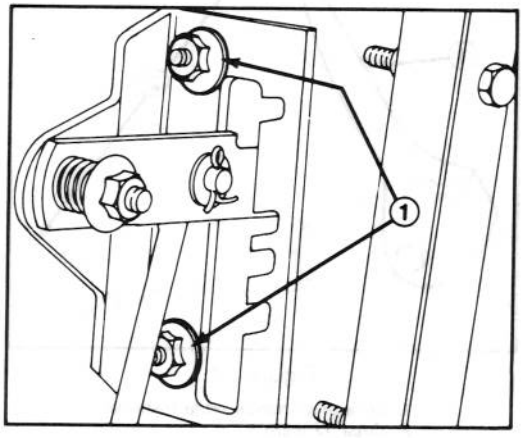

Figura 29

1. Dadi a colletto della piastra del selettore di velocità

3. Inserite il selettore di velocità in terza e schiacciate la piastra del selettore in modo da spostare il gruppo trazione verso destra. Il gruppo trazione dove essere a contatto con la spina elastica; in caso contrario, spingete verso destra per stabilire il contatto (Fig. 30).

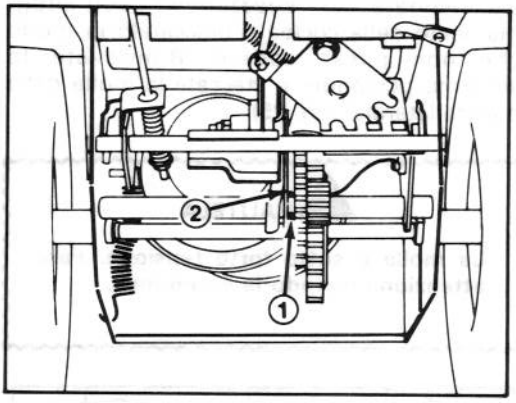

Figura 30

1. Spina elastica
2. Gruppo trazione

4. Con il gruppo trazione sull'estrema destra, a contatto con la spina elastica stringete i dadi a colletto che reggono la piastra di selezione della velocità.

5. Inserite i selettore in marcia indietro (R) e poi nuovamente in terza per verificare la regolazione. Se lo spazio fra la spina elastica ed il gruppo trazione è superiore a 1,6 mm, ripetete le istruzioni 2, 3 e 4.

6. Rimettete la calotta inferiore.

SOSTITUZIONE DELLA CANDELA

Il tipo di candela da usare è Champion RJ-17LM o Autolite AR7N, con distanza fra gli elettrodi di 0,76 mm. Poiché la distanza fra gli elettrodi centrale e laterale della candela aumenta gradualmente durante il funzionamento normale del motore, dovrete installare una nuova candela ogni 25 ore d'uso.

1. Ripulite l'area attorno alla candela in modo da evitare che materiali estranei possano cadere nel cilindro quando la candela viene rimossa.

2. Staccate il cavo ad alta tensione dalla candela e togliete la candela dalla testa del cilindro.

IMPORTANTE: Le candele incrinate, imbrattate o sporche devono essere sostituite. Non carteggiate, raschiate o pulite gli elettrodi perché la graniglia potrebbe finire staccarsi dalla candela e cadere nel cilindro, con risultante probabile danno al motore.

3. Fissate la distanza fra gli elettrodi di una candela nuova a 0,7 mm (Fig. 31). Poi installate la candela nella testa del cilindro. Stringete la candela a 20,4 N.m. Se non usate una chiave torsiometrica, stringete la candela saldamente.

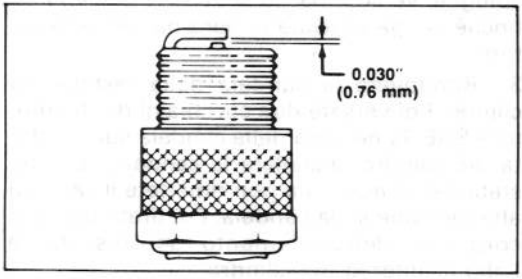

Figura 31

4. Inserite il cavo ad alta tensione sulla candela.

REGOLAZIONE DEL CARBURATORE

Il carburatore è già stato regolato in fabbrica ma a volte può sempre esserci bisogno di una regolazione. Tuttavia, evitate di eseguire regolazioni non necessarie del carburatore perché generalmente quelle fatte in fabbrica sono soddisfacenti.

1. Rimuovete la camera di riscaldamento del carburatore; seguite le Istruzioni di avviamento ed arresto, paragrafo 1, istruzioni A e B, a pagina 10.

IMPORTANTE: Non stringete troppo la vite di regolazione della potenza perché sia la vite che la sua sede rischiano di rovinarsi.

2. Vite di regolazione della potenza (Fig. 32) — Stringete la vite facendola girare lentamente in senso orario fino a che non sentiate una leggera resistenza. Poi fate girare la vite di regolazione della potenza di un giro intero (360°) in senso antiorario.

IMPORTANTE: Non stringete troppo la vite della miscela del minimo perché sia la vite che la sua sede rischiano di rovinarsi.

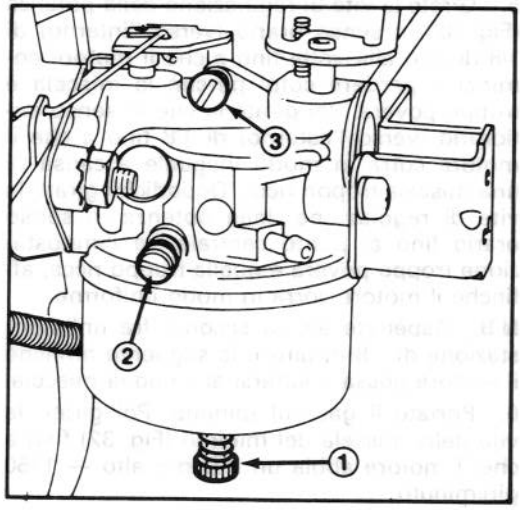

Figura 32

1. Vite di regolazione della potenza
2. Vite della miscela del minimo
3. Vite della velocità del minimo

3. Vite della miscela del minimo (Fig. 32) — Stringete la vite facendola girare lentamente in senso orario fino ad avvertire una leggera resistenza. Poi fate girare la vite della miscela del minimo di 1 giro e mezzo in senso antiorario.

N.B.: Le impostazioni per la vite di regolazione della potenza e per quella della miscela del minimo sono approssimative; tali impostazioni, tuttavia, permetteranno l'accensione del motore in modo che il carburatore possa essere regolato di precisione — istruzioni 4-7.

4. Fate partire il motore e lasciatelo riscaldare per circa 3-5 minuti; poi portate la manopola del gas su FAST.

⚠ CAUTELA

Per poter effettuare la regolazione finale del carburatore, il motore deve essere acceso. Per evitare potenziali pericoli alla persona, state lontano dai comandi della coclea e della trazione e ricordatevi di non avvicinare mani, piedi ed altre parti del corpo alla marmitta, alla coclea, al camino di scarico e a qualsiasi parte mobile.

5. Girate la vite di regolazione della potenza (Fig. 32) in senso orario (verso l'interno) di 1/8 di giro alla volta fino a che il motore cominci a perdere colpi perché la miscela è troppo povera. Poi girate la vite in senso antiorario (verso l'esterno) di 1/8 fino a che il motore corra in modo ineguale a causa di una miscela troppo ricca. Dopodiché girate la vite di regolazione della potenza in senso orario fino al punto centrale fra l'impostazione troppo povera e quella troppo ricca, affinché il motore corra in modo uniforme.

N.B.: Aspettate alcuni secondi fra un'impostazione di 1/8 di giro e la seguente affinché il motore possa adattarsi alla nuova miscela.

6. Portate il gas sul minimo. Poi girate la vite della miscela del minimo (Fig. 32) fino a che il motore abbia un minimo alto — 1750 giri/minuto.

7. Girate la vite della miscela di minimo (Fig. 32) in senso orario (verso l'interno) di 1/8 di giro alla volta fino a che il motore cominci a perdere colpi perché la miscela è troppo povera. Poi girate la vite in senso antiorario (verso l'esterno) di 1/8 fino a che il motore corra in modo ineguale a causa di una miscela troppo ricca. Dopodiché girate la vite di regolazione della potenza in senso orario fino al punto centrale fra l'impostazione troppo povera e quella troppo ricca.

N.B.: Aspettate alcuni secondi fra un'impostazione di 1/8 di giro e la seguente affinché il motore possa adattarsi alla nuova miscela.

8. Girate nuovamente la vite della miscela del minimo (Fig. 32) fino a che il motore abbia un minimo di 1750 giri/minuto.

9. Verificate la regolazione del carburatore spostando rapidamente la manopola del gas dalla bassa all'alta velocità. Il motore dovrebbe accelerare senza esitazioni o scoppiettii. Se il motore non accelera come si deve, regolate il carburatore su una miscela appena più ricca. Inoltre, se il motore perde colpi sotto carico, aprite la vite di regolazione della potenza di 1/8 di giro in senso antiorario.

10. Dopo aver regolato il carburatore, spegnete il motore ed installate la camera di riscaldamento del carburatore.

PREPARAZIONE DELLO SPAZZANEVE PER IL RIMESSAGGIO

1. Drenate la benzina dal serbatoio, seguendo le istruzioni a pagina 11, Drenaggio della benzina. Asciugate tutta la benzina eventualmente versata.

2. Avviate il motore e lasciatelo girare fino a che si fermi perché non c'è più carburante. Quando il motore comincia a scoppiettare, spingete verso il basso la valvola dell'aria affinché venga bruciata la benzina del carburatore.

3. Rimuovete la candela dalla testata del cilindo. Poi versate due cucchiaini di olio motore SAE 30 nel foro della candela sulla testata del cilindro. Installate la candela nella testata del cilindro, ma non rimettete il cavo ad alta tensione sulla candela. Poi tirate piano la cordicella dell'avviamento per distribuire l'olio all'interno del cilindro.

4. Lubrificate lo spazzaneve: vedi Lubrificazione dello spazzaneve a pagina 11. Cambiate l'olio del motore: vedi Cambio dell'olio del motore a pagina 12.

5. Pulite lo spazzaneve. Ritoccate le superfici scrostate con la vernice. Carteggiate le zone rovinate prima di verniciarle ed usate un prodotto antiruggine per evitare che le parti metalliche si arrugginiscano.

6. Stringete tutte le viti e tutti i bulloni. Se un pezzo è danneggiato, riparatelo o sostituitelo.

7. Riponete lo spazzaneve in un luogo pulito e asciutto e copritelo per protezione.

8. Se lo spazzaneve è provvisto della sbarra opzionale di rottura dei cumuli di neve, lo si può riporre in posizione verticale. Assicuratevi di aver drenato la benzina prima di inclinarlo in posizione verticale sull'alloggiamento della coclea.

IDENTIFICAZIONE E ORDINAZIONE

MODELLO E NUMERO DI SERIE

Lo spazzaneve possiede due numeri d'identificazione: uno di modello ed uno di serie. I due numeri sono stampati su una decalcomania ubicata sull'alloggiamento posteriore, fre le stegole. Si prega di menzionare il numero di modello e quello di serie in qualsiasi corrispondenza riguardante lo spazzaneve al fine di ottenere le informazioni corrette ed i pezzi di ricambio.

Per ordinare pezzi di ricambio da un concessionario della TORO, fornitegli le seguenti informazioni:

1. Numero di modello e numero di serie dello spazzaneve.
2. Numero del pezzo, descrizione e quantità desiderata.
3. **N.B.**: Non ordinate utilizzando il numero di riferimento del catalogo; servitevi sempre del NUMERO DI PEZZO.

DIARIO DELLA MANUTENZIONE

Data	Ore di lavoro	Cambio dell'olio	Lubrificazione	Rimessaggio estivo	Manutenzione autunnale	Distanza fra gli elettrodi della candela


TORO®