Form No. 3326-820 Rev A

TORO®

Workman® 2100

Nyttofordon

Modell nr. 07253 – Serienr. 220000001 och upp

Modell nr. 07253TC – Serienr. 220000001 och upp

Bruksanvisning

CE

Svenska (S)

Varning

Motoravgaserna från denna produkt innehåller kemikalier som den amerikanska delstaten Kalifornien erkänner orsakar cancer, fosterskador och andra fortplantningsskador.

Viktigt Motorn i denna maskin är inte utrustad med en gnistsläckare. Enligt avsnitt 4442 i Kaliforniens Public Resource Code är det ett brott att använda eller köra denna motor på skogstäckt, busktäckt eller grästäckt land, vilket anges i CPRC 4126. Andra stater eller federala områden kan ha liknande lagar.

Detta tändningssystem överensstämmer med bestämmelserna i kanadensiska ICES-002.

Innehåll

	Sida
Introduktion	3
Säkerhetsföreskrifter	3
Säker driftspraxis	3
Före körning	4
Under körningen	4
Underhåll	7
Ljudtrycksnivå	7
Vibration	7
Lutningsdiagram	9
Säkerhets- och instruktionsdekaler	11
Specifikationer	13
Extra utrustning	13
Uppriggning	14
Reservdelar	14
Montering av bakhjulen	14
Montering av framhjulen	15
Montering av ratten	15
Montering av stötdämparen	15
Montering av säten	15
Montering av dragkrok	16
Montering av lastlådan	16
Aktivering av batteriet	17
Kontrollera oljenivån i vevhuset	17
Kontroll av däcktryck	17
Bränsletank	18
Körning	19
Säkerheten främst	19
Reglage	19
Kontroller före start	21
Starta motorn	21
Stanna fordonet	21
Parkera fordonet	21
Lastflak	22
Flakskyddets spärrhakar	22
Inkörning av nytt fordon	23
Lasta lastlådan	23
Transport av fordonet	23
Bogsering av fordonet	24
Dragning av släp	24
Underhåll	25
Rekommenderat underhåll	25
Kontrollista för dagligt underhåll	26
Tung drift	27
Stöttning med domkraft	28
Kontroll och justering av friläget	28
Service av motoroljan	29
Rengöring av motorns kylaområden	29
Service av luftrenare	30
Smörjning av maskinen	31
Service av bromsarna	32
Kontroll av däcken	32
Justering av den främre fjädringen	33
Justering av framhjulens skränkning	34
Service av drivremmen	35
Justering av starterns generatorrem	35
Service av bränslesystemet	35
Utför service på tändstiftet	36
Byte av växellådsvätskan	36
Byte av säkringar	37
Byte av strålkastare	37
Service av batteriet	38
Tvätta fordonet	39
El-schema	40

© 2001 av The Toro Company

8111 Lyndale Avenue South
Bloomington, MN 55420-1196

Med ensamrätt

Tryckt i USA

Introduktion

Läs bruksanvisningen noga så att du lär dig att använda och underhålla produkten på rätt sätt. Informationen i bruksanvisningen hjälper dig och andra att undvika personskador och skador på produkten. Även om Toro konstruerar och bygger säkra produkter så är det du som är ansvarig för att produkten används på rätt och säkert sätt.

Kontakta en auktoriserad återförsäljare eller Toros kundservice och ha produktens modell- och serienummer till hands om du har behov av service, Toro originaldelar eller ytterligare information. Figur 1 visar var du finner produktens modell- och serienummer.

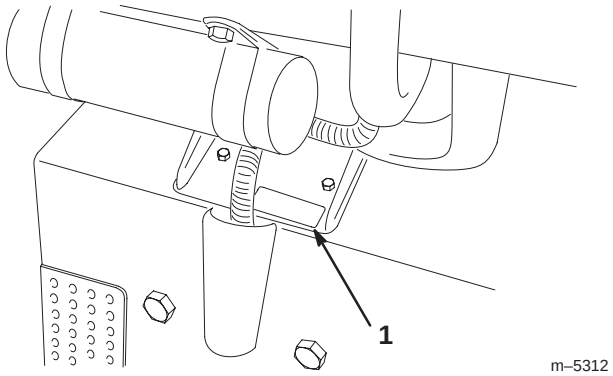

Figur 1

1. Plats för modell- och serienummer

Skriv produktens modell- och serienummer nedan så är de lätta att hitta.

Modellnr: _____

Serienr: _____

Toros varningssystem i bruksanvisningen visar på möjliga risker, och har särskilda säkerhetsmeddelanden som hjälper dig och andra att undvika personskador och i värsta fall dödsfall. ***Fara***, ***Varning*** och ***Försiktighet*** är nyckelord som används för att ange risknivå. Var ytterst försiktig oavsett risknivån.

Fara anger stor fara som leder till allvarlig personskada eller dödsfall om föreskrifterna inte följs.

Varning anger fara som *kan* leda till allvarlig personskada eller dödsfall om föreskrifterna inte följs.

Försiktighet anger fara som kan leda till mindre eller medelsvår personskada om föreskrifterna inte följs.

Två andra ord används också för att markera information. **Viktigt** ger läsaren speciell mekanisk information och **Observera:** betonar allmän information som bör ges särskild uppmärksamhet.

Säkerhetsföreskrifter

Felaktig användning eller felaktigt underhåll från förarens eller ägarens sida kan leda till personskador. För att minska risken för skador ska dessa säkerhetsanvisningar följas och symbolen ⚠ alltid uppmärksammas, vilken betyder FÖRSIKTIGHET, VARNING eller FARA — ”anvisning för personsäkerhet”. Följs inte anvisningarna kan detta leda till personskador eller dödsfall.

Arbetsledare, användare och servicepersonal ska vara väl förtrogna med följande standarder och publikationer: (Materialet kan erhållas från den adress som visas).

- Flammable and Combustible Liquids Code: ANSI/NFPA 30
- National Fire Protection Association: ANSI/NFPA #505; Powered Industrial Trucks
  National Fire Prevention Association
  Barrymarch Park
  Quincy, Massachusetts 02269 U.S.A.
- ANSI/ASME B56.8 Personal Burden Carriers
  American National Standards Institute, Inc.
  1430 Broadway
  New York, New York 10018 U.S.A.
- ANSI/UL 558; Internal Combustion Engine Powered Industrial Trucks
  American National Standards Institute, Inc.
  1430 Broadway
  New York, New York 10018 U.S.A.
  eller
  Underwriters Laboratories
  333 Pfingsten Road
  Northbrook, Illinois 60062 U.S.A.

Säker driftspraxis

⚠ Varning ⚠

Workman är ett fordon som inte får köras på motorvägar och är inte heller utformat, utrustat eller tillverkat för att köras på offentliga gator, vägar eller motorvägar.

Arbetsledarens ansvar

- Se till att förare får grundlig utbildning och lär känna bruksanvisningen och alla etiketter på fordonet.
- Se till att du fastställer dina egna specialprocedurer och arbetsregler för ovanliga arbetsförhållanden (t.ex. backar som är för branta för fordonsdrift).

Före körning

- Kör endast maskinen efter att du har läst och förstått innehållet i denna bruksanvisning.
- Låt **aldrig** barn köra fordonet. Samtliga personer som kör fordonet ska inneha körkort för ett motorfordon.
- Låt **aldrig** någon annan vuxen köra fordonet utan att han/hon först har läst och förstår bruksanvisningen. Endast utbildade och auktoriserade personer får köra detta fordon. Se till att samtliga förare är fysiskt och mentalt kapabla att köra fordonet.
- Fordonet är utformat att **endast** bära upp **dig**, föraren, och **en passagerare** i det säte som tillhandahållits av tillverkaren. Ta **aldrig** upp någon annan passagerare på fordonet.
- Kör **aldrig** fordonet om du är påverkad av alkohol, läkemedel eller andra droger. T.o.m. receptbelagda läkemedel och huvudvärkstabeller kan orsaka slöhet.
- Kör inte fordonet när du är trött. Se till att göra pauser med jämna mellanrum. Det är mycket viktigt att du är uppmärksam hela tiden under arbetets gång.
- Bekanta dig ordentligt med reglagen och lär dig att stanna motorn snabbt.
- Håll alla skydd, säkerhetsanordningar och dekaler på plats. Reparera före körning om något skydd någon, säkerhetsanordning eller dekal är trasig, oläslig eller skadad.
- Bär alltid ordentliga skor. Kör inte maskinen i sandaler, tygskor eller gymnastikskor. Bär inte löst sittande plagg eller smycken som kan fastna i rörliga delar och orsaka personskador.
- Det är tillrådligt att bära skyddsglasögon, skyddsskor, långbyxor och hjälm och ett krav enligt vissa lokala säkerhets- och försäkringsbestämmelser.
- Undvik att köra maskinen när det är mörkt, i synnerhet i okända områden. Om du måste köra när det är mörkt bör du köra försiktigt, använda strålkastarna och t.o.m. överväga att använda extra lampor.
- Var ytterst försiktig när du kör bland människor. Var alltid uppmärksam på var kringstående kan befinna sig.
- Kontrollera alltid fordonets angivna områden som nämns i bruksanvisningens avsnitt om förberedelser före start, innan du börjar använda fordonet. Använd **inte** fordonet om något är fel. Se till att problemet åtgärdas innan fordonet eller redskapet används igen.
- Var försiktig vid hantering av bensin eftersom det är mycket lättantändligt.
  - Använd en godkänd bensindunk.
  - Avlägsna inte locket från bränsletanken när motorn är varm eller igång.
  - Rök aldrig när du handskas med bensin.
  - Fyll tanken utomhus och upp till ca 25 mm under tankens ovankant (undre kanten på påfyllningsröret). Fyll inte på för mycket.
  - Torka upp all utspilld bensin.

Under körningen

Varning

Motoravgaser innehåller koloxid, ett luktfritt, dödligt gift som är livshotande.

Kör inte motorn inomhus eller i ett slutet utrymme.

- Föraren och passageraren ska förbli sittande så länge fordonet är i rörelse. Föraren ska hålla bägge händer på ratten när detta är möjligt och passageraren ska använda de avsedda handtagen. Håll alltid armar och ben innanför fordonsstommen.
- Kör långsammare och gör mindre tvära svängar när du har en passagerare. Kom ihåg att din passagerare inte kan förutse att du ska bromsa eller svänga och kan vara oförberedd.
- Var alltid uppmärksam på och undvik långa utskjutande föremål som t.ex. trädgrenar, dörrposter och täckta stigar. Se till att det alltid finns tillräckligt med utrymme ovanför fordonet så att detta och ditt huvud är fria.
- Lägg alltid växeln i friläge och ansätt parkeringsbromsen innan du går ifrån ett fordon som går på tomgång, så att fordonet inte ”kryper”.

- Om fordonet inte körs på ett säkert sätt kan följden bli olyckor, vältning och allvarliga personskador eller i värsta fall dödsfall. Kör försiktigt. För att undvika vältolyckor eller att du förlorar kontrollen bör du:
  - Vara ytterst försiktig, sänka farten och hålla dig på säkert avstånd omkring sandgropar, diken, bäckar, ramper, okända områden eller områden med plötsliga förändringar i markförhållanden eller kupering.
  - Se upp för hål eller andra dolda faror.
  - Vara extra försiktig när du kör fordonet på våta underlag, under svåra väderförhållanden, vid högre hastigheter eller med full last. Bromstid och -sträcka ökar med full last.
  - Undvika att stanna och starta plötsligt. Inte gå från bakåtdrift till framåtdrift eller från framåtdrift till bakåtdrift utan att först stanna helt och hållet.
  - Sakta ner innan du svänger. Inte försöka svänga tvärt eller göra plötsliga manövrar eller andra farliga åtgärder som kan leda till att du förlorar kontrollen över fordonet.
  - Se till att ingen står bakom fordonet vid tippning och inte tippa lasten på någons fötter. Frigöra flakskyddets spärrhakar på sidan av lådan, ej baktill.
  - Endast köra fordonet när lastlådan är nere och spärrad.
  - Titta bakåt och försäkra dig om att ingen finns bakom dig innan du backar. Backa långsamt.
  - Se upp för trafik vid vägar och vid korsning av väg och alltid lämna företräde till fotgängare och andra fordon. Detta fordon är **inte** konstruerat att köras på gator eller motorvägar. Ge alltid tecken när du ska svänga eller stanna tillräckligt tidigt så att andra vet vad du tänker göra. Följ alla trafikregler och bestämmelser.
  - Fordonets el- och avgassystem kan frambringa gnistor som kan antända explosiva material. Kör aldrig fordonet i eller i närheten av områden där det finns damm eller ångor som är explosiva i luften.
  - Om du skulle vara osäker på vad som gäller för säker körning, ska du **stanna arbetet** och fråga din arbetsledare.
- Rör inte motorn eller ljuddämparen medan motorn är igång eller kort efter att den har stängts av. Dessa delar kan vara tillräckligt heta för att orsaka brännskador.
- Om maskinen skulle vibrera onormalt ska du stanna omedelbart, vänta på att all rörelse har upphört och undersöka fordonet för skador. Reparera all skada innan du återupptar arbetet.
- Innan du kliver ur sätet:
  A. Stoppa maskinrörelsen.
  B. Dra åt parkeringsbromsen.
  C. Vrid tändningsnyckeln till stoppläget (Off).
  D. Ta ur nyckeln.

Observera: Om fordonet befinner sig på en sluttning bör du blockera hjulen efter att ha klivit ur sätet.

Bromsning

- Sakta ner innan du närmar dig ett hinder. Detta ger dig extra tid att stanna eller vända. Om du kör på ett hinder kan fordonet och dess innehåll skadas. Men framför allt kan det skada dig och din passagerare.
- Fordonets bruttovikt (GVW) har en stor inverkan på din förmåga att stanna och/eller svänga. Tunga laster och redskap gör ett fordon svårare att stanna eller svänga. Ju tyngre last, desto längre tid tar det att stanna.
- Sänk hastigheten om lastlådan har avlägsnats och fordonet inte är utrustat med något redskap. Bromsegenskaperna ändras och snabba stopp kan få bakhjulen att låsa sig, vilket kan påverka din kontroll över fordonet.
- Gräs och trottoarer blir halare när de är våta. Det kan ta 2 till 4 gånger så lång tid att stanna på våta underlag än på torra underlag. Om du kör genom vattensamlingar som är tillräckligt djupa för att göra bromsarna våta kommer bromsarna inte fungera ordentligt förrän de är torra. Efter att ha kört genom vatten bör du testa bromsarna för att se till att de fungerar som de ska. Om de inte gör det ska du köra långsamt samtidigt som du trampar lätt på bromspedalen. Detta torkar ut bromsarna.

Körning på sluttningar

Varning

Körning på sluttning kan göra så att fordonet välter eller rullar bakåt, eller så kan du få motorstopp och förlora framfart i sluttningen. Detta kan leda till personskador.

- **Kör inte i backar vars lutning överstiger 12°.**
- **Öka inte farten snabbt och tvärbromsa inte när du backar nedför en sluttning, i synnerhet med en last.**
- **Om du får motorstopp eller förlorar framfart i en sluttning backar du långsamt rakt nedför sluttningen. Försök aldrig att vända fordonet.**
- **Kör aldrig tvärgående över en brant sluttning; kör alltid rakt uppför eller nedför eller kör runt sluttningen.**
- **Undvik att svänga i sluttningar.**
- **Minska fordonets last och sänk hastigheten.**
- **Undvik att stanna i sluttningar, i synnerhet med en last.**

Följande extra försiktighetsåtgärder måste vidtas när man kör med fordonet på en sluttning:

- Sakta ner innan du börjar köra uppför eller nedför en sluttning.
- Om du får motorstopp eller börjar förlora framfart när du kör uppför en sluttning ska du gradvis ansätta bromsarna och långsamt backa rakt nedför sluttningen.
- Det kan vara farligt att svänga medan du kör uppför eller nedför en sluttning. Om du måste svänga medan du kör i en sluttning ska detta göras långsamt och försiktigt. Gör aldrig skarpa eller snabba svängar.
- Tunga laster påverkar stabiliteten. Minska lastens vikt och sänk hastigheten när du kör i sluttningar eller om lasten har en hög tyngdpunkt. Surra fast lasten för att hindra den från att glida.
- Undvik att stanna i sluttningar, i synnerhet med en last. Det tar längre tid att stanna i nedförsbacke än att stanna på ett jämnt underlag. Om du måste stanna fordonet bör du undvika plötsliga ändringar i hastighet, vilket kan leda till att fordonet tippar eller rullar bakåt. Tvärbromsa inte om du rullar bakåt, eftersom detta kan få fordonet att välta.
- Kör rakt upp och ner i sluttningar när så är möjligt.
- Vi rekommenderar starkt att du installerar tillbehöret vältskydd när du kör i kuperad terräng.

Körning i ojämn terräng

Sänk hastigheten och minska lasten när du kör i ojämn terräng eller mark samt nära trottoarkanter, hål och andra plötsliga terrängförändringar. Laster kan glida och göra fordonet ostadigt.

Vi rekommenderar starkt att du installerar tillbehöret vältskydd när du kör i ojämn terräng.

Varning

Plötsliga terrängförändringar kan orsaka hastig rörelse av ratten vilket kan resultera i hand- och armskador.

- **Sänk hastigheten när du kör i ojämn terräng och nära trottoarkanter.**
- **Fatta ratten löst runt dess omkrets. Håll inte händerna på rattens ”ekrar”.**

Lastning och tippning

Lastens och passagerarens vikt och position kan ändra fordonets tyngdpunkt och hanteringen av fordonet. Följ dessa riktlinjer för att undvika att du förlorar kontrollen och personskador:

- Transportera **inte** laster som **överstiger** last-begränsningarna som återges på fordonets viktetikett; se Specifikationer, sidan 13, för fordonets viktbegränsningar. Lastskalan gäller **endast för jämna underlag**.
- Minska lastens vikt när du kör på sluttningar och i ojämn terräng för att undvika att tippa eller välta med fordonet.
- Minska lastens vikt om tyngdpunkten är hög. Last som tegelstenar, gödsel eller timmerstockar kan lastas högt i lådan. Ju högre en last är, desto större är risken för att fordonet tippar. Fördela lasten så lågt som möjligt och se till att lasten inte påverkar sikten bakåt.
- Placera lastens vikt jämnt från sida till sida. Om lasten är större på en av sidorna är risken för att fordonet ska tippa i svängar större.
- Placera lastens vikt jämnt från framände till bakände. Om du placerar lasten bakom bakaxeln, minskas vikten på framhjulen. Detta kan bidra till förlorad styrkontroll eller få fordonet att tippa i sluttningar eller knölig terräng.
- Var extra försiktig om lasten överstiger lådans mått samt vid hantering av excentriska laster som inte kan centreras. Håll laster balanserade och säkrade så att de inte glider.

- Säkra alltid laster så att de inte glider. Om en last inte är säkrad eller om du transporterar en vätska i en stor behållare som t.ex. en sprayflaska, kan lasten glida. Lasten glider oftast i svängar, i uppförsbacke, vid plötslig ändring av hastigheten eller under körning på ojämna underlag. Glidande laster kan få fordonet att tippa.

Varning

Lådans vikt kan vara tung. Händer eller andra kroppsdelar kan krossas.

- **Håll händer och andra kroppsdelar borta när du sänker lådan.**
- **Material får inte tippas på kringstående.**

- Tippa aldrig en lastad lastlåda när fordonet står i sidled i en sluttning. Ändringen av viktfördelning kan få fordonet att välta.
- Vid körning med tung last i lastlådan ska du sänka hastigheten och beräkna tillräcklig bromssträcka. Tvärbromsa inte. Var extra försiktig i sluttningar.
- Tänk på att tunga laster ökar din bromssträcka och minskar din förmåga att svänga snabbt utan att tippa med fordonet.
- Det bakre lastutrymmet är endast avsett för laster, inte passagerare.
- Lasta aldrig fordonet för mycket. Namnplåten (under instrumentbrädan på mittkolonnen) visar fordonets lastbegränsningar. Överbelasta aldrig redskapen och överstig aldrig bruttovikten (GVW).

Underhåll

- Endast kvalificerad och auktoriserad personal får underhålla, reparera, justera och inspektera fordonet.
- Stanna motorn, dra åt parkeringsbromsen och ta ut nyckeln ur tändningen innan du servar eller justerar fordonet för att förhindra att någon startar motorn oavsiktligt.
- Se till att samtliga muttrar, bultar och skruvar är ordentligt åtdragna för att försäkra att hela maskinen är i gott skick.
- Minska brandrisken genom att hålla området runt motorn fritt från fett, gräs, löv och smuts.
- Använd aldrig öppen eld för att kontrollera läckagenivån av bränsle eller batterielektrolyt.
- Om motorn måste vara igång för att ett visst underhåll ska kunna utföras ska händer, fötter, klädesplagg och andra kroppsdelar hållas borta från motorn och andra rörliga delar. Håll alla på avstånd.
- Använd inte öppna bränslekärl eller brandfarliga rengöringsvätskor för att rengöra delar.
- **Ändra inte** varvtalshållarens inställning. Be en auktoriserad Toro-återförsäljare kontrollera hastigheten för att försäkra säkerhet och noggrannhet.
- Vid eventuellt behov av större reparationer eller assistans, kontakta en auktoriserad Toro-återförsäljare.
- Köp alltid Toro originalreservdelar och tillbehör för att garantera optimal prestanda och säkerhet. Användning av reservdelar och tillbehör från andra tillverkare kan vara farligt. Eventuella ändringar av fordonet som kan påverka dess drift, prestanda, hållbarhet eller användning kan leda till personskador eller dödsfall. Användning av detta slag kan ogiltigförklara produktgarantin.

Ljudtrycksnivå

Maskinen ger en kontinuerlig A-viktad ljudtrycksnivå vid förarens öra på 80 dB(A), grundat på mätningar på identiska maskiner enligt EG-direktivet 98/37/EG och ändringar.

Vibration

Maskinen överstiger inte en vibrationsnivå på 2,5 m/s^2 vid händerna, grundat på mätningar på identiska maskiner enligt förfaranden i ISO 5349.

Maskinen överstiger inte en vibrationsnivå på 0,5 m/s^2 vid sätet, grundat på mätningar på identiska maskiner enligt förfaranden i ISO 2631.

Lutningsdiagram

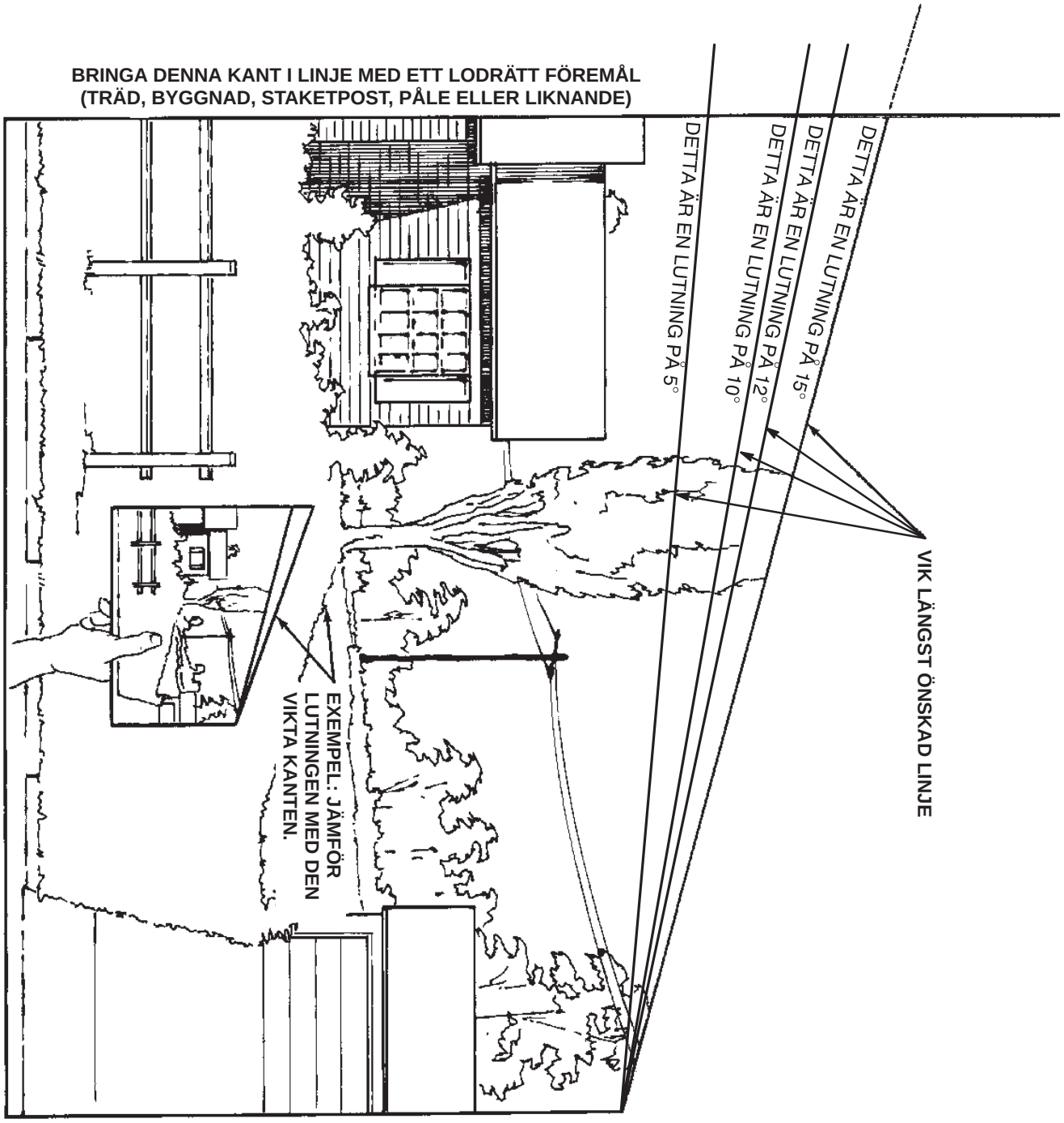

Säkerhets- och instruktionsdekaler

Säkerhetsdekaler och säkerhetsinstruktioner är fullt synliga för föraren och finns vid alla potentiella farozoner. Dekaler som skadats eller försvunnit ska bytas ut.

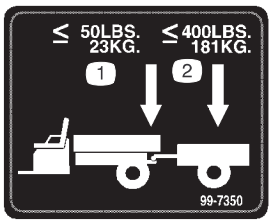

99-7350

1. Bogseröglans maxvikt är 23 kg
2. Högsta tillåtna släpvagnsvikt är 181 kg

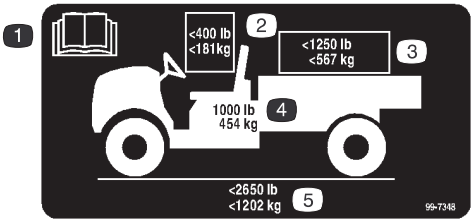

99-7348

1. Läs bruksanvisningen för vidare instruktioner.
2. Den sammanlagda maximivikten för förare och passagerare får inte överstiga 181 kg.
3. Lastens maxvikt får inte överstiga 567 kg.
4. Fordonets grundvikt är 454 kg.
5. Fordonets maximala bruttovikt får inte överstiga 1 202 kg.

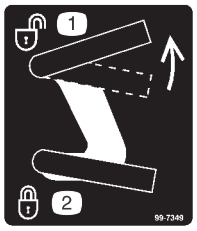

99-7349

1. Lås upp lastflaket
2. Lås lastflaket

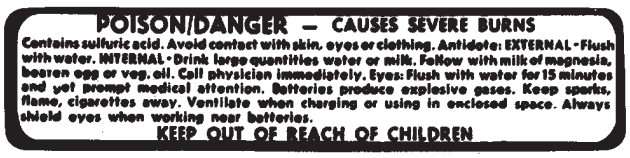

26-7390

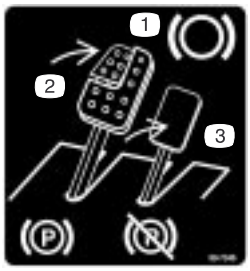

99-7346

1. Parkeringsbroms
2. Parkeringsbromsen ligger i
3. Parkeringsbromsen ligger inte i

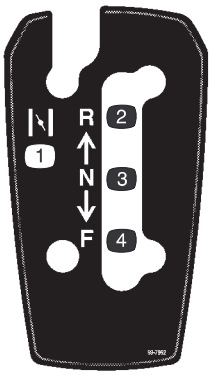

99-7952

1. Choke
2. Back
3. Friläge
4. Framåt

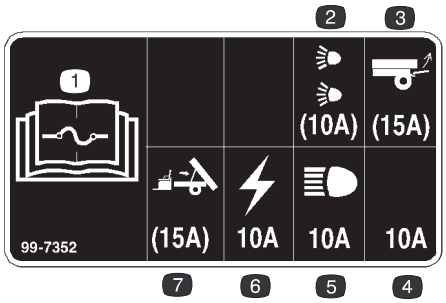

99-7352

1. Läs bruksanvisningen för information om säkringar
2. 10-amp säkring för extra lyktor
3. 15-amp säkring för extra bakre lyftanordning
4. 10-amp säkring – öppen
5. 10-amp. säkring för strålkastare
6. 10-amp säkring för tändningssystemet
7. 15-amp säkring för extra elektrisk flaklyftanordning

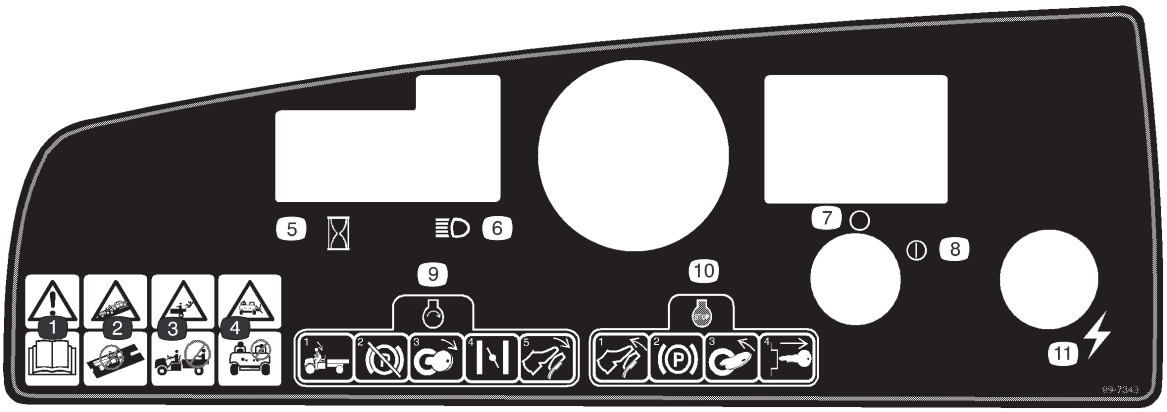

99-7343

1. Varning – läs bruksanvisningen.
2. Detta fordon får inte köras på motorvägar. Detta fordon är inte tillverkat för att köras på allmänna gator eller motorvägar.
3. Kör inte passagerare på lastflaket. De kan falla av fordonet.
4. Låt inte barn köra fordonet.
5. Timmätare
6. Strålkastare
7. Tändningen av
8. Tändningen på
9. Sitt i förarsätet för att starta fordonet. Frigör parkeringsbromsen. Vrid tändningen till ON. Dra ut choken (vid behov). Tryck ner gaspedalen.
10. Stanna fordonet genom att koppla ur gaspedalen och ansätt parkeringsbromsen. Stäng av tändningen och tag ut nyckeln.
11. Kraftpunkt

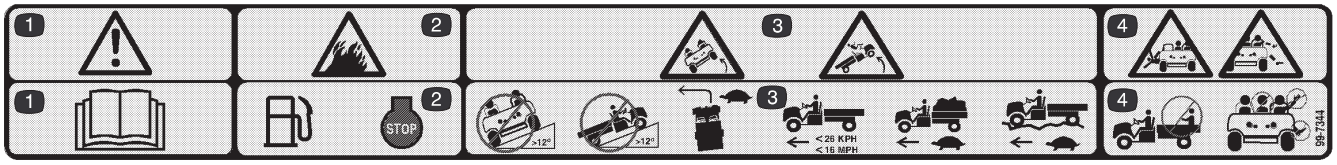

99-7344

1. Fara – läs bruksanvisningen.
2. Bränsle är lättantändligt. Stanna motorn före påfyllning av bränsle.
3. Tipprisk – kör inte tvärgående över sluttningar vars lutning överstiger 15 grader eller upp för sluttningar vars lutning överstiger 12 grader. Sänk hastigheten i svängar, vid transport av tunga laster eller vid körning i ojämn terräng. Håll motorhastigheten under 26 km/h.
4. Passagerare riskerar att falla av fordonet. Kör inte passagerare på lastflaket. Håll alltid armar och ben inne i fordonet.

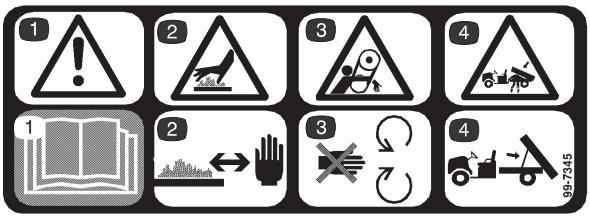

99-7345

1. Fara – läs bruksanvisningen.
2. Risk för het yta – håll händer borta.
3. Risk för klämskador – håll dig borta från rörliga delar.
4. Risk för krosskador – använd stöttan för att stödja lastflaket.



99-7954

1. Fara – läs bruksanvisningen.
2. Kör inte passagerare på lastflaket. De kan falla av.
3. Explosionsrisk – avlägsna bränslebehållare från lastflaket före påfyllning.

Specifikationer

Observera: Delarnas mått och utseende kan ändras utan föregående meddelande.

Grundvikt	Torr 454 kg
Uppskattad kapacitet (på jämnt underlag)	Totalt 749 kg, inklusive 90,7 kg operatör och 90,7 kg passagerare, last, bogseröglans vikt, släpets bruttovikt, tillbehör och redskap
Fordonets maximala bruttovikt (GVW) (på jämnt underlag)	Totalt 1203 kg, inklusive samtliga ovannämnda vikter
Maximal lastkapacitet (på jämnt underlag)	Totalt 567 kg, inklusive bogseröglans vikt och släpets bruttovikt
Bogserkapacitet:	
Standardkrok	Bogseröglans vikt 23 kg Släpets maximivikt 182 kg
Dragkrok för tung drift	Bogseröglans vikt 45 kg Släpets maximivikt 363 kg
Total maskinbredd	152,4 cm
Total maskinlängd	297,2 cm
Markfrigång	23,5 cm längst fram utan last eller förare 16,5 cm längst bak utan last eller förare
Hjulbas	200,7 cm
Spårvidd (centrumlinje till centrumlinje)	124,5 cm längst fram 122,6 cm längst fram
Lastlådans längd	116,8 cm på insidan 129,5 cm på utsidan
Lastlådans bredd	124,5 cm på insidan 137,2 cm på utsidan
Lastlådans höjd	25,4 cm på insidan

Extra utrustning

Dragkrok för tung drift	Modellnr. 07282
Borstskydd	Modellnr. 07296
Bakre lyftanordning[1]	Modellnr. 07274
Elektrisk lådhiss[2]	Modellnr. 07259
Dragkrok för tung drift	Modellnr. 07275
Vältskydd/Säkerhetsbälte	Modellnr. 07276
Sidostång	Modellnr. 07290
Suflett	Modellnr. 07297
Fällbar vindruta[3]	Modellnr. 07293
Fast vindruta[3]	Modellnr. 07294
Gnistsläckare	Artikel nr. 98–9099

[1]Erfordrar artikel nr. 99–7924 om du redan har modell nr. 07259 monterad

[2]Erfordrar artikel nr. 99–7924 om du redan har modell nr. 07274 monterad

[3]Erfordrar modell nr. 07297

El-ledningssats	Artikel nr. 99–7924
Bakre fästkrok	Modellnr 07278
Skyddskåpa av vinyl	Modellnr 79979
Mjukt flakskydd	Modellnr 79980
Signalhorn	Artikelnr 104-6663
Bärbart kylskåp	Modellnr 07298
Snöplog	Modellnr 07292
Kåpa	Modellnr 07291
Broms-/bakljus	Artikelnr 104-6697
Blinkers	Artikelnr 104-6953

Uppriggning

Observera: Vänster och höger sida på maskinen är lika med användarens vänstra respektive högra sida vid normal körning.

Reservdelar

Observera: Använd diagrammet nedan för att kontrollera att alla delar finns med.

Beskrivning	Ant.	Användning
Klippenhetshjul	2	Montering av bakhjulen (Modellnr. 07253TC)
Klippenhetshjul Bricka Dammkåpa	2 2 2	Montering av framhjulen (Modellnr. 07253TC)
Ratt	1	Montering av ratten (Modellnr. 07253TC)
Stötdämpare	1	Montering av stötdämparen (Modellnr. 07253TC)
Dragkrok	1	Montering av dragkroken (Modellnr. 07253TC)
Säte	2	Montering av säten (Modellnr. 07253TC)
Lastlåda Höger tappfäste Vänster tappfäste Huvudskruv med fläns, 3/8 x 1”. Bult, 5/16 x 3/4” Flänsmutter, 5/16”	1 1 1 4 1 1	Montering av lastlåda (Modellnr 07253TC)
Nyckel	2	Används i tändningslåset.
Bruksanvisning Bruksanvisning för motorn	1 1	Läs innan maskinen sätts i drift.
Instruktionsvideo	1	Ses innan maskinen sätts i drift.
Artikelkatalog	1	Används för beställning av reservdelar.
Registreringskort	1	Fyll i och skicka till Toro.
Kontrollblankett före leverans	1	Fyll i och arkivera i din kundloggportfölj.

Montering av bakhjulen

Observera: Denna procedur behövs endast för modell nr. 07253TC.

1. Ta bort fästelementen som fäster hjulen.
2. Ta bort transportfästet som är fäst på hjultapparna.
3. Montera hjulen med de avlägsnade fästelementen (fig. 2) och dra åt dem till 61–88 Nm.

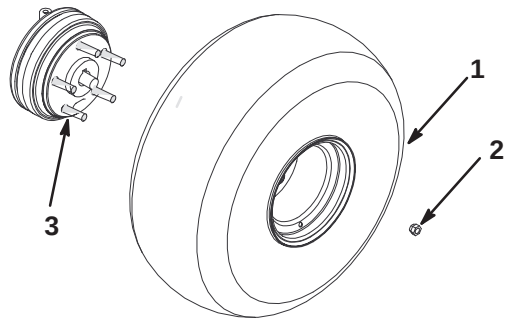

Figur 2

1. Klippenhetshjul
2. Hjulmutter
3. Hjultappar

Montering av framhjulen

Observera: Denna procedur behövs endast för modell nr. 07253TC.

1. Ta bort fästelementen som fäster hjulen.
2. Avlägsna transportfästet från axlarna.
3. Stryk på Loctite (blue) på skruvgängorna.
4. Montera hjulen med de avlägsnade fästelementen (fig. 3) och dra åt bultarna till 183–224 Nm.

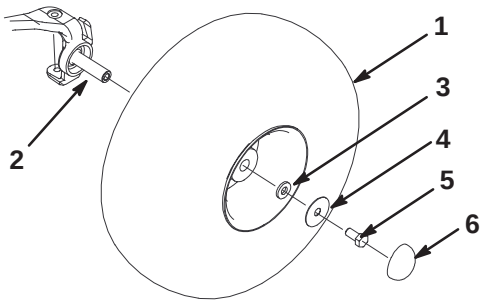

Figur 3

1. Däck- och hjulanordning
2. Spindel
3. Liten bricka
4. Stor bricka
5. Skruv
6. Dammkåpa

Montering av ratten

Observera: Denna procedur behövs endast för modell nr. 07253TC.

1. Ta bort muttern och låsbrickan från styraxeln.
2. Trä på ratten och brickan på axeln. Placera ratten på axeln så att tvärbalken är vågrät när hjulen pekar rakt fram och den tjockare av rattens ekvar pekar nedåt.
3. Fäst ratten på axeln med muttern (fig. 4).

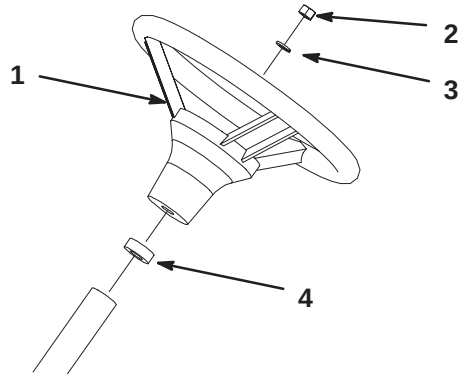

Figur 4

1. Ratt
2. Mutter
3. Bricka
4. Skumplastpackning

Montering av stötdämparen

Observera: Denna procedur behövs endast för modell nr. 07253TC.

1. Avlägsna de 2 bultarna, brickorna och muttrarna som fäster ramen framtill.
2. Passa in monteringshålen och fäst stötdämparen till ramen med fästelementen som lossades tidigare (fig. 5).

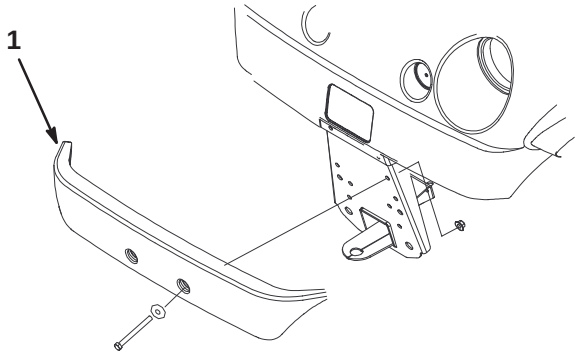

Figur 5

1. Stötdämpare

Montering av säten

Observera: Denna procedur behövs endast för modell nr. 07253TC.

För in sätesfästet i sätessockelns öppning och tippa sätet nedåt (fig. 6).

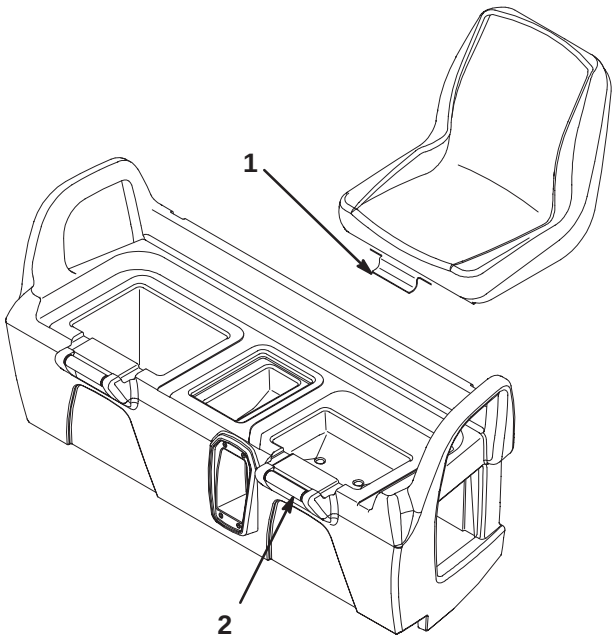

Figur 6

1. Sätesfäste
2. Sätessockel

Montering av dragkrok

Observera: Denna procedur behövs endast för modell nr. 07253TC.

1. Ta bort de 4 bultarna och muttrarna från insidan av ramens baksida.
2. Passa in dragkroken med monteringshålen på ramen. Montera dragkroken med skruvarna och muttrarna (fig. 7).

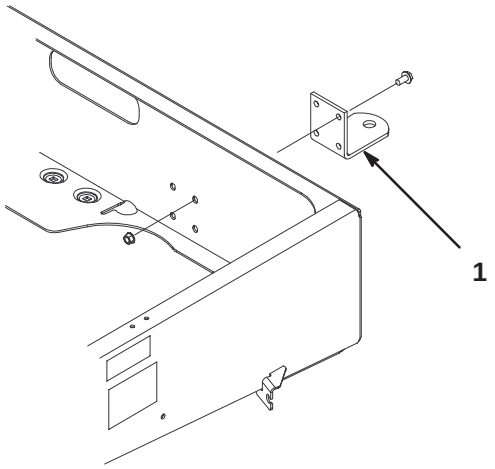

Figur 7

1. Dragkrok

Montering av lastlådan

Observera: Denna procedur behövs endast för modell nr. 07253TC.

1. Placera lastlådan på ramen. Lastlådan måste ligga plant och vara centrerad.
2. Fäst det vänstra tappfästet till ramens vänstra bakre hörn med 2 huvudskruvar med fläns (3/8 x 1”). Placera fästet såsom framgår av figur 8.

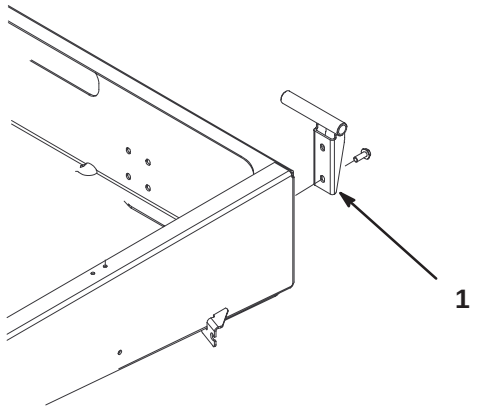

Figur 8

1. Tappfäste

3. Trä lastlådans monteringshål över tappfästet (fig. 9).

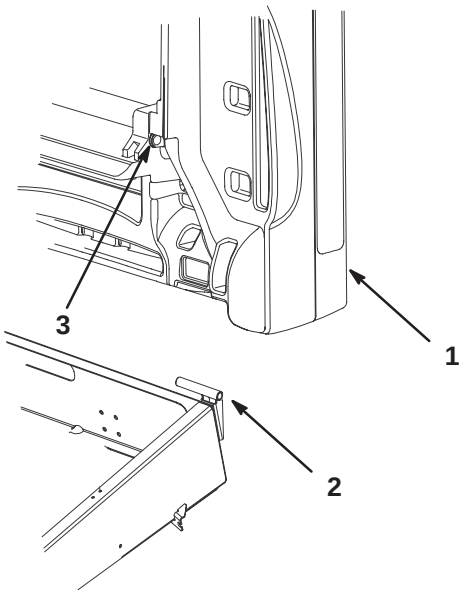

Figur 9

1. Lastlåda
2. Tappfäste
3. Lastlådans monteringshål

4. För in höger tappfäste i monteringshålet i lastlådan och fäst det till ramen.
5. Ta hjälp av en annan person som kan hålla upp lastlådan.
6. Lossa bulten som fäster stöttans klämma i ramen, tills stöttans J–kroksände kan glida under klämman (fig. 10).

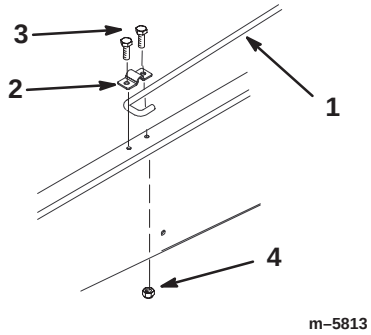

Figur 10

1. Stötta
2. Klämma till stöttan
3. Bult, 5/16 x 3/4 ”
4. Flänsmutter, 5/16 ”

7. Dra åt bulten och fäst klämmans andra sida med en ny bult (5/16 x 3/4 ”) och flänsmuttern (5/16 ”) (Fig. 10).
8. Sänk lastlådan.

Aktivering av batteriet

Observera: Denna procedur behövs endast för modell nr. 07253TC.

Om batteriet inte är fyllt med elektrolyt eller är aktiverat, måste det avlägsnas från fordonet, fyllas med elektrolyt och laddas upp. Bulkelektrolyt med specifik vikt på 1 260 måste köpas från närmaste försäljningsställe för batterier.

1. Ta bort gummiremmen som säkrar batteriet till basen. Lyft upp batteriet ur batteribasen.

Fara

Batterielektrolyt innehåller svavelsyra som är ett dödligt gift och orsakar allvarliga brännskador.

- **Drick inte elektrolyten och undvik kontakt med hud, ögon eller kläder. Använd skyddsglasögon för att skydda ögonen och gummihandskar för att skydda händerna.**
- **Fyll batteriet där det finns rent vatten för att kunna skölja av huden.**

2. Ta bort påfyllningslocken från batteriet och häll sakta på elektrolyt i varje cell tills nivån ligger precis ovanför plattorna.
3. Sätt tillbaka påfyllningslocken och anslut en batteriladdare på 3 till 4 amp. till batteripolerna. Ladda batteriet vid ett värde av mellan 3 och 4 ampere under 4 till 8 timmar (12 volt). Överladda inte batteriet.

Varning

Vid laddning av batteriet bildas gaser som kan explodera.

Rök aldrig nära batteriet och håll det borta från gnistor och eldslågor.

4. Koppla ur laddningsanordningen från eluttaget och batteripolerna när batteriet är laddat.
5. Ta bort påfyllningslocken. Fyll sakta på elektrolyt i varje cell tills nivån når upp till påfyllningslinjen. Sätt tillbaka påfyllningslocken.

Viktigt Fyll inte på batteriet för mycket. Elektrolyt kan rinna över på andra delar av fordonet och orsaka svår korrosion och skada.

6. Montera batteriet. Se även Montering av batteri, sidan 38.

Kontrollera oljenivån i vevhuset

Motorn levereras med olja i vevhuset. Oljenivån måste dock kontrolleras innan och efter motorn startas första gången.

1. Ställ maskinen på en plan yta.
2. Ta ut oljestickan och torka av den med en ren trasa (fig. 11). Sätt ner oljestickan i röret och se till att den sitter fast ordentligt. Ta ut oljestickan och kontrollera oljenivån.

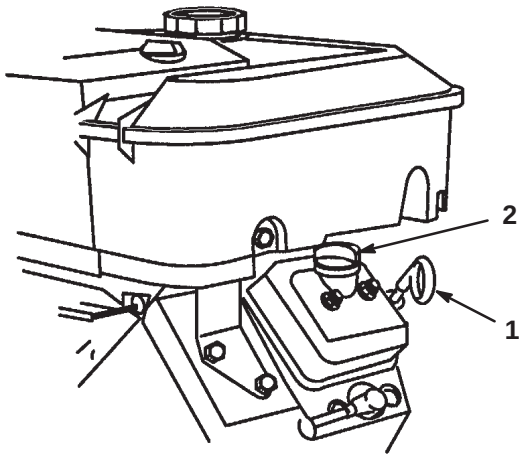

Figur 11

1. Oljesticka
2. Påfyllningslock

3. Om oljenivån är låg, ta av påfyllningslocket från ventilhuset (fig. 11) och fyll på olja i öppningen tills oljenivån når upp till märket Full på oljestickan; se Motorolja, sidan 29, för korrekt oljetyp och viskositet. Fyll sakta på oljan och kontrollera nivån med jämna mellanrum under tiden. **Fyll inte på för mycket.**
4. Sätt ner oljestickan så den sitter ordentligt.

Kontroll av däcktryck

Kontrollera trycket i däcken var 8:e timme eller dagligen för att garantera korrekta nivåer.

Lufttrycket i fram- och bakdäcken är 55–152 kPa (8–22 psi).

Det nödvändiga lufttrycket avgörs av den burna nyttolasten. Ju **lägre** lufttrycket är desto mindre minimeras komprimeringen och däckspåren. Lägre tryck bör inte användas för tunga nyttolaster vid höga hastigheter.

Högre tryck bör användas för tyngre nyttolaster vid högre hastigheter. Överstig inte maximitrycket.

Bränsletank

Rekommenderad bensin

Använd färsk, ren, **blyfri** regularbensin för fordon (minst 85-oktan). Blyad regularbensin kan användas om blyfri regularbensin inte finns att få.

Viktigt Använd aldrig bensin som innehåller **metanol**, bensin som innehåller mer än 10 % etanol, bensintillsatser eller fotogen, eftersom detta kan skada motorn.

Fara

Under vissa omständigheter är bensin extremt lättantändligt och högexplosivt. Brand eller explosion i bensin kan orsaka brännskador och materiella skador.

- **Fyll tanken på en öppen plats utomhus och när motorn är kall. Torka upp utspilld bensin.**
- **Fyll inte tanken helt full. Fyll bränsletanken med bensin tills nivån ligger 25 mm under påfyllningsrörets nedersta del. Utrymmet behövs för bränslets expansion.**
- **Rök aldrig när du handskas med bensin och håll dig borta från öppen eld eller där bensinångor kan antändas av gnistor.**
- **Förvara bensin i godkänd dunk och håll den borta från barn. Köp aldrig mer bensin än vad som går åt inom en månad.**
- **Ställ alltid bensindunkar på marken en bit bort från ditt fordon före påfyllning.**
- **Fyll inte på bensindunkar inne i ett fordon eller på lastbilsflak eftersom plastmattor och liknande kan isolera dunken och förlänga urladdningstiden för statisk elektricitet.**
- **Lasta av bensindrivna maskiner från lastbilen eller släpet om så är praktiskt möjligt och fyll på bensin när hjulen står på marken.**
- **Fyll på maskinen från en dunk hellre än med munstycket på en bensinpump om det inte är möjligt att lasta av maskinen från lastbilen eller släpet.**
- **Håll hela tiden kontakt mellan munstycket på bensinpumpen och kanten på tank- eller dunköppningen tills tankningen är klar, om tankning måste ske från bensinpump.**

Påfyllning av tanken

Bränsletankens kapacitet är ca 4 liter.

1. Stäng av motorn och dra åt parkeringsbromsen.
2. Gör rent omkring tanklocket (figur 12).

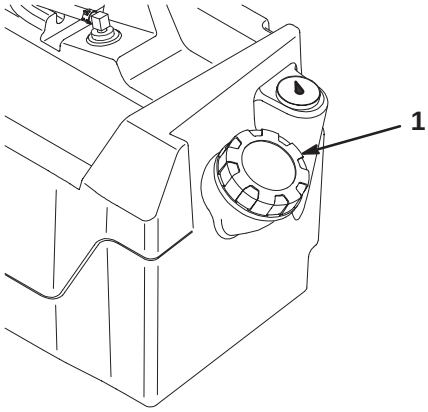

Figur 12

1. Tanklock

3. Ta bort tanklocket.
4. Fyll på tanken till högst 2,5 cm under påfyllningsrörets översta del, (undre kanten på påfyllningsröret). Utrymmet behövs för bränslets expansion. **Fyll inte på för mycket.**
5. Skruva på locket ordentligt. Torka upp utspillt bränsle.

Körning

Observera: Vänster och höger sida på maskinen är lika med användarens vänstra respektive högra sida vid normal körning.

Säkerheten främst

Läs alla säkerhetsanvisningar och dekaler i avsnittet om säkerhet. Att känna till denna information kan hjälpa dig och kringstående att undvika skada.

Reglage

Gaspedal

Gaspedalen (fig. 13) ger föraren en möjlighet att variera fordonets hastighet. Genom att trampa ner pedalen startas motorn. Genom att trampa pedalen längre ner ökas hastigheten. Genom att lätta på pedalen saktar fordonet ner och motorn stannar. Maximihastigheten framåt är 26,5 km/h.

Bromspedal

Bromspedalen används för att stanna eller sakta ner fordonet (fig. 13).

⚠ Försiktighet ⚠

Bromsarna kan bli slitna eller feljusteras vilket kan leda till personskada.

Om bromspedalen förflyttar sig inom 2,5 cm från fordonets golvplatta, måste bromsarna justeras eller repareras.

Parkeringsbroms

Parkeringsbromsen är en liten platta överst på bromspedalen (fig. 13). Lägg i parkeringsbromsen för att undvika tillfällig maskinrörelse när motorn är avstängd. Lägg i parkeringsbromsen genom att trampa ner bromspedalen hårt och rulla framåt med främre delen av foten. Koppla ur bromsen genom att trampa ner gaspedal. Om fordonet står parkerat i en brant sluttning bör du se till att parkeringsbromsen är ansatt. Placera klossar vid hjulen, på den sida som lutar nedåt.

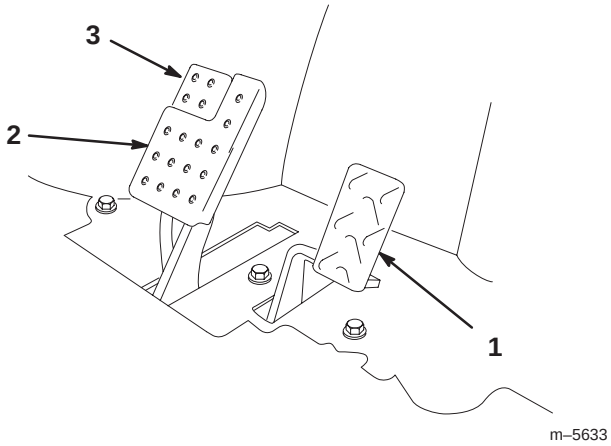

Figur 13

1. Gaspedal
2. Bromspedal
3. Parkeringsbroms

Choke

Choken sitter under och till höger om förarsätet. För att starta en kall motor stänger du startspjället (fig. 14) genom att dra ut choken till ON. När motorn har startat regleras choken så att motorn kör jämnt. Öppna choken så snart som möjligt genom att skjuta reglaget till OFF. En varm motor kräver lite eller ingen tilltäppning.

Växelväljare

Växelväljaren har tre lägen: framåt, bakåt och friläge (fig. 14). Växelväljaren kan starta och köra i alla tre lägen.

Observera: Om växelväljaren ligger i backen när tändningen slås till kommer en summerton att höras för att varna föraren.

Viktigt Fordonet ska alltid stannas innan man byter växel eller körriktning.

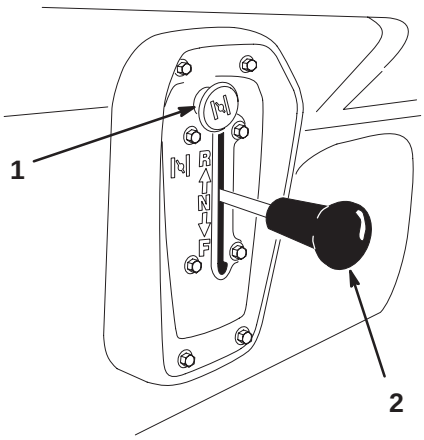

Figur 14

1. Choke
2. Växelväljare

Tändningslås

Tändningslåset (fig. 15) som används för att starta och stanna motorn har två lägen: Off (Från) och On (Till). Vrid nyckeln medsols till On så att motorn kan startas. Vrid nyckeln motsols till Off när fordonet har stannats. Ta ut nyckeln ur tändningen.

Timmätare

Timmätaren (fig. 15) anger det totala antalet timmar som motorn är igång. Timmätaren börjar fungera så snart gaspedalen trampas ned.

Oljetryckslampa

Oljetryckslampan varnar föraren om oljetrycket i motorn sjunker till en farlig nivå (fig. 15). Om lampan tänds och förblir tänd, ska oljan kontrolleras och fyllas på om nödvändigt; se Motorolja, sidan 29.

Observera: Oljetryckslampan kan fladdra. Detta är normalt och kräver inga åtgärder.

Ljusomkopplare

Slå på omkopplaren för att aktivera strålkastarna. Skjut för att slå på lamporna (fig. 15).

Kraftpunkt

Kraftpunkten används för att driva valfria elektriska tillbehör (fig. 15).

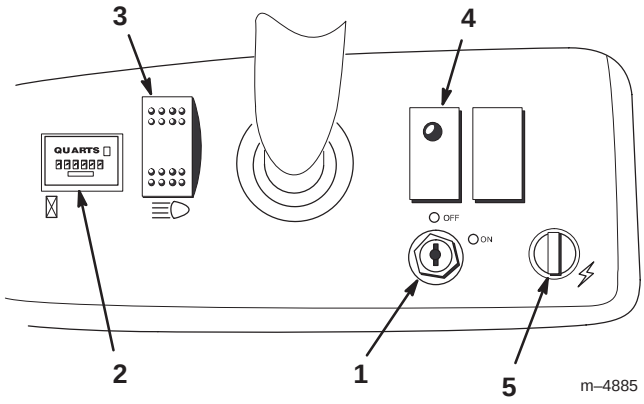

Figur 15

1. Tändningslås
2. Timmätare
3. Ljusomkopplare
4. Oljetryckslampa
5. Kraftpunkt

Bränslemätare

Bränslemätaren (fig. 16) visar hur mycket bränsle som finns i tanken.

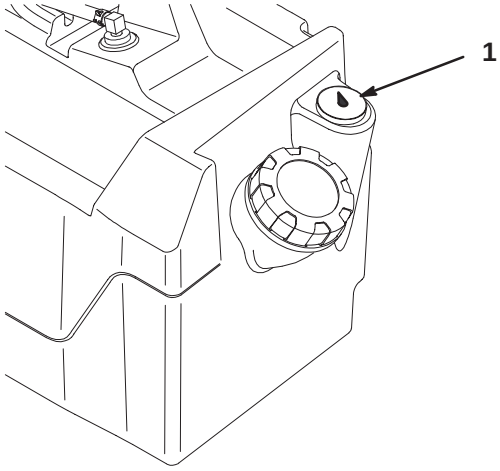

Figur 16

1. Bränslemätare

Passagerarhandtag

Passagerarhandtagen sitter till höger om instrumentbrädan och på utsidan av varje säte (fig. 17).

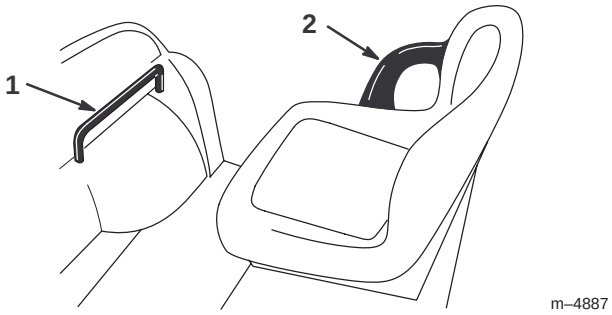

Figur 17

1. Passagerarhandtag
2. Sätesskydd

Kontroller före start

Kontrollera följande vid varje tillfälle innan du börjar använda fordonet för dagen:

- Kontrollera däcktrycket.

  Observera: Dessa däck skiljer sig från bildäck; de kräver mindre tryck för att minska gräskomprimering och skada.

- Kontrollera samtliga vätskenivåer och fyll på korrekt mängd av de specificerade vätskorna, om du märker att någon nivå är låg.
- Kontrollera bromsen.
- Kontrollera att lamporna fungerar.
- Vrid ratten åt höger och vänster för att kontrollera styrreaktionen.
- Undersök maskinen för oljeläckor, lösa delar och andra märkbara problem. Se till att motorn är avstängd och vänta tills samtliga rörliga delar stannat innan maskinen undersöks för oljeläckor, lösa delar eller andra problem.

Om något av föremålen ovan inte fungerar korrekt, meddelar du din mekaniker eller kontrollerar med din arbetsledare innan du börjar använda fordonet för dagen. Din arbetsledare kan vilja att du kontrollerar andra föremål dagligen, så fråga vad du ansvarar för.

Starta motorn

1. Sitt i förarsätet, sätt nyckeln i tändningsbrytaren och vrid den medsols till On.

Observera: Om växelväljaren ligger i bakåtdrift, kommer en summerton att varna föraren.

2. Flytta växelväljaren till önskat läge.
3. Trampa långsamt ner gaspedalen.

Observera: Parkeringsbromsen kopplas ur automatiskt när gaspedalen trycks ned.

Observera: Tryck ner gaspedalen halvvägs och håll den nere om motorn är kall och dra ut chokehandtaget till On. Sätt tillbaka chokehandtaget till Off när motorn börjar bli uppvärmd.

Viktigt Försök inte att knuffa eller bogsera fordonet för att få igång det.

Stanna fordonet

Stanna fordonet genom att ta bort foten från gaspedalen och långsamt trampa ner bromspedalen.

Observera: Bromssträckan kan variera beroende på fordonets last och hastighet.

Parkera fordonet

1. Ansätt parkeringsbromsen och vrid tändningsnyckeln till Off.
2. Ta ut nyckeln ur tändningslåset för att undvika oavsiktlig start.

Lastflak

Lyfta flaket

1. Skjut upp spärrhaken mot skårans översta del på flakets ram (fig. 18).

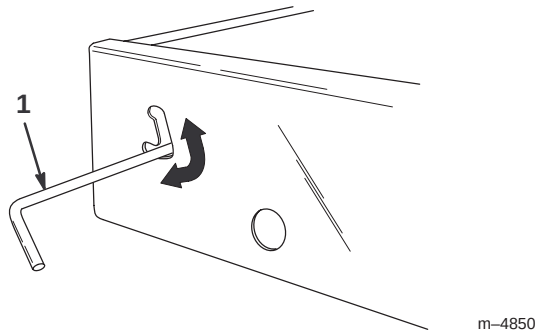

Figur 18

1. Spärrhake

2. Lyft upp spärrhaken med en hand samtidigt som du lyfter upp flaket med den andra.
3. Lyft flaket till dess fulla höjd; sänk det sedan något för att fästa stöttan (fig. 19).

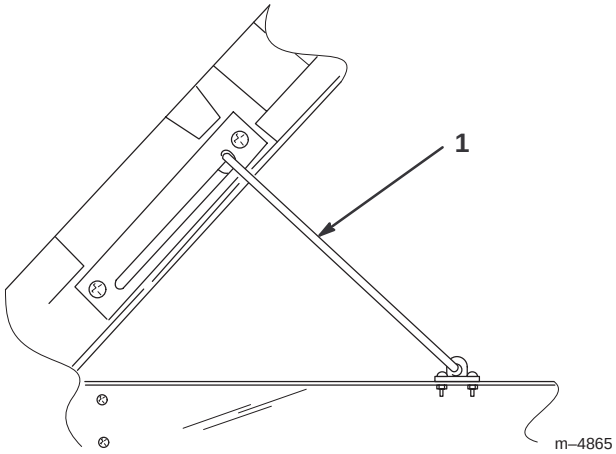

Figur 19

1. Stötta

Sänka flaket

1. Lyft upp flaket något med en hand och tryck ner stöttan.
2. Sänk flaket tills spärrhaken greppar i.
3. Fäst flaket till flakramen ordentligt genom att flytta spärrhaken till skårans nedre del (fig. 18).

Flakskyddets spärrhakar

1. Öppna flakskyddets spärrhakar genom att lyfta upp hakhandtagen (fig. 20). Spärrhakarna kommer att fjädra ut mot flakskyddets mitt. Sänk flakskyddet sakta.

Observera: Det kan vara nödvändigt att skjuta in flakskyddets kant (i synnerhet om en last ligger mot flakskyddet) innan spärrhakarna fjädrar mot flakskyddets mitt och frigörs.

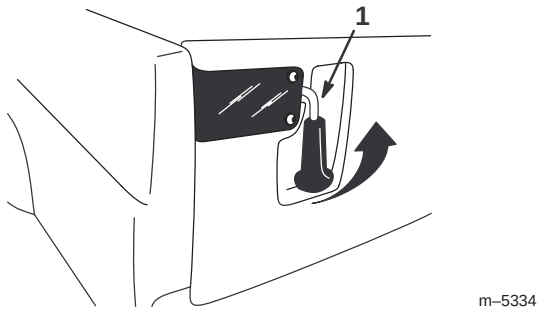

Figur 20

1. Spärrhake på flakskyddet

2. Regla flakskyddets spärrhakar genom att lyfta handtagen uppåt och skjuta dem mot fordonets utsida.
3. Skjut ner spärrhakarnas handtag för att säkra spärrhaken och flakskyddet.

Inkörning av nytt fordon

Följ dessa riktlinjer under de första 100 körtimmarna för att fordonet ska tillhandahålla ordentlig prestanda och lång livslängd:

- Kontrollera vätske- och motoroljenivåerna regelbundet och se upp för tecken på överhettning i fordonets olika delar.
- Låt motorn värma upp i ca 15 sekunder innan du accelererar efter kallstart.
- Undvik situationer där du behöver tvärbromsa de första timmarna vid inkörning av ett nytt fordon. Nya bromsbelägg har inte alltid optimal prestanda förrän flera timmars användning har polerat bromsarna (kört in dem).
- Variera fordonshastigheten under arbetets gång. Undvik snabba starter och stopp.
- En inkörningsolja för motorn är inte nödvändig. Originalolja är samma typ specificerad för vanliga oljebyten.
- Se avsnittet Underhåll för eventuella speciella kontroller vid låganvändning.
- Kontrollera inställningen av den främre fjädringen och justera om nödvändigt; se Justering av den främre fjädringen 33.

Lasta lastlådan

Lastlådan rymmer 0,37 m^3. Mängden (volymen) material som kan placeras i lådan utan att fordonets lastskala överstigs kan variera stort beroende på materialets densitet. En fylld (struken) låda med våt sand väger ca 680 kg, vilket är 113 kg över tillåten last. Men en fylld (struken) låda med trä väger 295 kg, vilket är inom tillåtet lastvärde.

Se tabellen nedan för lastvolymbegränsningar i fråga om olika material:

Material	Densitet (lb./ft.^{3})	Maximal lastkapacitet (på jämnt underlag)
Grus		
Torrt	95	3/4 full (ca.)
Vått	120	1/2 full (ca.)
Sand		
Torr	90	3/4 full
Våt	120	1/2 full
Trä	45	Full
Bark	<45	Full
Jord, packad	100	3/4 full (ca.)

Transport av fordonet

Ett släp bör användas när fordonet ska transporteras långa sträckor. Se till att fordonet säkras ordentligt till släpet. Se figur 21 och 22 för fästpunkternas placering.

Försiktighet

Lösa säten kan falla av fordonet och släpet under transport och landa på ett annat fordon eller utgöra ett hinder på vägen.

Flytta sätena eller se till att sätena är ordentligt säkrade i spärrhakarna.

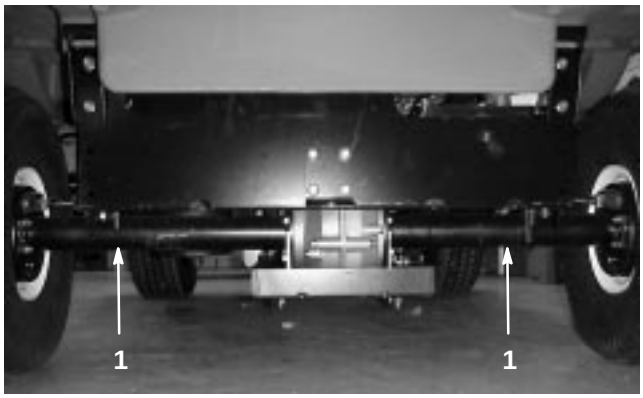

Figur 21

1. Fästpunkter

Bogsering av fordonet

I nödfall kan fordonet bogseras en kortare sträcka. Vi rekommenderar dock inte att denna metod används som standardprocedur.

Varning

Bogsering i höga hastigheter kan bidra till förlorad styrkontroll och leda till personskador.

Bogsera aldrig fordonet snabbare än 8 km/h.

Bogsering av fordonet är ett jobb som kräver två personer. Om maskinen måste flyttas en längre sträcka bör den transporteras på en lastbil eller ett släp, se Transport av fordonet, sidan 23.

1. Ta bort drivremmen; se Byte av drivrem, sidan 35, steg 1 och 2.
2. Fäst en bogserlina till bogseröglan framtill på ramen (fig. 22).
3. Lägg fordonets växel i friläge och frigör parkeringsbromsen.

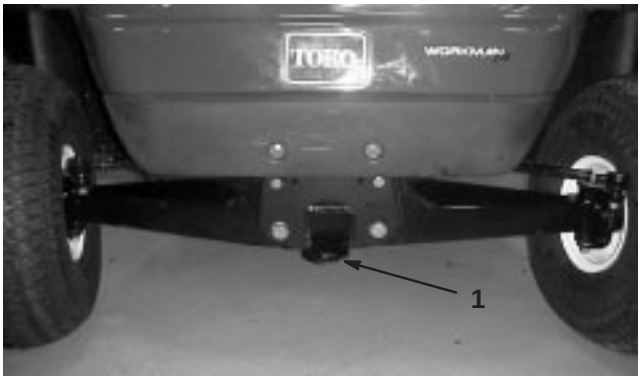

Figur 22

1. Bogserögla och fästpunkt

Dragning av släp

Fordonet kan dra ett släp efter sig. Det finns två slags bogserkrokar för fordonet, beroende på din modell. Kontakta din auktoriserade Toro-återförsäljare för upplysningar.

Lasta inte fordonet eller släpet för tungt när du drar en last eller bogserar ett släp. Överlastning kan bidra till försämrad prestanda eller skada på bromsarna, axeln, motorn, växellådan, styrningen, fjädringen, karosseriet eller däcken. Lasta alltid ett släp med 60 % av lastvikten på släpets främre del. Detta placerar ca 10 % av släpets bruttovikt på fordonets bogserkrok.

Lastens maximivikt får inte överstiga 567 kg, inberäknat bruttovikt och bogseröglans vikt. Om bruttovikten exempelvis är 181,44 kg och bogseröglan väger 22,68 kg, är lastens maximivikt 362,88 kg.

För att ge korrekt bromsning och drivning ska lastlådan alltid lastas vid körning med släp. Överstig inte bruttoviktsgränserna.

Undvik att parkera ett fordon med släp i en sluttning. Om du måste parkera i en sluttning ansätter parkeringsbromsen och blockerar släpets hjul.

Underhåll

Observera: Vänster och höger sida på maskinen är lika med användarens vänstra respektive högra sida vid normal körning.

Rekommenderat underhåll

Underhållsintervall	Underhållsförfarande
Efter de första 8 timmarna	• Byt oljan i motorn. • Kontrollera drivremmens spänning. • Kontrollera startremmens spänning.
Var 8:e timme	• Kontrollera oljenivån i motorn. • Kontrollera däcktrycket.
Efter de första 20 timmarna	• Kontrollera framhjulens skränkning vid korrekt markfrigång.
Var 50:e timme	• Kontrollera batteriets vätskenivå. • Kontrollera batterikabelns anslutningar. • Byt motorolja (inklusive syntetisk olja).[1]
Var 100:e timme	• Smörj alla smörjnipplar. • Rengör motorns centrifugalsil.[2] • Kontrollera luftrenaren.[2] • Byt motorns oljefilter. • Kontrollera bromsen och parkeringsbromsen. • Kontrollera tillståndet och slitaget på däcken. • Dra åt hjulmuttrarna. • Kontrollera den främre skränkningen och markfrigången. • Kontrollera att växelväljarens neutralläge fungerar.
Var 200:e timme	• Byt ut luftrenaren. • Kontrollera bromskabeljusteringen. • Kontrollera drivremmen. • Kontrollera och justera startremmen.
Var 400:e timme eller årligen	• Kontrollera bränsleledningarna.
Var 800:e timme eller årligen	• Byt ut bränslefiltret • Byt oljan i växellådan. • Byt ut tändstiften.

[1]Oftare vid tung last eller höga temperaturer

[2]Oftare vid dammiga och smutsiga förhållanden

Viktigt Se motorns bruksanvisning för ytterligare underhåll.

Kontrollista för dagligt underhåll

Kopiera sidan för rutinmässig användning.

Underhåll Kontrollpunkt	Vecka: Mån	Tis	Ons	Tors	Fre	Lör	Sön
Kontrollera bromsen och parkeringsbromsen.							
Kontrollera växelväljaren/friläget.							
Kontrollera bränslenivån.							
Kontrollera motoroljan.							
Kontrollera oljenivån i växellådan.							
Kontrollera luftfiltret.							
Kontrollera motorns kylflänsar.							
Undersök ovanliga motorljud.							
Kontrollera ovanliga driftljud.							
Kontrollera däcktrycket.							
Undersök systemet för oljeläckor.							
Kontrollera instrumentdrift.							
Kontrollera gaspedaldriften.							
Kontrollera körhöjd och skränkning.							
Smörj alla smörjnipplar.[1]							
Måla i skadad lack.							

[1]Omedelbart **efter varje** tvätt, oavsett intervallet i listan

Anteckningar om särskilda problem

Kontrollen utförd av:		
Artikel	**Datum**	**Information**
1		
2		
3		
4		
5		
6		
7		
8		
9		
10		
11		
12		
13		

Försiktighet

Om du lämnar nyckeln i tändningslåset kan någon av misstag starta motorn och skada dig eller någon annan person allvarligt.

Ta ur nyckeln från tändningen och lossa tändkabeln/tändkablarna från tändstiftet (-stiften) innan du utför något underhåll. För kabeln/kablarna åt sidan så att den/de inte oavsiktligt kommer i kontakt med tändstiftet/tändstiften.

Varning

För visst rutinunderhåll krävs att man lyfter upp flaket. Ett upphöjt flak kan falla och skada personer som befinner sig under det.

- **Sätt alltid upp flaket med stöttan innan du påbörjar arbetet under det.**
- **Ta bort eventuellt lastmaterial från flaket innan du påbörjar arbetet under det.**

Tung drift

Viktigt Om fordonet utsätts för något av följande förhållanden, ska underhåll utföras dubbelt så ofta.

- Arbete i öken
- Arbete i kallt klimat (under 0°C)
- Bogsering av släp
- Regelbundet arbete på dammiga vägar
- Byggarbete
- Låt kontrollera bromsarna och rengör dem så snart som möjligt efter längre drift i lera, sand, vatten eller liknande smutsiga områden. Detta hindrar slipande material från att bidra till överdrivet slitage.
- Vid regelbunden tung drift ska samtliga smörjnipplar smörjas och luftrenaren kontrolleras dagligen för att förhindra överdrivet slitage.

Stöttning med domkraft

När motorn genomgår rutinunderhåll och/eller motordiagnostik ska fordonets bakhjul vara 25 mm ovanför marken och bakaxeln ska stöttas upp med domkrafter.

Fara

Ett fordon på en domkraft kan bli instabilt och halka av domkraften och orsaka skador på personer som befinner sig under.

- **Starta inte motorn medan fordonet är stöttat med domkraft.**
- **Ta alltid ut nyckeln ur tändningen innan du kliver ur sätet.**
- **Blockera hjulen när fordonet är stöttat med domkraften.**

Domkraftspunkten framtill på fordonet finns längst fram på ramen bakom bogseröglan (fig. 23). Domkraftspunkten baktill på fordonet finns under axelrören (fig. 24).

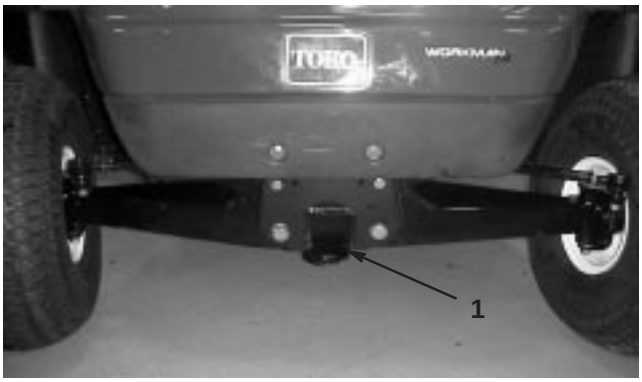

Figur 23

1. Främre domkraftpunkt



Figur 24

1. Bakre domkraftspunkter

Kontroll och justering av friläget

Vid rutinunderhåll och/eller motordiagnostik måste växeln läggas i friläge (fig. 25). Fordonet har ett friläge på växelväljaren som styr friläget i växellådan. Följande åtgärder bör vidtas för att försäkra att frilägesspaken driver växellådans friläge korrekt:

1. Lägg växelspaken i friläge.
2. Ställ in frilägesfästet på växellådan till neutralläget (jämnt), vrid drivkopplingen och kontrollera om fordonet rullar fram och tillbaka (fig. 25).
3. Dra åt en av låsmuttrarna (Fig. 25) precis tillräckligt för att få bort spelet ur växelkabeln.

Observera: Du måste hålla låsmutterns gängade skaft under fästet för att dra åt låsmuttern upptill.

4. Dra åt den andra låsmuttern precis tillräckligt för att få bort spelet ur den andra växelkabeln.
5. Dra åt den första låsmuttern till 1 Nm.
6. Dra åt den andra låsmuttern till 1 Nm.
7. Starta motorn och lägg växeln i framåt-, bakåt- och friläge flera gånger för att försäkra att frilägesfästet fungerar korrekt.

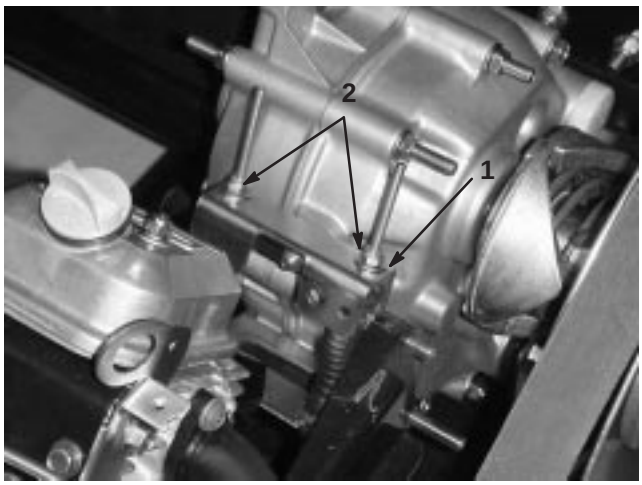

Figur 25

1. Frilägesfäste
2. Låsmuttrar

Service av motoroljan

Kontrollera oljenivån före varje körning.

Byt oljan efter de första 8 körtimmarna och därefter var 50:e körtimme.

Byt ut oljefiltret var 100:e timme.

Observera: Byt olja och oljefilter oftare när arbetsförhållandena är extremt dammiga eller sandiga.

Oljetyp: Renad olja (API-service SF, SG, SH, SJ, eller högre)

Vevhusvolym:1,4 liter när filtret byts

Viskositet: Se tabellen nedan.

ANVÄND SAE-OLJOR MED DESSA VISKOSITETER

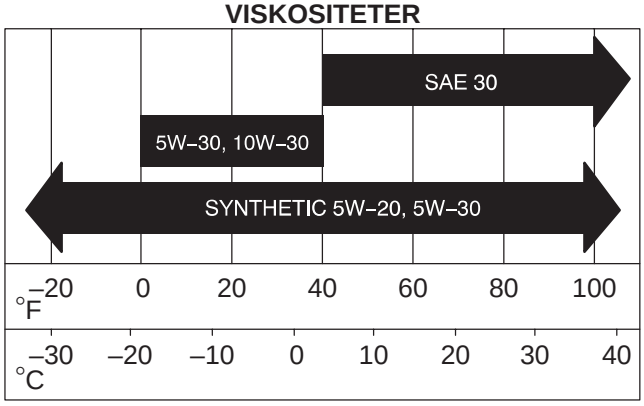

Kontrollera oljenivån

För kontroll av oljenivån, se Kontroll av oljenivån i vevhuset, sidan 17.

Byte och avtappning av olja

1. Starta fordonet och kör motorn ett par minuter för att värma upp oljan.
2. Parkera maskinen på en jämn yta, ansätt parkeringsbromsen, stäng av tändningen och ta ut nyckeln.
3. Lyft upp flaket och säkra det med stöttan.
4. Lossa tändkablarna och batterikablarna.
5. Ta bort avtappningspluggen (fig. 26) och låt oljan rinna ner i ett kärl. Sätt tillbaka avtappningspluggen när oljan har slutat rinna.

Observera: Lämna in spilloljan på godkänd mottagningsstation.

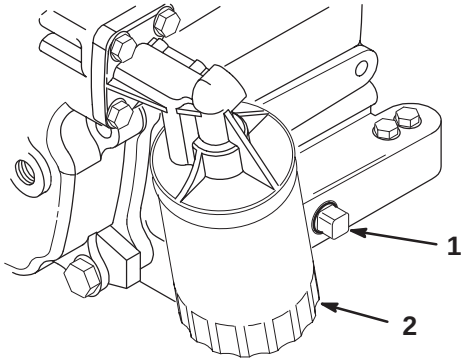

Figur 26

1. Motoroljeplugg
2. Motoroljefilter

6. Häll olja i påfyllningen tills oljenivån når upp till märket Full på oljestickan. Fyll sakta på oljan och kontrollera nivån med jämna mellanrum under tiden. **Fyll inte på för mycket.**
7. Sätt tillbaka oljepåfyllningslocket och oljestickan så de sitter ordentligt.

Byte av oljefilter

Byt oljefiltret var 100:e drifttimma eller en gång per år, beroende på vilket som inträffar först.

1. Tappa ur oljan ur motorn; se Byte och avtappning av olja, sidan 29.
2. Ta loss det befintliga oljefiltret (fig. 26). Stryk på ett tunt lager ren olja på den nya filterpackningen.
3. Skruva på det nya filtret tills packningen kommer i kontakt med fästplattan och dra sedan åt filtret ytterligare 1/2 till 3/4 varv. **Dra inte åt för hårt.**
4. Fyll vevhuset med ny olja av rätt sort; se Motorolja, sidan 29.
5. Starta motorn, låt den gå och kontrollera om det finns läckor.
6. Stäng av motorn och kontrollera oljenivån. Tillsätt olja om så behövs.

Rengöring av motorns kylaområden

Rengör centrifugalsilen, kylflänsarna och motorns yttre ytor var 100:e körtimme eller oftare under extremt dammiga och smutsiga förhållanden.

Viktigt Om motorn körs med en igensatt centrifugalsil, smutsiga eller blockerade kylflänsar eller utan kylarhöljen skadas motorn på grund av överhettning.

Viktigt Rengör aldrig motorn med vatten under tryck eftersom vatten kan förorena bränslesystemet.

Service av luftrenare

Undersök luftrenaren för skador som kan orsaka en luftläcka. En skadad luftrenare måste bytas ut.

Se till att kåpan sluter tätt runt luftrenaren.

Luftrenare: Undersök var 100:e körtimme; byt ut efter 200 timmar eller tidigare om den är smutsig eller skadad.

Observera: Utför service på luftrenaren oftare (med några timmars mellanrum) vid extremt dammiga och sandiga förhållanden.

Demontering av filterelementet

1. Parkera maskinen på en jämn yta, dra åt parkeringsbromsen, stäng av tändningen och ta ut nyckeln.
2. Lyft upp flaket och säkra det med stöttan.
3. Frigör spärrhakarna som fäster luftrenarkåpan till luftrenaren. Skilj kåpan från luftrenaren. Rengör luftrenarkåpan invändigt (fig. 27).

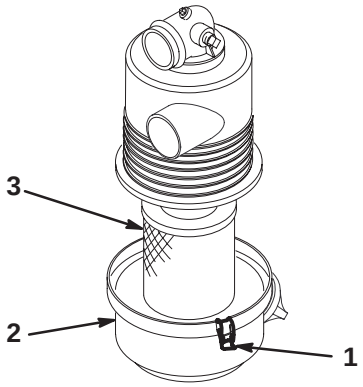

Figur 27

1. Spärrhakar till luftrenare
2. Kåpa
3. Filter

4. Skjut försiktigt ut filtret ur luftrenarstommen för att minska den mängd damm som drivs ut (fig. 27). Undvik att knacka filtret mot luftrenaren.
5. Undersök filtret och kassera det om det är skadat.

Rengöring av filterelementet

Viktigt Tvätta eller återanvänd aldrig ett skadat filter.

1. Tvättmetod:
   A. Förbered en lösning av filterrengöringsmedel och vatten och lägg filtret i blöt i ca 15 minuter. Se bruksanvisningen på rengöringsmedlets kartong för utförlig information.
   B. Skölj filtret med rent vatten när det har legat i blöt i 15 minuter. Skölj filtret från den rena sidan till den smutsiga sidan.

Viktigt För att förhindra skador på filterelementet får vattentrycket inte överstiga 276 kPa (40 psi).

   C. Torka filterelementet med ett varmt luftflöde (max 71°C), eller låt det lufttorka.

Viktigt Torka inte filterelementet med hjälp av en glödlampa då detta kan ge skador på filtret.

2. Tryckluftsmetoden:
   A. Blås tryckluft från det torra filterelementets insida till dess utsida. Håll luftslangens munstycke minst 5 cm från filtret och flytta munstycket upp och ner medan du roterar filterelement.

Viktigt För att undvika skada på filterelementet får lufttrycket inte överstiga 689 kPa (100 psi).

   B. Undersök filterelementet för eventuella hål och revor genom att titta igenom filtret mot en stark lampa.

Montering av filterelementet

Viktigt Kör alltid motorn med den kompletta luftrenaren monterad för att undvika motorskador.

1. Undersök det nya filtret för skador efter transport. Kontrollera filtrets tätande ände.

Viktigt Montera inte ett skadat filter.

2. Montera det nya filtret ordentligt i luftrenarstommen. Se till att filtret är ordentligt tätat genom att tillföra tryck till dess yttre kant vid montering. Tryck inte mitt på filtret där det är böjligt.
3. Sätt tillbaka kåpan och säkra spärrhakarna.

Smörjning av maskinen

Smörj samtliga lager och bussningar var 100:e timme eller en gång per år, beroende på vilket som inträffar först. Smörj dem oftare när maskinen används för tunga arbeten.

Typ av fett: Universalfett Nr 2 på litiumbas

Smörjpunkter

Smörjnipplarnas placering är på dragstängernas fyra ändar (fig. 28) och de två axeltapparna (fig. 29).

De två gas- och bromspedaltapparna (fig. 30) smörjs inte på fabriken och får endast smörjas när och om pedalerna börjar kärva.

1. Torka av smörjnippeln så att okända partiklar inte kan leta sig in i lagren eller bussningarna.
2. Pumpa in fett i lagren eller bussningarna.
3. Torka av överflödigt fett.

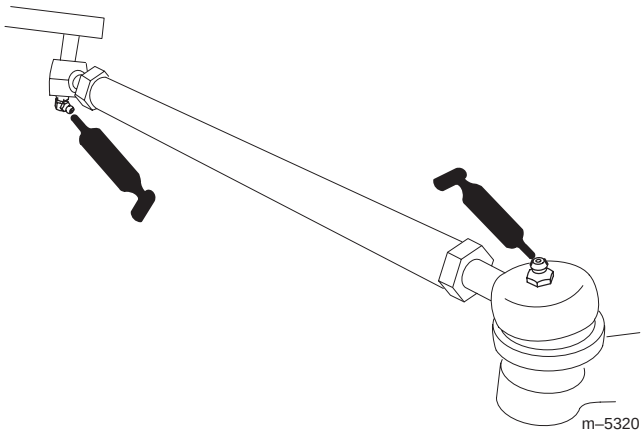

Figur 28

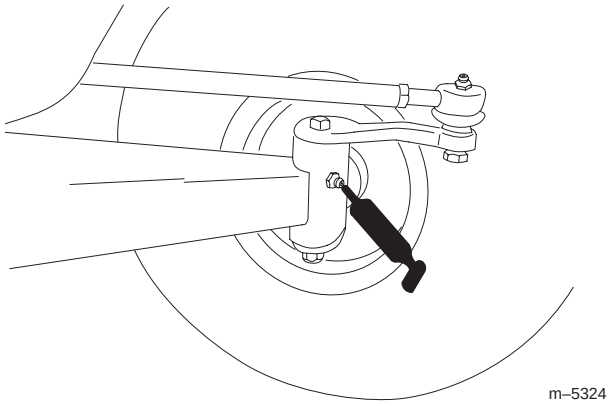

Figur 29

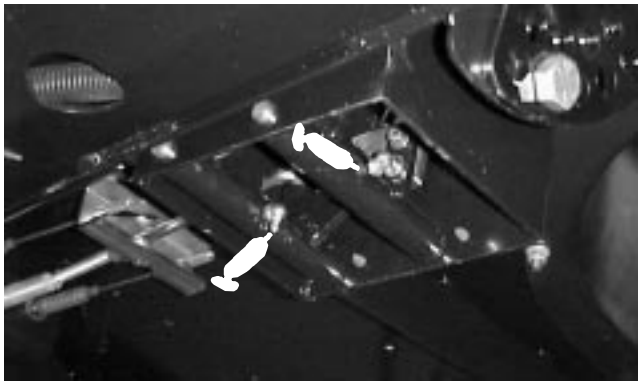

Figur 30

Service av bromsarna

Kontroll av bromsarna

Bromsar är viktiga säkerhetsdelar på fordonet. Som med alla säkerhetsdelar ska de undersökas noga med jämna mellanrum för att försäkra optimal prestanda och säkerhet. Nedanstående kontroll bör utföras var 100:e timme:

- Undersök bromsskorna för att se efter att de inte är slitna eller skadade. Om bromsbeläggets (bromsklossens) tjocklek är mindre än 1,6 mm ska bromsskorna bytas ut.
- Undersök bromslamellen och andra delar för tecken på överdrivet slitage eller deformering. Om någon deformering upptäcks, måste lämplig del bytas ut.

Justering av bromspedal

Justera bromsen om parkeringsbromsen inte håller tillräckligt, om bromspedalen förflyttar sig för långt eller om bromskraften inte är tillräcklig när bromspedalen är nedtryckt. Kontrollera justeringen var 200:e timme.

1. Stäng av tändningen och tag ut nyckeln.

2. Lyft fordonet från marken; se Stöttning med domkraft, sidan 28.

3. Dra åt kabeljusterarskruven som sitter under golvplattan tills kablarna ligger tätt i bromsutjämnaren (fig. 31). Dra inte åt för hårt. Det ska finnas litet spel i bromspedalen innan bromsarna kopplas in.

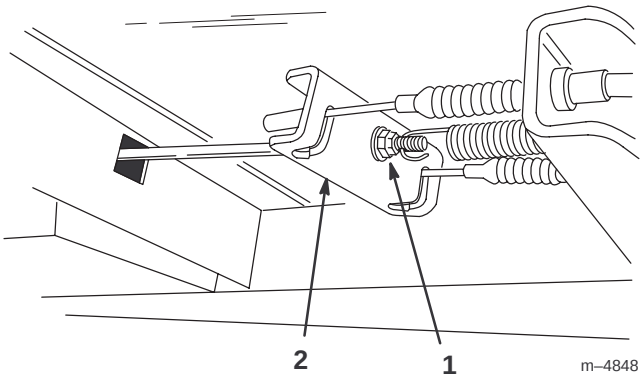

Figur 31

1. Kabeljusterarskruv
2. Bromsutjämnare

Kontroll av däcken

Kontrollera däckens tillstånd minst var 100:e arbetstimme. Olyckor under drift, som att köra in i trottoarer, kan skada ett däck eller en kant samt störa inställningen av hjulen. Kontrollera därför däckens tillstånd efter en olycka.

Kontrollera hjulen för att se till att de sitter fast ordentligt. Dra åt de främre bultarna till 183–224 Nm och de bakre hjulmuttrarna till 61–88 Nm.

Justering av den främre fjädringen

Markfrigången kan justeras separat på båda sidor av fordonet. Markfrigången ska vara 22,2–24,1 cm med följande parametrar:

- Däcktrycket ska vara 83 kPa (12 psi).
- Fordonet ska köras bakåt och framåt några gånger för att få ”A”-ramarna att slakna.
- Mät markfrigången med hjulen riktade rakt fram och med en förare på 79–102 kg i förarsätet.

  Observera: Föraren ska köra upp till måttområdet och förbli sittande i fordonet medan måttet tas.
- Mät markfrigången vid ett plant underlag, från bogseröglans underdel till marken.

1. Hissa upp fordonets främre ände från marken; se Stöttning med domkraft, sidan 28.

2. Ta bort rörelsebegränsarbulten (fig. 32).

3. Lossa centreringsbulten på den främre ”A”-ramen (fig. 32).

4. Ta bort justerbulten för körhöjd (fig. 32).

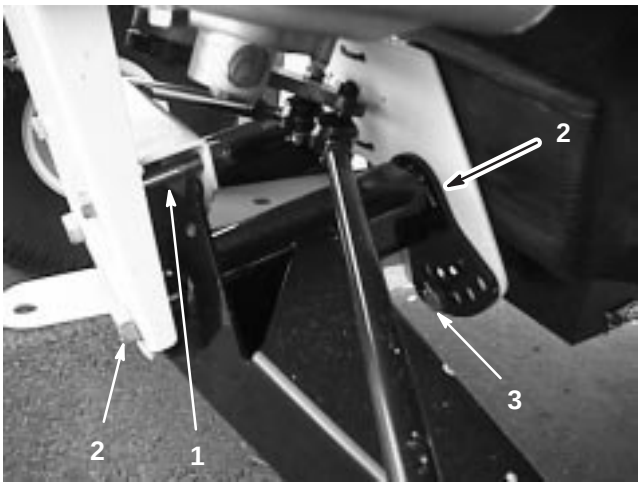

Figur 32

1. Rörelsebegränsarbult
2. Centreringsbult
3. Justerskruv för markfrigång

5. Rotera den främre ”A”-ramen till önskat läge (se anmärkningen nedan) och sätt tillbaka justerskruven för markfrigången (fig. 32).

Observera: ”A”-ramarna är tillverkade av gummi och har olika fjädringsvärden. På grund av de olika fjädringsvärdena, levereras ”A”-ramarna justerade från fabriken grundat på det fjädringsvärdet. Normalt monteras justerbultarna i hål nr. 2, 3 eller 4 (fig. 33) och det kan skilja sig från vänster sida (förarsidan) till höger sida (passagerarsidan). Om ”A”-ramarna se ut att svikta ska de justeras till nästa höjdinställning (fig. 33). Varje hål motsvarar en justering på ca 19 mm vid hjulet. Detta ska även göras om du tillför tunga redskap eller bär tunga laster ofta.

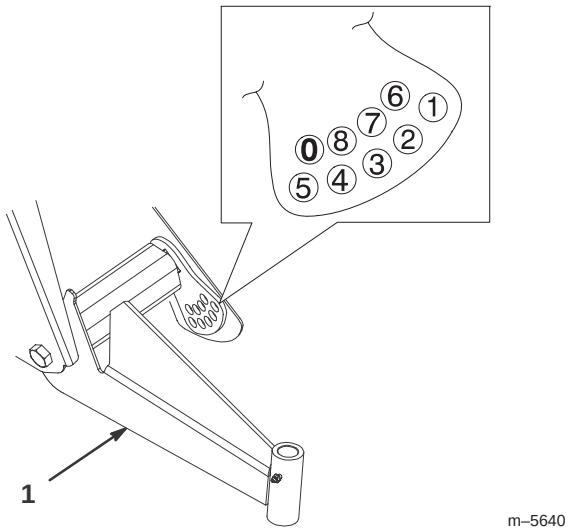

Figur 33

1. Vänster ”A”-ram

6. Dra åt justerskruven för markfrigång till 183–224 Nm.

7. Sätt tillbaka rörelsebegränsarbulten (fig. 32).

Observera: Fordonet kan behöva sänkas till marken på den sidan så att bulten skall kunna installeras.

8. Dra åt centreringsbultarna till 325–393 Nm.

9. Kontrollera markfrigången vid bogseröglan efter de mått och parametrar som ges i början av den här proceduren.

Justering av framhjulens skränkning

Kontrollera framhjulens skränkning var 100:e körtimme eller en gång per år, beroende på vilket som inträffar först.

Skränkningen ska vara 3–16 mm med följande parametrar:

- Däcktrycket ska vara 83 kPa (12 psi).
- Markfrigången ska vara korrekt innan skränkningen ställs in; se Justering av den främre fjädringen, sidan 33.
- Fordonet ska köras bakåt och framåt några gånger för att få ”A”-ramarna att slakna.
- Mät skränkningen med hjulen riktade rakt fram och med en förare på 79–102 kg i förarsätet.

  Observera: Föraren ska köra upp till måttområdet och förbli sittande i fordonet medan måttet tas.

Om fordonet främst körs med medeltunga till tunga laster, ska skränkningen ställas in något högre är det rekommenderade värdet. Om det oftast körs med lätta laster ska skränkningen ställas in något lägre är det rekommenderade värdet.

1. Se till att den främre fjädringen är ordentligt justerad; se Justering av den främre fjädringen, sidan 33. Justera den om så behövs.
2. Mät avståndet mellan de båda framhjulen vid axelhöjd (framtill och baktill på hjulen) (fig. 34). En fixtur eller en särskild mätare för inriktning behövs för det bakre måttet på framdäcken vid axelns höjd. Använd samma fixtur eller mätare för att få ett korrekt mått av framdelen av framhjulen vid axelns höjd (fig. 34).

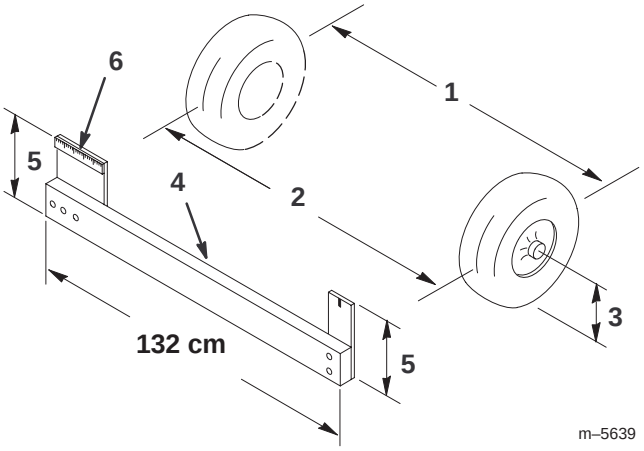

Figur 34

1. Däckets centerlinje – bak
2. Däckets centerlinje – fram
3. Axelns centerlinje
4. Fixtur
5. Avstånd för axelns centerlinje
6. 15 cm linjal

3. Om måttet inte hamnar inom specificerat område (se måtten och parametrarna i början av den här proceduren), lossa kontramuttrarna på dragstängernas bägge ändar (fig. 35).
4. Vrid bägge dragstänger för att flytta framdelen på hjulet inåt eller utåt.

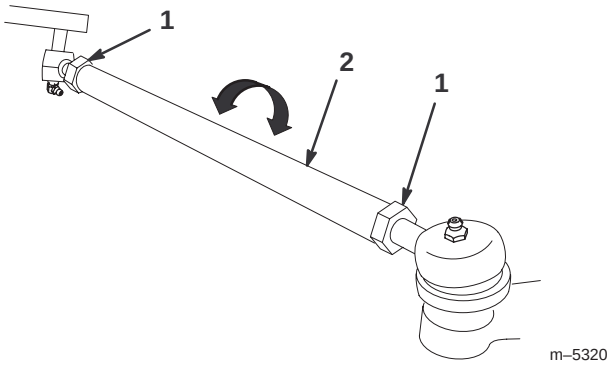

Figur 35

1. Kontramutter
2. Dragstång

5. Dra åt dragstängernas kontramuttrar när justeringen är korrekt.
6. Se till att ratten kan svängas helt i bägge riktningar.

Service av drivremmen

Kontroll av drivremmen

Kontrollera tillståndet och spänningen på drivremmen efter den första arbetsdagen och därefter var 200:e körtimme.

1. Parkera maskinen på en jämn yta, lägg växeln i friläge, dra åt parkeringsbromsen, stäng av tändningen och ta ut nyckeln.
2. Lyft upp flaket och säkra det med stöttan.
3. Vrid och undersök remmen för överdrivet slitage eller skada. Byt ut remmen vid behov.

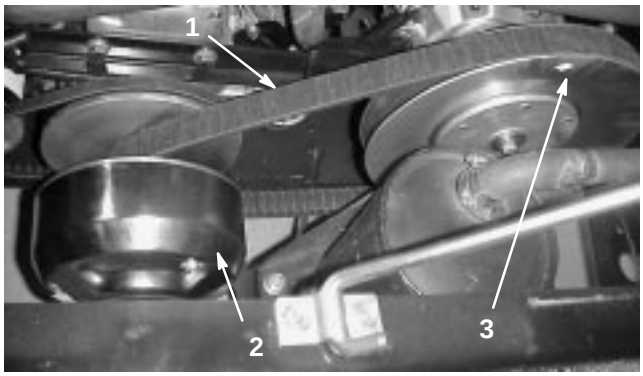

Figur 36

1. Drivrem
2. Primärkoppling
3. Sekundärkoppling

Byte av drivrem

1. Vrid och dra remmen över sekundärkopplingen (fig. 36).
2. Ta bort remmen från primärkopplingen (fig. 36).
3. Byt ut remmen genom att utföra stegen i omvänd ordning.

Justering av starterns generatorrem

Kontrollera spänningen på starterns generatorrem efter den första arbetsdagen och därefter var 200:e körtimme.

1. Parkera maskinen på en jämn yta, dra åt parkeringsbromsen, stäng av tändningen och ta ut nyckeln.
2. Lossa startergeneratorns mutter och axelbult (Fig. 37).
3. Justera kontramuttrarna på startmotorstaven (Fig. 37) tills remmen har 6 mm flexibilitet vid 44,5 N kraft.
4. Dra åt startergeneratorns mutter och axelbult (Fig. 37).

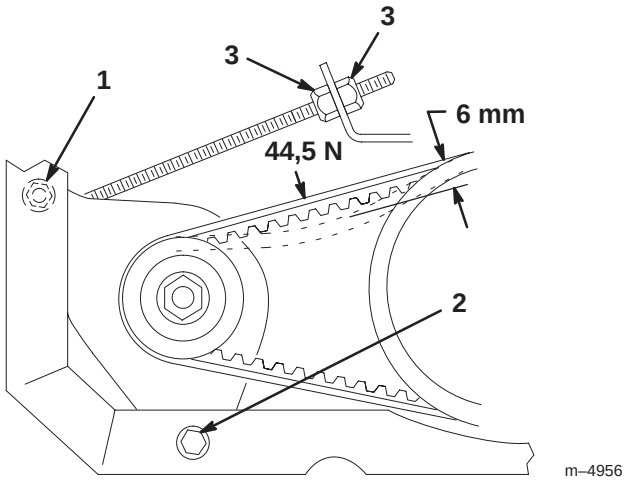

Figur 37

1. Startergeneratorns mutter
2. Startergeneratorns axelbult
3. Kontramutter

Service av bränslesystemet

Bränsleledningar och anslutningar

Kontrollera ledningar och anslutningar var 400:e timme eller en gång om året, beroende på vilket som inträffar först. Undersök dem för försämring, skador eller lösa anslutningar.

Byte av bränslefilter

Byt bränslefiltret var 800:e drifttimma eller en gång per år, beroende på vilket som inträffar först.

1. Lyft upp flaket och fäst det med stöttan.
2. Sätt en ren behållare under bränslefiltret.
3. Ta bort klämmorna som fäster bränslefiltret till bränsleledningarna.

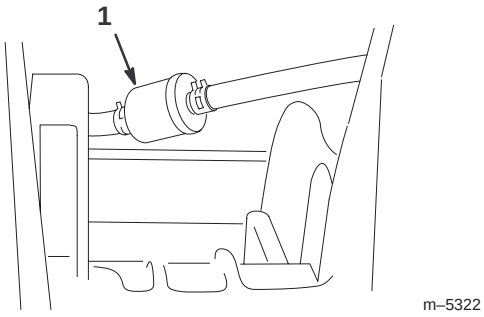

Figur 38

1. Bränslefilter
4. Montera det nya bänslefiltret på bränsleledningarna med klämmorna som avlägsnades tidigare. Montera filtret så att pilen pekar mot förgasaren.

Utför service på tändstiftet

Byt tändstiften efter 800 arbetstimmar eller varje år, beroende på vilket som inträffar först, för att motorn ska ge bästa prestanda och för att avgasutsläppen ska minimeras.

Typ: Champion RC 12YC (eller motsvarande)

Luftgap: 0,762 mm

Observera: Tändstiften varar vanligtvis länge; stiftet bör dock avlägsnas och kontrolleras när motorn inte fungerar.

1. Rengör området runt tändstiften så att inte okända partikar faller ner i cylindern när tändstiftet tas bort.
2. Dra av tändkablarna från tändstiften och skruva ur stiften ur cylindertoppen.
3. Kontrollera tillståndet hos sidoelektroden, mittelektroden och mittelektrodens isolator för att säkerställa att inga skador förekommer.

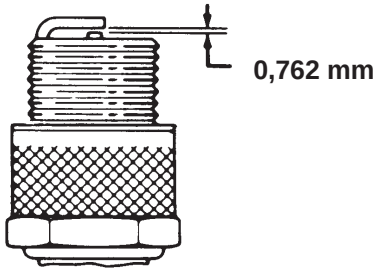

Figur 39

Viktigt Ett sprucket, skadat, smutsigt eller icke fungerande tändstift måste bytas ut. Sandblästring, skrapning eller rengöring med stålborste av tändstiftet får inte göras eftersom partiklar kan lossna och falla ner i cylindern. Följden är oftast en skadad motor.

4. Justera gapet mellan tändstiftets mitt och dess sidoelektroder till 0,762 mm. Montera tändstiftet med gap av rätt storlek och dra åt stiftet till 24–30 Nm. Dra åt tändstiftet ordentligt om du inte har någon momentnyckel.
5. Montera tändkablarna.

Byte av växellådsvätskan

Byt ut växellådsvätskan var 800:e körtimme eller en gång per år, beroende på vilket som inträffar först.

1. Placera maskinen på en jämn yta, dra åt parkeringsbromsen, stäng av tändningen och ta ut nyckeln.
2. Ta bort avtappningspluggen från tankens högra sida (fig. 40) och låt vätskan rinna ner i ett kärl. Sätt tillbaka och skruva åt pluggen när vätskan har slutat rinna.

Observera: Lämna in använd spillolja på en godkänd mottagningsstation.

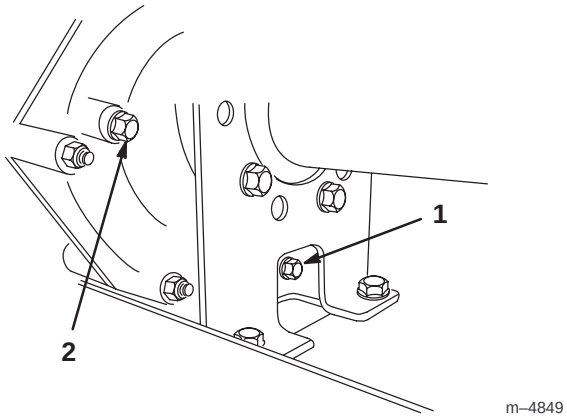

Figur 40

1. Oljeplugg
2. Nivåindikatorhål

3. Fyll tanken (fig. 41) med ca. 1,4 liter motorolja av typen SAE 10W30 eller tills oljenivån når upp till botten av nivåindikatorhålet (fig. 40).

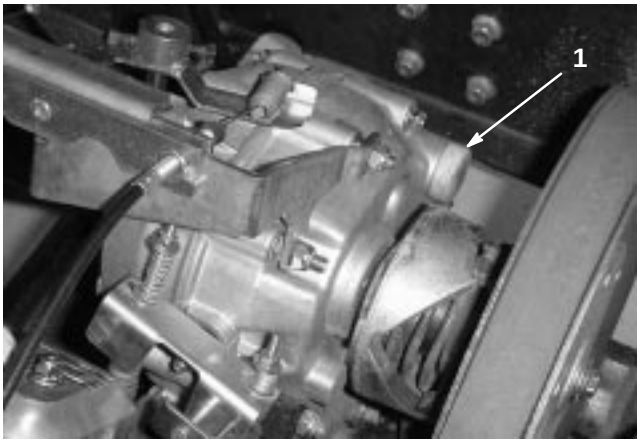

Figur 41

1. Påfyllningshål

4. Starta motorn och kör den för att fylla systemet. Kontrollera oljenivån igen och fyll på om så behövs.

Byte av säkringar

Det finns tre säkringar i maskinens elektriska system. De finns under flaket i en låda till höger om ramen (fig. 42).

Tändningssystem	10 amp.
Lampor	10 amp.
Kraftpunkt	10 amp. (15 amp. max.)

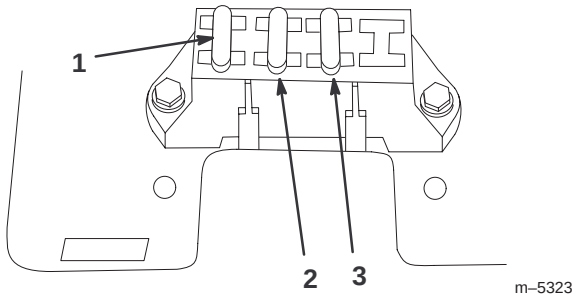

Figur 42

1. Tändningssystem
2. Lampor
3. Kraftpunkt

Byte av strålkastare

Specifikation: GE Headlight nr. H7610

1. Ansätt parkeringsbromsen, stäng av tändningen och ta ut nyckeln.

2. Leta under instrumentbrädan och tryck ut strålkastaren ur huven.

3. Ta bort skruvarna som fäster ledningsnätet till strålkastaren.

4. Ta bort gummitätningen som ligger runt strålkastaren (fig. 43). Kasta bort strålkastaren.

5. Passa in tätningens invändiga spår med spåret på den nya strålkastaren (fig. 43). Skjut på tätningen på strålkastaren tills den sitter stadigt.

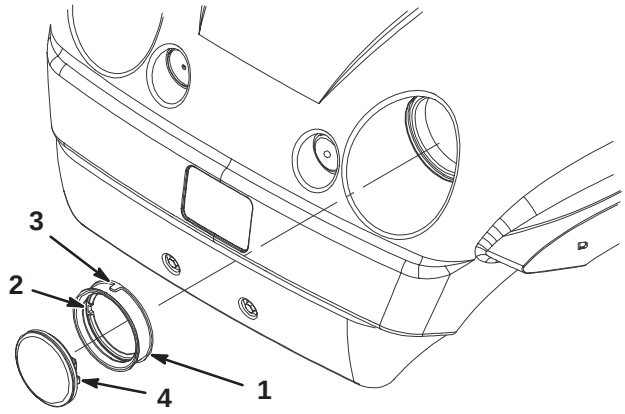

Figur 43

1. Gummitätning
2. Invändigt spår – passas in med spåret på strålkastaren
3. Utvändigt spår – passas in med spåret i huven
4. Helljus

6. Fäst strålkastaren till ledningsnätet med skruvarna som avlägsnades tidigare.

7. Passa in tätningens utvändiga spår med spåret i huven. Skjut in strålkastaren och tätningen i huven tills den sitter stadigt.

Observera: Genom att stryka tvålvatten utanpå kan tätningen lättare glida in i huven.

Service av batteriet

Varning

Batteriposter, kabelanslutningar och tillhörande tillbehör innehåller bly och blysammansättningar, kemikalier som av staten Kalifornien anses orsaka cancer och skador vid fortplantning. *Tvätta händerna efter hantering.*

Viktigt Starta inte fordonet med hjälpbatteri.

Håll alltid batteriet rent och fulladdat. Torka av batteriet och batterilådan med en pappershandduk. Tvätta batteripolerna med en lösning av fyra delar vatten och en del bikarbonat om de korroderat. Stryk på ett tunt lager fett på batteripolerna som skydd mot korrosion.

Spänning: 12 volt med 280 amp kallstart vid –18°C

Demontering av batteri

1. Placera maskinen på en jämn yta, ansätt parkeringsbromsen, stäng av tändningen och ta ut nyckeln.
2. Lyft upp flaket och säkra det med stöttan.
3. Kroka av batteriremmen.
4. Lossa minuskabeln (svart) från batteripolen.

Varning

Felaktig dragning av batterikabeln kan skada fordonet och kablar och orsaka gnistor. Gnistor kan få batterigaserna att explodera, vilket kan leda till personskador.

- ***Lossa* alltid den negativa (svarta) batterikabeln innan den positiva (röda) lossas.**
- ***Återanslut* alltid batteriets pluskabel (röd) innan minuskabeln (svart) återansluts.**

Varning

Batteriets kabelanslutningar eller verktyg av metall kan kortslutas mot fordonskomponenter i metall och orsaka gnistor. Gnistor kan få batterigaserna att explodera, vilket kan leda till personskador.

- **Vid avlägsnande eller installation av batteriet får du inte låta batterianslutningarna komma i kontakt med några av fordonets metalldelar.**
- **Låt inte metallverktyg kortsluta mellan batteriterminalerna och fordonets metalldelar.**
- **Håll alltid batteriremmen på plats för att skydda och säkra batteriet.**

5. Lossa pluskabeln (röd) från batteripolen.
6. Ta bort batteriet från chassit.

Montering av batteri

1. Sätt batteriet på batteribasen så att batteripolerna är mot fordonets bakre del.
2. Anslut pluskabeln (röd) till batteriets pluspol (+) och minuskabeln (svart) till batteriets minuspol (–) med skruvarna och vingmuttrarna. Trä gummiskon över den positiva polen.
3. Sätt tillbaka gummiremmen för att säkra batteriet till basen.

Viktigt Håll alltid batteriremmen på plats för att skydda och säkra batteriet.

Kontrollera elektrolytnivån

Kontrollera elektrolytnivån var 50:e körtimme eller, om maskinen står i förvaring, var 30:e dag.

1. Lyft upp flaket och säkra det med stöttan.
2. Ta bort påfyllningslocken. Fyll på nödvändig mängd destillerat vatten om elektrolytnivån inte når upp till påfyllningslinjen, se Fylla på vatten i batteriet, sidan 39.

Fara

Batterielektrolyt innehåller svavelsyra som är ett dödligt gift och orsakar allvarliga brännskador.

- **Drick inte elektrolyten och undvik kontakt med hud, ögon eller kläder. Använd skyddsglasögon för att skydda ögonen och gummihandskar för att skydda händerna.**
- **Fyll batteriet där det finns rent vatten för att kunna skölja av huden.**

Fylla på vatten i batteriet

Bästa tillfället att fylla på destillerat vatten i batteriet är precis innan du ska köra maskinen. Vattnet blandas då ordentligt med elektrolyten.

1. Torka av överdelen på batteriet med en pappershandduk.
2. Ta bort påfyllningslocken från batteriet och häll sakta på destillerat vatten i varje cell tills nivån når upp till linjen. Sätt tillbaka påfyllningslocken.

Viktigt Fyll inte på batteriet för mycket. Elektrolyt kan rinna över på andra delar av fordonet och orsaka svår korrosion och skada.

Laddning av batteriet

Viktigt Håll alltid batteriet fulladdat, (specifik vikt 1,260). Detta är särskilt viktigt för att batteriet inte ska skadas när temperaturen är under 0°C.

1. Ta bort batteriet från chassit, se Demontering av batteriet, sidan 38.
2. Anslut en 3- till 4-amp batteriladdningsanordning till batteriposterna. Ladda batteriet vid ett värde av mellan 3 och 4 amp. under 4 till 8 timmar (12 volt). Överladda inte batteriet.

Varning

Vid laddning av batteriet bildas gaser som kan explodera.

Rök aldrig nära batteriet och håll det borta från gnistor och eldslågor.

3. Sätt i batteriet i chassit, se avsnittet Montering av batteri, sidan 38.

Förvaring av batteriet

Om maskinen står i förvaring i mer än 30 dagar ska batteriet avlägsnas och laddas upp helt och hållet. Förvara det antingen på en hylla eller på maskinen. Låt kablarna vara urkopplade om det förvaras på maskinen. Förvara batteriet svalt för att undvika att det laddas ur snabbt. Se till att batteriet är helt laddat för att förhindra att det fryser.

Tvätta fordonet

Fordonet ska tvättas när så erfordras. Använd enbart vatten eller vatten och ett milt tvättmedel. Det går att använda en trasa men huven kan förlora lite av sin glans.

Viktigt Trycksatt vatten (högtryckstvätt) rekommenderas inte för tvätt av maskinen. Det kan skada elsystemet, lossa viktiga dekaler eller tvätta bort fett som behövs vid friktionspunkter. Undvik att använda alltför mycket vatten, särskilt nära kontrollpanelen, motorn och batteriet.

El-schema

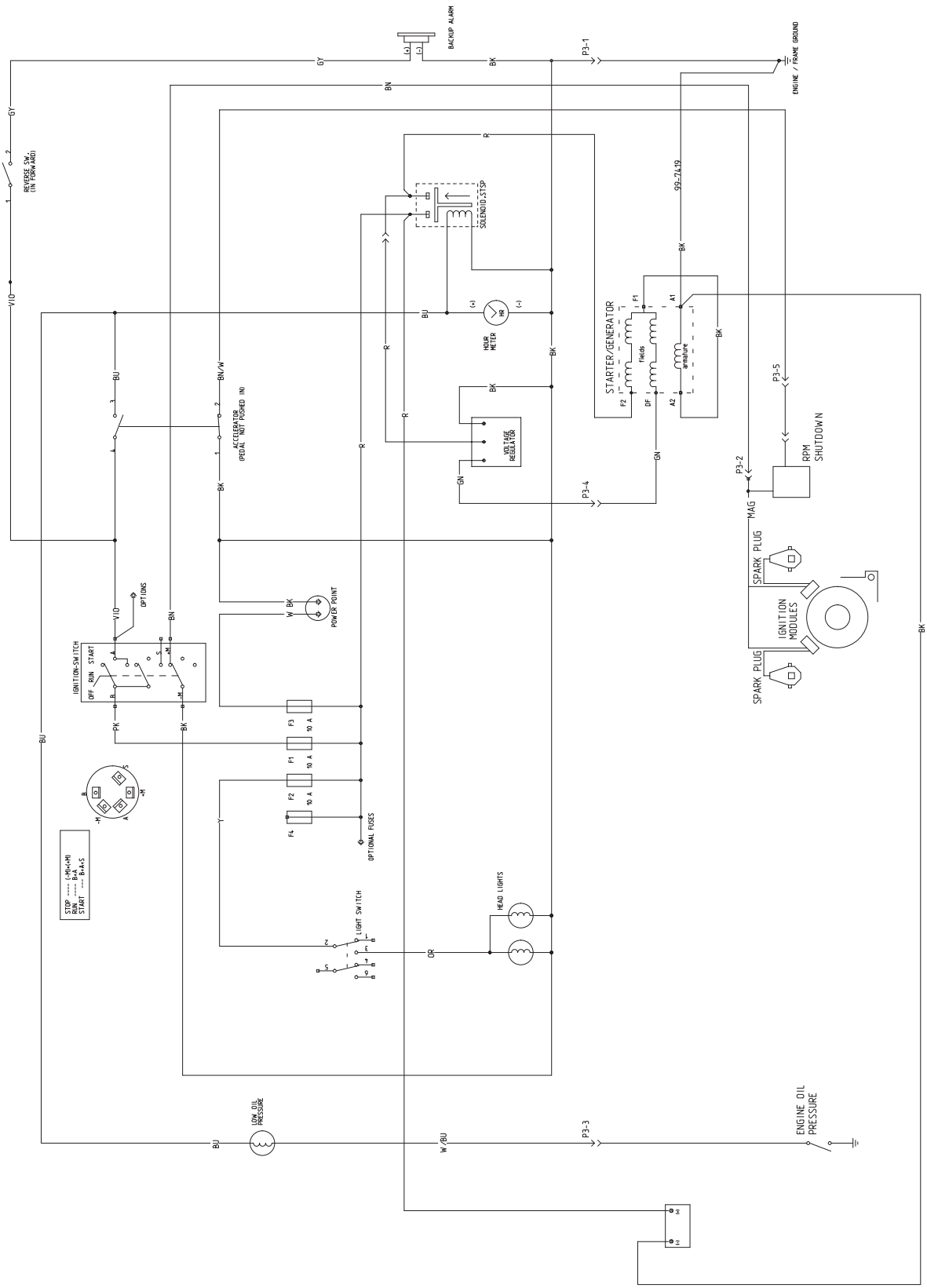
BACKUP ALARM
ENGINE / FRAME GROUND
REVERSE SW. (IN FORWARD)
SOLENOID STSP
HOUR METER
STARTER/GENERATOR
fields
armature
VOLTAGE REGULATOR
ACCELERATOR (PEDAL NOT PUSHED IN)
RPM SHUTDOWN
SPARK PLUG
IGNITION MODULES
POWER POINT
OPTIONS
IGNITION-SWITCH
OFF RUN START
OPTIONAL FUSES
LIGHT SWITCH
HEAD LIGHTS
LOW OIL PRESSURE
ENGINE OIL PRESSURE
P3-1
P3-2
P3-3
P3-4
P3-5
99-7419