ITALIAN

MODULO N° 3320-459 Rev. B

TORO

MODELLO N° 38110C-7900001-8900001 e seguenti
MODELLO N° 38115C-7900001-8900001 e seguenti

MANUALE D'ISTRUZIONI

SGOMBRANEVE TORO CR-20

ISTRUZIONI PER LA SICUREZZA

Questo simbolo di allarme significa: ATTENZIONE–ISTRUZIONE RIGUARDANTE LA SICUREZZA PERSONALE. Leggete le istruzioni così contrassegnate perché trattano della vostra sicurezza. Il mancato adempimento dell'istruzione può risultare in lesioni personali. Lo sgombraneve è stato progettato e provato per garantire un funzionamento sicuro purché venga adoperato attenendosi strettamente a queste istruzioni sulla sicurezza. La mancata osservanza delle seguenti istruzioni POTREBBE RISULTARE IN LESIONI PERSONALI.

PRIMA DELL'USO

1. Non lasciate mai che lo sgombraneve sia azionato da bambini. Gli adulti possono azionarlo solo dopo aver letto attentamente questo manuale.

2. Abituatevi all'uso di questa macchina e di ognuno dei suoi comandi. Imparate a fermare in fretta il motore e lo sgombraneve.

3. Tenete tutti, ed in particolare i bambini e gli animali, lontano dalla zona di lavoro. Ispezionate attentamente la zona in cui state per usare lo sgombraneve. Togliete tutti gli stuoini, slitte, tavole, cavi e altri oggetti estranei che rischiano di essere raccolti e scaraventati dallo sgombraneve.

4. Vestitevi adeguatamente per il freddo invernale e portate scarponi cher non scivolino sulle superfici ghiacciate. Fate attenzione a non scivolare o cadere.

5. Poiché la benzina è molto infiammabile, maneggiatela con cautela.

A. Usate un contenitore di benzina idoneo.

B. Riempite il serbatoio all'aperto, non in casa. Non aggiungete mai benzina quando il motore è acceso o ancora caldo.

C. Rimettete il tappo del serbatoio del carburante e quello del contenitore di benzina ed asciugate la benzina versata prima di accendere il motore.

6. Tenete al loro posto tutti i deflettori e dispositivi di sicurezza. Se un deflettore o dispositivo di sicurezza è difettoso, riparatelo prima di usare lo sgombraneve. Tenete sempre ben avvitati tutti i dadi, bulloni e viti dello chassis.

DURANTE L'USO

7. Usate soltanto il cordone di prolunga fornito assieme al CR-20 ad avviamento elettrico. Non inserite il cordone nella presa se avete i piedi nell'acqua o le mani bagnate. Non usate il cordone se si è versata della benzina. Se il cordone è danneggiato sostituitelo immediatamente.

8. Lasciate che il motore si riscaldi all'aperto per un paio di minuti. Non accendete il motore in casa.

9. Usate lo sgombraneve solo se vi è sufficiente visibilità. Mantenete una buona presa sulle stegole e fate attenzione a non scivolare. Dovete camminare, non correre. NON USATE LO SGOMBRANEVE SUL TETTO.

10. Tenete faccia, mani, piedi e altre parti del corpo o del vestiario lontano dalle parti in movimento, visibili o meno. TENETEVI SEMPRE LONTANO DALLA ZONA DI SCARICO.

11. Usate una cautela estrema quando sgombrate o attraversate vialetti, sentieri o strade di ghiaia. State all'erta per pericoli nascosti o traffico automobilistico.

12. Non usate mai lo sgombraneve vicino a vetrate, veicoli, finestre semi interrate e precipizi né girate mai il convogliatore in tali direzioni.

13. Non dirigete mai lo scarico verso astanti e non permettete che delle persone stiano davanti allo sgombraneve.

14. Non sgombrate mai la neve su pendii troppo ripidi; sulle scarpate in genere non sgombrate mai la neve trasversalmente. Esercitate una cautela estrema quando, sui pendii, cambiate direzione.

15. Non sovraccaricate la macchina sgombrando la neve troppo rapidamente.

16. Se lo sgombraneve urta un oggetto estraneo o vibra in modo anormale, fermate il motore spostando la chiavetta su OFF. Ispezionate accuratamente la macchina per vedere se vi siano danni, ostruzioni o pezzi allentati. Riparate gli eventuali danni prima di rimetterla in moto ed usarla.

17. Ogni volta che lasciate la vostra posizione dietro le stegole, fermate il motore spostando la chiavetta su OFF. Togliete la chiavetta dall'interruttore se lasciate la macchina incustodita.

18. Prima di ispezionare, regolare, riparare o ri-

ISTRUZIONI PER LA SICUREZZA

pulire lo sgombraneve, fermate il motore spostando la chiavetta su OFF. Aspettate che tutte le parti in movimento si siano arrestate. Non effettuate regolazioni col motore acceso.

19. Dopo aver sgombrato la neve, lasciate girare il motore per alcuni minuti affinché le parti meccaniche non si gelino.

MANUTENZIONE E RIMESSAGGIO

20. TOGLIETE LA CHIAVETTA DALL'INTERRUTTORE prima di riporre lo sgombraneve. Riponete la chiave in un posto di cui vi ricorderete.

21. Non riponete mai lo sgombraneve con benzina nel serbatoio in un ambiente dove vi siano fiamme vive o scintille. Non riponete mai lo sgombraneve in casa o in cantina perché le esalazioni di benzina sono molto infiammabili, esplosive e nocive se inalate.

22. Tenete ben avvitati tutti i dadi, bulloni e viti per assicurare il buon funzionamento dello sgombraneve.

23. Eseguite le istruzioni di manutenzione e rimessaggio contenute in questo manuale. Rimettete il tappo del serbatoio della benzina ogni volta che togliete la parte superiore del telaio per scopi di manutenzione.

24. USATE SEMPRE PEZZI DI RICAMBIO ED ACCESSORI TORO GENUINI PER ASSICURARE LA SICUREZZA E PRESTAZIONI OTTIMALI. NON USATE MAI PEZZI ED ACCESSORI DI ALTRE MARCHE ANCHE SE SI ADATTANO ALLA VOSTRA MACCHINA.

SPIEGAZIONE DEI SIMBOLI



Non dirigete lo scarico verso passanti o finestre



Direzione di scarico



Fermate il motore prima di sturare l'apertura di scarico



Per evitare lesioni tenete sempre mani, piedi e vestiario lontano dal convogliatore rotante



Leggete il manuale d'istruzioni fino ad averlo capito



Pompa d'adescamento



Avviamento a strappo



Accensione chiusa



Accensione aperta





Avviamento a 110 volt



Valvola dell'aria aperta



Valvola dell'aria chiusa

IDENTIFICAZIONE DEL PRODOTTO

MODELLO E NUMERO DI SERIE

Una decalcomania indicante il modello ed il numero di serie si trova sulla destra dell'alloggiamento del rotore, davanti alla ruota destra. Fate sempre riferimento ai numeri specifici di questa decalcomania nella vostra corrispondenza o quando avete bisogno di pezzi di ricambio.

ISTRUZIONI DI MONTAGGIO

MONTAGGIO DELLE RUOTE (Fig. 1)

1. Sistemate il dado sulla superficie dura e piatta e inseritevi l'estremità dell'asse. Colpite col martello l'estremità opposta dell'asse per far entrare bene in posizione il dado.

2. Infilate la ruota sull'asse. Il lato con sei raggi deve essere rivolto verso il centro dell'asse. Infilate la guarnizione sull'asse.

3. Infilate l'asse nei due sostegni. Poi, inclinate il telaio sulla ruota già installata e mettete un blocco di legno sotto in dado. Infilate la guarnizione e la ruota sull'estremità libera dell'asse. Fate entrare il dado sull'asse con dei colpetti di martello.

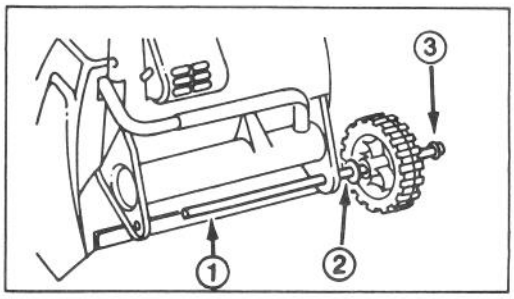

Fig. 1

1. Asse 2. Guarnizione 3. Dado

MONTAGGIO DELLA STEGOLA SUPERIORE (Fig. 2)

1. Infilate la stegola superiore fra quella inferiore e il telaio. Guardando nei fiori del telaio allineate i fori delle stegole superiori ed inferiori.

2. Fissate le stegole sui due lati del telaio con quattro viti a ferro.

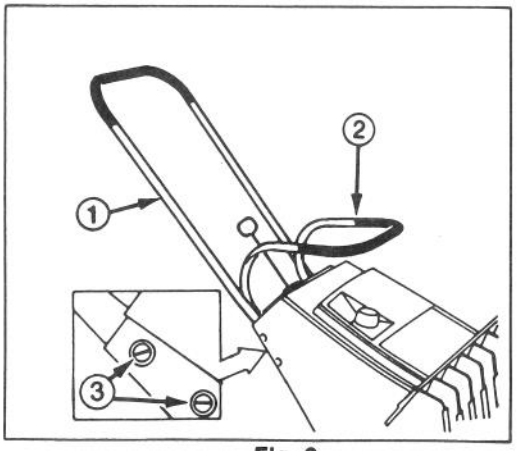

Fig. 2

1. Stegola superiore 3. Viti
2. Stegola inferiore

PRIMA DELL'USO

⚠ PERICOLO: la benzina è molto infiammabile ed esplosiva in certe condizioni. Non fumate quando maneggiate carburante e tenete benzina lontano da fiamme vive e scintille. Non comprate mai scorte di benzina per più di 30 giorni. Riponete la benzina in contenitori idonei. Tenetela fuori portata di mano dei bambini.

Riempite il serbatoio all'aperto, solo col motore a freddo. Riempite il serbatoio fino a 6-13 cm dalla fine del collo del tappo. Questo spazio serve ad assorbire l'espansione del carburante. Usate un imbuto per evitare di spandere la benzina. Asciugate la benzina che fosse eventualmente stata rovesciata fuori. Assicuratevi che l'intera zona sia asciutta prima di avviare il motore.

MISCELA DI BENZINA E OLIO (Fig. 3)

Questo prodotto usa un motore a due tempi che richiede una miscela di benzina ed olio (rapporto benzina/olio di 32:1). Il mancato uso della miscela corretta causerà gravi danni al motore.

1. OLIO–Il vostro fornitore locale TORO ha a disposizione dell'olio TORO per motore a due tempi in sacche comode per la miscelazione (una sacca per ogni gallone di benzina) o in barattoli da 8 oz. (un barattolo ogni 2 galloni di benzina).

PRIMA DELL'USO

L'olio per motore a due tempi della TORO è stato formulato e collaudato apposta per garantire un avviamento rapido, una lunga durata del motore e migliori prestazioni. Si possono anche usare oli per motore a due tempi certificati B.I.A. TC-W. NON USATE MAI OLI PER MOTORI A DUE TEMPI SENZA L'ETICHETTA DI CERTIFICAZIONE B.I.A. TW-C NÉ OLI PER MOTORI A QUATTRO TEMPI TIPO SAE 30 O 10W30 PERCHÉ POTREBBERO CAUSARE DANNI AL MOTORE.

2. BENZINA–LA TORO RACCOMANDA L'USO DI BENZINA NORMALE FRESCA, PULITA, **SENZA PIOMBO** PER TUTTI I PRODOTTI A BENZINA DELLA TORO. LA BENZINA SENZA PIOMBO BRUCIA IN MODO PIÙ PULITO, PROLUNGA LA VITA DEL MOTORE E ASSICURA UN BUON AVVIAMENTO GRAZIE ALLA RIDUZIONE DEI DEPOSITI NELLA CAMERA DI COMBUSTIONE. SI POTRÀ USARE BENZINA CON PIOMBO SE NON SI TROVA QUELLA SENZA.

NOTA: NON USARE MAI *METANOLO*, BENZINA CONTENENTE *METANOLO*, GASOHOL CONTENENTE PIÙ DEL 10% DI ETANOLO, BENZINA CON ADDITIVI, BENZINA SUPER, O SPIRITO, PERCHÈ NE POTREBBERO RISULTARE DANNI AL SISTEMA CARBURANTE.

3. MISCELAZIONE–Usando un contenitore idoneo, mischiate accuratamente le quantità prescritte di benzina e di olio per motore a 2 tempi (seguendo la tabella di miscelazione.) NON MI SCELATE ALL INTERNO DEL SERBATOIO DI BENZINA DELLO SGOMBRANEVE. PER OTTENERE UNA BUONA MISCELA L'OLIO DEVE TROVARSI A TEMPERATURA AMBIENTE.

4. Riempite il serbatoio di benzina dello sgombraneve fino a 6-13 mm dall'orlo, lasciando libero il collo del tappo. Avviate saldamente il tappo del serbatoio.

Tabella di miscelazione 32:1

Unità di misura	Benzina	Olio
Gallone USA	1 gal	sacca da 4 oz
Gallone USA	2 gal	barattolo da 8 oz
Gallone britannico	1 gal	5 oz
Litro	1 l	32 ml



Fig. 3

ISTRUZIONI D'USO

AVVIAMENTO/ARRESTO DEL MOTORE (Fig. 4)

1. COMANDI–Tutti i comandi si trovano sul quadro: iniettore (d'adescamento), accensione, avviamento a strappo, valvola dell'aria e pulsante di avviamento elettrico.

2. Tirate piano la cordicella dell'avviamento per assicurarvi che le pale del rotore girino.

3. Spostate la chiavetta su ON e girate la valvola dell'aria in senso orario, anche quando mettete in moto il motore a caldo.

4. Coprite il foro al centro dell'iniettore (adescamento) col pollice e spingete una o due volte se la temperatura è superiore a –18°C e due o tre volte se è inferiore a –18°C. In temperature estremamente basse sarà necessario un maggior numero di iniezioni. NON ADESCATE IL MOTORE SE È STATO ACCESO ED È ANCORA CALDO.

NOTA: Quando avviate il motore per la prima volta o dopo aver finito la benzina, sarà necessario adescare il motore per avviarlo.

5. AVVIAMENTO ELETTRICO–Collegate la prolunga allo sgombraneve e ad una normale presa di corrente. Premete il pulsante dell'avviamento. Se il motore non si avvia entro dieci secondi, adescatelo di nuovo e ricominciate.

IMPORTANTE: Non fate girare il motorino

ISTRUZIONI D'USO

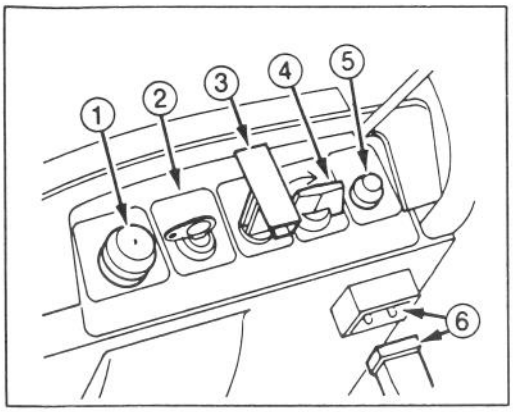

Fig. 4

1. Iniettore
2. Accensione a chiave
3. Avviamento a stratto
4. Valvola dell'aria
*5. Pulsante d'avviamento elettrico **
*6. Collegamento a cavo **
*MODELLO AD AVVIAMENTO ELETTRICO

d'avviamento per più di 30 secondi senza farlo raffreddare per 3 minuti.

6. AVVIAMENTO A STRAPPO–Reggete lo sgombraneve con una mano e tirate vigorosamente la cordicella dell'avviamento con l'altra. Se il motore non si avvia dopo quattro strappi, adescatelo di nuovo e ricominciate da capo.

7. Quando il motore si avvia, lasciatelo girare per alcuni secondi e poi ruotate la valvola dell'aria in senso antiorario. Se il motore si "pianta", regolate la valvola dell'aria appositamente.

8. PER FERMARE IL MOTORE–Spostate la chiavetta su OFF ed aspettate che tutte le parti in movimento si siano arrestate prima di lasciare la vostra posizione dietro le stegole.

CONSIGLI UTILI

1. REGOLAZIONE DELLE PALETTE (Fig. 5)–Mantenete le palette in posizione verticale per sgombrare la neve con maggior efficacia. Tuttavia, si può scaricare la neve sulla destra o sulla sinistra semplicemente facendo girare il comando delle palette. Riponete lo sgombraneve con le palette in posizione verticale.

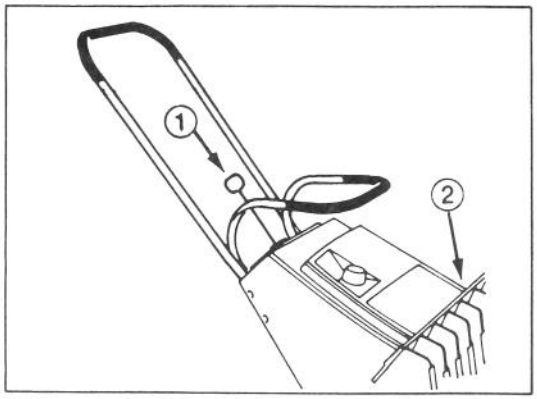

Fig. 5

1. Comando palette 2. Palette

2. AUTOPROPULSIONE–La macchina sgombrerà la neve fino a terra e avanzerà da sola se inclinata in avanti in modo che le lame del rotore urtino terra. La profondità ed il peso della neve influiranno tuttavia sulla velocità d'avanzamento. Ricordate sempre di accavallare le passate e non scaricate la neve controvento se possibile.

3. SU GRADINI O IN CUMULI DI NEVE–Tenendovi sulla destra, impugnare le stegole superiore ed inferiore e sgombrate trasversalmente di lato, come con una scopa.

⚠ CAUTELA: Quando lo sgombraneve è in uso, il tubo di scappamento e la marmitta sono roventi e possono causare danni ai vestiti o lesioni alla persona.

4. DOPO AVER SGOMBRATO LA NEVE–Lasciate girare il motore per alcuni minuti in modo che non si gelino le parti moventi. Dopo aver spento il motore, tirate la cordicella dell'avviamento a strappo e premete il pulsante dell'avviamento elettrico (se lo avete) per eliminare l'umidità dai componenti interni dei dispositivi di avviamento. Asciugate tutta la neve e il ghiaccio dalla macchina.

MANUTENZIONE

MANUTENZIONE GENERALE

Di solito l'unica manutenzione di cui c'è bisogno consiste nel pulire la macchina e stringere bene dadi, bulloni e viti. Sarà però meglio controllare una volta all'anno il raschiatore, la cinghia di trasmissione, le lame del rotore e la candela.

SOSTITUZIONE DEL RASCHIATORE (Fig. 6 e 7)

Prima dell'inizio della stagione, controllate lo stato dello sgombraneve. Se lo spessore della lama di raschio è meno di 35 mm (Fig. 6), sostituite il raschiatore.

1. Drenate il carburante dal serbatoio (Fig. 16).

2. Inclinate la macchina sul fianco. Togliete i dadi di arresto e i bulloni che tengono il raschiatore in posizione (Fig. 7). Togliete il raschiatore dal telaio.

3. Infilate il nuovo raschiatore nel telaio e fissatelo con tre bulloni e tre dadi d'arresto. Non stringete troppo perché il dado potrebbe danneggiare il raschiatore. La testa del bullone deve trovarsi all'interno dello chassis.

MANUTENZIONE

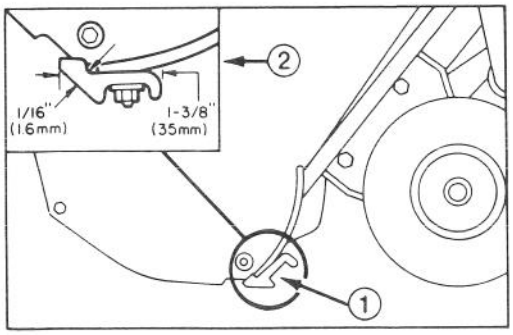

Fig. 6

1. Raschiatore 2. Misura critica

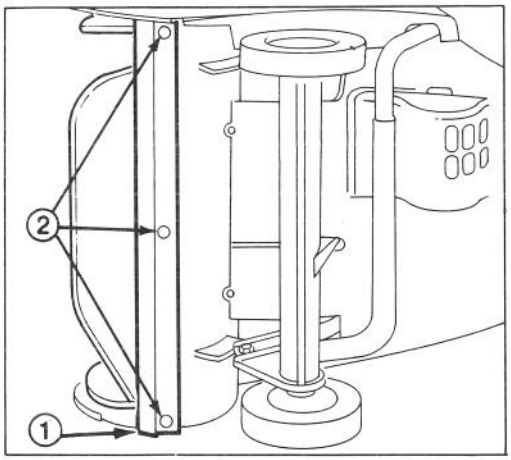

Fig. 7

1. Raschiatore 2. Bulloni e dadi di arresto

SOSTITUZIONE DELLA CINGHIA DELLA TRASMISSIONE (Fig. 8, 9 e 10)

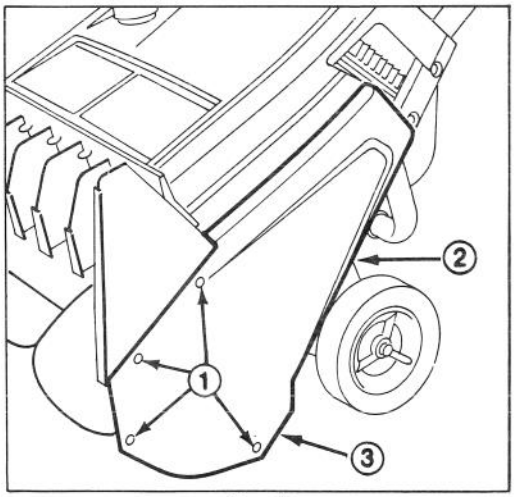

Fig. 8

1. Viti e dadi d'arresto 3. Coperchio della cinghia
2. Bullone senza dado

Controllate la cinghia prima dell'inizio di ogni stagione di neve. Se le coste sull'interno della cinghia sono danneggiate o se la cinghia stessa è consumata, sarà necessario provvedere alla sua sostituzione.

1. Spostate la chiavetta dell'accensione su OFF.

2. Rimuovete viti, dadi d'arresto e bullone a guarnizione senza dado (Fig. 8). Mettete il coperchio della cinghia da parte.

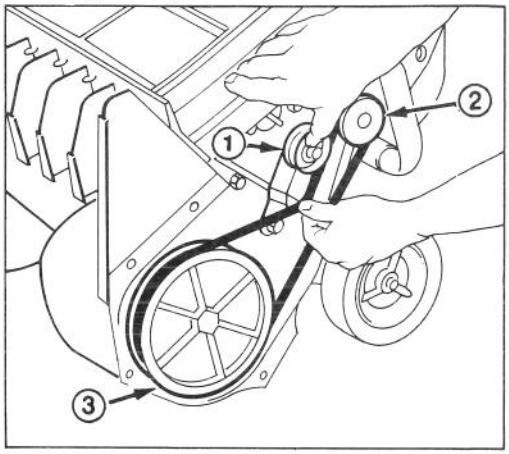

Fig. 9

1. Puleggia folle 3. Puleggia del rotore
2. Puleggia del motore

3. RIMOZIONE DELLA CINGHIA (Fig. 9)–Tirare la puleggia folle leggermente all'insù mentre sfilate la cinghia. Lasciate tornare la puleggia in posizione man mano che la cinghia viene liberata. NON LASCIATE LA PULEGGIA FOLLE TORNARE IN POSIZIONE DI SCATTO. Rimuovete la cinghia dal motore e dalle pulegge del rotore.

4. MONTAGGIO DELLA CINGHIA (Fig. 10)–Avvolgete la cinghia attorno alla puleggia del motore, sotto la puleggia folle e fatela passare

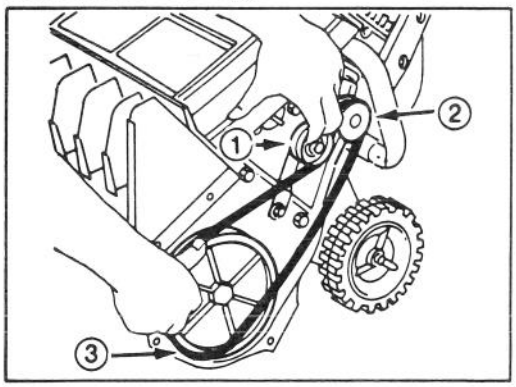

Fig. 10

1. Folle 3. Puleggia del rotore
2. Puleggia del motore

sotto la puleggia del rotore. Tirate la puleggia folle in su e ruotate la puleggia del rotore in avanti fino a che la cinghia entri nella sua puleggia.

5. Rimettete il coperchio.

SOSTITUZIONE DELLA CANDELA (Fig. 11, 12 e 13)

Prima di ogni stagione di neve, controllate la candela. Se gli elettrodi al centro della candela sono anneriti o si sono deteriorati, sostituite la candela con una nuova. Usate una Champion RCJ8Y e fissate la distanza fra gli elettrodi a 0,76 mm.

1. RIMUOVETE IL COPERCHIO–Togliete tre viti sull'alloggiamento anteriore (Fig. 11) e due bulloni senza dado che reggono assieme i due lati della parte superiore del telaio (Fig. 12). Togliete il tappo del serbatoio del carburante ed alzate il coperchio. Rimettete il tappo del serbatoio.

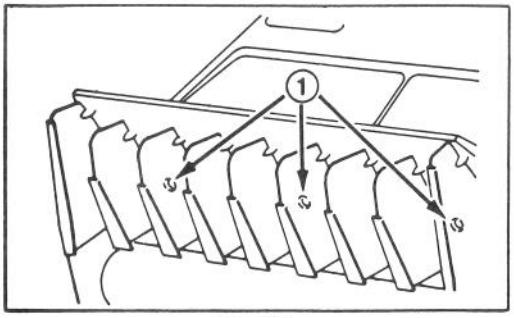

Fig. 11

1. Viti da 44 mm

2. RIMUOVETE LA CANDELA (Fig. 12)–Staccate il cavo ad alta tensione dalla candela e togliete la candela. Esaminatela e sostituitela se è incrinata, incrostata o sporca. NON PULITE LA CANDELA CON SABBIA O SPAZZOLA DI FERRO PERCHÉ LA GRANIGLIA POTREBBE STACCARSI E CADERE NEL CILINDRO PROVOCANDO DANNI AL MOTORE.

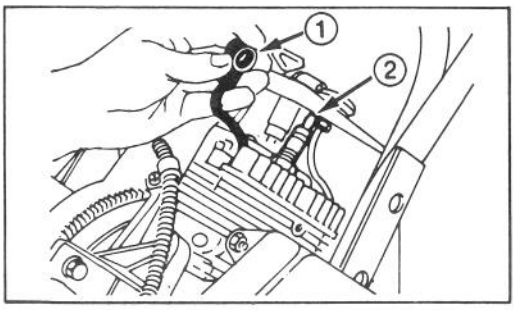

Fig. 12

1. Cavo ad alta tensione 2. Candela

3. MONTATE LA CANDELA–Fissate la distanza fra gli elettrodi (Fig. 13) a 0,76 mm. Montate la candela e serratela a 20,4 N.m. Se non usate una chiave torsiometrica, stringetela forte. Inserite il cavo ad alta tensione nella candela.

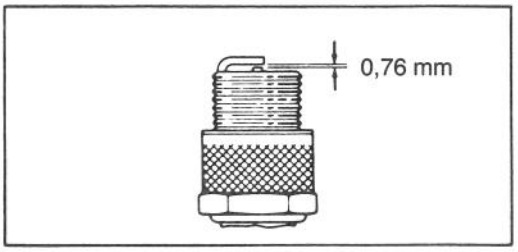

Fig. 13

4. Togliete il tappo del serbatoio del carburante e montate la parte superiore del telaio. Assicuratevi che il bordo superiore del quadro di comando entri nella scanalatura del telaio. Usate viti da 19 mm sul davanti e da 13 mm per fissare i lati della parte superiore del telaio.

ISPEZIONE DELLE LAME DEL ROTORE (Fig. 14)

Prima dell'inizio della stagione della neve, controllate se le lame sono consumate. Sul lato anteriore (concavo) della lama, misurate la distanza fra l'estremità della lama ed il rotore di acciaio. Se questa distanza è inferiore a 27 mm, dovrete sostituire le lame per assicurare che lo sgombraneve funzioni bene ed evitare di danneggiarne la parte inferiore. La figura 14 mostra il punto che dovete misurare. Contattate il vostro fornitore autorizzato TORO.

Nota: ogni volta che si sostituiscono le lame del rotore si deve anche sostituire il raschiatore per assicurare che lo sgombraneve funzioni bene.

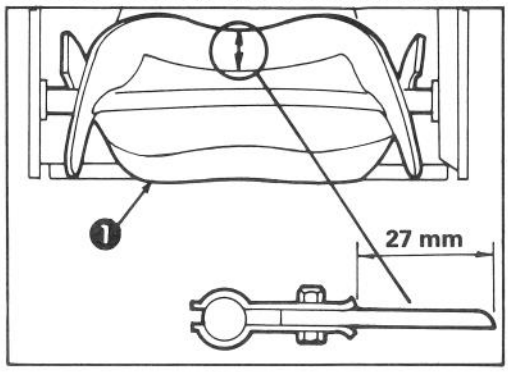

Figure 14

1. Lama del rotore

REGOLAZIONE DEL CARBURATORE (Fig. 15)

Il carburatore è già stato regolato in fabbrica ma potrà essere necessario regolarlo di nuovo per compensare differenze di carburante, temperatura e quota.

1. REGOLAZIONE INIZIALE–La valvola di regolazione di potenza è regolata correttamente

quando è aperta di 5/8-3/4 di giro, quella del folle di 7/8 di giro. Questa regolazione dovrebbe permettere al motore di avviarsi. Per regolare le valvole, giratele piano in senso orario fino ad avvertire un po' di resistenza. NON SERRATE LE VALVOLE PERCHÉ NE RISULTEREBBERO DEI DANNI AL CARBURATORE. Quindi girate la valvola in senso antiorario fino al punto prescritto.

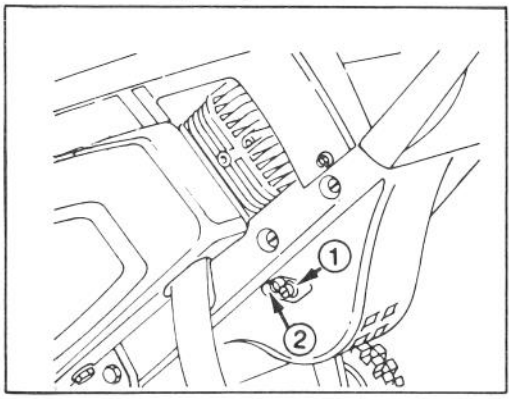

Fig. 15

1. Valvola di potenza 2. Valvola folle

2. SINTONIZZAZIONE–Avviate il motore e lasciatelo girare per 3-5 minuti, poi cominciate a sgombrare neve. Se la macchina riesce a sgombrare la neve senza che il motore si "pianti", il carburatore è ben regolato. Se il motore ha tendenza ad arrestarsi, spegnetelo ed aprite ulteriormente la valvola di regolazione di potenza di 1/8 di giro.Riavviate il motore e controllate di nuovo la potenza di sgombro. Continuate ad aprire la valvola di regolazione di potenza fino a che il motore non perde più colpi.

RIMESSAGGIO DELLO SGOMBRANEVE

1. DRENATE LA BENZINA (Fig. 16)–Togliete il tappo del serbatoio di carburante dello sgombraneve. inclinate la macchina in avanti con cautela e lasciate uscire tutta la benzina in un recipiente largo. Raddrizzate la macchina e rimettete il tappo del serbatoio. Asciugate il carburante rovesciato fuori e versate la benzina in un contenitore idoneo.

2. FATE ANDARE IL MOTORE FINO A CHE SIA SECCO–Avviate il motore e lasciatelo girare fino a che si fermi perché non c'è più carburante.

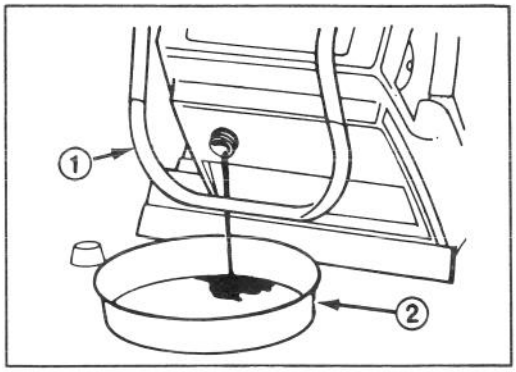

Fig. 16

1. Sgombraneve inclinato in avanti
2. Recipiente largo

Quando il motore comincia a scoppiettare, girate la valvola dell'aria in senso orario. Se il motore non riparte, tirate la cordicella dell'avviamento a strappo 5-10 volte. IMPORTANTE–Drenando il serbatoio e lasciando girare il motore fino ad esaurimento del carburante si evita che si formino depositi gommosi nel sistema carburante. Se del carburante rimane nello sgombraneve, si possono formare dei depositi che causeranno difficoltà di avviamento durante la stagione successiva.

3. MANUTENZIONE DEL CILINDRO E DEL PISTONE–Tirate piano la cordicella dell'avviamento fino a che sentite la resistenza dovuta alla pressione di compressione. Rilasciate la cordicella lentamente per evitare che il motore inverta il movimento a causa della pressione di compressione. In questa posizione sia il foro di entrata che quello d'uscita saranno chiusi e quindi si eviterà che il pistone e l'interno del cilindro si corrodano.

4. STRINGETE I FERMAGLI E PULITE–Stringete viti e bulloneria. Riparate o sostituite i pezzi danneggiati. Pulite accuratamente tutta la macchina.

5. RIPONETE LO SGOMBRANEVE–Coprite lo sgombraneve e riponetelo in un luogo pulito e asciutto. Lo si può appendere ad una parete del garage. Tenete la prolunga del CR-20 ad avviamento elettrico assieme alla macchina. NON RIPONETE MAI LO SGOMBRANEVE IN CASA O IN CANTINA.