MODULO NO. 3320-548

TORO®

MODELLO NO. 38181-0000001 E SEGUENTI
MODELLO NO. 38186-0000001 E SEGUENTI

MANUALE D'ISTRUZIONI

SPAZZANEVE TORO CCR 2000™

NORME DI SICUREZZA

Questo simbolo indica: ATTENZIONE — ISTRUZIONE RIGUARDANTE LA SICUREZZA PERSONALE.
Leggete attentamente le istruzioni così contrassegnate, poiché trattano della vostra sicurezza. La disosservanza dell'istruzione può avere come conseguenze ferite o danni personali.
Lo spazzaneve è stato progettato e costruito per garantire un funzionamento sicuro purché venga adoperato attenendosi strettamente a queste istruzioni sulla sicurezza.

PRIMA DELL'USO

1. Leggete attentamente questo manuale. Non permettete mai a bambini di usare lo spazzaneve. Gli adulti possono utilizzarlo solo dopo aver letto attentamente questo manuale.

2. Familiarizzatevi all'uso di questa macchina e di ognuno dei suoi comandi. Imparate a fermare il motore e lo spazzaneve nel minor tempo possibile.

3. Tenete tutti, ed in particolare i bambini e gli animali, lontano dalla zona di lavoro. Ispezionate attentamente la zona in cui state per usare lo spazzaneve. Togliete tutti gli stuoini, slitte, tavole, cavi e altri oggetti estranei che rischiano di essere raccolti e scaraventati dalla turbina.

4. Vestitevi adeguatamente per il freddo invernale e portate scarponi che non scivolino sulle superfici ghiacciate. Fate attenzione a non scivolare o cadere.

5. Poiché la benzina è molto infiammabile, maneggiatela con cautela.

A. Usate un contenitore di benzina idoneo.

B. Rifornite il serbatoio all'aperto, non in casa. Non aggiungete mai benzina quando il motore è acceso o ancora caldo.

C. Rimettete sia il tappo del serbatoio del carburante che quello del contenitore ed asciugate il carburante versato prima di accendere il motore.

6. Tenete al loro posto tutti i deflettori e dispositivi di sicurezza. Se un deflettore o dispositivo di sicurezza è difettoso, prima di usare lo spazzaneve riparatelo. Tenete sempre ben avvitati tutti i dadi, bulloni e viti dello chassis.

DURANTE L'USO

7. Usate soltanto il cordone di prolunga fornito assieme al CCR-2000 ad avviamento elettrico. Non inserite il cordone nella presa se avete i piedi nell'acqua o le mani bagnate. Non usate il cordone se si è versata della benzina. Se il cordone è danneggiato sostituitelo immediatamente (Pezzo Nº 28-9170).

8. Lasciate che il motore si riscaldi all'aperto per un paio di minuti. Non avviate il motore in casa.

9. Usate lo spazzaneve solo se vi è sufficiente visibilità. Mantenete una buona presa sulle stegole e fate attenzione a non scivolare. Dovete camminate, non correre. NON USATE LO SPAZZANEVE SUL TETTO.

10. Tenete faccia, mani, piedi e altre parti del corpo o del vestiario lontano dalle parti in movimento, visibili o meno. TENETEVI SEMPRE LONTANO DALLA ZONA DI SCARICO.

11. Usate una cautela estrema quando sgombrate o attraversate vialetti, sentieri o strade di ghiaia. State all'erta per pericoli nascosti o traffico automobilistico.

12. Non usate mai lo spazzaneve vicino a vetrate, veicoli, finestre semi-interrate né dirigete mai il camino di scarico in tali direzioni.

13. Non dirigete mai lo scarico verso astanti e non permettete che delle persone stiano davanti allo spazzaneve.

14. Non sgombrate mai la neve su pendii troppo ripidi; sulle scarpate in genere non sgombrate mai la neve trasversalmente. Esercitate una cautela estrema quando, sui pendii, cambiate direzione.

15. Non sovraccaricate la macchina rimuovendo la neve troppo rapidamente.

16. Se lo spazzaneve urta un oggetto estraneo o vibra in modo anormale, fermate il motore spostando la chiavetta su OFF. Ispezionate

NORME DI SICUREZZA

accuratamente la macchina per vedere se vi siano danni, ostruzioni o pezzi allentati. Riparate gli eventuali danni prima di rimetterla in moto ed usarla.

17. OGNI VOLTA CHE LASCIATE LA VOSTRA POSIZIONE DIETRO LE STEGOLE, FERMATE IL MOTORE SPOSTANDO LA CHIAVETTA SU OFF. TOGLIETE LA CHIAVETTA DALL'INTERRUTTORE SE LASCIATE LA MACCHINA INCUSTODITA.

18. Prima di ispezionare, regolare, riparare o ripulire lo spazzaneve, fermate il motore spostando la chiavetta su OFF. Aspettate che tutte le parti in movimento si siano arrestate. Non effettuate regolazioni col motore acceso.

19. Dopo aver sgombrato la neve, lasciate girare il motore per alcuni minuti affinché le parti meccaniche non si gelino.

MANUTENZIONE E RIMESSAGGIO

20. TOGLIETE LA CHIAVETTA DALL'INTERRUTTORE prima di riporre lo spazzaneve. Riponete la chiave in un posto di cui vi ricorderete.

21. Non riponete mai lo spazzaneve con miscela nel serbatoio in un ambiente dove vi siano fiamme libere o scintille. Lasciate raffreddare il motore prima di riporre la macchina. Non riponete mai lo spazzaneve in casa o in cantina perché le esalazioni del carburante sono molto infiammabili, esplosive e nocive se inalate.

22. Per assicurare il buon funzionamento dello spazzaneve, tenete ben avvitati tutti i dadi, bulloni e viti.

23. Eseguite le istruzioni di manutenzione e rimessaggio contenute in questo manuale. Rimettete il tappo del serbatoio della miscela ogni volta che togliete la parte superiore del telaio per scopi di manutenzione.

24. PER ASSICURARE LA SICUREZZA E PRESTAZIONI OTTIMALI, USATE SEMPRE PEZZI DI RICAMBIO ED ACCESSORI ORIGINALI TORO. NON USATE MAI PEZZI ED ACCESSORI DI ALTRE MARCHE ANCHE SE SI ADATTANO ALLA VOSTRA MACCHINA.

SPIEGAZIONE DEI SIMBOLI



Non dirigete lo scarico verso passanti o finestre



Fresa innestata



Fresa disinnestata



Fermate il motore prima di sturare il camino di scarico



Per evitare lesioni tenete sempre mani, piedi e vestiario lontano dalla coclea rotante



Leggete il manuale d'istruzioni fino ad averlo capito



Cicchetto (primer)



Starter aperto



Accensione chiusa



Accensione aperta



Avviamento a strappo



Fermate il motore prima di effettuare regolazioni, liberare da intasamenti o togliere ingombri



Avviamento a 110 volt





50:1

Rapporto di 50:1 di benzina senza piombo ed olio per motore a 2 tempi

ISTRUZIONI DI MONTAGGIO

MONTAGGIO DELLE RUOTE (Fig. 1)

1. Fate scorrere un distanziatore breve ed una ruota sull'estremità di destra dell'asse. Il lato della ruota con i sei raggi deve essere rivolto verso il centro dell'asse.

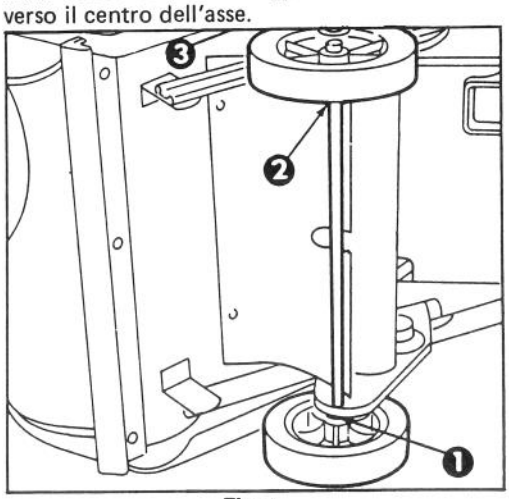

Fig. 1

1. Kort Stoppskive *3. Dado*
2. Lang stoppskive

2. Sistemate un dado a spinta sull'estremità dell'asse e spingetelo in posizione con un martello. Quando usate questo tipo de dado, collocate un blocco di legno sotto l'estremità opposta dell'asse.
3. Fate scorrere un distanziatore lungo e la ruota sull'estremità opposta dell'asse. Il lato della ruota con i sei raggi deve essere rivolto verso il centro dell'asse.
4. Spingete un dado sull'asse usando un martello. Quando usate questo tipo di dado, collocate un blocco di legno sotto l'estremità opposta dell'asse.

MONTAGGIO DELLA MANOVELLA (Fig. 2)

1. Inserite la punta appiattita della manovella di scarico nel foro del telaio ed allineate la staffa di montaggio con i fori della stegola inferiore. Girate piano la manovella fino a che la punta piatta entra nella sede dell'ingranaggio nascosto e l'anello del camino gira assieme alla manovella. Fissate la staffa di montaggio alla stegola con 2 viti e controdadi.

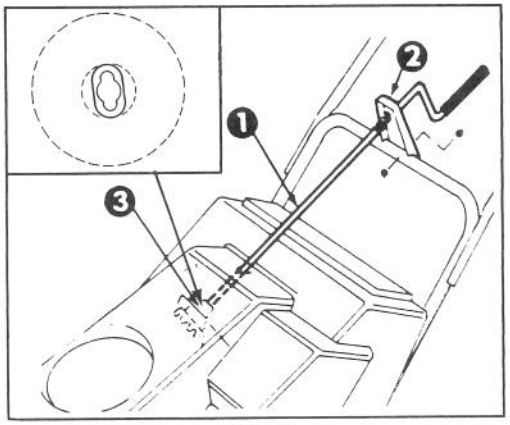

Fig. 2

1. Manovella di scarico *3. Ingranaggio*
2. Staffa di montaggio

MONTAGGIO DEL CAMINO DI SCARICO (Fig. 3)

1. Posizionate il camino sull'apposito anello. Mediante l'apposita vite autofilettante ed un controdado autobloccante fissate la parte posteriore del camino sul foro centrale dell'anello: ma non stringete. Mettete un dado in posizione sull'esterno del camino di scarico.

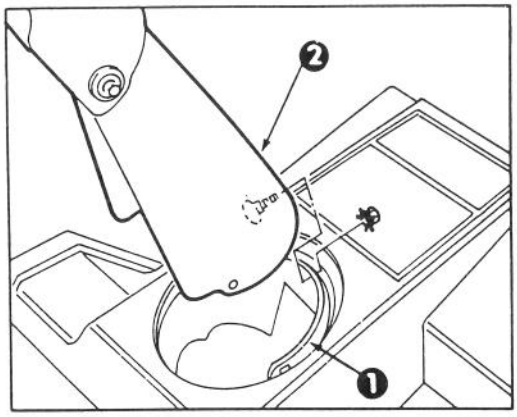

Fig. 3

1. Anello del camino *2. Camino di scarico*

Nota: Per facilitare il montaggio del camino, fate ruotare l'anello di fissaggio.

2. Fissate il camino agli altri fori dell'anello e stringete tutti i dadi.

MONTAGGIO DELLE STEGOLE (Fig. 4)

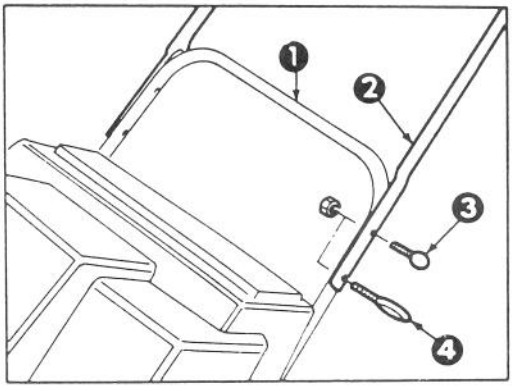

Fig. 4

1. Stegola inferiore *3. Bullone*
2. Stegola superiore *4. Bullone ad occhiello*

ISTRUZIONI DI MONTAGGIO

1. Togliete la fascetta che fissa il cavo di comando alla stegola inferiore.

2. Con 3 bulloni, 1 bullone ad occhiello e 4 controdadi, fissate le stegole superiore ed inferiore. Usate il bullone ad occhiello per montare il lato inferiore sinistro della stegola. Una volta stretto, il bullone ad occhiello dovrà essere perpendicolare alla stegola.

MONTAGGIO DEL CAVO DI COMANDO (Fig. 5)

1. Fate passare il cavo di comando attraverso l'occhiello del bullone ed agganciate l'estremità superiore al foro di fissaggio (foro con freccia) del supporto della squadretta di comando.

2. Spostate la squadretta di comando all'indietro verso la stegola fino a che il cavo sia teso. La distanza fra il supporto della squadretta di comando e la stegola deve essere di circa 1,6-3,2 mm. Se è necessario effettuare una regolazione, vedete a pag. 7: Regolazione della squadretta di comando, istruzione 3.

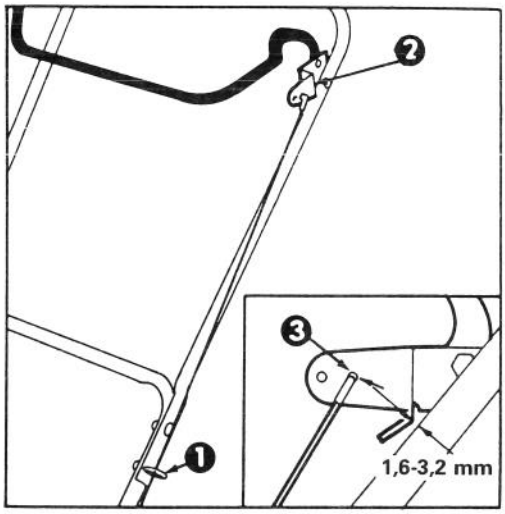

Fig. 5

1. Bullone ad occhiello
2. Squadretta della leva di comando
3. Foro di fissaggio

PRIMA DELL'USO

PERICOLO: la benzina è molto infiammabile ed esplosiva in certe condizioni. Non fumate quando maneggiate carburante e tenete la benzina lontano da fiamme vive e scintille. Non comprate mai scorte di benzina per più di 30 giorni. Riponete la benzina in contenitori idonei. Tenetela fuori portata di mano dei bambini.

Riempite il serbatoio all'aperto, solo col motore a freddo. Riempire il serbatoio fino a sotto il collo del tappo di riempimento (6-13 mm), non dentro di esso. Questo spazio serve ad assorbire l'espansione del carburante. Usate un imbuto per evitare di spandere la benzina. Asciugate la benzina che fosse eventualmente stata rovesciata. Assicuratevi che l'intera zona sia asciutta prima di avviare il motore.

PRIMA DELL'USO

MISCELA DI BENZINA E OLIO (Fig. 6)

1. OLIO APPROVATO — Per semplicità e per una migliore prestazione del motore miscelate il contenuto di una bottiglia da 227 ml di Toro 50:1 Two-Cycle Oil insieme a 7,57 litri di benzina fresca, normale e senza piombo. Si può usare della benzina normale se quella senza piombo non è reperibile. Il Toro Two-Cycle Oil è stato formulato in modo speciale onde offrire una migliore lubrificazione, far partire il motore più facilmente ed aumentare la durata dello stesso. Se Toro Two-Cycle Oil non è reperibile miscelate 7,57 litri di benzina insieme ad 227 ml d'olio d'alta qualità per motori a due tempi, purché porti stampata sull'etichetta l'approvazione NMMA o BIA-TCW.

IMPORTANTE: POTETE ANCHE USARE IL TORO "EASY MIX" TWO-CYCLE OIL (BOTTIGLIA DA 90,7 CL MISCELATA CON UN GALLONE DI BENZINA PER UN RAPPORTO DI 40:1) IN QUESTO MOTORE TORO A DUE TEMPI. NON USATE MAI NÉ OLIO DI MACCHINA (es., SAE 30, 10W30, ecc.) NÉ OLIO CHE NON PORTI IL CODICE DI CERTIFICAZIONE NMMA/BIA-TCW, NÉ UNA MISCELA SBAGLIATA IN QUANTO QUESTO PUÒ DANNEGGIARE IL MOTORE E NON RISULTEREBBE COPERTO DALLA GARANZIA TORO.

2. Miscelazione Benzina-Olio — Versate la giusta quantità di olio a due tempi dentro un contenitore di benzina approvato (preferibilmente di plastica e non di metallo) ed aggiungete 1,892 litri di benzina. Mettete il tappo nel contenitore di benzina ed agitatelo in modo da miscelare l'olio e la benzina uniformemente. Togliete il tappo ed aggiungete la benzina rimanente.

IMPORTANTE: NON USARE MAI NÉ METANOLO NÉ BENZINA CONTENENTE METANOLO, NÉ DELLA BENZINA CONTENENTE PIÚ DEL 10% DI ETANOLO NÉ BENZINA SUPER O BENZINA BIANCA PERCHÉ ESSI POSSONO PROVOCARE DEI DANNI AL SISTEMA DI ALIMENTAZIONE.

NON USATE ALCUN ADDITIVO DI BENZINA ECCETTO QUELLI PRODOTTI PER LA STABILIZZAZIONE DELLA BENZINA DURANTE IL PERIODO DI MAGAZZINAGGIO (COME AD ESEMPIO IL PRESERVIT DELLA TORO O PRODOTTI SIMILI). NON SI DEVONO USARE ADDITIVI PER CERCARE DI MIGLIORARE LA POTENZA O PRESTAZIONE DELLA MACCHINA.

NOTA: Non miscelate olio e benzina nel serbatoio del mezzo. L'olio che si trova a temperatura ambiente si miscela più facilmente ed uniformemente dell'olio freddo.

50:1 Cartina di Miscelatura BENZINA/OLIO

Benzina	Olio
3,785 litri	79,4 cl
7,57 litri	147,4 cl

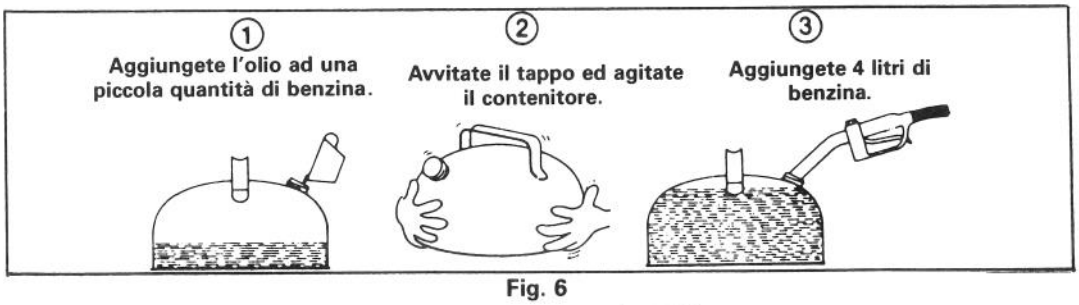

Fig. 6

ISTRUZIONI D'USO

AVVIAMENTO/ARRESTO DEL MOTORE (Fig. 7)

1. COMANDI–Chiavetta d'accensione, cicchetto (primer), pulsante di avviamento elettrico e manopola dell'avviamento a strappo (starter) si trovano sul quadro di comando. La leva dell'aria si trova appena sotto al quadro.

2. Girate la chiave su ON e tirate in fuori la leva dell'aria.

3. Coprite il foro al centro del cicchetto (primer) col pollice e spingete una volta. In temperature estremamente basse sarà

ISTRUZIONI D'USO

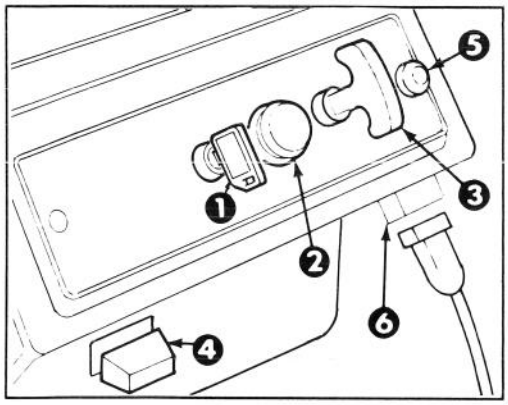

Fig. 7

1. Chiavetta d'accensione
2. Cicchetto (primer)
3. Manopola dell'avviamento a strappo
4. Leva dell'aria
*5. Pulsante d'avviamento elettrico **
*6. Collegamento a cavo **
**MODELLO AD AVVIAMENTO ELETTRICO*

necessario un maggior numero di iniezioni.

Nota: A motore già caldo non è necessario né azionare la leva dell'aria né dare cicchetti.

4. AVVIAMENTO ELETTRICO–Collegate la prolunga allo sgombraneve e ad una normale presa di corrente. Premete il pulsante dell'avviamento.

IMPORTANTE: Se lo starter elettrico viene fatto funzionare troppo a lungo rischia di surriscaldarsi e guastarsi. Per evitare danni eventuali, non azionate lo starter per più di 10 volte ad intervalli di 5 secondi (5 secondi 'ON', 5 secondi 'OFF'); poi attendete 40 minuti prima di azionarlo di nuovo, in modo che abbia tempo di raffreddarsi. Prima di ripetere il procedimento di avviamento del motore, controllate che la chiavetta dell'accensione si trova su 'ON' e che ci sia benzina fresca nel serbatoio. Se il motore continua a non voler partire è probabile che siano necessarie delle riparazioni.

5. AVVIAMENTO A STRAPPO–Reggete lo sgombraneve con una mano e tirate vigorosamente la cordicella dell'avviamento con l'altra.

6. Quando il motore si avvia, spingete lentamente in dentro la leva dell'aria.

7. PER AVVIARE LA FRESA — Premete la leva di comando contro la stegola.

8. PER FERMARE IL MOTORE — Lasciate andare la leva di comando, spostate la chiavetta su OFF ed aspettate che tutte le parti in movimento si siano arrestate prima di lasciare la vostra posizione dietro le stegole.

CONSIGLI UTILI (Fig. 8)

1. REGOLAZIONE DEL CAMINO DI SCARICO — Girate la manovella in senso orario per spostare il camino verso destra e in senso antiorario per spostarlo verso sinistra. La maniglia del deflettore in cima al camino di scarico serve a controllare l'altezza del getto di neve. Non stringete troppo le viti di montaggio del deflettore (Fig. 8), evitando così inutili fatiche per far funzionare il deflettore.

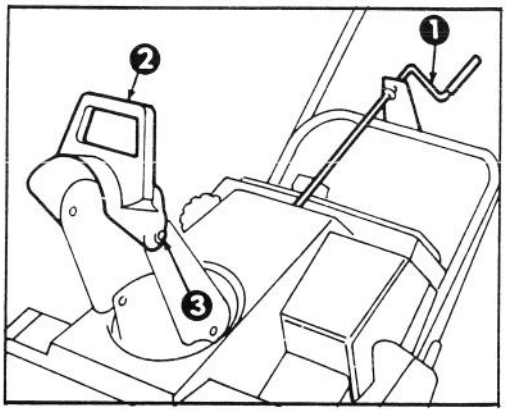

Fig. 8

1. Manovella del camino
2. Maniglia del deflettore
3. Viti di montaggio del deflettore

2. TRAZIONE — Lo spazzaneve sgombra la neve sino a terra e si spinge in avanti quando le pale del rotore toccano il terreno. La profondità ed il peso della neve influiranno tuttavia sulla velocità d'avanzamento. Ricordate sempre di accavallare le passate e non scaricate la neve controvento se possibile.

3. In certe condizioni di neve e di freddo alcuni dei comandi e dei pezzi mobili potranno congelarsi. Quindi, se l'uso di un comando diventa troppo difficile, arrestate il motore; poi controllate tutti i pezzi per vedere se sono congelati. NON USATE TROPPA FORZA NEL CERCARE DI FAR FUNZIONARE I COMANDI QUANDO QUESTI SONO CONGELATI. Liberate tutti i comandi e pezzi mobili prima di ricominciare.

4. DOPO AVER SGOMBRATO LA NEVE — Lasciate girare il motore per alcuni minuti in modo che non si congelino le parti mobili. Dopo aver spento il motore, tirate la cordicella dell'avviamento a strappo e premete il pulsante dell'avviamento elettrico (se lo avete) per eliminare l'umidità dalle componenti interne del dispositivo di avviamento. Asciugate tutta la neve e il ghiaccio dalla macchina.

IMPORTANTE: RIPONETE LO SPAZZANEVE IN POSIZIONE D'USO, DRITTO CON LE RUOTE A TERRA. RIPONENDO LA MACCHINA INCLINATA O ROVESCIATA SI RISCHIANO DIFFICOLTÀ DI AVVIAMENTO.

MANUTENZIONE

MANUTENZIONE GENERALE

Di solito l'unica manutenzione di cui c'è bisogno consiste nel pulire la macchina e stringere bene dadi, bulloni e viti. Sarà però meglio controllare una volta all'anno la lama d'usura, la cinghia di trasmissione, le lame della fresa e la candela.

REGOLAZIONE DELLA LEVA DI COMANDO (Fig. 9 e 10)

Controllate periodicamente la regolazione della leva di comando.

1. Spostate la chiavetta d'accensione su OFF.

2. CONTROLLO DELLA REGOLAZIONE (Fig. 9) — Spostate la barra di comando all'indietro verso la stegola fino a che il cavo sia ben teso. La distanza fra la squadretta della leva di comando e la stegola deve essere di circa 1,6-3,2 mm. Se il cavo è troppo lasco o troppo teso, eseguite le istruzioni elencate al punto 3 per regolarlo.

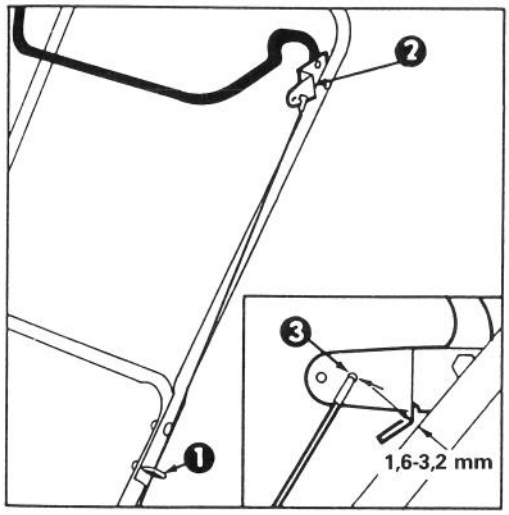

Fig. 9

1. Bullone ad occhiello 3. Foro posteriore
2. Squadretta della leva di comando

3. REGOLAZIONE DEL CAVO (Fig. 10) — Sganciate l'estremità superiore del cavo dal foro del supporto della squadretta di comando. Fate scorrere il coperchio a molla lungo il cavo per scoprire il dispositivo di regolazione. Sganciate l'estremità del cavo dal dispositivo e rimettetelo in un foro più alto o più basso per ottenere la debita distanza di 1,6-3,2 mm. Installate di nuovo l'estremità superiore del cavo nel foro posteriore (foro con freccia) sul supporto della squadretta. Ricoprite il dispositivo di regolazione col coperchio a molla e controllate di nuovo la regolazione.

4. Dopo un uso continuato la cinghia di trasmissione può logorarsi ed è quindi possibile che non si possa mantenere una giusta tensione della cinghia. Una tensione impropria della cinghia fa sì che questa possa scivolare diminuendo quindi la prestazione dello spazzaneve durante condizioni onerose. Lo scivolamento della cinghia ha luogodi solito dopo 2-3 stagioni d'uso normale (10-15 ore). Se la cinghia di trasmissione scivola (producendo uno stridore continuo) in condizioni onerose, aumentatene la tensione riposizionando l'estremità della molla dentro il foro anteriore nella forcella della barra di comando. Riregolate quindi il cavo (punti 2-3, sopra).

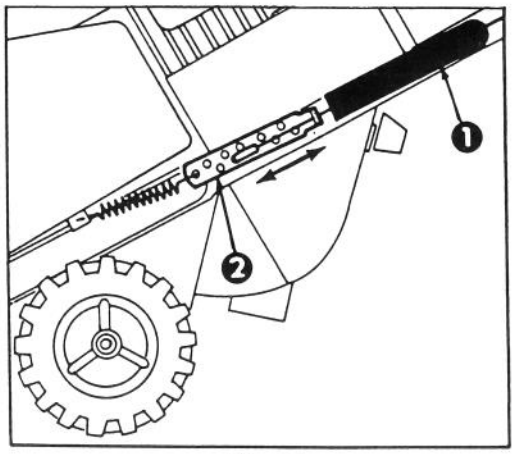

Fig. 10

1. Coperchio a molla
2. Dispositivo di regolazione del cavo

Importante: Usare inutilmente il foro di posizionamento in avanti nella forcella della barra di comando riduce la durata della cinghia di trasmissione. In condizioni particolarmente bagnate può prodursi uno scivolamento occasionale della cinghia (stridore) a causa dell'umidità nel sistema di trasmissione. Per eliminare l'umidità avviate il rotore e fatelo funzionare per 30 secondi senza carico. Una volta eliminata l'umidità la cinghia non dovrebbe più slittare.

DRENAGGIO DEL CARBURANTE

1. Arrestate il motore. Togliete la chiavetta dall'interruttore.

2. Rimuovete il tappo del serbatoio ed usate un sifone a pompa per drenare il carburante in un recipiente pulito.

Nota: Questo è l'unico procedimento raccomandato per drenare la miscela.

SOSTITUZIONE DELLA LAMA D'USURA (Fig. 11-12)

Prima dell'inizio della stagione, controllate lo stato dello spazzaneve. Se lo spessore della lama d'usura è meno di 1,6 mm (Fig. 11), sostituitela.

1. Spostate la chiavetta d'accensione su OFF.

2. Drenate il carburante dal serbatoio

MANUTENZIONE

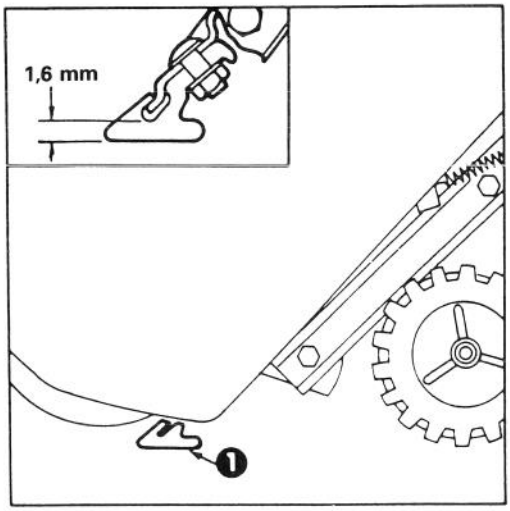

Fig. 11

1. Lama d'usura

seguendo le istruzioni a pag. 7, Drenaggio del carburante.

3. Inclinate la macchina sul fianco. Togliete i controdadi e le viti che tengono la lama d'usura in posizione (Fig. 12). Togliete la lama d'usura facendola scivolare a destra e quindi in basso.

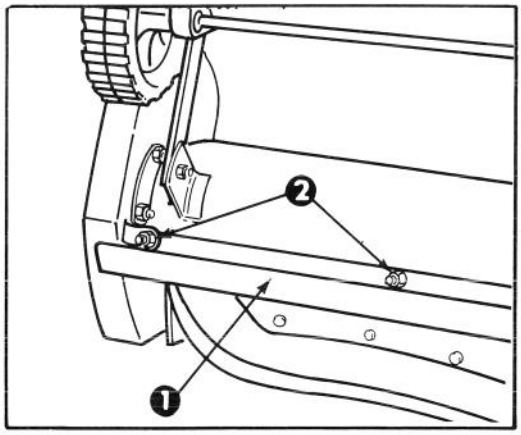

Fig. 12

1. Lama d'usura
2. Viti e controdadi

4. Installate una nuova lama d'usura nella custodia con i dadi e bulloni di supporto.

SOSTITUZIONE DELLA CINGHIA DELLA TRASMISSIONE (Fig. 13 e 14)

Prima dell'inizio di ogni stagione, controllate la cinghia. Se le coste sull'interno della cinghia sono danneggiate o se la cinghia stessa è consumata, sarà necessario provvedere alla sua sostituzione.

1. Spostate la chiavetta dell'accensione su OFF.

2. Togliete (3) viti autofilettanti, (2) viti mordenti, (1) rondella e (2) dadi che fissano il coperchio della cinghia all'intelaiatura dello spazzaneve (Fig. 13).

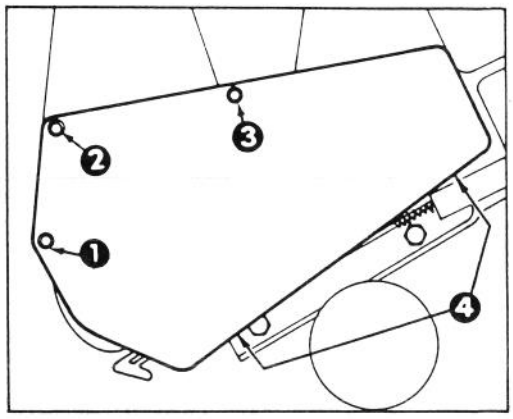

Fig. 13

1. Vite e controdado
2. Vite, dado e guarnizione
3. Vite autofilettante lunga
4. Vite autofilettante corta

3. RIMOZIONE DELLA CINGHIA (Fig. 14) — Spingete verso il basso la puleggia tendicinghia per sfilare la cinghia dalla puleggia della coclea, dal gruppo freno e dalla puleggia motrice.

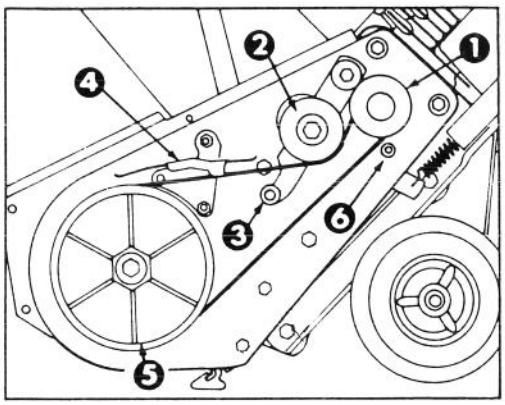

Fig. 14

1. Puleggia del motore
2. Puleggia tendicinghia
3. Rullo
4. Gruppo freno
5. Puleggia delle coclee
6. Guida della cinghia

4. MONTAGGIO DELLA CINGHIA (Fig. 14) — Avvolgete la cinghia attorno alla puleggia motrice, sotto la puleggia tendicinghia, sopra

al rullo, attraverso il gruppo freno ed attorno alla puleggia della coclea.

Importante: la cinghia deve passare sopra al rullo, come nell'illustrazione.

5. Rimettete il coperchio della cinghia. Serrate bene le viti MA NON STRINGETELE TROPPO.

SOSTITUZIONE DELLA CANDELA — (Fig. 15, 16 e 17)

Prima di ogni stagione, controllate la candela. Se gli elettrodi al centro della candela sono anneriti o si sono deteriorati, sostituite la candela con una nuova. Usate una NGK BMR4A e fissate la distanza fra gli elettrodi a 0,81 mm.

1. RIMUOVETE IL QUADRO DI COMANDO (Fig. 15) — Togliete le 3 viti che fissano il quadro di comando alle stegole. Togliete la chiavetta d'accensione e sfilate il quadro di comando, lasciando che penda appeso alla cordicella di avviamento.

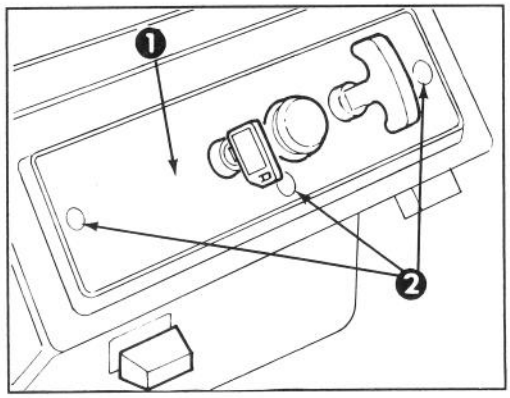

Fig. 15

1. Quadro di comando 2. Viti di montaggio

2. RIMUOVETE LA CANDELA (Fig. 16) — Staccate il cavo ad alta tensione dalla candela e togliete la candela. Esaminatela e sostituitela se è incrinata, incrostata o sporca. NON PULITE LA CANDELA CON SABBIA O CON UNA SPAZZOLA DI FERRO PERCHÉ LA GRANIGLIA POTREBBE STACCARSI E CADERE NEL CILINDRO PROVOCANDO DANNI AL MOTORE.

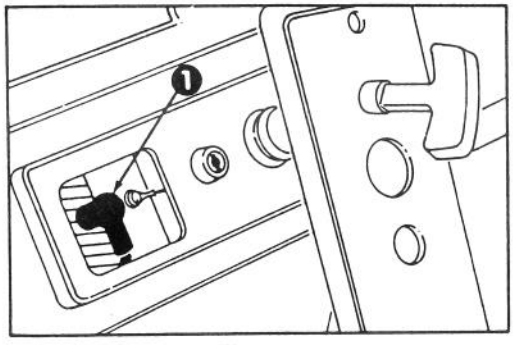

Fig. 16

1. Cavo della candela

3. INSTALLATE LA CANDELA — Fissate la distanza fra gli elettrodi (Fig. 17) a 0,81 mm. Montate la candela e serratela a 20,4 N.m. Se non usate una chiave torsiometrica; stringetela forte. Spingete il filo sulla candela e riinstallate il quadro dei comandi con (3) viti mordenti.

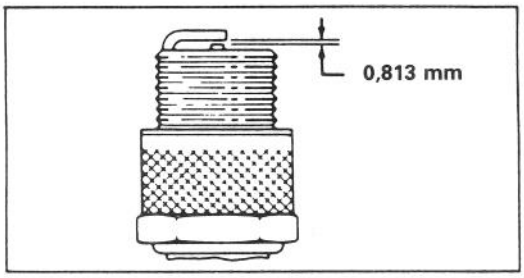

Fig. 17

REGOLAZIONE DEL CARBURATORE

Il carburatore è già stato regolato in fabbrica per cui non c'è bisogno di nessuna regolazione. Tuttavia, se si usa lo spazzaneve a quote superiori ai 1500 metri sul livello del mare, potrà essere necessario cambiare gli spruzzatori del carburatore. Nel qual caso, contattate il rivenditore autorizzato IBEA/TORO più vicino.

ISPEZIONE DELLE LAME E DELLA COCLEA (Fig. 18)

Prima dell'inizio della stagione, controllate se le lame sono consumate. Sulla parte anteriore (concava) della lama, nel centro, misurate la distanza dall'estremità della lama del rotore alla piastra di acciaio. Se questa distanza è inferiore a 39,7 mm, dovrete sostituire le lame per assicurare che lo spazzaneve funzioni bene ed evitare di danneggiarne la parte inferiore. La figura 18 mostra il punto che dovete misurare.

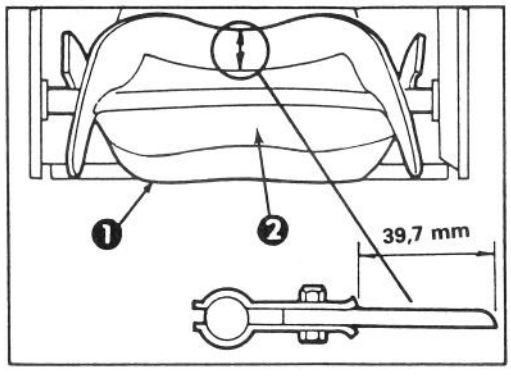

Fig. 18

1. Lama della coclea 2. Piastra d'acciaio

MANUTENZIONE

1. RIMOZIONE DELLA LAMA (Fig. 19) — Togliete (8) bulloni da 11,11 mm, (4) rondelle, e (8) dadi bloccanti che fissano la lama al gruppo dell'albero del rotore.

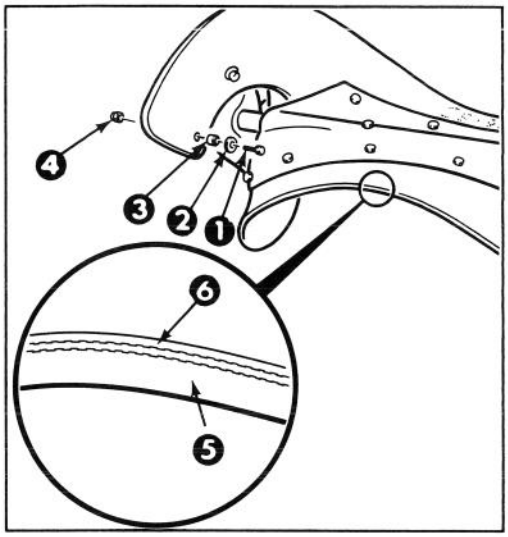

Fig. 19

1. Bullone
2. Rondella
3. Boccola
4. Dado bloccante
5. Parte spessa
6. Parte sottile

2. Fate slittar fuori la lama dalle piastre d'acciaio e spingete le (8) boccole fuori dai fori della lama (Fig. 19).

3. INSTALLAZIONE D'UNA NUOVA LAMA — Le lame del rotore sono fatte di gomma laminata. Esaminate il filo di una lama onde vedere la differenza di spessore degli strati (Fig. 19). (Alcuna lame hanno un numero di parte iscritto sul lato spesso della stessa).

Entrambe le lame devono essere installate con il lato spesso rivolto in basso. Se una lama viene installata con lo strato spesso rivolto in alto e l'altra viene installata con lo strato spesso rivolto in basso, esse rimarranno sbilanciate e faranno sì che lo spazzaneve "saltelli" o "rimbalzi."

4. Premete le (8) boccole dentro i buchi della nuova lama.

5. Inserite la nuova lama tra le piastre d'acciaio. Fissatela alle lastre d'acciaio con (4) bulloni da 11,11 mm e (4) dadi bloccanti. Collocate le teste dei bulloni sul lato spesso (inferiore) della lama. Curvate la lama e fissatela con i rimanenti (4) bulloni, rondelle e dadi bloccanti (collocate le teste dei bulloni e le rondelle sulla parte spessa della lama). Stringete tutti i bulloni.

RIMESSAGGIO DELLO SPAZZANEVE

1. DRENATE LA BENZINA — Seguite le istruzioni a pag. 7, Drenaggio della benzina.

2. FATE GIRARE IL MOTORE FINO A CHE SIA SECCO — Avviate il motore e lasciatelo girare fino a che si fermi perché non c'è più carburante. Quando il motore comincia a scoppiettare, tirate in fuori la leva dell'aria.

Se il motore non riparte, tirate la cordicella dell'avviamento a strappo 5-10 volte. IMPORTANTE — Drenando il serbatoio e lasciando girare il motore fino ad esaurimento del carburante si evita che si formino depositi gommosi nell'impianto del carburante. Se del carburante rimane nello spazzaneve, si possono formare dei depositi che causeranno difficoltà di avviamento durante la stagione successiva.

3. MANUTENZIONE DEL CILINDRO E DEL PISTONE — Tirate piano la cordicella dell'avviamento fino a che sentite la resistenza dovuta alla pressione di compressione. Rilasciate la cordicella lentamente per evitare che il motore inverta il movimento a causa della pressione di compressione. In questa posizione chiuderete sia le luci d'aspirazione che dello scarico del cilindro, evitando così incrostazioni nel motore.

4. STRINGETE LE VITI E PULITE — Stringete viti e bulloni. Riparate o sostituite i pezzi danneggiati. Pulite accuratamente tutta la macchina.

5. RIPONETE LO SPAZZANEVE — Coprite lo spazzaneve e riponetelo in un luogo pulito e asciutto.

NON RIPONETE MAI LO SPAZZANEVE IN CASA O IN CANTINA.

IDENTIFICAZIONE DEL PRODOTTO

MODELLO E NUMERO DI SERIE

Una decalcomania indicante il modello ed il numero di serie si trova sulla traversa, sopra l'asse. Fate sempre riferimento ai numeri specifici di questa decalcomania nella vostra corrispondenza o quando avete bisogno di pezzi di ricambio.

Stampato in U.S.A.

ASSISTENZA IBEA/TORO

Se avete bisogno di assistenza o informazioni e consigli inerenti alla sicurezza d'uso, alla manutenzione o alla localizzazione dei guasti — contattate il fornitore o distributore autorizzato IBEA/TORO. Il fornitore ed il distributore, oltre ad avere a disposizione dei tecnici specializzati per le riparazioni alla vostra macchina, vendono accessori e pezzi di ricambio originali. Mantenete la vostra macchina TORO interamente TORO: acquistate pezzi di ricambio ed accessori genuini della TORO.


TORO®