Form No. 3459-464 Rev A

TORO®

Count on it.

Manualul utilizatorului

Unitate de traciune Reelmaster® 5410-D i 5510-D

Nr. model 03606—Nr. serie 412500000 şi Sus

Nr. model 03607—Nr. serie 412500000 şi Sus

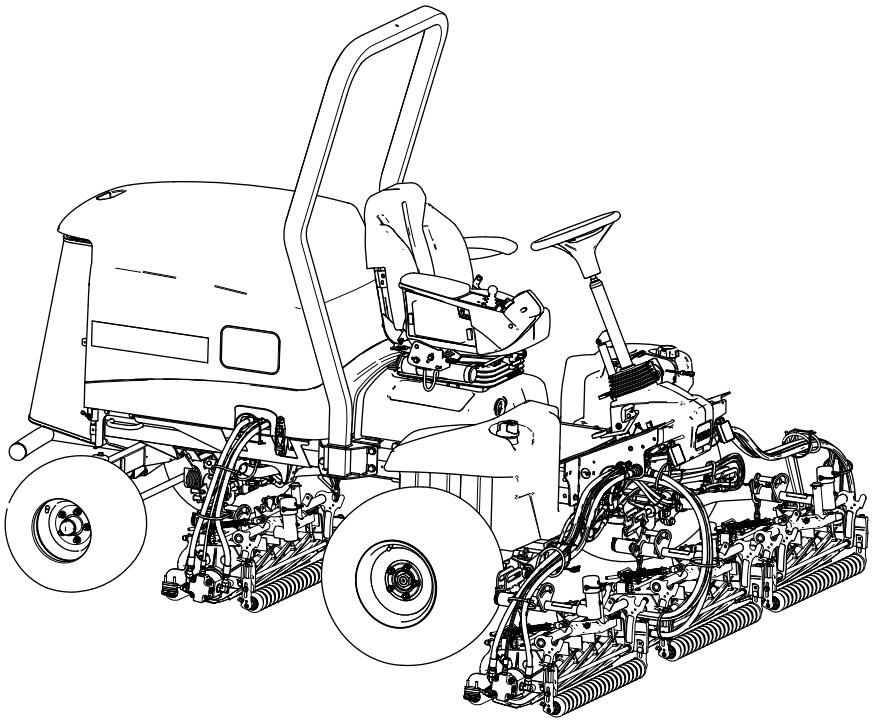

Înregistraţi-vă la www.Toro.com.
Instrucţiuni originale (RO)

CE UK CA

3459-464

Acest produs corespunde tuturor directivelor europene relevante. Pentru detalii, consultaţi Declaraţia de conformitate (DC) specifică produsului.

Folosirea sau operarea motorului pe orice sol acoperit de păduri, de arbuşti sau de iarbă fără a fi echipat cu amortizor parascântei, conform definiiei din Seciunea 4442 i fără a fi meninut în stare perfectă de funcionare, sau dacă motorul nu este construit, echipat i întreinut în vederea prevenirii incendiilor reprezintă o violare a Codului de Resurse Publice din California, Secţiunea 4442 sau 4443.

Manualul operatorului motorului, ataşat, cuprinde informaţii privitoare la Agenţia pentru Protecţia Mediului din Statele Unite (EPA) şi Reglementarea privind Controlul Emisiilor în California pentru sistemele de emisie, întreţinere şi garanţie. Piesele de schimb pot fi comandate prin intermediul fabricantului motorului.

⚠ ATENŢIE

CALIFORNIA
Propunere 65 Avertismente

Evacuările motorului Diesel şi unele dintre constituentele sale sunt cunoscute în Statul California ca substanţe care cauzează cancerul, defectele de naştere sau daunele sistemului reproductiv.

Picioarele de susţinere, bornele bateriei şi accesoriile similare conţin plumb şi compuşi de plumb cunoscuţi în Statul California ca substanţe care cauzează cancer şi daune ale sistemului reproductiv. Spălaţi-vă mâinile după utilizare.

Utilizarea acestui produs poate cauza expunerea la substanţe chimice cunoscute în Statul California ca substanţe care cauzează cancerul, defectele de naştere sau afecţiuni ale sistemului reproductiv.

Introducere

Această maină de tuns iarba cu cilindru cu lame, prevăzută cu cabină este proiectată pentru a fi utilizată de operatori profesioniti, angajai pentru aplicaii comerciale. A fost proiectată în primul rând pentru tăierea ierbii de pe gazoane bine întreinute. Utilizarea acestui produs în alte scopuri decât cele intenionate poate fi periculoasă pentru dumneavoastră i pentru alte persoane.

Citiţi cu atenţie aceste informaţii pentru a învăţa modul corespunzător de utilizare şi întreţinere a produsului şi pentru a evita rănirea şi deteriorarea acestuia. Aveţi responsabilitatea de a utiliza produsul în mod corespunzător şi sigur.

Vizitai site-ul www.Toro.com pentru mai multe informaii, inclusiv informaii privind sigurana produsului i materiale de instruire, informaii privind accesoriile, ajutor la căutarea unui distribuitor sau pentru înregistrarea produsului.

De fiecare dată când aveţi nevoie de service, piese originale Toro sau informaţii suplimentare, contactaţi un furnizor de servicii autorizat sau departamentul Servicii Clienţi Toro şi pregătiţi numerele de model sau de serie ale produsului. Figura 1 identifică locaţia numerelor de model sau de serie pe produs. Scrieţi numerele în spaţiul furnizat.

Important: **Putei scana codul QR de pe plăcua cu numărul de serie (dacă este disponibil) cu ajutorul unui dispozitiv mobil pentru a accesa date despre garanie, piese i alte informaii despre produs.**

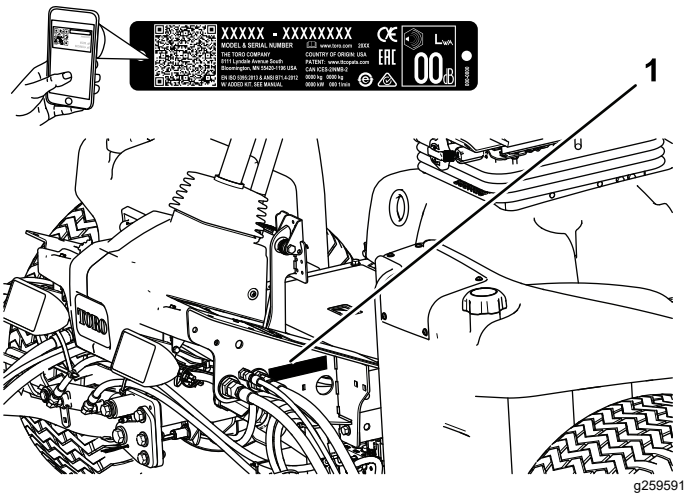

Figura 1

1. Locaţia numerelor de model şi de serie

Nr. model _____

Nr. serie _____

Acest manual identifică potenialele pericole i conine mesaje de sigurană identificate prin simbolul de alertă de sigurană (Figura 2), semnalizând un pericol care poate cauza rănirea gravă sau moartea dacă nu respectai următoarele măsuri de precauie recomandate.

© 2022—The Toro® Company
8111 Lyndale Avenue South
Bloomington, MN 55420

Contactaţi-ne la www.Toro.com.
Tipărit în SUA
Toate drepturile rezervate

g000502

Figura 2

Simbolul de alertă de sigurană

Acest manual utilizează 2 cuvinte pentru a evidenţia informaţiile. **Important** atrage atenţia asupra informaţiilor mecanice speciale şi **Notă** accentuează informaţiile generale care necesită atenţie specială.

Cuprins

Siguranţă în funcţionare 4
Sigurana generală 4
Decal-uri instrucţionale şi de siguranţă 5
Reglare 10
1 Montarea unităilor de tăiere 11
2 Pregătirea maşinii 18
3 Utilizarea barei de suport pentru unitatea de tăiere 19
4 Aplicarea autocolantelor CE 19
5 Reglarea poziiei braului de control 20
Rezumat al produsului 21
Comenzi 21
Specificaţii 29
Dispozitive de ataare/Accesorii 29
Înainte de utilizare 30
Sigurana înainte de utilizare 30
Efectuarea operaiunilor zilnice de întreinere 30
Umplerea rezervorului de combustibil 30
În timpul utilizării 31
Sigurana în timpul utilizării 31
Pornirea motorului 33
Oprirea motorului 33
Rodajul frânelor 33
Tăierea ierbii cu maina 33
Regenerarea filtrului de particule diesel 33
Reglarea contrabalansării braului de ridicare 46
Reglarea poziiei de întoarcere a braului de ridicare 47
Reglarea arcului de compensare pentru gazon 47
Setarea vitezei cilindrului 47
Înelegerea indicatorului luminos de diagnoză 49
Verificarea comutatoarelor de blocare 49
Indicaţii de exploatare 50
După utilizare 50
Sigurana după utilizare 50
Transportul mainii 50
Amplasarea punctelor de legare 51
Împingerea sau tractarea mainii 51
Întreţinere 52
Sigurană în timpul întreinerii 52
Program(e) de întreţinere recomandat(e) 52
Listă de verificare pentru întreinerea zilnică 54
Proceduri permanente 55
Pregătirea pentru întreţinere 55
Deschiderea capotei 55
Închiderea capotei 55
Deschiderea ecranului 55
Închiderea ecranului 56
Înclinarea scaunului 56
Coborârea scaunului 56
Amplasarea punctelor de ridicare pe cric 56
Lubrifiere 57
Lubrifierea lagărelor i a bucelor 57
Întreţinere motor 59
Măsuri de sigurană cu privire la motor 59
Verificarea filtrului de aer 59
Lucrări de service pentru filtrul de aer 59
Resetarea indicatorului de service al filtrului de aer 60
Întreinerea uleiului de motor 60
Întreinerea catalizatorului de oxidare diesel (DOC) i a filtrului de funingine 62
Întreţinerea sistemului de carburant 63
Scurgerea apei din separatorul de apă/combustibil 63
Înlocuirea filtrului separatorului de apă 63
Înlocuirea filtrului de combustibil al motorului 64
Verificarea conductelor de combustibil i a racordurilor 64
Curăarea ecranului tubului de colectare a combustibilului 64
Întreţinerea sistemului electric 67
Sigurană privind sistemul electric 67
Deconectarea bateriei 67
Conectarea bateriei 67
Încărcarea bateriei 68
Întreinerea bateriei 68
Înlocuirea unei sigurane dintr-un bloc cu sigurane fuzibile 68
Înlocuirea siguranei pentru sistemul de telematică 69
Întreţinerea sistemului de angrenaj 70
Verificarea presiunii din anvelope 70
Verificarea cuplului prizoanelor 70
Reglarea unităii de traciune pentru poziia Neutră 70
Verificarea alinierii roilor spate 71
Reglarea alinierii roilor spate 71
Întreţinerea sistemului de răcire 72
Sigurana sistemului de răcire 72
Specificaiile lichidului de răcire 72

Verificarea nivelului lichidului de răcire 72
Îndepărtarea reziduurilor din sistemul de răcire 73
Întreţinerea frânei 74
Reglarea frânelor de parcare 74
Reglarea clichetului frânei de parcare 75
Întreţinerea bandei 76
Întreinerea curelei alternatorului 76
Întreţinerea sistemului hidraulic 76
Sigurană privind sistemul hidraulic..... 76
Specificaiile uleiului hidraulic 76
Verificarea nivelului de ulei hidraulic..... 77
Verificarea conductelor i furtunurilor hidraulice 77
Capacitatea uleiului hidraulic 78
Înlocuirea uleiului hidraulic..... 78
Înlocuirea filtrelor hidraulice 78
Întreinerea sistemului unităii de tăiere..... 80
Măsuri de sigurană cu privire la lamă 80
Verificarea contactului dintre cilindru i contracuit. 80
Ascuirea unităţilor de tăiere 80
Întreinerea asiului..... 82
Verificarea centurii de sigurană..... 82
Întreinere extinsă 82
asiu i motor 82
Curăţare 83
Spălarea mainii..... 83
Depozitare 83
Depozitarea în sigurană..... 83
Pregătirea unităţii de traciune 83
Pregătirea motorului 84
Depozitarea bateriei 84

Siguranţă în funcţionare

Această mină a fost proiectată în conformitate cu EN ISO 5395 (când finalizai procedurile de configurare) i ANSI B71.4-2017.

Sigurana generală

Acest produs poate provoca răni la nivelul mâinilor sau picioarelor i poate arunca obiecte.

- Trebuie să citii i să înelegei coninutul acestui *Manual al operatorului* înainte de a porni motorul.
- Utilizai maina cu foarte mare atenie. Nu vă angrenai în nicio activitate care vă poate distrage atenia; în caz contrar, se pot înregistra pagube materiale sau vătămări corporale.
- Nu vă sprijinii mâinile sau picioarele în apropierea componentelor aflate în micare.
- Nu utilizai maina decât cu toate apărătoarele i alte dispozitive de protecie montate pe mină i funcionând corespunzător.
- inei trecătorii i copiii departe de zona de utilizare. Nu lăsaţi niciodată copii să utilizeze maşina.
- Oprii motorul, scoateţi cheia din contact şi aşteptaţi oprirea oricărei micări înainte de a părăsi poziţia operatorului. Lăsai maina să se răcească înainte de reglarea, repararea, curăarea sau depozitarea acesteia.

Utilizarea sau întreţinerea necorespunzătoare a acestei maşini poate cauza accidentări. Pentru a reduce riscul de accidentare, respectaţi aceste instrucţiuni de siguranţă şi acordaţi întotdeauna atenţie simbolului de alertă privind siguranţa ⚠, care înseamnă Atenţie, Avertisment sau Pericol – instrucţiune privind siguranţa personală. Nerespectarea acestor instrucţiuni poate cauza vătămări corporale sau moartea.

Decal-uri instrucţionale şi de siguranţă

Instrucţiunile şi autocolantele cu informaţii privind siguranţa sunt uşor vizibile pentru operator şi sunt amplasate lângă orice zonă cu potenţial risc. Înlocuiţi orice autocolant care este deteriorat sau lipseşte.

decalbatterysymbols

Simboluri baterie

Unele sau toate aceste simboluri se regăsesc pe baterie

1. Pericol de explozie
2. Evitai incendiile, flăcările deschise sau fumatul
3. Risc de arsuri chimice/lichid caustic
4. Purtai protecie pentru ochi.
5. Citii *Manualul operatorului.*
6. inei trecătorii la distană faă de baterie.
7. Purtai protecie pentru ochi; gazele explozive pot cauza orbire i alte vătămări.
8. Acidul bateriei poate cauza orbire sau arsuri grave.
9. Clătii imediat ochii cu apă i solicitai ajutor medical de urgenă.
10. Conine plumb; nu eliminai; reciclai

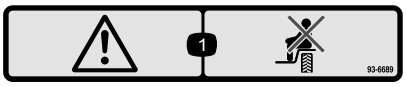

decal93-6689

93-6689

1. Avertisment – nu transportai pasageri.

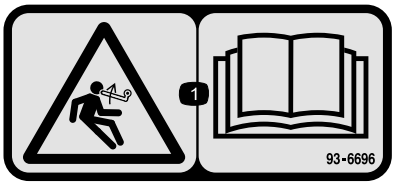

decal93-6696

93-6696

1. Pericol de acumulare de energie – citiţi *Manualul operatorului*.

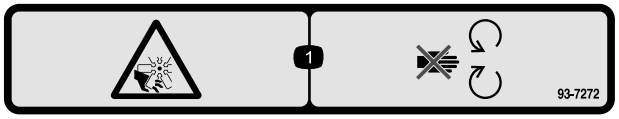

decal93-7272

93-7272

1. Pericol de tăiere/desprindere; ventilator - păstrai distana faă de piesele mobile.

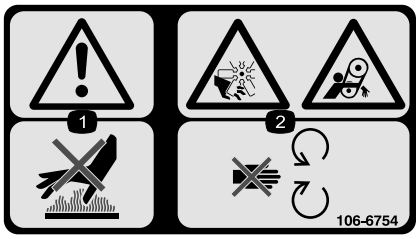

decal106-6754

106-6754

1. Avertisment – nu atingei suprafaa fierbinte.
2. Pericol de tăiere/desprindere, ventilator; pericol de prindere, curea - păstrai distana faă de piesele mobile.

decal106-6755

106-6755

1. Lichid de răcire pentru motor sub presiune.
2. Pericol de explozie – citii *Manualul operatorului.*
3. Avertisment – nu atingei suprafaa fierbinte.
4. Avertisment - citiţi *Manualul operatorului.*

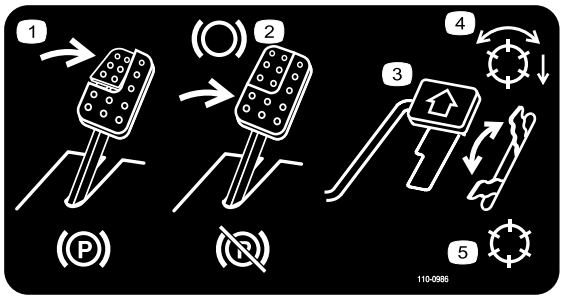

decal110-0986

110-0986

1. Apăsai pedala de frână i pedala frânei de parcare pentru a cupla frâna de parcare.
2. Apăsai pedala de frână pentru a frâna.
3. Apăsai pedala de traciune pentru deplasarea mainii în faă.
4. Mod cilindru activat
5. Mod transport

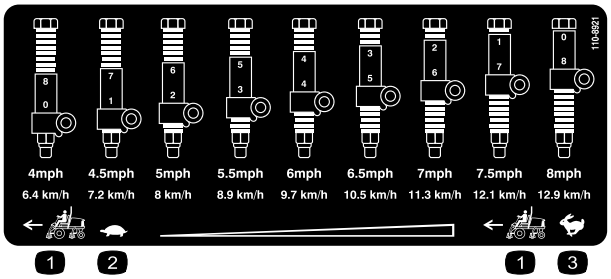

decal110-8921

110-8921

1. Viteza unităii de traciune
2. Lent
3. Rapid

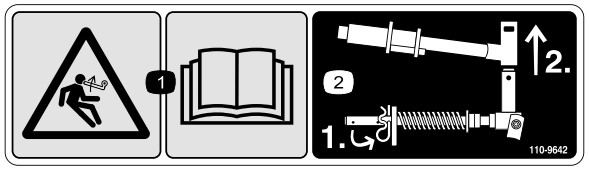

decal110-9642

110-9642

1. Pericol de acumulare de energie – citiţi *Manualul operatorului*.
2. Deplasai cuiul spintecat către cel mai apropiat orificiu de colierul tijei i apoi îndepărtai braul de ridicare i furca pivotului.

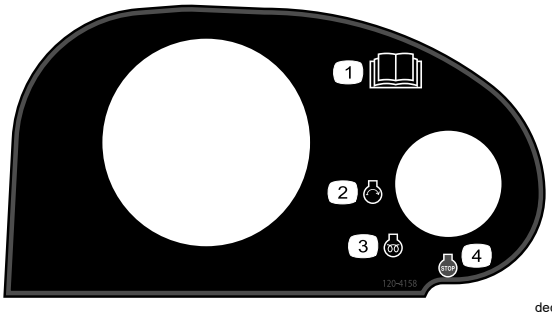

decal120-4158

120-4158

1. Citii *Manualul operatorului*.
2. Motor - pornire
3. Motor - preîncălzire
4. Motor - oprire

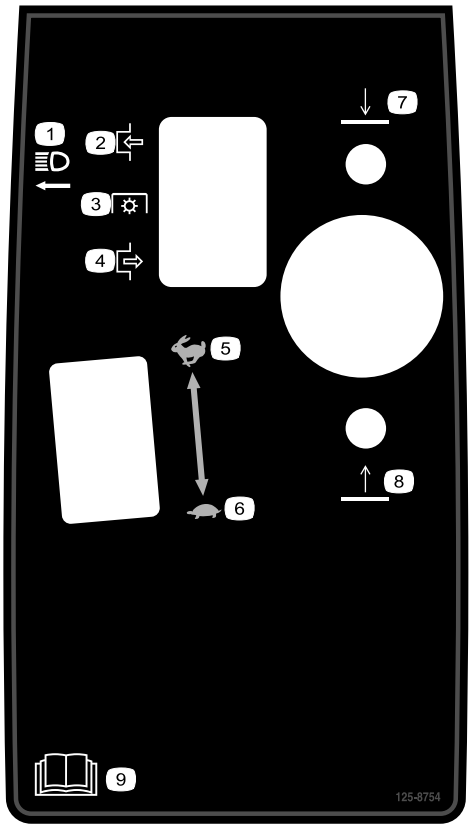

decal125-8754

125-8754

1. Faruri
2. Acionare
3. Priză de putere (PTO)
4. Decuplare
5. Rapid
6. Lent
7. Coborârea unităilor de tăiere
8. Ridicarea unităilor de tăiere
9. Citii *Manualul operatorului*.

---

decal133-8062

133-8062

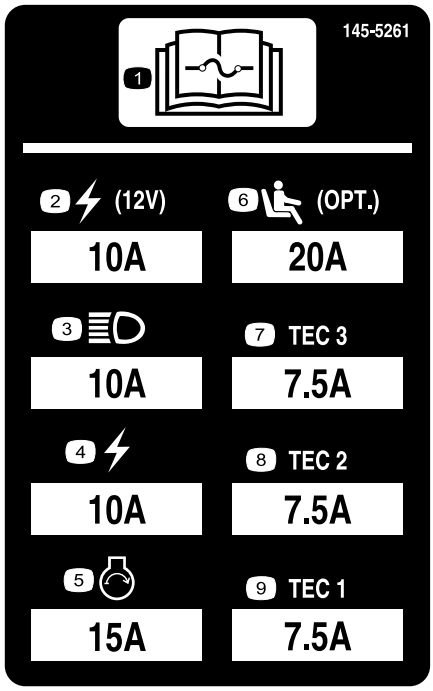

decal145-5261

145-5261

1. Citii *Manualul operatorului* pentru informaii referitoare la sigurana fuzibilă.
2. Punct de alimentare (12 V)
3. Faruri
4. Curent electric
5. Pornire motor
6. Scaun cu suspensie pneumatică (opional)
7. Dispozitiv de control TEC
8. Dispozitiv de control TEC
9. Dispozitiv de control TEC

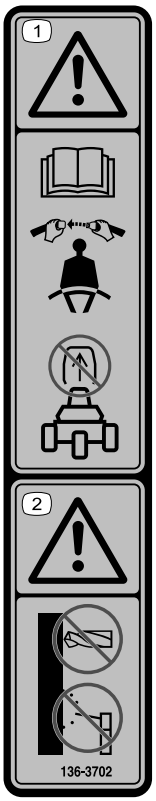

decal136-3702

136-3702

1. Avertisment - citii *Manualul operatorului*; purtai centura de sigurană; nu îndepărtai bara antiruliu.
2. Avertisment - nu îndepărtai bara antiruliu.

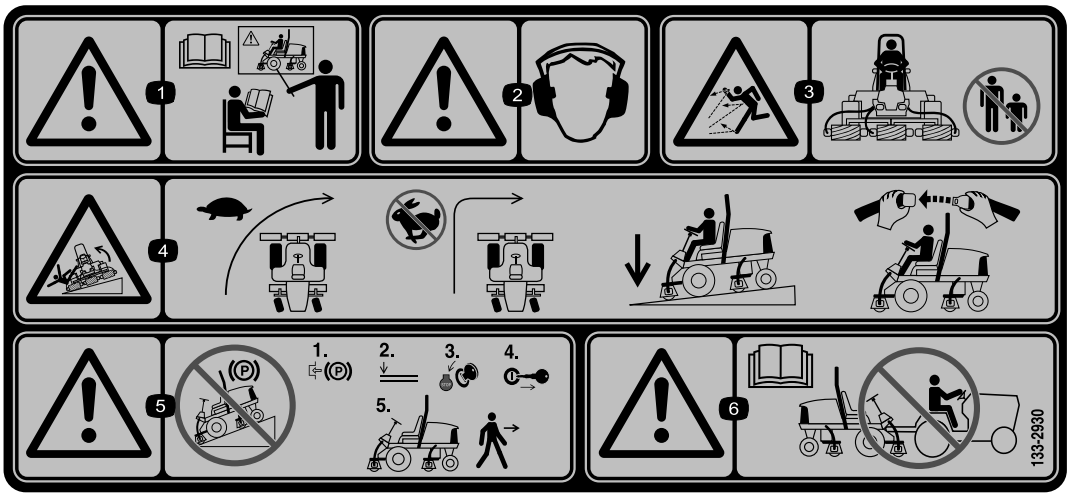

decal133-2930

133-2930

1. Avertisment - nu operai această mină dacă nu suntei instruit în acest sens.
2. Avertisment - purtai căti pentru protecia auzului.
3. Pericol de aruncare a obiectelor - inei alte persoane la distană faă de zona de utilizare.
4. Pericol de răsturnare - conducei încet la virare; nu virai brusc în timp ce vă deplasai rapid; la deplasarea pe pantă, conducei cu unităile de tăiere coborâte; purtai întotdeauna centura de sigurană.
5. Avertisment - nu parcai pe pante; cuplai frâna de parcare, coborâi unităile de tăiere, oprii motorul i scoatei cheia de contact înainte de a părăsi maina.
6. Avertisment - citii *Manualul operatorului*; nu tractai maina.

Maini CE

decal133-2931

133-2931

Notă: Această mină trece testul de stabilitate conform standardelor industriale în cadrul încercărilor statice laterale i longitudinale, la gradul de înclinare maxim recomandat indicat pe autocolant. Revizuii instruciunile pentru utilizarea în pantă din *Manualul operatorului*, precum i condiiile în care se poate utiliza maina, pentru a stabili dacă putei utiliza maina la momentul i la locul respectiv. Modificările de pe teren pot duce la o schimbare legată de utilizarea în pantă a mainii. Dacă este posibil, meninei unităile de tăiere coborâte la sol în timpul utilizării mainii în pantă. Ridicarea unităilor de tăiere în timpul utilizării în pantă poate genera instabilitatea mainii.

1. Avertisment - citii *Manualul operatorului*; nu operai această mină dacă nu suntei instruit în acest sens.
2. Avertisment - purtai căti pentru protecia auzului.
3. Pericol de obiecte proiectate – ţineţi trecătorii la distanţă.
4. Pericol de răsturnare - nu conducei de-a lungul sau pe pante mai abrupte de 15°; la deplasarea pe pantă, conducei cu unităile de tăiere coborâte; purtai întotdeauna centura de sigurană.
5. Avertisment - nu parcai pe pante; cuplai frâna de parcare, coborâi unităile de tăiere, oprii motorul i scoatei cheia de contact înainte de a părăsi maina.
6. Avertisment - citii *Manualul operatorului*; nu tractai maina.

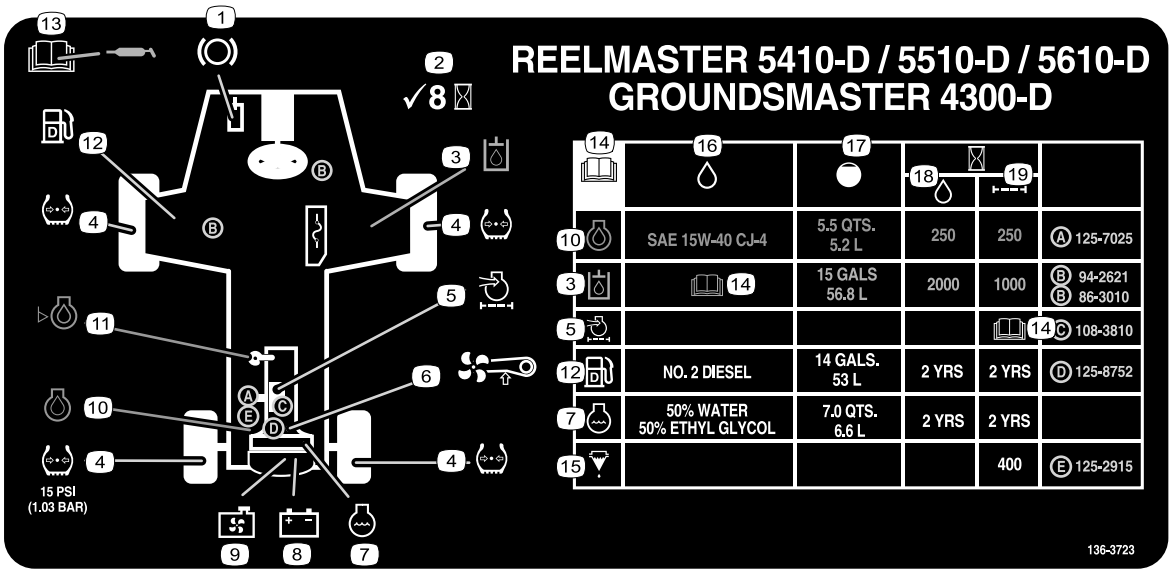

decal136-3723

136-3723

1. Funciile frânei
2. Verificai la intervale de 8 de ore.
3. Ulei hidraulic
4. Presiunea din anvelope
5. Filtru de aer motor
6. Curea ventilator
7. Lichid de răcire pentru motor
8. Baterie
9. Ecran radiator
10. Ulei de motor
11. Nivel ulei de motor
12. Combustibil
13. Citii *Manualul operatorului* pentru informaii referitoare la lubrifiere.
14. Citii *Manualul operatorului*.
15. Separator de apă/combustibil
16. Lichide
17. Capacitate
18. Interval lichid (ore)
19. Interval filtru (ore)

Reglare

Părţi cu ajustaj larg

Verificaţi în tabelul de mai jos dacă toate piesele au fost trimise.

Procedură	Descriere	Cant.	Folosinţă
1	Ghidajul pentru furtunul dreapta faă Ghidaj furtun stânga faă	1 1	Montarea unităilor de tăiere.
2	Nu s-au solicitat piese.	–	Pregătirea maşinii.
3	Bară de suport pentru unitatea de tăiere	1	Montarea barei de suport pentru unitatea de tăiere.
4	Autocolant CE Autocolant cu anul de fabricaie Autocolant de avertizare	1 1 1	Aplicai autocolantele CE.
5	Nu s-au solicitat piese.	–	Reglarea poziiei braului de control.

Părţi adiţionale şi dischete

Descriere	Cant.	Folosinţă
Manualul utilizatorului	1	Citii Manualul operatorului înainte de a utiliza maina.
Manualul operatorului motorului	1	Citii manualul înainte de a utiliza maina.
Fiă privind performanele de tăiere	1	Reglai unitatea de tăiere în conformitate cu cilindrul.
Lamă	1	Reglai unitatea de tăiere în conformitate cu cilindrul.

Notă: Determinaţi partea stângă şi dreaptă a maşinii din poziţia de operare normală.

1

Montarea unităilor de tăiere

Piese solicitate pentru această procedură:

1	Ghidajul pentru furtunul dreapta faă
1	Ghidaj furtun stânga faă

Pregătirea maşinii

1. Îndepărtai motoarele de cilindru de pe suporturile de transport.
2. Îndepărtai i eliminai suporturile de transport.
3. Pentru fiecare bra de ridicare a unităii de tăiere, îndepărtai tiftul de prindere care fixează capacul pe furca pivotului braului de ridicare i îndepărtai capacul (Figura 3).

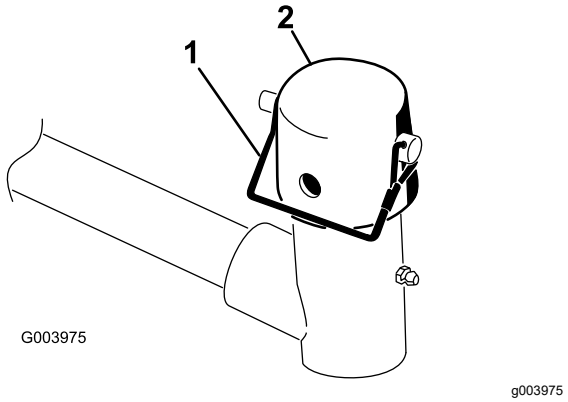

Figura 3

1. tift de prindere
2. Capac

Pregătirea unităţilor de tăiere

1. Îndepărtai unităile de tăiere de pe cartoane.
2. Asamblai i reglai conform descrierii din *Manualul operatorului* unităii de tăiere.
3. Asigurai-vă că ai montat contragreutatea (Figura 4) la capătul corespunzător al unităii de tăiere, conform descrierii din *Manualul operatorului* unităii de tăiere.

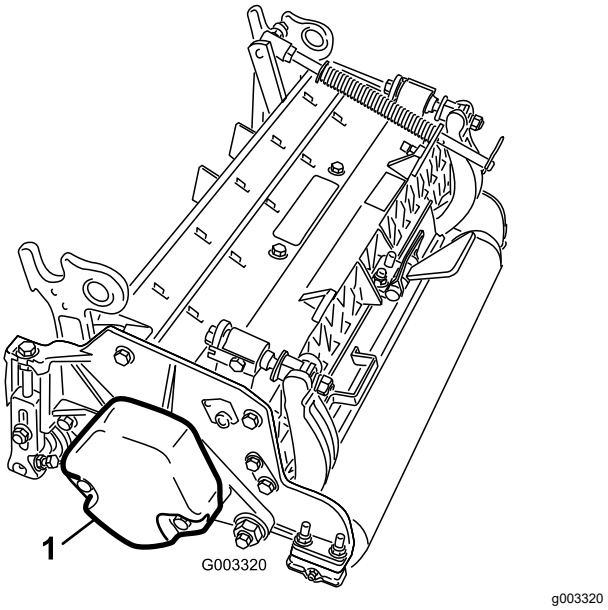

Figura 4

1. Contragreutate

Poziionarea arcului de compensare pentru gazon i montarea ghidajului pentru furtun

Unităile de tăiere 4

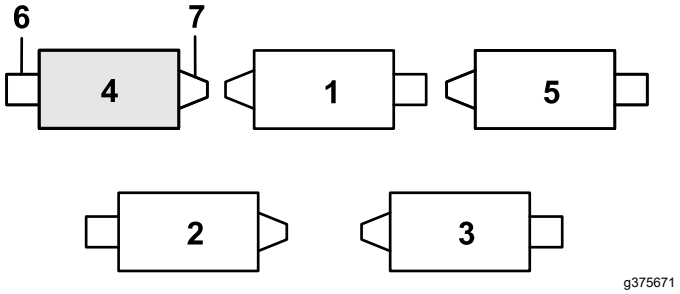

Figura 5

1. Unitate de tăiere 1
2. Unitate de tăiere 2
3. Unitate de tăiere 3
4. Unitate de tăiere 4
5. Unitate de tăiere 5
6. Motor de cilindru
7. Greutate

1. Dacă tiftul în formă de agrafă este montat în orificiul din spatele tijei arcului de compensare, îndepărtai tiftul i introducei-l în orificiul din apropierea suportului (Figura 6).

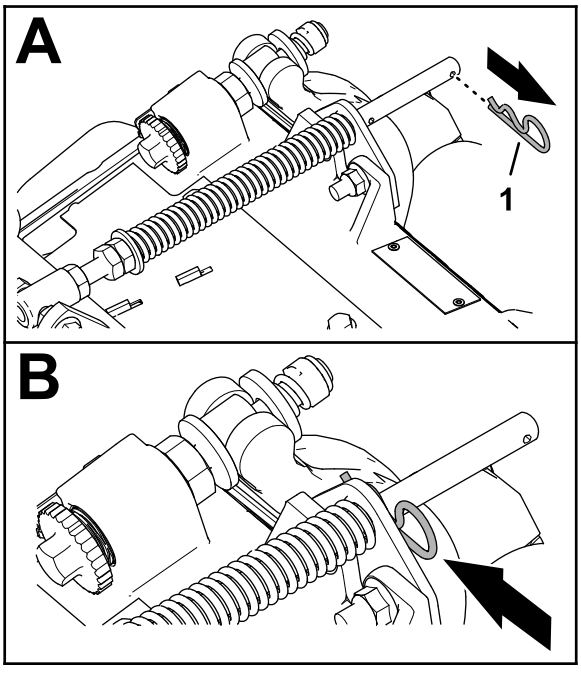

Figura 6

1. tift în formă de agrafă

2. Îndepărtai cele 2 contrapiulie cu guler (⅜") i cele 2 uruburi de fixare (⅜" x 1¼") care fixează suportul de compensare pentru gazon pe cadrul unităii de tăiere (Figura 7).

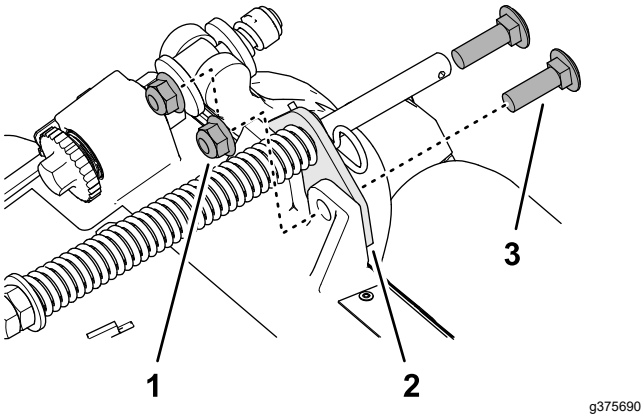

Figura 7

1. urub de fixare (⅜" x 1¼")
2. Suport de compensare pentru gazon
3. Contrapiuliă cu guler (⅜")

3. Îndepărtai contrapiulia cu guler (⅜") care fixează dopul filetat al arcului de compensare pentru gazon pe umărul drept al cadrului de susinere i îndepărtai arcul de compensare de pe unitatea de tăiere (Figura 8).

   Notă: Nu îndepărtai piulia cu guler crestat de pe dopul filetat.

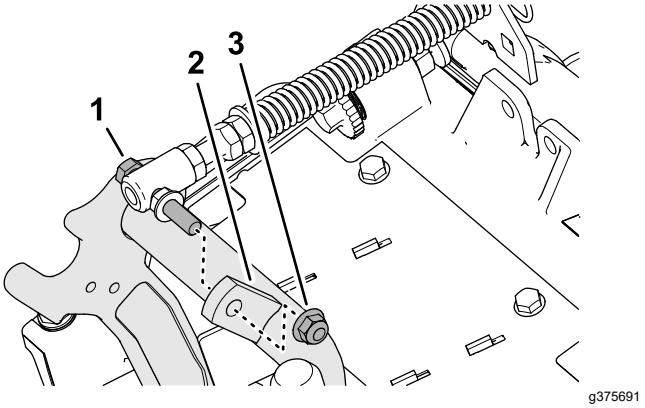

Figura 8

1. Dop filetat
2. Umăr drept (cadru de susinere)
3. Contrapiuliă cu guler (⅜")

4. Montai dopul filetat al arcului de compensare pentru gazon pe umărul drept al cadrului de susinere (Figura 9) folosind o contrapiuliă cu guler (⅜").

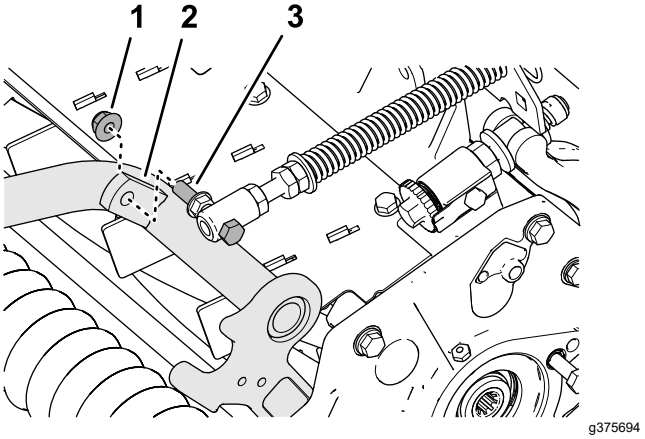

Figura 9

1. Contrapiuliă cu guler (⅜")
2. Umăr drept (cadru de susinere)
3. Dop filetat

5. Aliniai tifturile ghidajului pentru furtunul din stânga cu orificiile cadrului unităii de tăiere i suportul de compensare pentru gazon (Figura 10).

   Notă: Bucla de susinere a ghidajului pentru furtun va fi aliniată cu linia centrală a mainii.

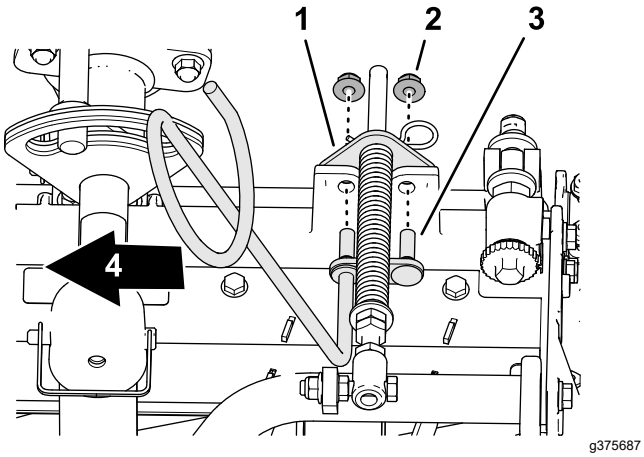

Figura 10

1. Suport de compensare pentru gazon
2. Contrapiuliă cu guler (⅜")
3. tift (ghidaj furtun)
4. Partea interioară

6. Montai ghidajul furtunului i suportul de compensare pentru gazon pe cadrul unităii de tăiere cu 2 contrapiulie cu guler (⅜").
7. Strângeţi contrapiuliele i uruburile la un cuplu de 37 - 45 N·m.

Montarea ghidajului furtunului

Unităile de tăiere 5

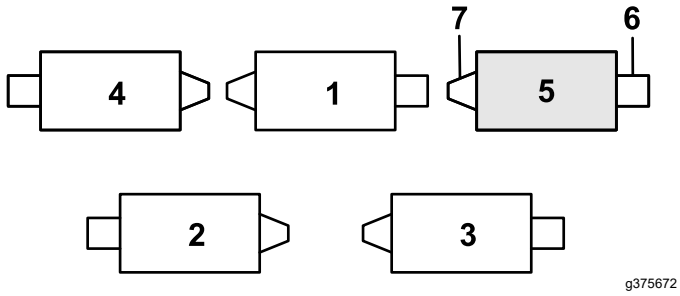

Figura 11

1. Unitate de tăiere 1
2. Unitate de tăiere 2
3. Unitate de tăiere 3
4. Unitate de tăiere 4
5. Unitate de tăiere 5
6. Motor de cilindru
7. Greutate

1. Dacă tiftul în formă de agrafă este montat în orificiul din spatele tijei arcului de compensare, îndepărtai tiftul i introducei-l în orificiul din apropierea suportului (Figura 11).

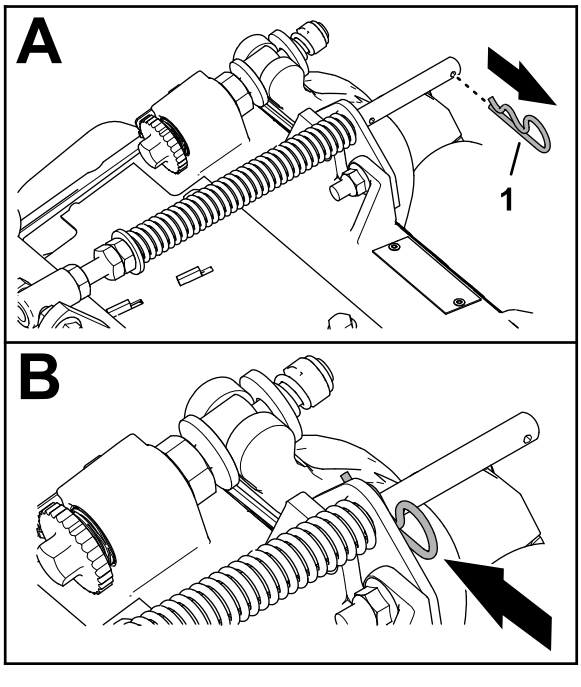

Figura 12

1. tift în formă de agrafă

2. Îndepărtai cele 2 contrapiulie cu guler (⅜") i cele 2 uruburi de fixare (⅜" x 1¼") care fixează suportul de compensare pentru gazon pe cadrul unităii de tăiere (Figura 13).

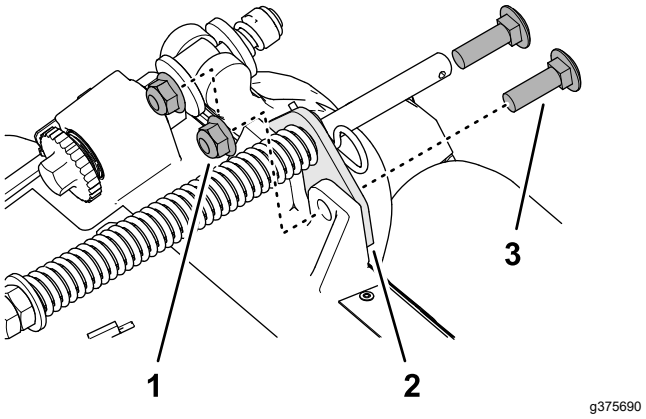

Figura 13

1. urub de fixare (⅜" x 1¼")
2. Suport de compensare pentru gazon
3. Contrapiuliă cu guler (⅜")

3. Aliniai tifturile ghidajului pentru furtunul din dreapta cu orificiile cadrului unităii de tăiere i suportul de compensare pentru gazon (Figura 14).

   Notă: Asigurai-vă că bucla de susinere a ghidajului pentru furtun va fi aliniată cu linia centrală a mainii.

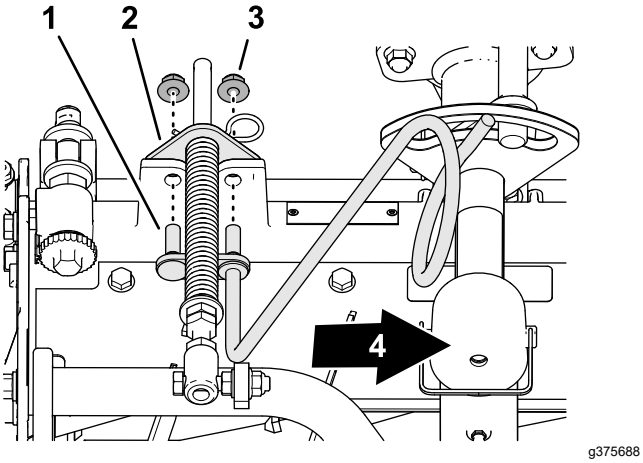

Figura 14

1. tift (ghidaj furtun)
2. Suport de compensare pentru gazon
3. Contrapiuliă cu guler (⅜")
4. Partea interioară

4. Montai ghidajul furtunului i suportul de compensare pentru gazon pe cadrul unităii de tăiere cu 2 contrapiulie cu guler (⅜").
5. Strângeţi contrapiuliele la un cuplu de 37 - 45 N·m.

Poziionarea arcului de compensare pentru gazon

Unitate de tăiere 2

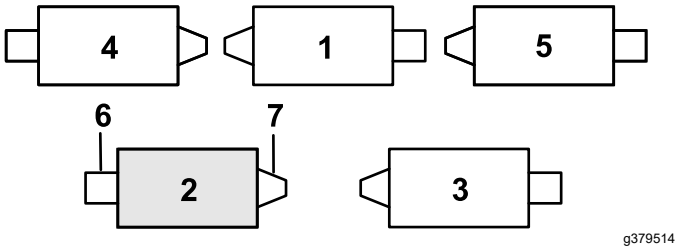

Figura 15

1. Unitate de tăiere 1
2. Unitate de tăiere 2
3. Unitate de tăiere 3
4. Unitate de tăiere 4
5. Unitate de tăiere 5
6. Motor de cilindru
7. Greutate

1. Dacă tiftul în formă de agrafă este montat în orificiul din spatele tijei arcului de compensare, îndepărtai tiftul i introducei-l în orificiul din apropierea suportului (Figura 16).

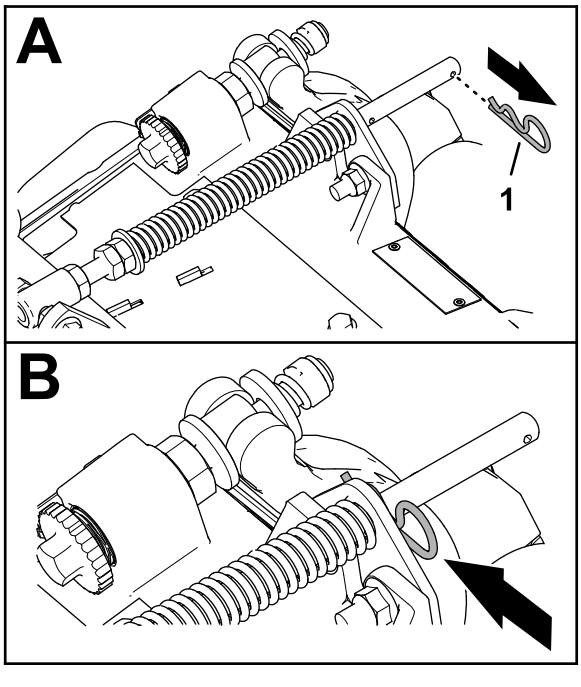

Figura 16

1. tift în formă de agrafă

2. Îndepărtai cele 2 contrapiulie cu guler (⅜") i cele 2 uruburi de fixare (⅜" x 1¼") care fixează suportul de compensare pentru gazon pe cadrul unităii de tăiere (Figura 17).

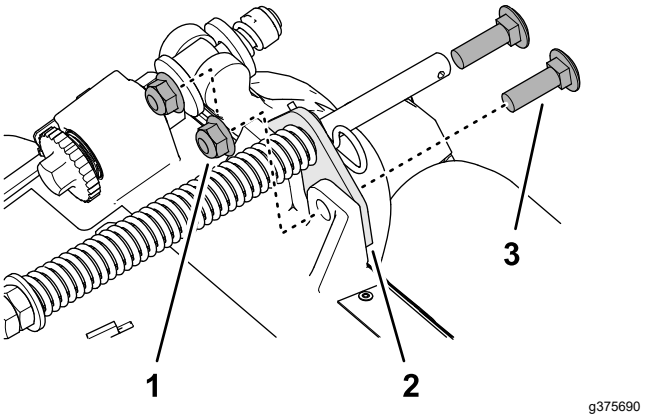

Figura 17

1. urub de fixare (⅜" x 1¼")
2. Suport de compensare pentru gazon
3. Contrapiuliă cu guler (⅜")

3. Îndepărtai contrapiulia cu guler (⅜") care fixează dopul filetat al arcului de compensare pentru gazon pe umărul drept al cadrului de susinere i îndepărtai arcul de compensare de pe unitatea de tăiere (Figura 18).

   Notă: Nu îndepărtai piulia cu guler crestat de pe dopul filetat.

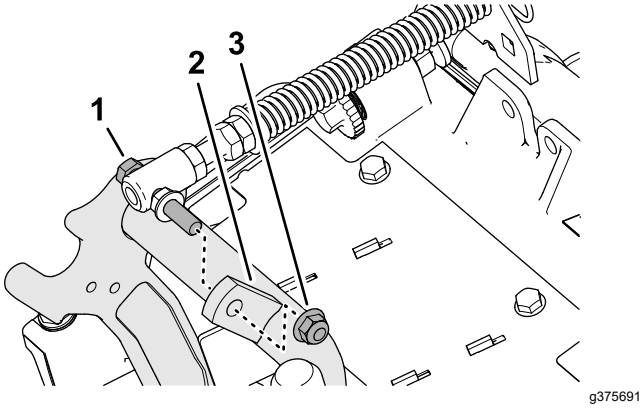

Figura 18

1. Dop filetat
2. Umăr drept (cadru de susinere)
3. Contrapiuliă cu guler (⅜")

4. Montai dopul filetat al arcului de compensare pentru gazon pe umărul drept al cadrului de susinere (Figura 19) folosind o contrapiuliă cu guler (⅜").

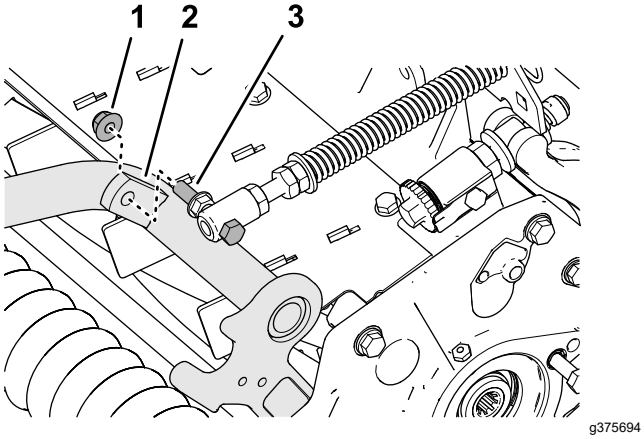

Figura 19

1. Contrapiuliă cu guler (⅜")
2. Umăr drept (cadru de susinere)
3. Dop filetat

5. Aliniai orificiile din suportul de compensare pentru gazon cu orificiile din cadrul unităii de tăiere (Figura 20).

   Notă: Bucla de susinere a ghidajului pentru furtun va fi aliniată cu linia centrală a mainii.

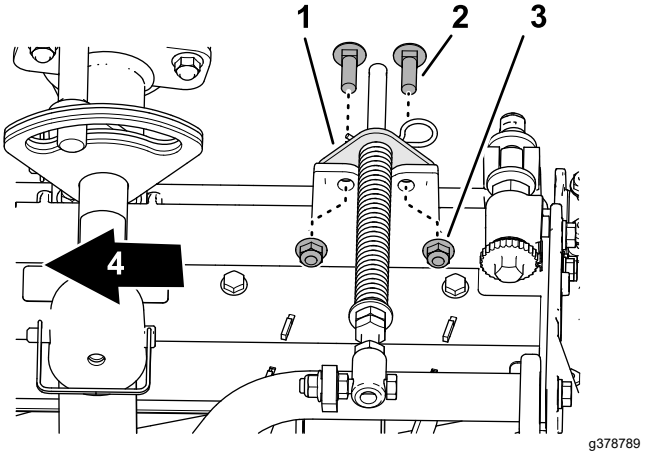

Figura 20

1. Suport de compensare pentru gazon
2. urub de fixare (⅜" x 1¼")
3. Contrapiuliă cu guler (⅜")
4. Partea interioară

6. Montai suport de compensare pentru gazon pe cadrul unităii de tăiere folosind 2 uruburi de fixare (⅜" x 1¼") i 2 contrapiulie cu guler (⅜").
7. Strângeţi contrapiuliele i uruburile la un cuplu de 37 - 45 N·m.

Montarea barei de suport

Pentru fiecare unitate de tăiere, fixai bara de suport pe suportul cu lan, folosind tiftul de sigurană (Figura 21).

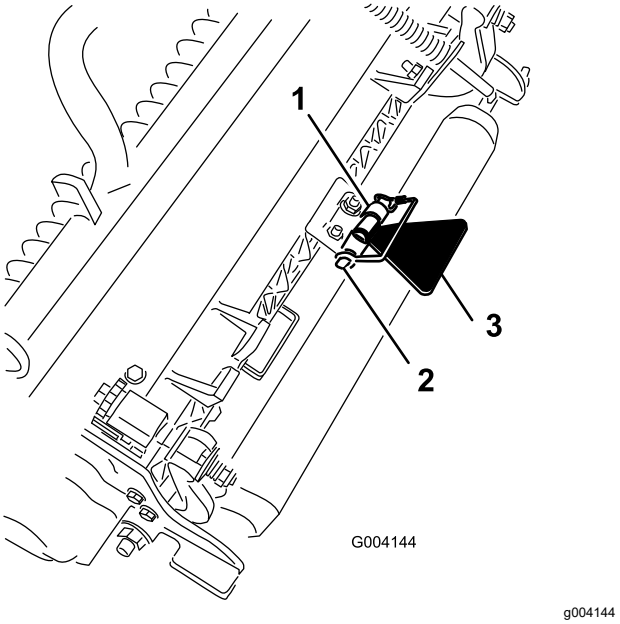

Figura 21

1. Suport cu lan
2. tift de sigurană
3. Bară de suport pentru unitatea de tăiere

Montarea unităilor de tăiere faă pe braele de ridicare

1. Glisai o unitate de tăiere sub braul de ridicare (Figura 22).

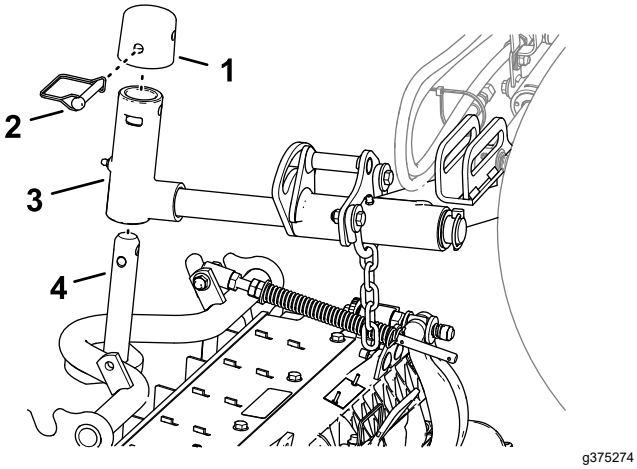

Figura 22

1. Capac
2. tift de sigurană
3. Furca braului de ridicare
4. Arborele cadrului de susinere

2. Montai furca braului de ridicare pe arborele cadrului de susinere
3. Montai capacul pe axul braului pivotant i aliniai orificiile arborelui cadrului de susinere, ale axului braului pivotant i ale capacului.
4. Fixai capacul i arborele cadrului de susinere pe furca braului de ridicare folosind tiftul de sigurană.

   Blocarea pivotului unităii de tăiere pentru tăierea ierbii în rampă- Blocai pivoii unităii de tăiere pentru a preveni rotirea unităilor de tăiere în pantă, atunci când tăiai iarba într-o zonă deluroasă. Folosii orificiul de pe axul pivot al braului de ridicare (Figura 23), pentru a bloca unitatea de tăiere. Folosii fanta pentru o unitate de tăiere cu sistem de direcie.

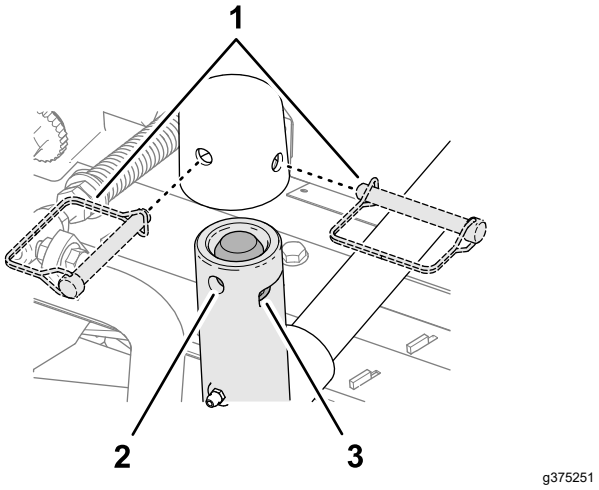

Figura 23

1. Poziiile tiftului de sigurană
2. Orificiu (axul pivot al braului de ridicare)
3. Fantă (axul pivot al braului de ridicare)

Montarea unităilor de tăiere spate pe braele de ridicare

Unităi de tăiere reglate pentru o înălime de tăiere de 1,2 cm sau mai mare

1. Glisai o unitate de tăiere sub braul de ridicare (Figura 24).

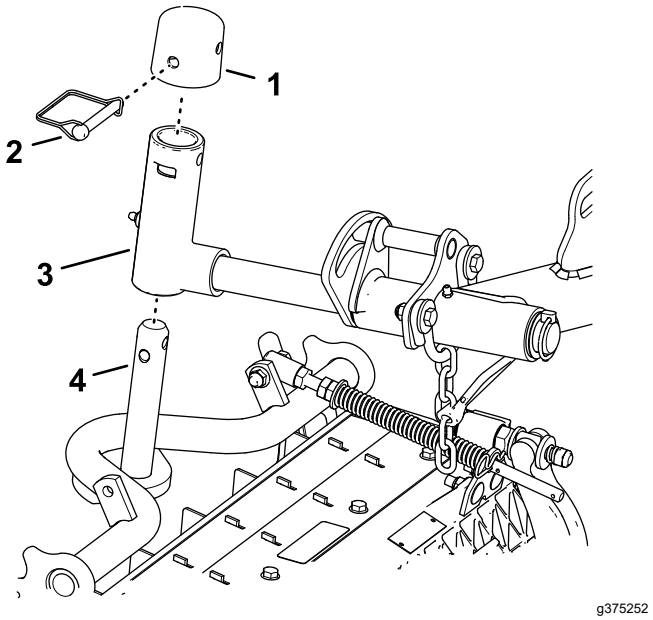

Figura 24

1. Capac
2. tift de sigurană
3. Furca braului de ridicare
4. Arborele cadrului de susinere

2. Montai furca braului de ridicare pe arborele cadrului de susinere

3. Montai capacul pe axul braului pivotant i aliniai orificiile arborelui cadrului de susinere, ale axului braului pivotant i ale capacului.
4. Fixai arborele braului pivotant i capacul pe arborele cadrului de susinere folosind un tift de sigurană.

   Blocarea pivotului unitării de tăiere pentru tăierea ierbii în rampă- Blocai pivoii unitării de tăiere pentru a preveni rotirea unitărilor de tăiere în pantă, atunci când tăiai iarba într-o zonă deluroasă. Folosii orificiul de pe axul pivot al braului de ridicare (Figura 24), pentru a bloca unitatea de tăiere. Folosii fanta pentru o unitate de tăiere cu sistem de direcie.

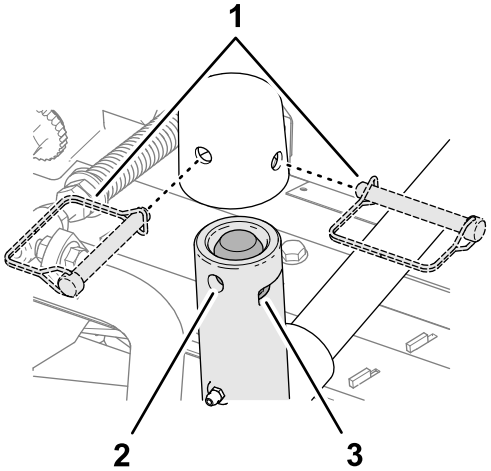

g375251

Figura 25

1. Poziiile tiftului de sigurană
2. Orificiu (axul pivot al braului de ridicare)
3. Fantă (axul pivot al braului de ridicare)

5. Repetai paii 1 i 2 pentru cealaltă unitate de tăiere spate.

Montarea unitărilor de tăiere spate pe braele de ridicare

Unităi de tăiere reglate pentru o înălime de tăiere de 1,2 cm sau mai mică

1. Îndepărtai tiftul de prindere i aiba care fixează axul pivot al braului de ridicare pe braul de ridicare i glisai arborele pivotului în afara braului de ridicare (Figura 26).

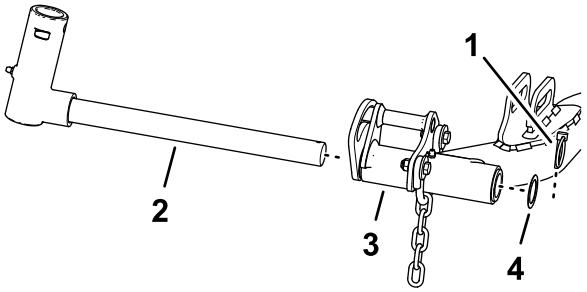

g375236

Figura 26

1. Ax pivot al braului de ridicare
2. Ax pivot al braului de ridicare
3. Bra de ridicare (unitatea de tăiere spate)
4. Şaibă

2. Montai furca braului de ridicare pe arborele cadrului de susinere (Figura 27).

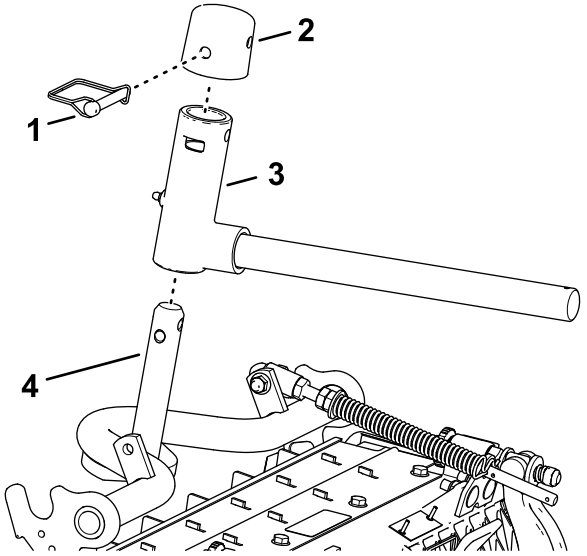

g375237

Figura 27

1. Capac
2. tift de sigurană
3. Furca braului de ridicare
4. Arborele cadrului de susinere

3. Montai capacul pe axul braului pivotant i aliniai orificiile arborelui cadrului de susinere, ale axului braului pivotant i ale capacului.
4. Fixai arborele braului pivotant i capacul pe arborele cadrului de susinere folosind un tift de sigurană.

   Blocarea pivotului unitării de tăiere pentru tăierea ierbii în rampă- Blocai pivoii unitării de tăiere pentru a preveni rotirea unitărilor de tăiere în pantă, atunci când tăiai iarba într-o zonă deluroasă. Folosii orificiul de pe axul pivot al braului de ridicare (Figura 28), pentru a bloca unitatea de tăiere. Folosii fanta pentru o unitate de tăiere cu sistem de direcie.

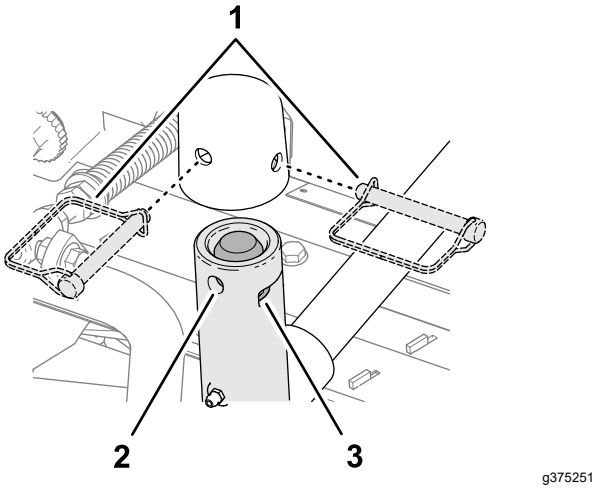

Figura 28

1. Poziiile tiftului de siguranță
2. Orificiu (axul pivot al braului de ridicare)
3. Fantă (axul pivot al braului de ridicare)

5. Glisai o unitate de tăiere sub braul de ridicare (Figura 29).

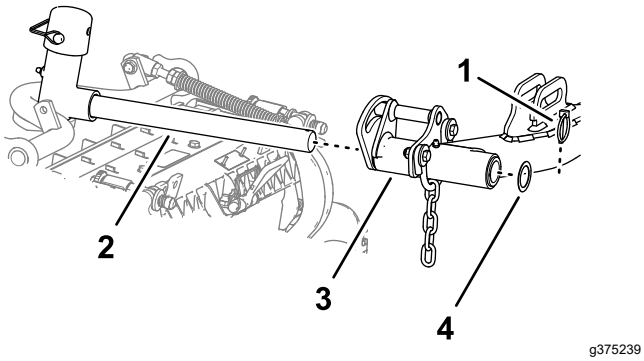

Figura 29

1. tift de prindere
2. Ax al braului de ridicare
3. Bra de ridicare
4. Şaibă

6. Introducei axul braului de ridicare în braul de ridicare i fixai axul pe bra cu tiftul de prindere i aiba.
7. Repetai paii 1 i 6 pentru cealaltă unitate de tăiere spate.

Montarea lanurilor braului de ridicare a unității de tăiere

Fixai lanul braului de ridicare pe suportul cu lan, folosind tiftul de siguranță (Figura 30).

Notă: Utilizai numărul de zale descrise în *Manualul operatorului* unității de tăiere.

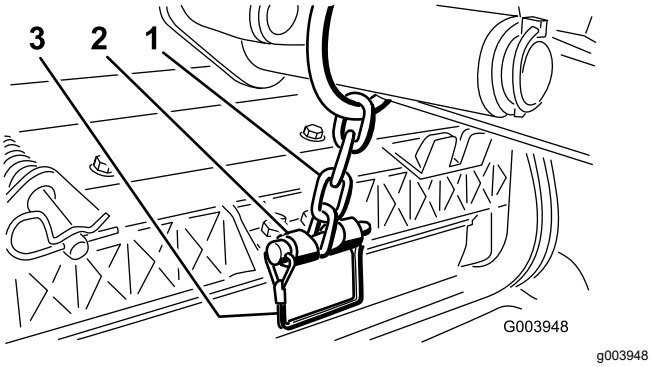

Figura 30

1. Lanul braului de ridicare
2. Suport cu lan
3. tift de siguranță

Instalarea motoarelor de cilindru

1. Acoperii arborele cu caneluri al motorului de cilindru cu lubrifiant curat.
2. Lubrifiai inelul de etanare al motorului de cilindru i montai-l pe flana motorului.
3. Montai motorul rotindu-l în sensul acelor de ceasornic, astfel încât flanele motorului să treacă de uruburi (Figura 31).

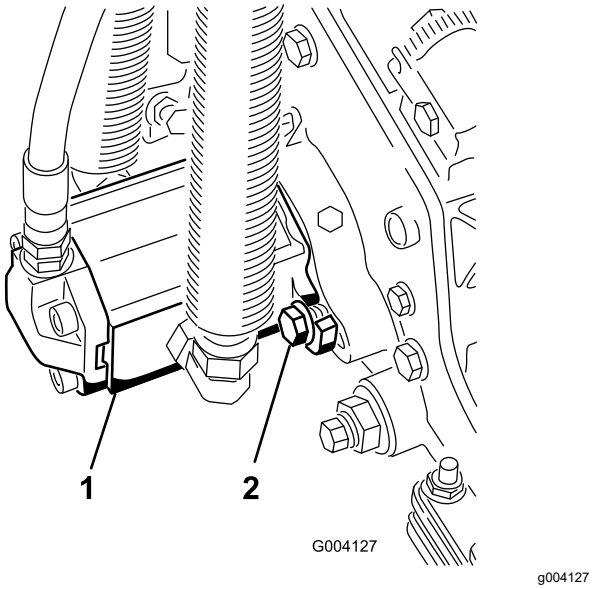

Figura 31

1. Motor de acionare a cilindrului
2. uruburi de montare

4. Rotii motorul în sens invers acelor de ceasornic până când flanele înconjoară uruburile, apoi strângei uruburile.

   Important: **Asigurai-vă că furtunurile motorului de cilindru nu sunt răsucite, îndoite sau nu riscă să fie ciupite.**
5. Strângeţi şuruburile de montare la un cuplu de 37 - 45 N·m.

2

Pregătirea maşinii

Nu s-au solicitat piese

Procedură

1. Parcai maşina pe o suprafaţă uniformă, coborâi unităile de tăiere i cuplai frâna de parcare.
2. Oprii motorul, scoatei cheia i ateptai până ce piesele mobile se opresc.
3. Verificaţi presiunea aerului din anvelope înainte de utilizare; consultai Verificarea presiunii din anvelope (Pagină 70).

   Notă: Anvelopele sunt supraumflate pentru livrare. Reglai presiunea aerului din anvelope înainte de a utiliza maina.
4. Verificai nivelul de ulei hidraulic; consultai Verificarea nivelului de ulei hidraulic (Pagină 77).
5. Lubrifiai maina; consultai Lubrifierea lagărelor i a bucelor (Pagină 57).

   Important: **Nelubrifierea corectă a mainii va duce la defectarea prematură a pieselor importante.**
6. Ridicai capota i verificai nivelul lichidului de răcire; consultai Verificarea nivelului lichidului de răcire (Pagină 72).
7. Verificai nivelul de ulei de motor, închidei i blocai capota; consultai Verificarea nivelul de ulei de motor (Pagină 60).

   Notă: Motorul este livrat cu ulei în carter; totui, nivelul uleiului trebuie verificat înainte i după prima pornire a motorului.

3

Utilizarea barei de suport pentru unitatea de tăiere

Piese solicitate pentru această procedură:

1	Bară de suport pentru unitatea de tăiere

Procedură

Oricând trebuie să înclinai unitatea de tăiere pentru a expune contracuitul/cilindrul, sprijinii spatele unităii de tăiere folosind bara de suport, pentru a vă asigura că piuliele de la capătul posterior al uruburilor de reglare pentru bara de cadru nu stau pe suprafaa de lucru (Figura 32).

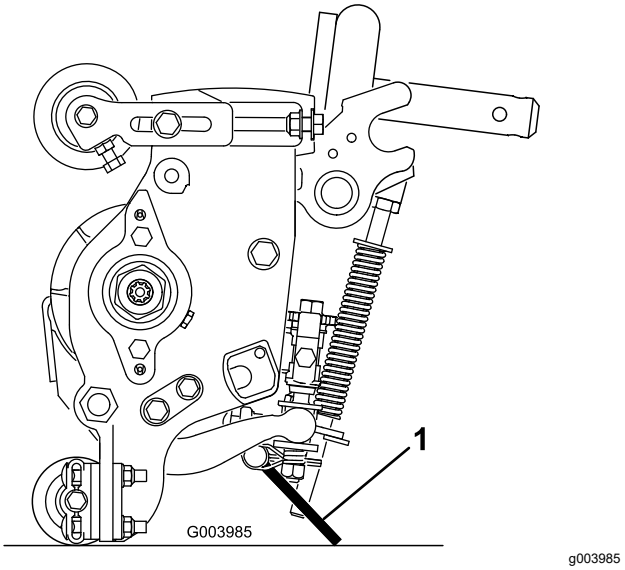

Figura 32

1. Bară de suport pentru unitatea de tăiere

Fixai bara de suport pe suportul cu lan, folosind tiftul de sigurană (Figura 33).

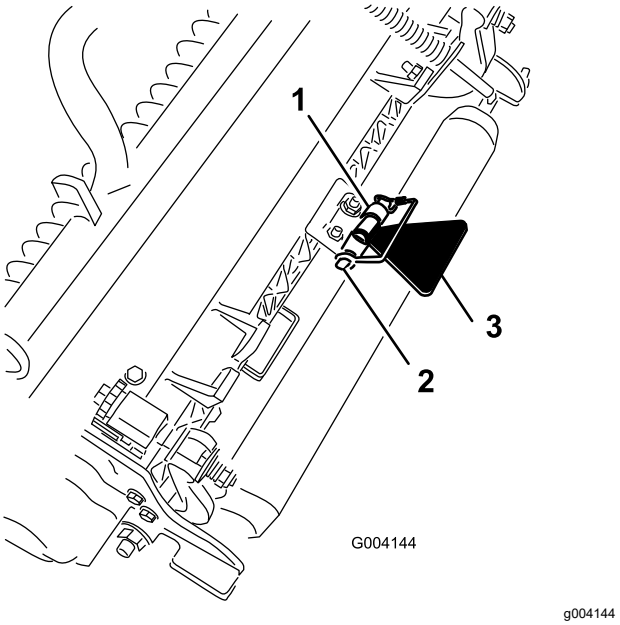

Figura 33

1. Suport cu lan
2. tift de sigurană
3. Bară de suport pentru unitatea de tăiere

4

Aplicarea autocolantelor CE

Piese solicitate pentru această procedură:

1	Autocolant CE
1	Autocolant cu anul de fabricaie
1	Autocolant de avertizare

Aplicarea autocolantelor CE

1. Folosii alcool sanitar i o lavetă curată pentru a curăa zona capotei din apropierea clichetului capotei i lăsai capota să se usuce (Figura 34).

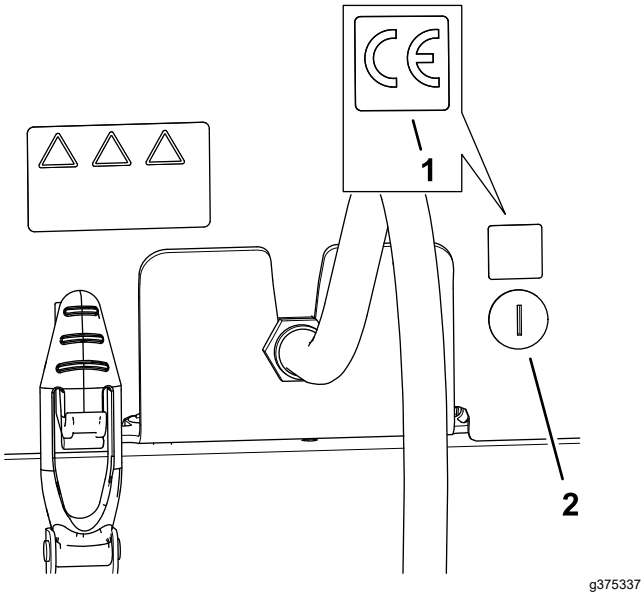

Figura 34

1. Autocolant CE
2. Mecanism de blocare capotă

2. Îndepărtai partea din spate a autocolantului CE.
3. Aplicai autocolantul pe capotă.

Aplicarea autocolantului cu anul de fabricaie

1. Folosii alcool sanitar i o lavetă curată pentru a curăa zona suportului de podea de lângă plăcua cu numărul de serie i lăsai suportul să se usuce (Figura 35).

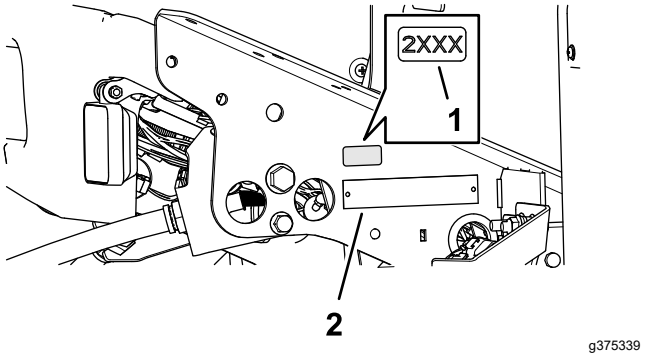

Figura 35

1. Autocolant cu anul de fabricaie
2. Plăcuă cu numărul de serie

2. Îndepărtai partea din spate a autocolantului cu anul de fabricaie.
3. Aplicai autocolantul pe suportul de podea.

Aplicarea autocolantului de avertizare CE

1. Folosii alcool sanitar i o lavetă curată pentru a curăa zona suprafaa autocolantului de avertizare 133-2930 i lăsai autocolantul să se usuce (Figura 36).

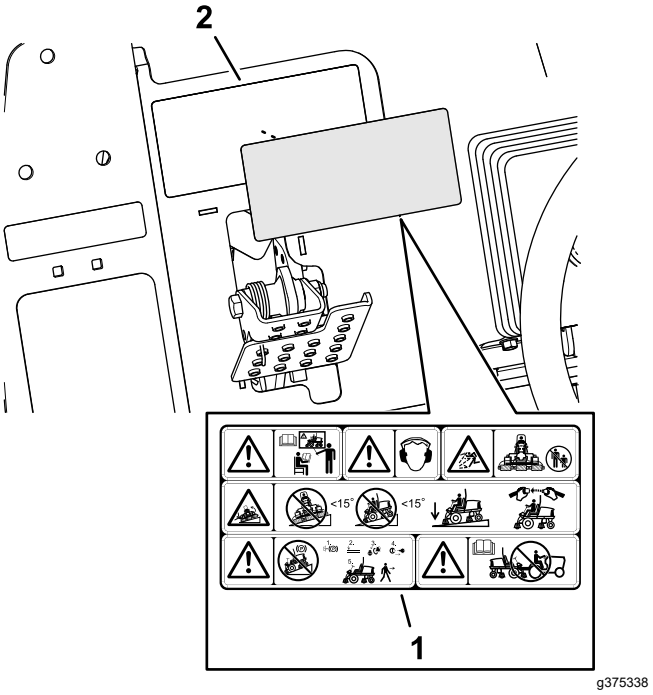

Figura 36

1. Autocolant de avertizare CE
2. Autocolant de avertizare 133-2930

2. Îndepărtai partea din spate a autocolantului de avertizare CE.
3. Aplicai autocolantul de avertizare CE peste autocolantul 133-2930.

5

Reglarea poziiei braului de control

Nu s-au solicitat piese

Procedură

Poziia braului de control poate fi ajustată pentru confortul dumneavoastră.

1. Slăbii cele 2 uruburi care fixează braul de control pe suport (Figura 37).

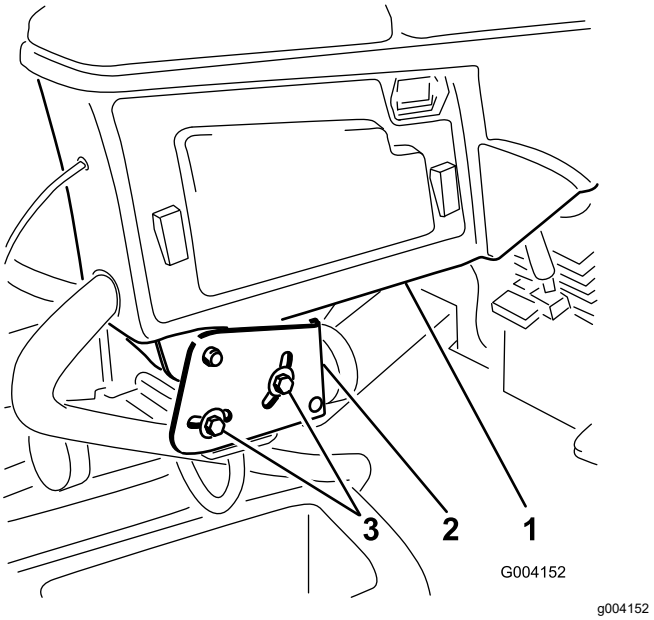

Figura 37

1. Bra de control
2. Suporturi de fixare
3. Şuruburi (2)

2. Rotii braul de control în poziia dorită i strângei cele 2 uruburi.

Rezumat al produsului

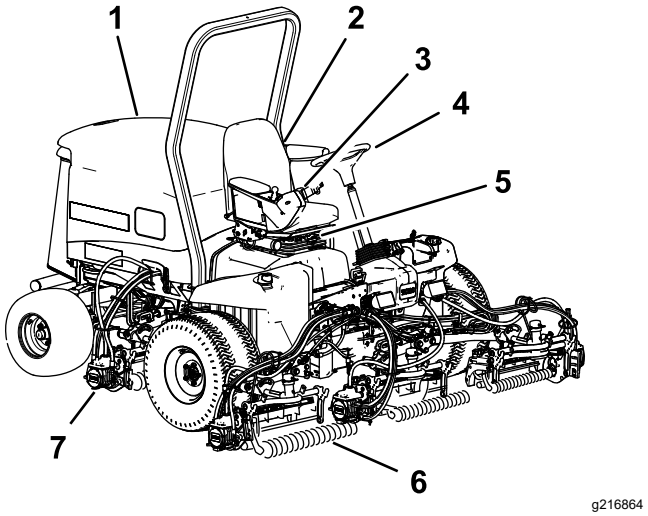

Figura 38

1. Capota motorului
2. Scaun
3. Bra de control
4. Volan
5. Reglajele scaunului
6. Unităi de tăiere faă
7. Unităi de tăiere spate

Comenzi

Butoane pentru reglarea scaunului

Maneta de reglare a scaunului vă permite să reglai scaunul înainte i înapoi (Figura 39). Butonul de reglare a greutăii reglează scaunul în funcie de greutatea dumneavoastră. Indicatorul de greutate indică momentul în care scaunul este reglat la greutatea dumneavoastră. Butonul de reglare a înălimii reglează scaunul în funcie de înălţimea dumneavoastră.

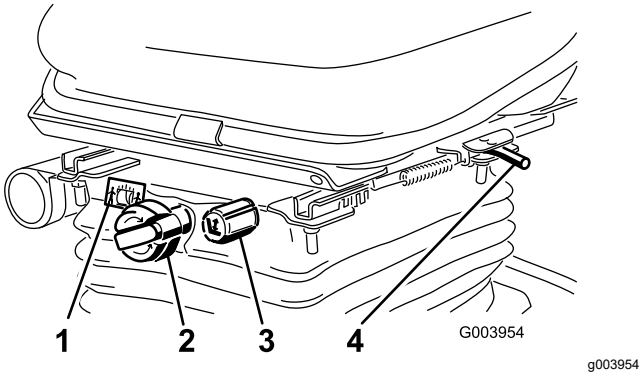

Figura 39

1. Indicator greutate
2. Buton de reglare a greutăii
3. Buton de reglare a înălţimii
4. Manetă de reglare

Pedală de traciune

Pedala de traciune controlează deplasarea în faă i în mararier (Figura 40). Apăsai partea de sus a pedalei pentru a vă deplasa în faă i partea de jos pentru a vă deplasa în mararier. Viteza la sol depinde de cât de mult apăsai pedala. Pentru viteza maximă la sol fără sarcină, setai turaia motorului în poziia RAPID i apăsai complet pedala.

Pentru oprire, reducei presiunea asupra pedalei de traciune i lăsai-o să revină în poziia centrală.

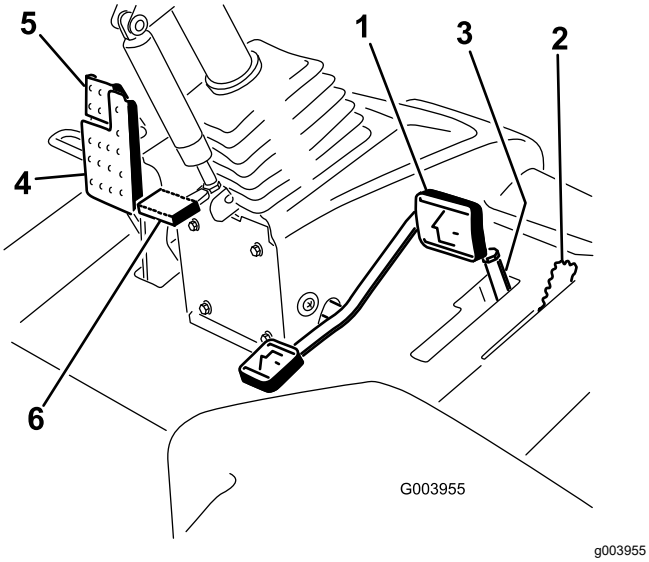

Figura 40

1. Pedală de traciune
2. Limitator viteză de cosit
3. Distanţiere
4. Pedală de frână
5. Frână de parcare
6. Pedală pentru înclinare volan

Manetă de transport/cosit

Utilizai maneta de transport/cosit (Figura 40) pentru a comuta maina în modul COSIT sau în modul TRANSPORT. Împingei maneta în faă pentru a selecta modul COSIT i tragei maneta înapoi pentru a selecta modul TRANSPORT.

Notă: Unităile de tăiere nu pot fi coborâte dacă maneta de transport/cosit se află în poziia TRANSPORT.

Limitator viteză de cosit

Când limitatorul vitezei de cosit este basculat în sus, acesta va controla viteza de cosit i va permite cuplarea unităilor de tăiere (Figura 40). Fiecare distanier reglează viteza de cosit cu 0,8 km/h. Cu cât avei mai multe distaniere în partea de sus a urubului, cu atât viteza de cosit va fi mai redusă. Pentru transportul utilajului, basculai limitatorul de viteză de cosit spre spate pentru viteza maximă de transport.

Pedală de frână

Apăsai pedala de frână pentru a opri maina (Figura 40).

Frână de parcare

Pentru a cupla frâna de parcare, acionai pedala de frână i apăsai partea superioară înainte pentru blocare (Figura 40). Pentru a decupla frâna de parcare, apăsai pedala de frână până când dispozitivul de blocare a frânei de parcare se retrage.

Pedală pentru înclinare volan

Pentru a înclina volanul spre dumneavoastră, apăsai pedala în jos, tragei coloana de direcie spre dumneavoastră în poziia cea mai confortabilă i eliberai pedala (Figura 40).

Comutator turaţie motor

Comutatorul pentru turaia motorului are 2 moduri de schimbare a turaiei motorului (Figura 41). Prin apăsarea scurtă a comutatorului, putei modifica turaia motorului în pai de 100 rpm. Dacă inei apăsat comutatorul, motorul va comuta automat la turaie ridicată sau scăzută de ralanti, în funcie de capătul comutatorului apăsat.

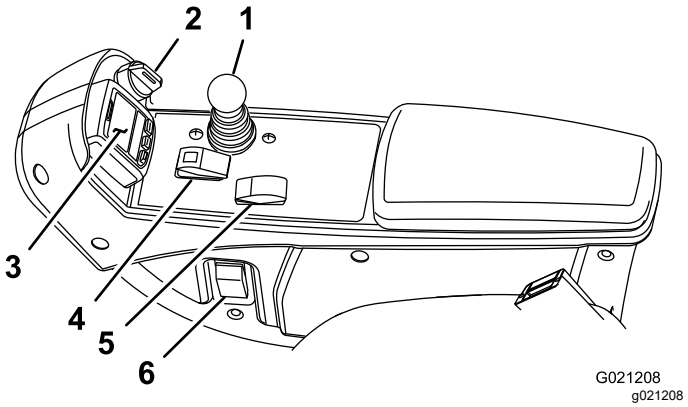

Figura 41

1. Manetă de comandă pentru ridicarea/coborârea lamei de cosit
2. Comutator de contact
3. InfoCenter
4. Comutator de activare/dezactivare
5. Comutator turaţie motor
6. Comutator far

Comutator de activare/dezactivare

Utilizai comutatorul de activare/dezactivare împreună cu maneta de comandă pentru ridicarea/coborârea lamei de cosit în vederea operării unităilor de tăiere (Figura 41).

InfoCenter

Ecranul LCD InfoCenter afiează informaii despre mină, cum ar fi starea de funcionare, diferite date de diagnosticare , i alte informaii despre mină (Figura 41).

Comutator de contact

Cheia de contact are 3 poziii: OPRIT, PORNIT/FUNCIONARE i START (Figura 41).

Manetă de comandă pentru ridicarea/coborârea lamei de cosit

Această manetă ridică i coboară unităile de tăiere i, de asemenea, pornete i oprete unităile de tăiere atunci când sunt activate în modul COSIT (Figura 41). Nu putei coborî unităile de tăiere dacă maneta de transport/cosit se află în poziia TRANSPORT.

Comutator far

Deplasai comutatorul în jos pentru a aprinde farurile (Figura 41).

Manete de ascuire

Utilizai manetele de ascuire împreună cu maneta de comandă pentru ridicarea/coborârea lamei de cosit în vederea ascuirii lamelor (Figura 42).

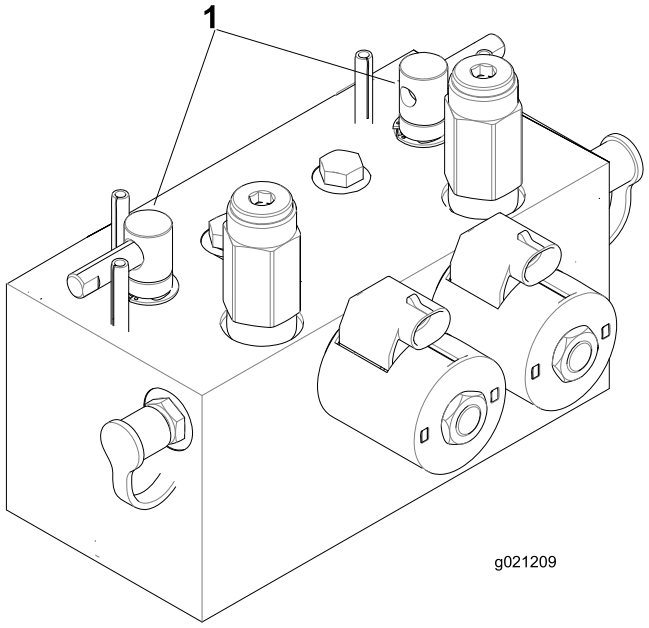

g021209

Figura 42

1. Manete de ascuire

Punct de alimentare

Punctul de alimentare este o sursă de alimentare de 12 V pentru dispozitive electronice (Figura 43).

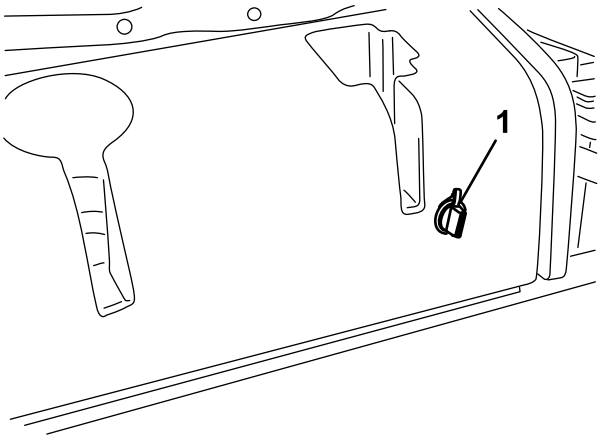

g004133

Figura 43

1. Punct de alimentare

Utilizarea ecranului LCD InfoCenter

Ecranul LCD InfoCenter afiează informaii despre mină, cum ar fi starea de funcionare, diferite date de diagnosticare , i alte informaii despre mină (Figura 44). InfoCenter include un ecran splash i un ecran principal cu informaii. Putei comuta oricând între ecranul splash i ecranul principal cu informaii apăsând pe oricare dintre butoanele InfoCenter i selectând apoi săgeata direcională adecvată.

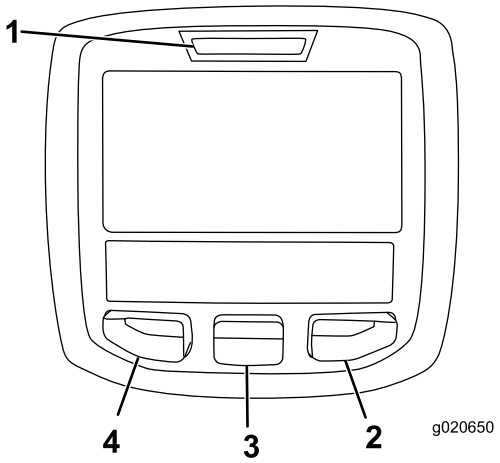

g020650

Figura 44

1. Indicator luminos
2. Buton dreapta
3. Buton mijloc
4. Buton stânga

- Buton stânga, Buton de accesare meniu/Înapoi - apăsai acest buton pentru a accesa meniurile

InfoCenter. Îl putei utiliza pentru a iei din orice meniu v-ai afla.

- Buton mijloc - apăsai acest buton pentru a derula în jos meniurile.
- Buton dreapta - apăsai acest buton pentru a deschide un meniu unde o săgeată dreapta indică un coninut suplimentar.

Notă: Fiecare buton poate fi utilizat pentru alte scopuri, în funcie de opiunile din momentul respectiv. Fiecare buton are o pictogramă ce afiează funcia pe care o îndeplinete în momentul respectiv.

Descrierea pictogramelor de pe InfoCenter

	Ore rămase până la service
	Resetare orelor de service 🔒
SERVICE DUE (SERVICE ÎN)	Indică perioada în care trebuie efectuate lucrările de service programate
n min	Turaia motorului/starea motorului - indică turaia motorului (rpm)
	Contor orar
i	Pictogramă informaii
	Rapid
	Lent
	Nivel de combustibil
	Este necesară regenerarea staionară.
	Bujiile incandescente sunt active.
	Ridicai unităile de tăiere.
	Coborâi unităile de tăiere.
	Aezai-vă pe scaun.
P	Frâna de parcare este cuplată.
H	Intervalul este ridicat (transport).
N	Neutru
L	Intervalul este scăzut (cosit).
	Temperatură lichid de răcire (°C)
	Temperatură (ridicată)
	Priza de putere este cuplată.
	Nepermis
	Pornii motorul.
	Oprii motorul.
	Motor
	Comutator de contact
	Unităile de tăiere sunt în curs de coborâre.
	Unităile de tăiere sunt în curs de ridicare.
PIN	Cod PIN
CAN	Magistrală CAN
	InfoCenter
Bad	Incorect sau euat
	Bec
OUT	Ieire dispozitiv de control TEC sau cablu de control în fascicul
	Comutator
	Eliberai comutatorul.
	Comutai în starea indicată.
Simbolurile sunt de obicei combinate pentru a alcătui propoziii. Câteva exemple sunt afiate mai jos	
N	Comutai maina în Neutru.

	Pornirea motorului este refuzată.
	Oprire motor
	Lichidul de răcire pentru motor este prea fierbinte.
	Solicitare de regenerare a resetării în standby
	Solicitare de regenerare în stare de parcare sau recuperare
ACK	Regenerarea în stare de parcare sau recuperare este în curs de procesare.
	Temperatură ridicată de evacuare
	Defeciune la diagnoza controlului NOx; conducei maina înapoi la magazin i contactai distribuitorul autorizat Toro (versiunea de software U i ulterioară).
48.1g/l	Notificare privind acumularea de funingine în DPF - consultai Acumularea de funingine în DPF (Pagină 34) pentru detalii.
or	Aezai-vă sau cuplai frâna de parcare

Utilizarea meniurilor

Pentru a accesa sistemul de meniuri InfoCenter, apăsai butonul de accesare meniuri în timp ce vă aflai în ecranul principal. Vei fi direcionat către meniul principal. Consultai următoarele tabele pentru un rezumat al opiunilor disponibile în meniuri:

Meniu principal	
Opiune de meniu	**Description (Descriere)**
Faults (Defecte)	Conine o listă cu defectele recente ale mainii. Consultai *Manualul de service* sau contactai distribuitorul autorizat Toro local pentru informaii suplimentare cu privire la meniul Defecte i informaiile coninute.
Service	Conine informaii despre maină, cum ar fi orele de utilizare, contoare i alte date similare.
Diagnostics (Diagnoze)	Afiează starea fiecărui comutator, senzor i a fiecărei comenzi a mainii. Putei utiliza acest meniu pentru a remedia unele probleme, deoarece vă indică rapid care comenzi ale mainii sunt activate i care sunt dezactivate.
Settings (Setări)	Vă permite să personalizai i să modificai diferii parametri pe ecranul InfoCenter.
About (Despre)	Indică numărul de model, numărul de serie i versiunea de software a mainii.

Service	
Opiune de meniu	**Description (Descriere)**
Hours (Ore)	Indică numărul total de ore în care maina, motorul i priza de putere au fost pornite, precum i numărul de ore în care maina a fost transportată i reparată.
Counts (Contorizări)	Indică numeroasele contorizări pe care le-a experimentat maina.
DPF Regeneration (Regenerare DPF)	Opiunea de regenerare a filtrului de particule diesel i submeniurile DPF
Inhibit Regen (Inhibare regenerare)	Utilizai pentru a controla resetarea regenerării
Parked Regen (Regenerare la parcare)	Utilizai pentru a iniia o regenerare la parcare
Last Regen (Ultima regenerare)	Afiează numărul de ore de la ultima resetare, regenerare la parcare sau de recuperare
Recover Regen (Regenerare de recuperare)	Utilizai pentru a iniia o regenerare de recuperare

Diagnostics (Diagnoze)	
Opiune de meniu	**Description (Descriere)**
Unităi de tăiere	Indică intrările, determinanii i ieirile pentru ridicarea i coborârea unităilor de tăiere.
Hi/Low Range (Interval Ridicat/Scăzut)	Indică intrările determinanii i ieirile pentru conducerea în modul transport.
PTO (Priză de putere)	Indică intrările, determinanii i ieirile pentru activarea circuitului prizei de putere.
Engine Run (Rulare motor)	Indică intrările, determinanii i ieirile pentru pornirea motorului.
Ascuire	Indică intrările, determinanii i ieirile pentru utilizarea funciei de ascuire.

Settings (Setări)	
Opiune de meniu	**Description (Descriere)**

Units (Unităi)	Setează unităile utilizate pe ecranul InfoCenter. Opiunile din meniu sunt limba engleză i sistemul metric
Language (Limbă)	Setează limba utilizată pe ecranul InfoCenter*.
LCD Backlight (Lumină de fundal LCD)	Reglează luminozitatea ecranului LCD.
LCD Contrast (Contrast LCD)	Reglează contrastul ecranului LCD.
Viteza cilindrilor faă în modul ascuire	Setează viteza cilindrilor faă în modul ascuire.
Viteza cilindrilor spate în modul ascuire	Setează viteza cilindrilor spate în modul ascuire.
Protected Menus (Meniuri protejate)	Permite unei persoane autorizate de dumneavoastră să acceseze meniurile protejate cu codul PIN.
Auto Idle 🔒 (Ralanti automat)	Setează perioada de timp permisă înainte de revenirea motorului la o turaie scăzută de ralanti, atunci când maina staionează.
Blade Count 🔒 (Contor lame)	Setează numărul de lame de pe cilindru pentru viteza cilindrului
Mow Speed 🔒 (Viteză de cosit)	Setează viteza de deplasare pentru determinarea vitezei cilindrului
Height of cut (HOC) 🔒 (Înălţimea de tăiere)	Setează înălimea de tăiere pentru determinarea vitezei cilindrului.
F Reel RPM 🔒 (Turaie cilindrii faă)	Afiează poziia calculată a vitezei cilindrului pentru cilindrii faă. Cilindrii pot fi, de asemenea, reglai manual.
R Reel RPM 🔒 (Turaie cilindrii spate)	Afiează poziia calculată a vitezei cilindrului pentru cilindrii spate. Cilindrii pot fi, de asemenea, reglai manual.

*Doar textul destinat operatorului este tradus. Meniurile Faults, Service i Diagnostics sunt destinate service-urilor. Titlurile apar în limba selectată, însă opiunile de meniu sunt în limba engleză.

🔒 Protejate în cadrul meniurilor protejate - accesibil doar prin introducerea codului PIN

About (Despre)	
Opiune de meniu	**Description (Descriere)**
Model	Indică numărul de model al mainii.
SN (Număr de serie)	Indică numărul de serie al mainii.
Machine-Controller Revision (Revizia dispozitivului de control al mainii)	Indică versiunea de software a controlerului principal.
InfoCenter Revision (Revizie InfoCenter)	Indică versiunea de software pentru InfoCenter.
Magistrală CAN	Indică starea magistralei de comunicare a mainii.

Protected Menus (Meniuri protejate)

Există 8 setări de configurare a operării care sunt ajustabile în meniul Settings (Setări) al InfoCenter: auto idle time delay (temporizare ralanti automat), Blade Count (Contor lame), Mow Speed (Viteză de cosit), Height of cut (HOC) (Înălţimea de tăiere), F Reel RPM (Turaie cilindrii faă) i R Reel RPM (Turaie cilindrii spate). Aceste setări pot fi blocate prin folosirea Protected Menu (Meniu protejat).

Notă: În momentul livrării, codul iniial al parolei este programat de distribuitorul dumneavoastră autorizat Toro.

Accesarea meniurilor protejate

Notă: Codul PIN al mainii setat din fabrică este 0000 sau 1234.

Dacă ai schimbat codul PIN i l-ai uitat, contactai-vă distribuitorul autorizat Toro pentru asistenă.

1. Din MENIUL PRINCIPAL, utilizai butonul din mijloc pentru a derula în jos la MENIUL SETĂRI i apăsai butonul din dreapta (Figura 45).

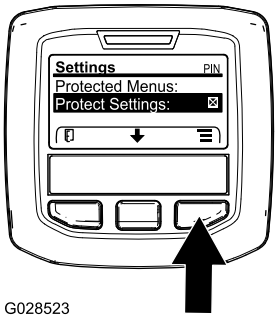

g028523

Figura 45

2. Din MENIUL SETĂRI, utilizai butonul din mijloc pentru a derula în jos la MENIU PROTEJAT i apăsai butonul din dreapta (Figura 46A).

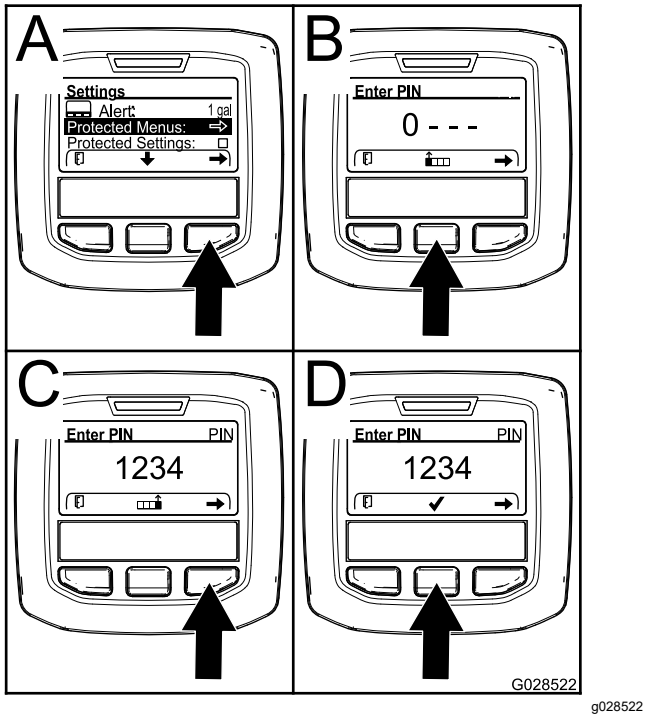

Figura 46

3. Pentru a introduce codul PIN, apăsai butonul din mijloc până este afiată prima cifră corectă, apoi apăsai butonul din dreapta pentru a trece la cifra următoare (Figura 46B i Figura 46C). Repetai acest pas până ce introducei i ultima cifră, apoi apăsai încă o dată butonul din dreapta.
4. Apăsai butonul din mijloc pentru a introduce codul PIN (Figura 46D).

   Ateptai până când indicatorul luminos rou al InfoCenter se aprinde.

   Notă: Dacă InfoCenter acceptă codul PIN i meniul protejat este deblocat, cuvântul „PIN” este afiat în colul din dreapta sus al ecranului.

Notă: Rotii comutatorul de contact în poziia OPRIRE i apoi în poziia PORNIRE pentru a bloca meniul protejat.

Putei vizualiza i modifica setările în Meniul Protejat. După ce accesai Meniul Protejat, derulai în jos la opiunea Setări Protecie. Utilizai butonul din dreapta pentru a modifica setarea. Setarea opiunii Setări Protecie la OPRIRE vă permite să vizualizai i să modificai setările în Meniul Protejat fără a introduce codul PIN. Setarea opiunii Setări Protecie la PORNIRE ascunde opiunile protejate i necesită introducerea codului PIN pentru a putea modifica setarea în Meniul Protejat. După ce ai setat codul PIN, rotii comutatorul de contact în poziia OPRIRE i înapoi la poziia PORNIRE pentru a activa i salva această funcie.

Vizualizarea i modificarea setărilor meniului protejat

1. În Meniul Protejat, derulai în jos la Setări Protecie.
2. Pentru a vizualiza i modifica setările fără a introduce un cod de acces, utilizai butonul din dreapta pentru a schimba Protect Settings (Setări Protecie) la OPRIRE.
3. Pentru a vizualiza i modifica setările cu un cod de acces, utilizai butonul din stânga pentru a modifica Protect Settings (Setări Protecie) la PORNIRE, setai codul de acces i rotii cheia de contact în poziia OPRIRE i apoi în poziia PORNIRE.

Setare ralanti automat

1. În meniul Setări, derulai în jos la Ralanti automat.
2. Apăsai butonul din dreapta pentru a schimba timpii de ralanti automat între OPRIRE, 8S, 10S, 15S, 20S i 30S.

Setare contor lame

1. În meniul Setări, derulai în jos la Contor lame.
2. Apăsai butonul dreapta pentru a modifica numărul de lame între 5, 8 i 11 lame ale cilindrului.

Setare viteză de cosit

1. În meniul Setări, derulai în jos la Viteză de cosit.
2. Apăsai butonul dreapta pentru a selecta viteza de cosit.
3. Folosii butoanele din mijloc i din dreapta pentru a selecta viteza de cosit corespunzătoare setată pe limitatorul vitezei de cosit de pe pedala de traciune.
4. Apăsai butonul stânga pentru a iei din viteza de cosit i salvai setarea.

Setare înălime de tăiere (HOC)

1. În meniul Setări, derulai în jos la HOC.
2. Apăsai butonul dreapta pentru a selecta HOC.
3. Folosii butoanele din mijloc i din dreapta pentru a selecta setarea corespunzătoare HOC. (Dacă setarea exactă nu este afiată, selectai cea mai apropiată setare HOC din lista afiată).
4. Apăsai butonul stânga pentru a iei din HOC i salvai setarea.

Setare viteză cilindri faă i spate

Dei viteza cilindrilor faă i spate este calculată prin introducerea numărului de lame, a vitezei de cosit

i înălimii de tăiere în InfoCenter, setarea poate fi modificată manual pentru a permite adaptarea la condiii variate de cosit.

1. Pentru a schimba setările vitezei cilindrilor, derulai în jos spre Turaie cilindrii faă, Turaie cilindrii spate sau spre ambele meniuri.
2. Apăsai butonul dreapta pentru a modifica valoarea vitezei cilindrilor. În timp ce modificai viteza, afiajul continuă să indice viteza cilindrilor bazată pe contorul de lame, viteza de cosit i înălimea de tăiere introduse anterior, însă este afiată i noua valoare.

Specificaţii

Notă: Specificaţiile şi designul pot fi modificate fără preaviz.

Specificaii	ReelMaster® 5410-D	ReelMaster® 5510-D
Lăime de transport	228 cm	233 cm
Lăţime de tăiere	254 cm	254 cm
Lungime	282 cm	282 cm
Înălţime	160 cm	160 cm
Greutate (cu lichide i cu unităile de tăiere cu 8 lame montate)	1335 kg	1420 kg
Motor	Yanmar 36 CP	Yanmar 36 CP
Capacitate rezervor de combustibil	53 l	53 l
Viteză de transport	0–16 km/h	0–16 km/h
Viteză de cosit	0–13 km/h	0–13 km/h

Dispozitive de ataare/Accesorii

Pentru extinderea i îmbunătăirea performanelor mainii este disponibilă o gamă de dispozitive de ataare i accesorii aprobate de Toro. Pentru lista dispozitivelor de ataare i a accesoriilor aprobate, contactai centrul de service local sau un distribuitor Toro autorizat sau accesai www.Toro.com.

Pentru performane optime i utilizarea în sigurană a mainii, utilizai exclusiv piese de schimb i accesorii originale Toro. Piesele de schimb i accesoriile altor producători pot fi periculoase i pot anula garania produsului.

Operare

Notă: Determinaţi partea stângă şi dreaptă a maşinii din poziţia de operare normală.

Înainte de utilizare

Sigurana înainte de utilizare

Sigurana generală

- Nu lăsaţi niciodată copii sau persoane neinstruite să utilizeze sau să efectueze lucrări de service asupra maşinii. Reglementările locale pot impune o limită de vârstă pentru utilizator. Proprietarul trebuie să asigure instruirea tuturor operatorilor i a mecanicilor.
- Familiarizai-vă cu utilizarea în siguranță a echipamentului, comenzile de operare i indicatoarele de siguranță.
- Înainte de a părăsi poziia operatorului, realizai următorii pai:
  - Parcai maşina pe o suprafaţă uniformă.
  - Decuplai i coborâi unitățile de tăiere.
  - Cuplai frâna de parcare.
  - Opriţi motorul şi scoateţi cheia.
  - Ateptai până ce toate micările se opresc.
  - Lăsai maina să se răcească înainte de reglarea, repararea, curăarea sau depozitarea acesteia.
- Trebuie să ştiţi cum să opriţi rapid maşina i motorul.
- Nu utilizai maina decât cu toate apărătoarele i alte dispozitive de protecie montate pe mină i funcionând corespunzător.
- Înainte de cosire, verificai întotdeauna maina pentru a vă asigura că unitățile de tăiere sunt în stare bună de funcionare.
- Inspectai zona în care vei utiliza maina i îndepărtai toate obiectele pe care maina le-ar putea proiecta.

Măsuri de sigurană pentru combustibil

- Fii extrem de precaut în timpul manipulării combustibilului. Este inflamabil, iar vaporii săi sunt explozivi.
- Stingei toate igările, igaretele, pipele i alte surse de aprindere.
- Utilizai doar un recipient de combustibil corespunzător.
- Nu îndepărtai buonul rezervorului sau nu umplei rezervorul de combustibil în timp ce motorul este pornit sau fierbinte.
- Nu adăugai sau golii combustibil într-un spaiu închis.
- Nu depozitai maina sau recipientul cu combustibil într-o zonă cu o flacără deschisă, scântei sau o lampă martor, precum pe un boiler sau un alt dispozitiv electric.
- Dacă vărsai combustibil, nu încercai să pornii motorul; evitai orice sursă de aprindere până la disiparea vaporilor de combustibil.

Efectuarea operaiunilor zilnice de întreinere

Interval de service: Înainte de fiecare folosinţă sau zilnic

Înainte de a porni maina în fiecare zi, efectuai procedurile înainte de fiecare folosină/zilnice specificate în Listă de verificare pentru întreinerea zilnică (Pagină 54).

Umplerea rezervorului de combustibil

Capacitate rezervor de combustibil

53 l

Specificaiile combustibilului

Important: **Utilizai numai motorină cu un coninut foarte scăzut de sulf. Combustibilul cu coninut mai mare de sulf degradează catalizatorul de oxidare diesel (DOC), ceea ce cauzează probleme de funcionare i scurtează durata de viaă a componentelor motorului.**

Nerespectarea următoarelor măsuri de precauie poate deteriora motorul.

- Nu utilizai niciodată kerosen sau benzină în loc de motorină.
- Nu amestecai niciodată kerosenul sau uleiul de motor uzat cu motorina.
- Nu păstrai niciodată combustibil în recipiente placate cu zinc în interior.
- Nu utilizai aditivi pentru combustibil.

Motorină din petrol

Cifră cetanică: 45 sau mai mare

Coninut de sulf: coninut foarte redus de sulf (<15 ppm)

Tabel combustibil

Specificaii motorină	Loc
ASTM D975 Nr. 1-D S15 Nr. 2-D S15	SUA
EN 590	Uniunea Europeană
ISO 8217 DMX	Internaţional
JIS K2204 - Nr. sortiment 2	Japonia
KSM-2610	Coreea

- Utilizai numai motorină curată i proaspătă sau combustibili biodiesel.
- Achiziionai combustibil în cantităi care pot fi utilizate în 180 de zile, pentru a asigura prospeimea combustibilului.

Folosii motorină de vară (Nr. 2-D) la temperaturi peste -7°C i combustibil de iarnă (Nr. 1-D sau amestec Nr. 1-D/2-D) sub această temperatură.

Notă: Utilizarea combustibilului pentru iarnă la temperaturi mai scăzute asigură un punct de aprindere mai scăzut i caracteristici de curgere la rece, ceea ce uurează pornirea i reduce colmatarea filtrului de combustibil.

Utilizarea combustibilului de vară la temperaturi de peste -7°C contribuie la o durată de viaă mai mare a pompei de combustibil i la creterea puterii în comparaie cu combustibilul de iarnă.

Biodiesel

Această maină poate utiliza, de asemenea, un amestec de combustibil biodiesel de până la B20 (20% biodiesel, 80% motorină din petrol).

Coninut de sulf: coninut foarte redus de sulf (<15 ppm)

Specificaie combustibil biodiesel: ASTM D6751 sau EN14214

Specificaie combustibil amestecat: ASTM D975, EN590 sau JIS K2204

Important: **Proporia de motorină din petrol trebuie să aibă un coninut foarte scăzut de sulf.**

Respectai următoarele măsuri de precauie:

- Amestecurile de biodiesel pot deteriora suprafeele vopsite.
- Utilizai B5 (coninut de biodiesel de 5%) sau amestecuri cu un coninut mai mic pentru o vreme rece.
- Verificai garniturile, furtunurile care intră în contact cu combustibilul deoarece acestea se pot degrada în timp.
- Colmatarea filtrului de combustibil poate apărea pentru o perioadă de timp după trecerea la amestecuri de biodiesel.
- Contactai distribuitorul dumneavoastră autorizat Toro pentru informaii suplimentare privind biodiesel.

Adăugare de combustibil

1. Parcai maşina pe o suprafaţă uniformă, coborâi unităile de tăiere, oprii motorul, cuplai frâna de parcare i scoatei cheia.
2. Folosii o lavetă curată pentru a curăa zona din jurul capacului rezervorului de combustibil.
3. Îndepărtai capacul de la rezervorul de combustibil (Figura 47).

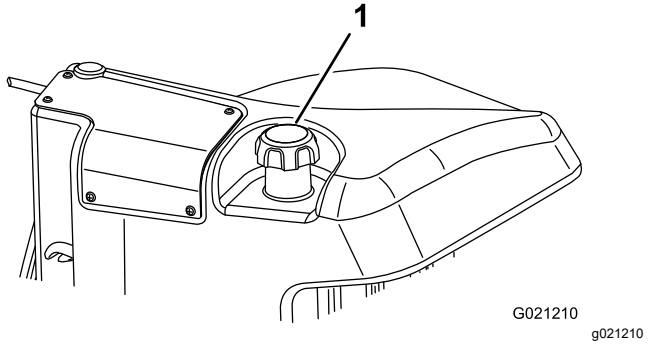

Figura 47

1. Capac rezervor de combustibil

4. Umplei rezervorul până când nivelul ajunge la 6 - 13 mm sub partea inferioară a buonului rezervorului.
5. După umplerea rezervorului, montaţi etan capacul rezervorului de combustibil.

   Notă: Dacă este posibil, umplei rezervorul de combustibil după fiecare utilizare. Acest lucru minimizează posibila acumulare de condens în rezervorul de combustibil.

În timpul utilizării

Sigurana în timpul utilizării

Sigurana generală

- Proprietarul/operatorul poate preveni i este responsabil pentru accidentele care pot cauza vătămări corporale sau pagube materiale.
- Purtai îmbrăcăminte adecvată, inclusiv ochelari de protecie, pantaloni lungi, încălăminte

solidă, antiderapantă i căti pentru protecia auzului. Strângei la spate părul lung i nu purtai îmbrăcăminte largă sau bijuterii.

- Nu operaţi maşina dacă suntei bolnav, obosit sau sub influena alcoolului sau a drogurilor.
- Utilizai maina cu foarte mare atenie. Nu vă angrenai în nicio activitate care vă poate distrage atenia; în caz contrar, se pot înregistra pagube materiale sau vătămări corporale.
- Înainte de a porni motorul, asigurai-vă că toate dispozitivele de acionare sunt în poziia neutră, că frâna de parcare este cuplată i că vă aflai în poziia de operare.
- Nu transportai persoane cu maina i inei trecătorii i copiii departe de zona de utilizare.
- Utilizai maina doar în condiii bune de vizibilitate i ferii-vă de gropi i pericole ascunse.
- Evitai să tundei iarba în condiii de umezeală. Traciunea redusă poate cauza alunecarea mainii.
- Ţineţi mâinile i picioarele la distanţă de unităile de tăiere.
- Privii în spate i în jos înainte de a conduce maina în mararier, pentru a vă asigura că este liberă calea.
- Apropiai-vă cu atenie de curbele fără vizibilitate, tufiuri, copaci sau alte obiecte care vă pot afecta vizibilitatea.
- Oprii unităile de tăiere când nu tundei iarba.
- Când conducei maina, încetinii i virai, traversai drumurile i trotuarele cu mare atenie. Acordai întotdeauna dreptul de trecere.
- Operai motorul doar în zone bine ventilate. Gazele de eapament conin monoxid de carbon, care este letal odată ce este inhalat.
- Nu lăsai o mină pornită nesupravegheată.
- Înainte de a părăsi poziia operatorului, realizai următorii pai:
  - Parcai maşina pe o suprafaţă uniformă.
  - Decuplai i coborâi unităile de tăiere.
  - Cuplai frâna de parcare.
  - Opriţi motorul şi scoateţi cheia.
  - Ateptai până ce toate micările se opresc.
  - Lăsai maina să se răcească înainte de reglarea, repararea, curăarea sau depozitarea acesteia.
- Operai maina doar în condiii de vizibilitate bună i în condiii meteo corespunzătoare. Nu utilizaţi maşina dacă există riscul unor descărcări electrice.

Sistem de protecie în caz de răsturnare (ROPS)

- Nu îndepărtai niciuna dintre componentele ROPS de pe mină.
- Asigurai-vă că centura de sigurană este cuplată i că o putei decupla rapid în caz de urgenă.
- Purtai întotdeauna centura de sigurană.
- Verificai cu atenie dacă există obstacole deasupra capului i nu intrai în contact cu acestea.
- Păstrai sistemul ROPS într-o stare de funcionare optimă, inspectându-l periodic pentru deteriorări i menţinând toate elementele de fixare strânse.
- Înlocuii toate componentele ROPS deteriorate. Nu le reparai sau modificai.

Sigurana în pantă

- Pantele reprezintă un risc major de accidente legate de pierderea controlului i răsturnare, care pot cauza vătămări grave sau decesul. Suntei responsabil pentru utilizarea în sigurană pe pante. Utilizarea mainii pe o pantă necesită atenie suplimentară.
- Evaluai starea curentă a terenului pentru a stabili dacă panta este sigură pentru utilizarea mainii, inclusiv întregul spaiu. Dai dovadă de sim practic i o judecată bună atunci când realizai această evaluare.
- Consultai instruciunile enumerate mai jos cu privire la operarea mainii pe pante. Înainte de a utiliza maina, verificai condiiile locului respectiv pentru a stabili dacă putei opera maina în condiiile din ziua respectivă i în locul respectiv. Modificările de pe teren pot duce la o schimbare legată de utilizarea în pantă a mainii.
  - Evitai pornirea, oprirea sau virarea mainii în pantă. Evitai să schimbai brusc viteza sau direcia. Virai uor i treptat.
  - Nu utilizai maina în nicio situaie în care traciunea, direcia sau stabilitatea este sub semnul întrebării.
  - Îndepărtai sau marcai obstacole precum anurile, gropile, denivelările, pietrele sau alte pericole ascunse. Iarba înaltă poate ascunde obstacole. Terenul denivelat poate cauza răsturnarea mainii.
  - Reinei faptul că utilizarea mainii pe iarbă udă, de-a lungul pantelor sau pe direcie descendentă poate duce la pierderea traciunii.
  - Fii extrem de precaut când utilizai maina în apropierea pantelor abrupte, anurilor,

terasamentelor, cursurilor de apă sau altor zone periculoase. Maina se poate răsturna brusc dacă o roată trece peste margine sau marginea cedează. Păstrai o distană sigură între mainăi orice sursă de pericol.

– Identificai pericolele de la baza pantei. Dacă există pericole, cosii panta cu o mainăcontrolată pietonal.
– Dacă este posibil, meninei unităile de tăiere coborâte la sol în timpul utilizării pe pante. Ridicarea unităilor de tăiere în timpul utilizării în pantă poate genera instabilitatea mainii.

Pornirea motorului

Important: **Sistemul de alimentare cu combustibil va efectua automat scurgeri în oricare din următoarele situaii:**

- Pornii motorul pentru prima dată.
- Motorul s-a oprit din cauza lipsei de combustibil
- Efectuarea lucrărilor de întreinere asupra componentelor sistemului de alimentare.

1. Aezai-vă pe scaun, nu apăsai pedala de traciune, astfel încât să fie în poziia NEUTRĂ, cuplai frâna de parcare, setai comutatorul turaiei motorului în poziia CENTRALĂ i asigurai-vă că comutatorul de activare/dezactivare este în poziia DEZACTIVAT.
2. Eliberai pedala de traciune i asigurai-vă că pedala este în poziia NEUTRĂ.
3. Rotii cheia în poziia FUNCIONARE.
4. Când indicatorul luminos îi reduce intensitatea, rotii cheia în poziia START. Eliberai cheia imediat când motorul pornete i lăsai-o să revină în poziia FUNCIONARE. Lăsai motorul să se încălzească (fără a fi sub sarcină), apoi deplasai maneta de acceleraie în poziia dorită.

Oprirea motorului

1. Deplasai toate comenzile în poziia NEUTRĂ, cuplai frâna de parcare, deplasai comutatorul de turaie a motorului în poziia ralanti la turaii scăzute i lăsai motorul să ajungă la intervalul de turaii scăzute.
2. Rotii cheia de contact în poziia OPRIT i îndepărtai-o din comutator.

Rodajul frânelor

Pentru a asigura performana optimă a sistemului de frână de parcare, rodai frânele înainte de utilizare. Setai viteza de traciune în faă la 6,4 km/h pentru a se potrivi cu viteza de traciune în mararier (toate cele 8 distaniere au fost mutate în partea de sus a dispozitivului de control al vitezei de cosit). Cu motorul la turaie de ralanti ridicată, deplasai-vă în faă cu opritorul de control al vitezei de cosit cuplat i acionai frâna timp de 15 secunde. Deplasai-vă în mararier la viteza maximă de deplasare cu spatele i acionai frâna timp de 15 secunde. Repetai acest proces de 5 ori, ateptând 1 minut între fiecare ciclu de deplasare în faă i în mararier pentru a evita supraîncălzirea frânelor; consultai Reglarea frânelor de parcare (Pagină 74).

Tăierea ierbii cu maina

Notă: Tăierea ierbii la o viteză care constituie o sarcină corespunzătoare pentru motor promovează regenerarea DPF.

1. Deplasai maina pe suprafaa de operare i aliniai maina în afara zonei de tăiere, pentru prima trecere de tăiere.
2. Asigurai-vă că comutatorul prizei de putere este în poziia DEZACTIVAT.
3. Deplasai în faă maneta limitatorului vitezei de cosit.
4. Apăsai comutatorul pentru turaia motorului pentru a seta turaia motorului la RALANTI LA TURAII RIDICATE
5. Folosii joystick-ul pentru coborârea unităilor de tăiere la sol.
6. Apăsai comutatorul prizei de putere pentru a pregăti unităile de tăiere în vederea operării.
7. Folosii joystick-ul pentru ridicarea unităilor de tăiere de pe sol.
8. Începei să deplasai maina spre zona de tăiere i să coborâi unităile de tăiere.

   Notă: Tăierea ierbii la o viteză care constituie o sarcină corespunzătoare pentru motor promovează regenerarea DPF.
9. După ce finalizai o trecere de tăiere, folosii joystick-ul pentru a ridica unităile de tăiere.
10. Efectuai un viraj în formă de lacrimă pentru a vă alinia rapid pentru următoarea trecere.

Regenerarea filtrului de particule diesel

Filtrul de particule diesel (DPF) face parte din sistemul de evacuare. Catalizatorul de oxidare diesel al DPF reduce gazele nocive, iar filtrul de funingine elimină funinginea din sistemul de evacuare al motorului.

Procesul de regenerare a DPF utilizează căldura de la sistemul de evacuare al motorului pentru a incinera funinginea acumulată pe filtrul de funingine,

transformând funinginea în cenuă, i curăă canalele filtrului de funingine, astfel încât gazele de evacuare filtrate ale motorului să iasă prin DPF.

Calculatorul motorului monitorizează acumularea de funingine prin măsurarea contrapresiunii din DPF. În cazul în care contrapresiunea este prea mare, funinginea nu se incinerează în filtrul de funingine prin funcionarea normală a motorului. Pentru a evita depunerea funinginii pe filtrul de particule diesel, reinei următoarele:

- Regenerarea pasivă are loc în mod continuu în timp ce motorul funcionează - rulai motorul la intervalul maxim de turaii, atunci când este posibil, pentru a iniia regenerarea DPF.
- În cazul în care contrapresiunea din DPF este prea mare sau dacă nu a avut loc o regenerare de resetare timp de 100 de ore, computerul motorului vă semnalează prin InfoCenter când regenerarea de resetare este în curs de desfăurare.
- Permitei finalizarea procesului de regenerare de resetare înainte de oprirea motorului.

Operai i întreinei maina luând în considerare funcia DPF. Sarcina motorului la un interval mare de turaii (accelerare maximă) produce în general o temperatură adecvată de evacuare pentru regenerarea DPF.

Important: **Minimizai perioada de timp în care motorul rulează la ralanti sau perioada în care îl utilizai la un interval de turaii scăzute pentru a ajuta la reducerea acumulării de funingine în filtrul de funingine.**

Acumularea de funingine în DPF

- În timp, filtrul de particule diesel acumulează funingine în filtrul de funingine. Computerul pentru motor monitorizează nivelul de funingine din DPF.
- Când se acumulează suficientă funingine, computerul vă informează că este timpul să regenerai filtrul de particule diesel.
- Regenerarea DPF este un proces care încălzete DPF pentru a transforma funinginea în cenuă.
- Pe lângă mesajele de avertizare, computerul reduce puterea produsă de motor la diferite niveluri de acumulare a funinginii.

Mesaje de avertizare pentru motor - Acumulare de funingine

Nivel de indicare	Cod defeciune	Putere nominală motor	Aciune recomandată
Nivel 1: Avertisment motor	Check Engine SPN: 3719 FMI:16 Occ: 1 See Service Manual g213866 **Figura 48** Check Engine (Verificare motor) SPN 3719, FMI 16	Computerul reduce puterea motorului la 85%.	Efectuai o regenerare în stare de parcare cât mai curând posibil; consultai Regenerare în stare de parcare sau de recuperare (Pagină 41).
Nivel 2: Avertisment motor	Check Engine SPN: 3719 FMI: 0 Occ: 1 See Service Manual g213867 **Figura 49** Check Engine (Verificare motor) SPN 3719, FMI 0	Computerul reduce puterea motorului la 50%.	Efectuai o regenerare de recuperare cât mai curând posibil; consultai Regenerare în stare de parcare sau de recuperare (Pagină 41).

Acumularea de funingine în DPF

- Cenua mai uoară este evacuată prin sistemul de evacuare; cenua mai grea se depune în filtrul de funingine.
- Cenua este un reziduu al procesului de regenerare. În timp, filtrul de particule diesel acumulează cenuă, care nu este eliminată odată cu evacuarea motorului.
- Computerul pentru motor monitorizează cantitatea de funingine acumulată în DPF.
- Când se acumulează suficientă cenuă, computerul motorului trimite informaii către InfoCenter sub forma unei defeciuni a motorului pentru a indica acumularea de cenuă în DPF.
- Mesajele de defeciuni indică faptul că este timpul să efectuai o lucrare de service asupra DPF.
- Pe lângă avertismente, computerul reduce puterea produsă de motor la diferite niveluri de acumulare a cenuii.

Recomandări InfoCenter i mesaje de avertizare privind motorul - Acumularea de cenuă

Nivel de indicare	Cod defeciune	Reducere turaie motor	Putere nominală motor	Aciune recomandată
Nivel 1: Avertisment motor	Check Engine SPN: 3720 FMI:16 Occ: 1 See Service Manual g213863 **Figura 50** Check Engine (Verificare motor) SPN 3720, FMI 16	Fără	Computerul reduce puterea motorului la 85%.	Efectuai o lucrare de service pentru DPF; consultai Întreinerea catalizatorului de oxidare diesel (DOC) i a filtrului de funingine (Pagină 62)
Nivel 2: Avertisment motor	Check Engine SPN: 3720 FMI:16 Occ: 1 See Service Manual g213863 **Figura 51** Check Engine (Verificare motor) SPN 3720, FMI 16	Fără	Computerul reduce puterea motorului la 50%.	Efectuai o lucrare de service pentru DPF; consultai Întreinerea catalizatorului de oxidare diesel (DOC) i a filtrului de funingine (Pagină 62)
Nivel 3: Avertisment motor	Check Engine SPN: 3251 FMI: 0 Occ: 1 See Service Manual g214715 **Figura 52** Check Engine (Verificare motor) SPN 3251, FMI 0	Turaia motorului la cuplu maxim + 200 rpm	Computerul reduce puterea motorului la 50%.	Efectuai o lucrare de service pentru DPF; consultai Întreinerea catalizatorului de oxidare diesel (DOC) i a filtrului de funingine (Pagină 62)

Tipuri de regenerare a filtrului de particule diesel

Tipuri de regenerare a filtrului de particule diesel care se efectuează în timp ce maina funcionează:

Tip de regenerare	Condiii care generează regenerarea DPF	Descrierea funcionării DPF
Pasivă	Apare în timpul funcionării normale a mainii la un interval de turaii ridicat al motorului sau la sarcină mare a motorului	• InfoCenter nu afiează o pictogramă care să indice regenerarea pasivă. • În timpul regenerării pasive, DPF prelucrează gazele de eapament fierbini, oxidând emisiile dăunătoare i transformând funinginea în cenuă. Consultaţi Regenerarea pasivă a DPF (Pagină 39).
Asistată	Apare din cauza intervalului de turaii scăzute ale motorului, a sarcinii reduse a motorului sau după ce computerul detectează că DPF este colmatat cu funingine	• InfoCenter nu afiează o pictogramă care să indice regenerarea de asistenă. • În timpul regenerării asistate, computerul motorului reglează setările motorului pentru a crete temperatura de evacuare. Consultaţi Regenerarea asistată a DPF (Pagină 39).
De resetare	Are loc la intervale de 100 de ore De asemenea, are loc după regenerarea asistată doar în cazul în care computerul detectează că regenerarea asistată nu a redus suficient nivelul de funingine	• Când pictograma pentru temperatură ridicată de evacuare este afiată pe InfoCenter, o regenerare este în curs de desfăurare. • În timpul regenerării de resetare, computerul motorului reglează setările motorului pentru a crete temperatura de evacuare. Consultaţi Regenerarea de resetare (Pagină 39).

Tipuri de regenerare a filtrului de particule diesel care necesită parcarea mainii:

Tip de regenerare	Condiii care generează regenerarea DPF	Descrierea funcionării DPF
În timpul parcării	Apare deoarece computerul detectează contrapresiunea în DPF din cauza acumulării de funingine De asemenea, are loc dacă operatorul iniiază o regenerare în timpul parcării Poate avea loc deoarece ai setat InfoCenter să inhibe regenerarea de resetare i ai continuat să operai maina, adăugând mai multă funingine atunci când filtrul de particule diesel avea deja nevoie de o regenerare de resetare Poate avea loc din cauza utilizării combustibilului sau uleiului de motor incorect	• Când se afiează pictograma pentru regenerarea de resetare în stare de repaus/parcare sau de recuperare sau ADVISORY #188 (recomandarea nr. 188) pe InfoCenter, se solicită o regenerare. • Efectuai regenerarea în timpul parcării pe cât de curând posibil pentru a evita nevoia iniierii unei regenerări de recuperare. • O regenerare în timpul parcării se realizează într-un interval de 30 până la 60 de minute. • Trebuie să avei cel puin un nivel de ¼ de combustibil în rezervor. • Trebuie să parcai maina pentru a iniia o regenerare în stare de parcare. Consultaţi Regenerare în stare de parcare sau de recuperare (Pagină 41).

Tip de regenerare	Condiii care generează regenerarea DPF	Descrierea funcionării DPF
Recuperare	Are loc deoarece operatorul a ignorat solicitările pentru o regenerare în stare de parcare i a continuat să opereze maina, adăugând mai multă funingine în DPF	• Când se afiează pictograma pentru regenerarea de resetare în stare de repaus/parcare sau de recuperare sau ADVISORY #190 (recomandarea nr. 190) pe InfoCenter, se solicită o regenerare. • O regenerare în timpul parcării se realizează într-un interval de până la 3 ore. • Trebuie să avei cel puin un nivel de ½ de combustibil în rezervor. • Trebuie să parcai maina pentru a iniia o regenerare de recuperare. Consultaţi Regenerare în stare de parcare sau de recuperare (Pagină 41).

Accesarea meniurilor de regenerare DPF

Accesarea meniurilor de regenerare DPF

1. Accesai meniul Service i apăsai butonul central pentru a derula în jos la opiunea DPF REGENERATION (REGENERARE DPF) (Figura 53).

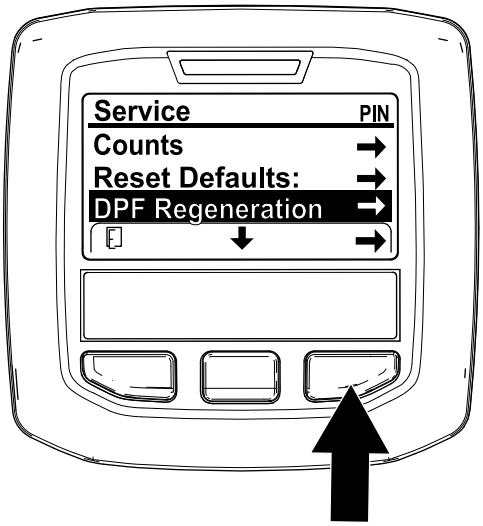

Figura 53

2. Apăsai butonul din dreapta pentru a selecta accesarea Regenerării DPF (Figura 53).

Timp scurs de la ultima regenerare

Accesai meniul DPF Regeneration (Regenerare DPF) i apăsai butonul central pentru a derula în jos la câmpul LAST REGEN (Ultima regenerare) (Figura 54).

Utilizai câmpul LAST REGEN (Ultima regenerare) pentru a determina numărul de ore de funcionare a motorului de la ultima regenerare de resetare, în stare de parcare sau de recuperare.

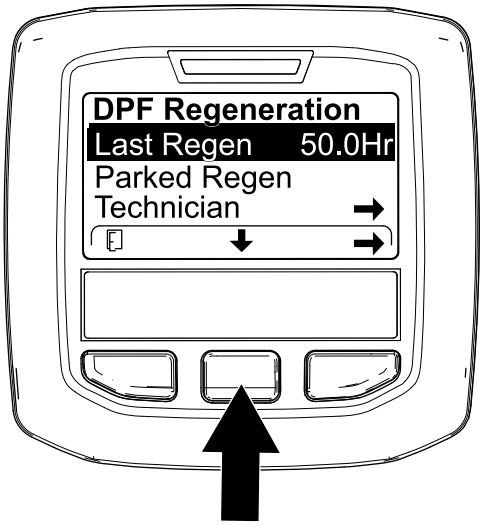

Figura 54

Meniu tehnician

Important: **Pentru confort la operare, putei decide să efectuai o regenerare în stare de parcare înainte ca sarcina de funingine să atingă 100%, cu condiia ca motorul să fi funcionat mai mult de 50 de ore de la ultima regenerare de resetare, în stare de parcare sau de recuperare efectuată cu succes.**

Utilizai meniul tehnicianului pentru a vedea starea curentă a controlului regenerării motorului i pentru a vizualiza nivelul raportat de funingine.

Accesai meniul DPF Regeneration (Regenerare DPF), apăsai butonul central pentru a derula în jos la opiunea TECHNICIAN (Tehnician) i apăsai butonul din dreapta pentru a selecta accesare Technician (Tehnician) (Figura 55).

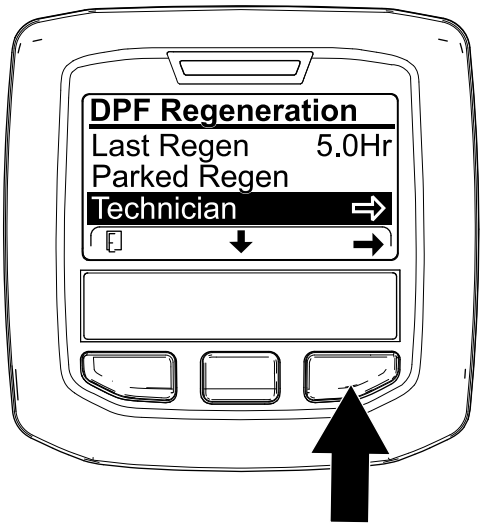

g227348

Figura 55

- Utilizai tabelul de operare DPF pentru a înelege starea actuală a operării DPF (Figura 56).

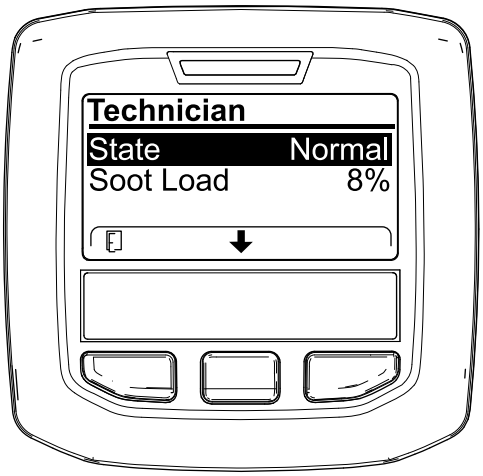

g227360

Figura 56

.

Tabel de operare DPF

Stare	Descriere
Normal	DPF este în modul normal de funcionare - regenerare pasivă.
Regenerare asistată	Computerul motorului efectuează o regenerare asistată.

Tabel de operare DPF (cont'd.)

Stare	Descriere	
Resetare în stare de repaus	Computerul motorului încearcă să realizeze o regenerare de resetare, dar una din următoarele condiii previne regenerarea:	Setarea de inhibare a regenerării este setată la PORNIRE.
		Temperatura de evacuare este prea scăzută pentru regenerare.
Regenerare de resetare	Computerul motorului este în curs de efectuare a unei regenerări de resetare.	
Parcare în standby	Computerul motorului solicită o rulare a unei regenerări în stare de parcare.	
Parked Regen (Regenerare la parcare)	Ai iniiat o solicitare de efectuare a unei regenerări în stare de parcare i computerul motorului procesează regenerarea.	
Recuperare În standby	Computerul motorului solicită o rulare a unei regenerări de recuperare.	
Recuperare de recuperare	Ai iniiat o solicitare de efectuare a unei regenerări de recuperare i computerul motorului procesează regenerarea.	

- Vizualizai sarcina de funingine care este măsurată ca procent de funingine din DPF (Figura 57); consultai tabelul cu cantitatea de funingine.

  Notă: Valoarea cantităii de funingine variază pe măsură ce maina este operată i are loc regenerarea DPF.

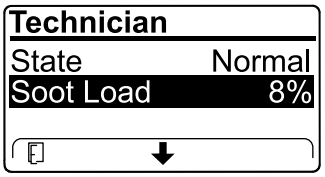

g227359

Figura 57

Tabel cu cantitatea de funingine

Valori importante privind cantitatea de funingine	Starea regenerării
0% - 5%	Interval minim privind cantitatea de funingine
78%	Computerul motorului efectuează o regenerare asistată.
100%	Computerul motorului solicită automat o regenerare în stare de parcare.
122%	Computerul motorului solicită automat o regenerare de recuperare.

Regenerarea pasivă a DPF

- Regenerarea pasivă are loc ca parte a funcionării normale a motorului.
- În timp ce utilizai maina, pornii motorul la intervalul maxim de turaii i la sarcină ridicată, atunci când este posibil, pentru a iniia regenerarea DPF.

Regenerarea asistată a DPF

- Computerul motorului reglează setările motorului pentru a crete temperatura de evacuare.
- În timp ce utilizai maina, pornii motorul la intervalul maxim de turaii i la sarcină ridicată, atunci când este posibil, pentru a iniia regenerarea DPF.

Regenerarea de resetare

⚠ AVERTISMENT

Temperatura de evacuare este prea mare (aprox. 600°C) în timpul regenerării DPF. Gazele fierbini de eapament pot fi dăunătoare pentru dumneavoastră sau alte persoane.

- **Nu utilizai niciodată motorul într-o zonă închisă.**
- **Asigurai-vă că nu există materiale inflamabile în jurul sistemului de evacuare.**
- **Nu atingei niciodată o componentă fierbinte a sistemului de evacuare.**
- **Nu stai niciodată lângă sau în jurul evii de evacuare a mainii.**

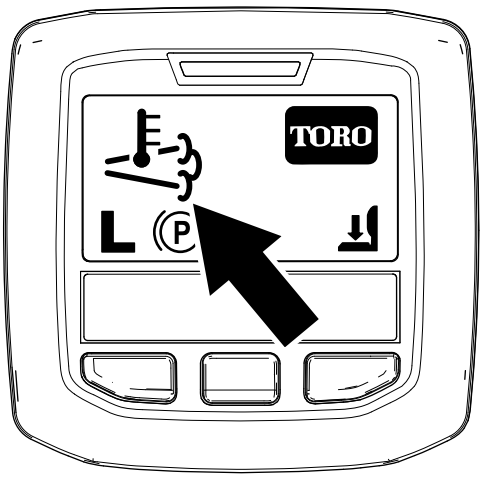

g224417

Figura 58

- Pictograma pentru temperatură ridicată de evacuare este afiată pe InfoCenter (Figura 58).
- Computerul motorului reglează setările motorului pentru a crete temperatura de evacuare.

  Important: **Pictograma privind temperatura ridicată de evacuare indică faptul că temperatura de evacuare generată de maina dumneavoastră poate fi mai mare decât în timpul funcionării obinuite.**
- În timp ce utilizai maina, pornii motorul la intervalul maxim de turaii i la sarcină ridicată, atunci când este posibil, pentru a iniia regenerarea DPF.
- Pictograma este afiată în InfoCenter în timp ce se procesează regenerarea de resetare.
- Oricând este posibil, nu oprii motorul i nu reducei turaia acestuia în timpul procesării regenerării de resetare.

  Important: **Oricând este posibil, lăsai maina să finalizeze procesul de regenerare de resetare înainte de a opri motorul.**

Regenerarea de resetare periodică

Dacă motorul nu a finalizat cu succes o regenerare de resetare, în stare de parcare sau de recuperare în ultimele 100 de ore de funcionare a motorului, computerul motorului va încerca să efectueze o regenerare de resetare.

Setarea Inhibare regenerare

Doar regenerarea de resetare

Notă: Dacă setai InfoCenter să inhibe regenerarea, InfoCenter va afia ADVISORY #185 (recomandarea nr. 185) (Figura 59) la fiecare 15 minute în timp ce motorul solicită o regenerare de resetare.

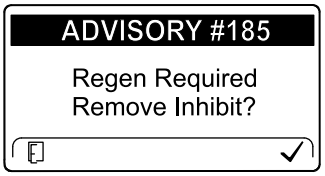

g224692

Figura 59

O regenerare de resetare produce o evacuare sporită a motorului. Dacă utilizai maina în jurul copacilor, tufiurilor, ierbii înalte sau a altor plante sau materiale sensibile la temperatură, putei utiliza setarea Inhib Regen (Inhibare regenerare) pentru a împiedica computerul motorului să efectueze o regenerare de resetare.

Important: **Când oprii motorul i îl pornii din nou, setarea de inhibare a regenerării este setată implicit la OPRIRE.**

1. Accesai meniul DPF Regeneration (Regenerare DPF), apăsai butonul central pentru a derula

în jos la opiunea INHIBIT REGEN (Inhibare regenerare) i apăsai butonul din dreapta pentru a selecta accesarea Inhibit Regen (Inhibare regenerare) (Figura 60).

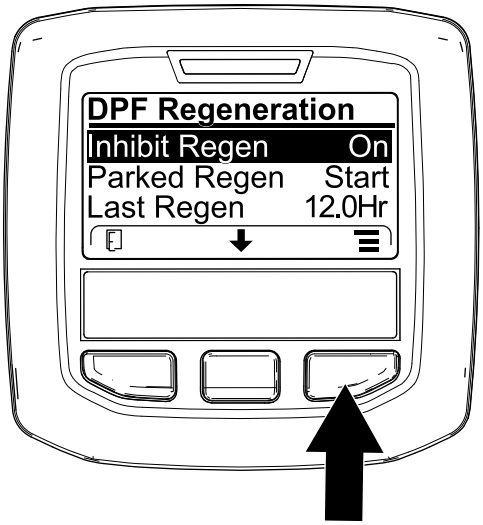

g227304

Figura 60

2. Apăsai butonul din dreapta pentru a schimba setarea de inhibare a regenerării de la Pornire la Oprire (Figura 60) sau de la Oprire la Pornire (Figura 61).

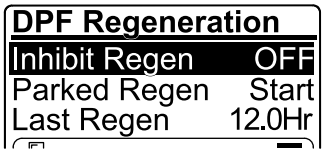

g224691

Figura 61

Permiterea efectuării unei regenerări de resetare

InfoCenter afiează pictograma privind temperatură ridicată de evacuare când regenerarea de resetare este în curs de procesare.

Notă: Dacă opiunea INHIBIT REGEN (Inhibare regenerare) este setată la PORNIRE, InfoCenter afiează ADVISORY #185 (recomandarea nr. 185) (Figura 62). Apăsai butonul 3 pentru a modifica setarea de inhibare a regenerării la OPRIRE i pentru a continua cu regenerarea de resetare.

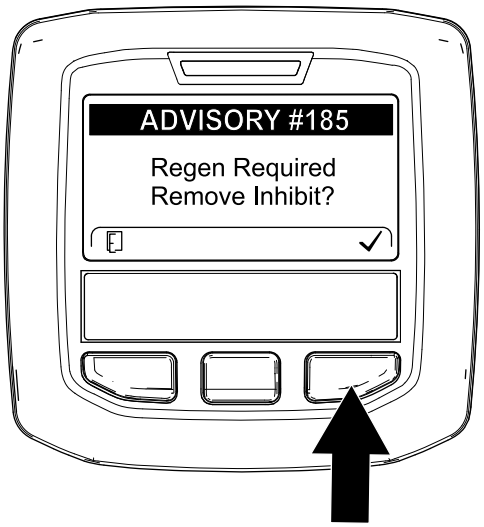

g224394

Figura 62

Notă: Dacă temperatura de evacuare a motorului este prea scăzută, ecranul InfoCenter afiează ADVISORY #186 (recomandarea nr. 186) (Figura 63) pentru a vă informa să setai motorul la acceleraie maximă (ralanti la turaii ridicate).

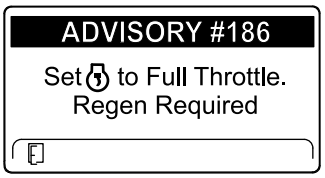

g224395

Figura 63

Notă: Când regenerarea de resetare ia sfârit, pictograma privind temperatură ridicata de evacuare dispare de pe ecranul InfoCenter.

Regenerare în stare de parcare sau de recuperare

- Când computerul motorului solicită fie o regenerare în stare de parcare, fie o regenerare de recuperare, pictograma privind solicitarea de regenerare (Figura 64) este afiată în InfoCenter.

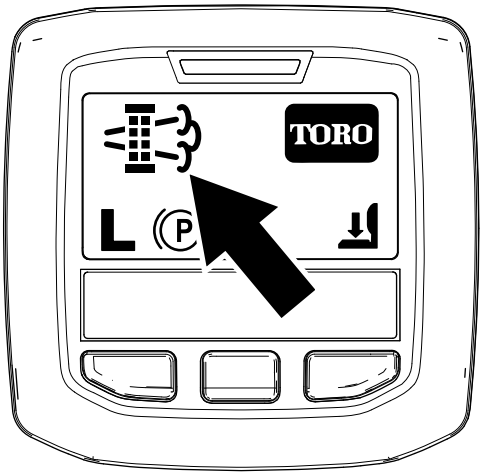

g224404

Figura 64

- Maina nu efectuează automat o regenerare în stare de parcare sau o regenerare de recuperare, ci trebuie să rulai regenerarea prin InfoCenter.

Mesaje privind regenerarea în stare de parcare

Când computerul motorului solicită o regenerare în stare de parcare, următoarele mesaje sunt afiate în InfoCenter:

- Engine warning (Avertisment motor) SPN 3720, FMI 16 (Figura 65)

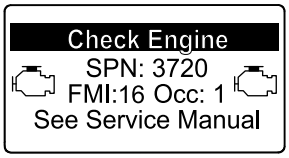

g213863

Figura 65

- Regenerare în stare de parcare solicitată ADVISORY #188 (recomandarea nr. 188) (Figura 66)

  Notă: Advisory #188 (recomandarea nr. 188) se afiează la fiecare 15 minute.

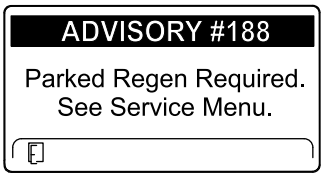

g224397

Figura 66

- Dacă nu efectuai o regenerare în stare de parcare în decurs de 2 ore, InfoCenter afiează regenerarea în stare de parcare necesară - priză de putere dezactivată ADVISORY #189 (recomandarea nr. 189 (Figura 67)).

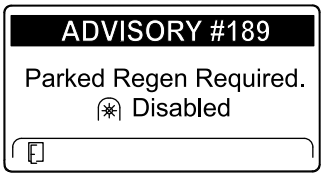

g224398

Figura 67

Important: **Efectuai o regenerare în stare de parcare pentru a restabili funcia priză de putere; consultai Pregătire pentru efectuarea unei regenerări în stare de parcare sau de recuperare (Pagină 42) i Efectuarea unei regenerări în stare de parcare sau de recuperare (Pagină 42).**

Notă: Ecranul de pornire afiează pictograma pentru priza de putere dezactivată (Figura 68).

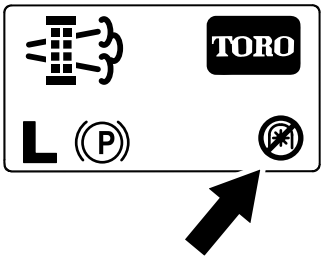

g224415

Figura 68

Mesaje privind regenerarea de recuperare

Când computerul motorului solicită o regenerare de recuperare, următoarele mesaje sunt afiate în InfoCenter:

- Engine warning (Avertisment motor) SPN 3719, FMI 0 (Figura 69)

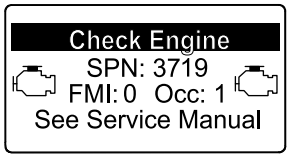

g213867

Figura 69

- Regenerare de recuperare necesară - priză de putere dezactivată ADVISORY #190 (recomandarea nr. 190) (Figura 70)

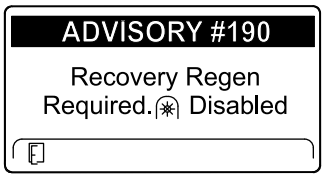

g224399

Figura 70

Important: **Efectuai o regenerare de recuperare pentru a restabili funcia priză de putere; consultai Pregătire pentru efectuarea unei regenerări în stare de parcare sau de recuperare (Pagină 42) i Efectuarea unei regenerări în stare de parcare sau de recuperare (Pagină 42).**

Notă: Ecranul de pornire afiează pictograma pentru priza de putere dezactivată; consultai Figura 68 în Mesaje privind regenerarea în stare de parcare (Pagină 41).

Limitarea stării DPF

- În cazul în care computerul motorului solicită o regenerare de recuperare sau procesează o regenerare de recuperare i derulai în jos la opiunea PARKED REGEN (Regenerare în stare de parcare), regenerarea în stare de parcare se blochează i pictograma de blocare (Figura 71) apare în colul dreapta jos al InfoCenter.

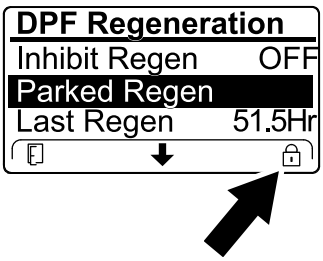

g224625

Figura 71

- În cazul în care computerul motorului nu a solicitat o regenerare de recuperare i derulai în jos la opiunea RECOVERY REGEN (Regenerare de recuperare), regenerarea de recuperare se blochează i pictograma de blocare (Figura 72) apare în colul dreapta jos al InfoCenter.

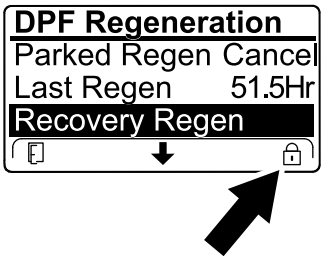

g224628

Figura 72

Pregătire pentru efectuarea unei regenerări în stare de parcare sau de recuperare

1. Asigurai-vă că maina are suficient combustibil în rezervor pentru tipul de regenerare pe care îl efectuai:
   - **Regenerare în stare de parcare:** asigurai-vă că avei un nivel de ¼ de combustibil înainte de a efectua regenerarea în stare de parcare.
   - **Regenerare de recuperare:** asigurai-vă că avei un nivel de ½ de combustibil înainte de a efectua regenerarea de recuperare.
2. Deplasai maina, în exterior, într-o zonă departe de materiale combustibile.
3. Parcai maşina pe o suprafaţă uniformă.
4. Asigurai-vă că maneta de traciune sau manetele de control al micării se află în poziia NEUTRĂ.
5. Dacă este cazul, oprii priza de putere i coborâi unităile de tăiere sau accesoriile.
6. Cuplai frâna de parcare.
7. Setai acceleraia în poziia de RALANTI la turaii scăzute.

Efectuarea unei regenerări în stare de parcare sau de recuperare

⚠ AVERTISMENT

Temperatura de evacuare este prea mare (aprox. 600°C) în timpul regenerării DPF. Gazele fierbini de eapament pot fi dăunătoare pentru dumneavoastră sau alte persoane.

- **Nu utilizai niciodată motorul într-o zonă închisă.**
- **Asigurai-vă că nu există materiale inflamabile în jurul sistemului de evacuare.**
- **Nu atingei niciodată o componentă fierbinte a sistemului de evacuare.**
- **Nu stai niciodată lângă sau în jurul evii de evacuare a mainii.**

Important: **Computerul mainii anulează regenerarea DPF dacă cretei turaia motorului de la ralanti cu turaii scăzute sau dacă eliberai frâna de parcare.**

1. Accesai meniul DPF Regeneration (Regenerare DPF), apăsai butonul central pentru a derula în jos la opiunea PARKED REGEN START (Pornire regenerare în stare de parcare) sau opiunea RECOVERY REGEN START (Pornire regenerare de recuperare) (Figura 73) i apăsai butonul din dreapta pentru a selecta pornirea regenerării (Figura 73).

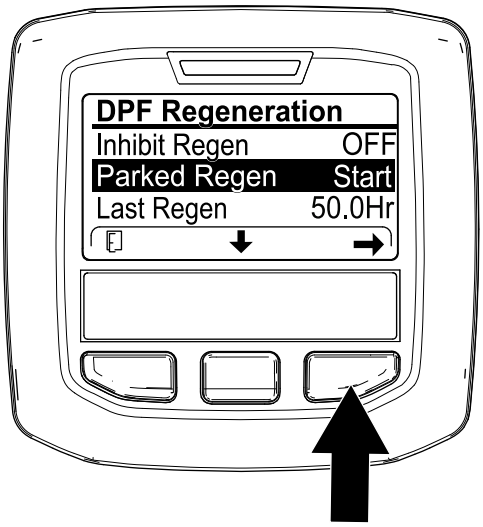

g224402

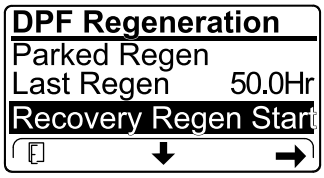

g224629

Figura 73

2. În ecranul VERIFY FUEL LEVEL (Verificare nivel de combustibil), verificai dacă avei un nivel de ¼ de combustibil în cazul în care urmează să efectuai regenerarea în stare de parcare sau verificai dacă avei un nivel de ½ de combustibil în cazul în care urmează să efectuai regenerarea de recuperare i apăsai butonul din dreapta pentru a continua (Figura 74).

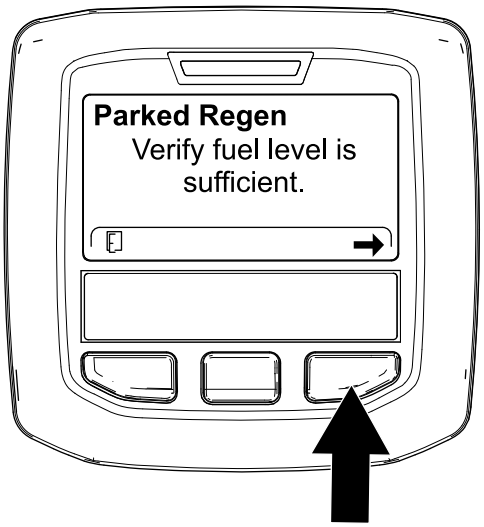

g224414

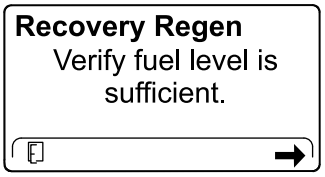

g227678

Figura 74

3. În ecranul listei de verificare DPF, verificai dacă frâna de parcare este cuplată i dacă turaia motorului este setată la ralanti scăzut (Figura 75).

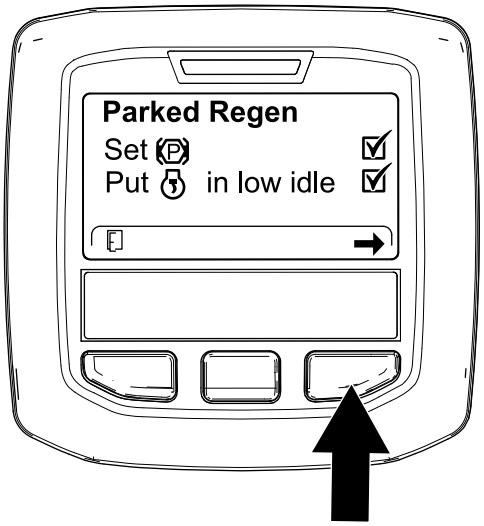

g224407

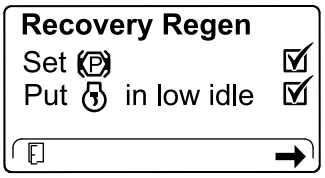

g227679

Figura 75

4. În ecranul INITIATE DPF REGEN (Iniiere regenerare DPF), apăsai butonul din dreapta pentru a continua (Figura 76).

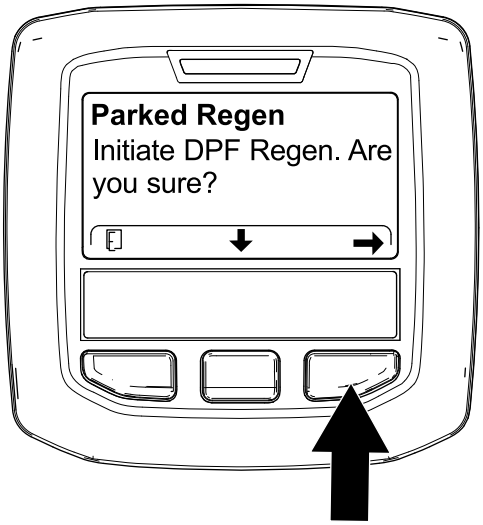

g224626

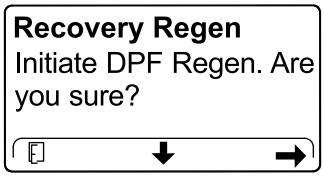

g224630

Figura 76

5. InfoCenter afiează mesajul INITIATING DPF REGEN (Iniiere regenerare DPF) (Figura 77).

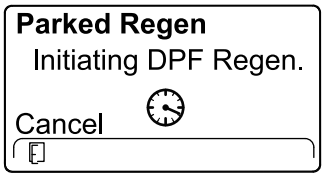

g224411

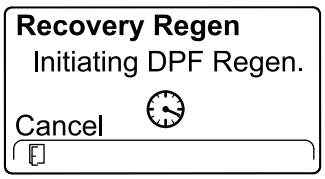

g227681

Figura 77

6. InfoCenter afiează mesajul privind timpul necesar pentru finalizare (Figura 78).

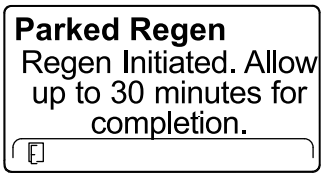

g224406

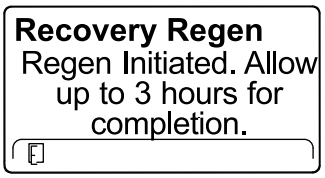

g224416

Figura 78

7. Computerul motorului verifică starea motorului i informaiile de defeciune. InfoCenter poate afia următoarele mesaje, prezentate în tabelul care urmează:

Verificarea mesajelor i a tabelului cu aciuni corective

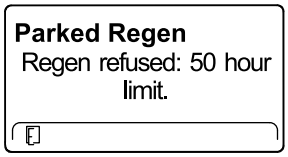

Aciune corectivă: ieii din meniul de regenerare i pornii maina până când timpul scurs de la ultima regenerare este mai mare de 50 de ore; consultai Timp scurs de la ultima regenerare (Pagină 37).

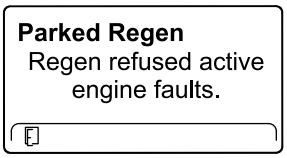

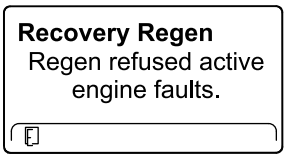

Aciune corectivă: depanai defeciunea motorului i reîncercai o efectuare a regenerării DPF.

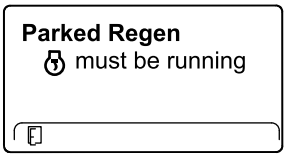

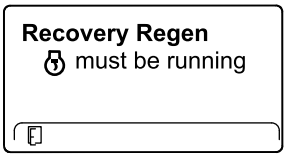

Aciune corectivă: pornii i rulai motorul.

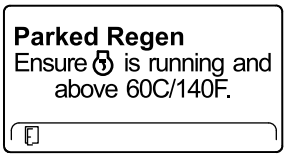

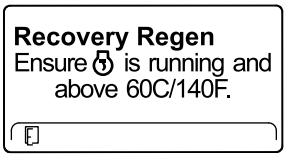

Aciune corectivă: rulai motorul pentru a crete temperatura lichidului de răcire la 60°C.

Parked Regen Put in low idle.	**Recovery Regen** Put in low idle.
Aciune corectivă: trecei într-o turaie inferioară a motorului la ralanti.	
Parked Regen Regen refused by ECU.	**Recovery Regen** Regen refused by ECU.
Aciune corectivă: depanai computerul motorului i reîncercai o efectuare a regenerării DPF.	

8. InfoCenter afiează ecranul de pornire i pictograma de confirmare a regenerării (Figura 79) apare în colul din dreapta jos al ecranului pe măsură ce procesele de regenerare sunt în curs de desfăurare.

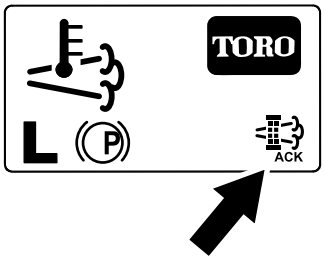

g224403

Figura 79

Notă: În timp ce regenerarea DPF rulează, InfoCenter afiează pictograma privind temperatura ridicată de evacuare .

9. Când computerul motorului finalizează o regenerare în stare de parcare sau de recuperare, InfoCenter afiează ADVISORY #183 (recomandarea nr. 183) (Figura 80). Apăsai butonul din stânga pentru a reveni la ecranul de pornire.

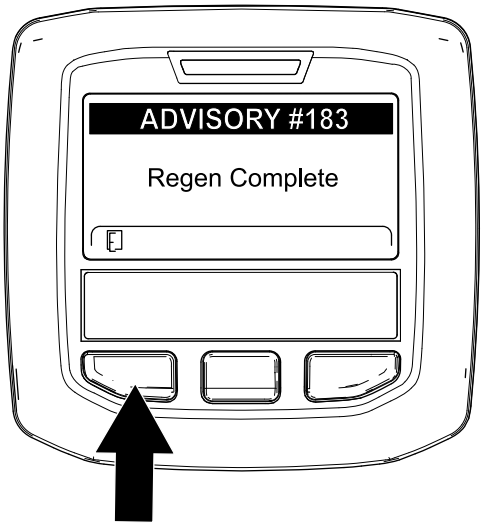

g224392

Figura 80

Notă: Dacă regenerarea nu se finalizează, InfoCenter afiează Advisory #184 (recomandarea nr. 184) (Figura 80). Apăsai butonul din stânga pentru a reveni la ecranul de pornire.

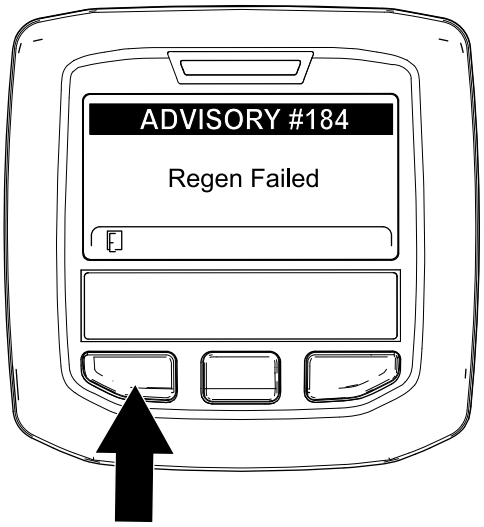

g224393

Figura 81

Anularea unei regenerări în stare de parcare sau de recuperare

Utilizai setarea de Anulare a regenerării în stare de parcare sau Anulare a regenerării de recuperare pentru a anula rularea procesului de regenerare în stare de parcare sau de recuperare.

1. Accesai meniul Regenerare DPF(Figura 82).

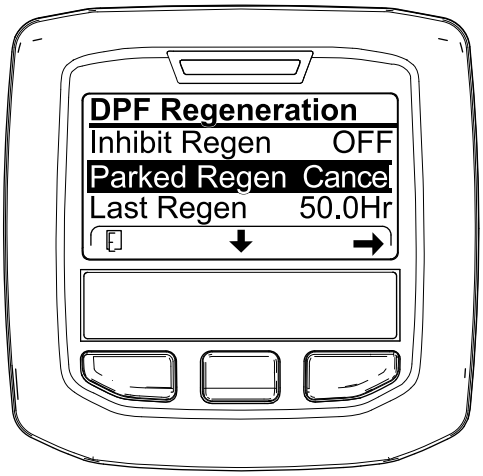

g227305

Figura 82

2. Apăsai butonul central pentru a derula în jos către opiunea PARKED REGEN CANCEL (Anulare regenerare în stare de parcare) (Figura 82) sau opiunea RECOVERY REGEN CANCEL (Anulare regenerare de recuperare) (Figura 83).

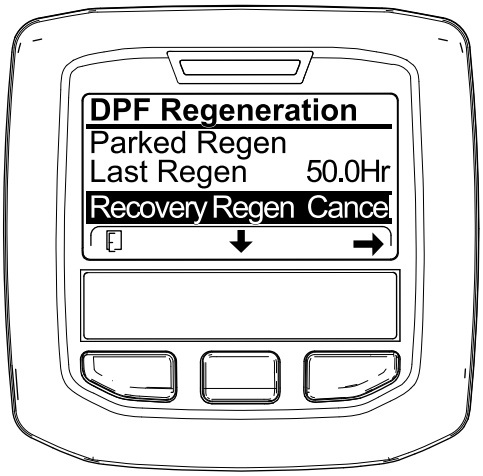

g227306

Figura 83

3. Apăsai butonul din dreapta pentru a selecta accesarea Regen Cancel (Anulare regenerare) (Figura 82 sau Figura 83).

Reglarea contrabalansării braului de ridicare

Unităi de tăiere spate

⚠ AVERTISMENT

Arcurile sunt tensionate i pot cauza vătămări corporale.

Reglai cu atenie arcurile.

Putei regla fora de contrabalansare aplicată unităilor de tăiere spate pentru a ajuta la compensarea diferitelor condiii de gazon i pentru a menine o înălime de tăiere uniformă în condiii dificile sau în zonele cu cantităi mari de iarbă uscată.

Putei regla fora de contrabalansare a fiecărui arc de torsiune folosind 1 din cele 4 setări. Fiecare pas sporete sau reduce fora de contrabalansare a unităii de tăiere cu 2,3 kg. Putei poziiona arcurile în zona posterioară a primului dispozitiv de acionare a arcurilor, pentru a elimina complet contrabalansarea (cea de-a patra poziie).

Notă: Pentru a elimina toată fora de contrabalansare, poziionai piciorul lung al arcului de torsiune deasupra urubului cu umăr.

1. Parcai maşina pe o suprafaţă uniformă, coborâi unităile de tăiere, oprii motorul, cuplai frâna de parcare i scoatei cheia.
2. Introducei capătul lung al arcului de contrabalansare într-un tub sau într-un obiect similar, apoi pivotai arcul în jurul urubului cu umăr până în poziia dorită (Figura 84).

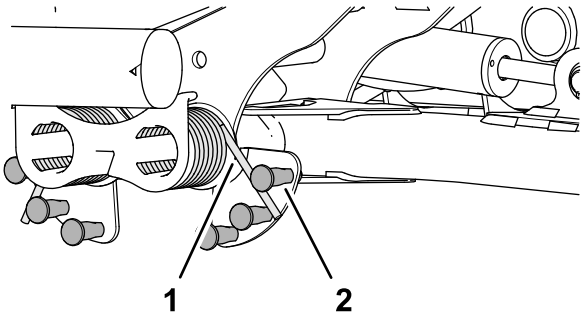

g375585

Figura 84

1. Arc
2. urub cu umăr

3. Repetai paii 1 i 2 pentru celălalt arc de contrabalansare.

Reglarea poziiei de întoarcere a braului de ridicare

1. Parcai maşina pe o suprafaţă uniformă, coborâi unităile de tăiere, oprii motorul, cuplai frâna de parcare i scoatei cheia.
2. Comutatorul braului de ridicare este amplasat sub rezervorul hidraulic i în interiorul braului de ridicare a unităii de tăiere 5 (Figura 30).

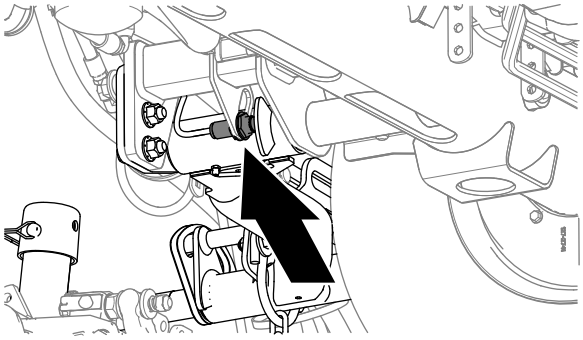

Figura 85

3. Slăbiţi contrapiuliţa care fixează comutatorul braului de ridicare pe plăcua cu comutatoare (Figura 86).

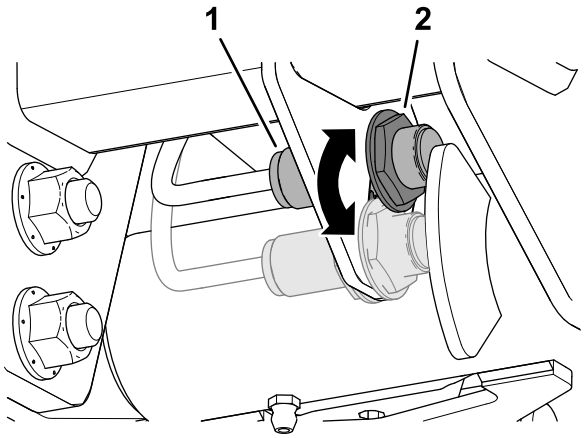

Figura 86

1. Comutator
2. Dispozitivul de detecie a braului de ridicare

4. Reglai comutatorul braului de ridicare după cum urmează:
   - Pentru a spori înălimea de întoarcere a braului de ridicare, deplasai comutatorul în jos.
   - Pentru a reduce înălimea de întoarcere a braului de ridicare, deplasai comutatorul în sus.
5. Strângeţi contrapiuliţa.

Reglarea arcului de compensare pentru gazon

Arcul de compensare pentru gazon transferă greutatea de la rola frontală pe cea posterioară (Figura 87). Acest lucru ajută la reducerea valurilor create la nivelul gazonului, fenomen cunoscut i drept ondulare sau oscilare.

Important: **Reglai arcul cu unitatea de tăiere montată pe unitatea de traciune, îndreptată drept înainte i coborâtă la sol.**

1. Asigurai-vă că tiftul în formă de agrafă este montat în orificiul posterior al tijei arcului (Figura 87).

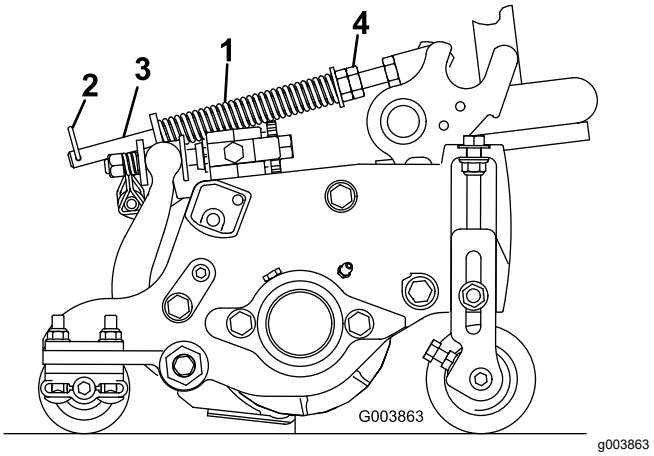

Figura 87

1. Arc de compensare pentru gazon
2. Ştift în formă de agrafă
3. Tija arcului
4. Piulie hexagonale

2. Strângei piuliele hexagonale pe capătul frontal al tijei arcului, până când lungimea comprimată a arcului este de 12,7 cm pentru unităile de tăiere de 5 inchi sau 15,9 cm pentru unităile de tăiere de 7 inchi (Figura 87).

   Notă: Când utilizai maina pe teren accidentat reducei lungimea arcului cu 12,7 mm. Acest lucru reduce uor urmărirea conturului solului.

Setarea vitezei cilindrului

Pentru a obine o tăiere constantă, de înaltă calitate i un aspect uniform după tăiere, reglai viteza cilindrului după cum urmează:

1. În InfoCenter, în meniul setări, introducei numărul de lame, viteza de cosit i înălimea de tăiere pentru a calcula viteza propriu-zisă a cilindrului.
2. Dacă sunt necesare reglaje suplimentare, în meniul setări, derulai în jos spre Turaie cilindrii faă, Turaie cilindrii spate sau spre ambele meniuri.
3. Apăsai butonul dreapta pentru a modifica valoarea vitezei cilindrilor.

   Notă: În timp ce modificai viteza, afiajul continuă să indice viteza cilindrilor bazată pe contorul de lame, viteza de cosit i înălimea de tăiere, însă este afiată i noua valoare.

   Notă: Este posibil să fie necesară mărirea sau reducerea vitezei cilindrului, pentru a compensa pentru condiiile variate de gazon.

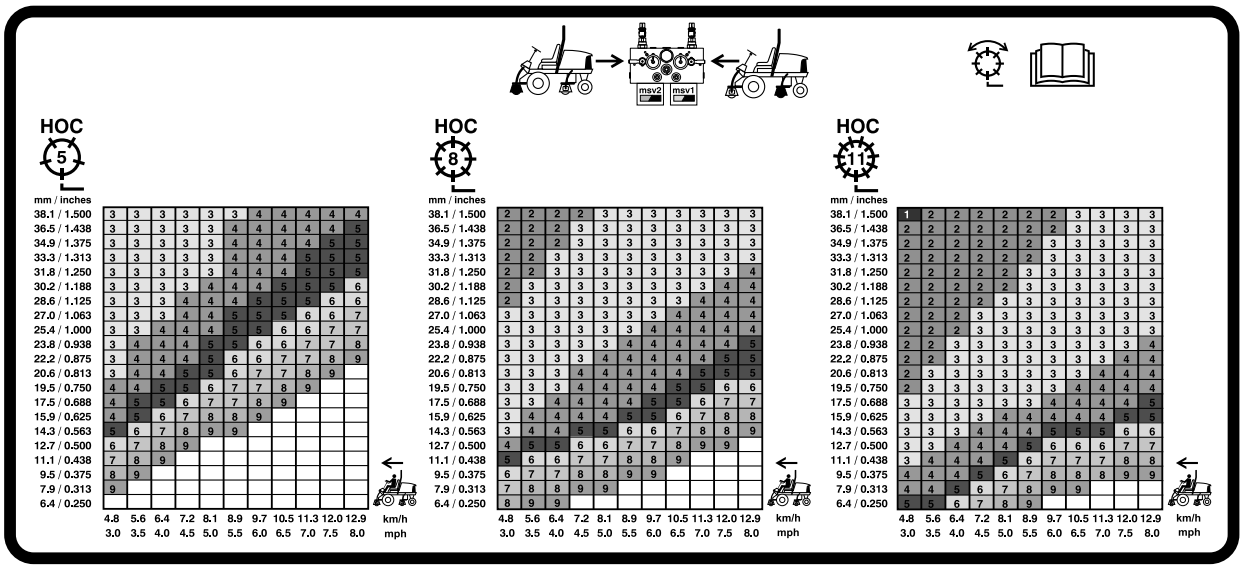

g031995

Figura 88

Diagramă cu viteza cilindrului de 127 mm

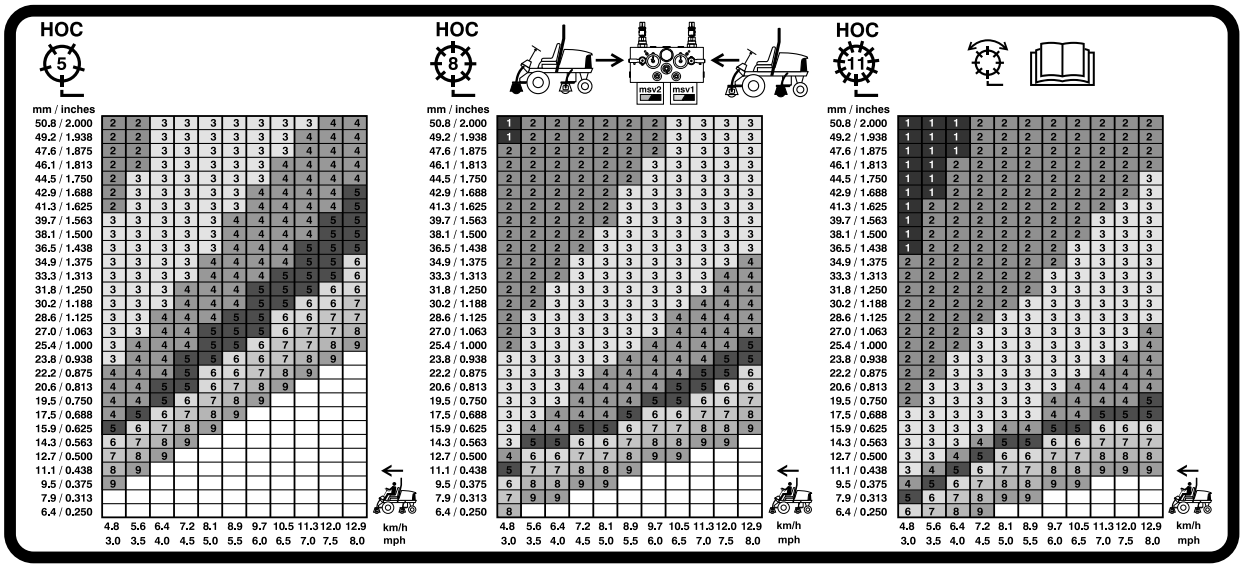

g031996

Figura 89

Diagramă cu viteza cilindrului de 177,8 mm

Înelegerea indicatorului luminos de diagnoză

Maina este echipată cu un indicator luminos de diagnoză, care indică dacă aparatul detectează o defeciune. Indicatorul luminos de diagnoză se află pe InfoCenter, deasupra ecranului (Figura 90). Când maina funcionează corect i comutatorul de contact este mutat în poziia PORNIRE/RULARE, indicatorul luminos de diagnoză se aprinde pentru scurt timp pentru a indica faptul că acesta funcionează corect. Când este afiat un mesaj de avertizare pentru mină, indicatorul luminos se aprinde când mesajul este indicat. Când este afiat un mesaj de defeciune, indicatorul luminos se aprinde intermitent până când defeciunea este soluionată.

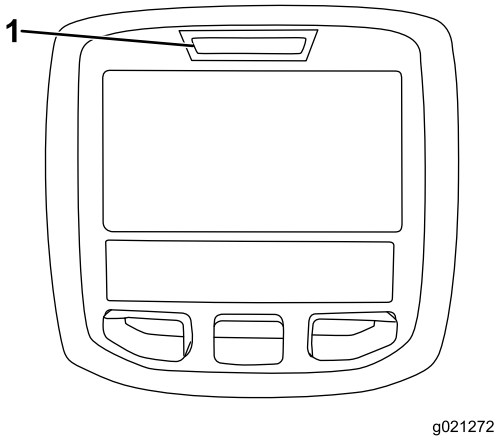

g021272

Figura 90

1. Indicator luminos de diagnoză

Verificarea comutatoarelor de blocare

Scopul comutatoarelor de blocare este de a preveni turaia sau pornirea motorului, cu excepia cazului în care pedala de traciune este în poziia NEUTRĂ, comutatorul Activare/Dezactivare este în poziia DEZACTIVARE i comanda Ridicare/Coborâre lamă de cosit este în poziia NEUTRĂ. În plus, motorul ar trebui să se oprească atunci când apăsai pedala de traciune în timp nu suntei aezat/ă pe scaun sau dacă frâna de parcare este cuplată.

⚠ AVERTISMENT

În cazul în care comutatoarele de blocare de sigurană sunt deconectate sau deteriorate, maina poate porni neateptat i poate cauza vătămări corporale.

- **Nu modificai comutatoarele de blocare.**
- **Verificai comutatoarele de blocare în fiecare zi i înlocuii comutatoarele deteriorate înainte de a utiliza maina.**

Verificarea funcionării comutatorului de blocare

Interval de service: Înainte de fiecare folosinţă sau zilnic

1. Parcai maşina pe o suprafaţă uniformă, coborâi unităile de tăiere, oprii motorul, cuplai frâna de parcare i scoatei cheia.
2. Rotii cheia în poziia PORNIRE, dar nu pornii utilajul.
3. Găsii funcia de comutare corespunzătoare în meniul de diagnosticare din InfoCenter.
4. Individual, schimbai fiecare dintre comutatoare de la deschis la închis (adică, aezai-vă pe scaun, cuplai pedala de traciune etc.) i reinei că starea corespunzătoare a comutatorului se schimbă.

   Notă: Repetai aceasta pentru toate comutatoarele pe care le putei schimba manual.
5. Dacă un comutator este închis i indicatorul corespunzător nu se schimbă, verificai toate cablările i conexiunile la comutator i/sau verificai comutatoarele cu un ohmmetru.

   Notă: Înlocuii orice comutatoare deteriorate i, de asemenea, reparai orice cablaj deteriorat.

Notă: Afiajul InfoCenter are inclusiv capacitatea de a detecta ce solenoizi de ieire sau relee sunt pornite. Aceasta este o modalitate rapidă de a determina dacă o defeciune a utilajului este electrică sau hidraulică.

Verificarea funciei de ieire

1. Parcai maşina pe o suprafaţă uniformă, coborâi unităile de tăiere, oprii motorul, cuplai frâna de parcare i scoatei cheia.
2. Rotii cheia în poziia PORNIRE i pornii utilajul.
3. Localizai funcia de ieire corespunzătoare în meniul de diagnosticare din InfoCenter.
4. Aezai-vă pe scaun i încercai să utilizai funcia dorită a utilajului.

Notă: Ieirile corespunzătoare ar trebui să îi schimbe starea pentru a indica faptul că ECM activează funcia respectivă.

Dacă ieirile corecte nu se aprind, verificai dacă toate comutatoarele de intrare necesare sunt în poziiile adecvate pentru a permite activarea acelei funcii. Verificai funcionarea corectă a comutatorului.

Dacă afiajele de ieire sunt aprinse conform specificaiilor, dar utilajul nu funcionează corect, aceasta indică o problemă non-electrică. Reparai utilajul după cum este necesar.

Indicaţii de exploatare

Familiarizarea cu maina

Înainte de a tunde iarba, exersai operarea mainii într-o zonă deschisă. Pornii i oprii motorul. Deplasai-vă în faă i în mararier. Coborâi i ridicai unităile de tăiere i cuplai i decuplai cilindrii. Când simii că v-ai familiarizat cu maina, exersai operarea pe pante la viteze diferite.

Înelegerea sistemului de avertizare

Dacă o lampă de avertizare se aprinde în timpul operării, oprii maina imediat i remediai problema, înainte de a continua operarea mainii. Pot apărea deteriorări grave dacă vei continua să utilizai maina care prezintă o defeciune.

Tăiere

Pornii motorul i deplasai comutatorul pentru turaia motorului în poziia RAPIDĂ. Deplasai comutatorul de activare/dezactivare în poziia ACTIVARE i utilizai maneta de ridicare/coborâre a lamei de cosit pentru a controla unităile de tăiere (unităile de tăiere faă sunt reglate pentru a fi coborâte înaintea unităilor de tăiere spate). Pentru a vă deplasa în faă i tăia iarba, apăsai pedala de traciune în faă.

Transportarea mainii

Deplasai comutatorul de activare/dezactivare în poziia DEZACTIVARE i ridicai unităile de tăiere în poziia TRANSPORT. Deplasai maneta de cosit/transport în poziia TRANSPORT. Avei grijă când conducei între obiecte, astfel încât să nu deteriorai accidental maina sau unităile de tăiere. Acordai o atenie deosebită când operai maina pe pante. Conducei încet i evitai virajele strânse în pante, pentru a preveni răsturnarea. Coborâi unităile de tăiere atunci când vă deplasai în pantă, pentru a avea un control mai bun asupra direciei.

După utilizare

Sigurana după utilizare

Sigurana generală

- Parcai maşina pe o suprafaţă uniformă.
- Decuplai i coborâi unităile de tăiere.
- Cuplai frâna de parcare.
- Opriţi motorul şi scoateţi cheia.
- Ateptai până ce toate micările se opresc.
- Lăsai maina să se răcească înainte de reglarea, repararea, curăarea sau depozitarea acesteia.
- Curăai iarba i reziduurile de pe unităile de tăiere, transmisii, tobele de eapament, ecranele de răcire i compartimentul motorului pentru a ajuta la prevenirea incendiilor. Curăai scurgerile de ulei sau combustibil.
- Decuplai dispozitivele de acionare ale dispozitivelor de ataare oricând transportai sau nu utilizai maina.
- Întreinei i curăai centura (centurile) de sigurană, după cum este necesar.
- Nu depozitai maina sau recipientul cu combustibil într-o zonă cu o flacără deschisă, scântei sau o lampă martor, precum pe un boiler sau alte dispozitive electrice.

Transportul mainii

- Utilizai rampe de lăime completă pentru a încărca maina pe o remorcă sau un camion.
- Fixai maina în sigurană.

Amplasarea punctelor de legare

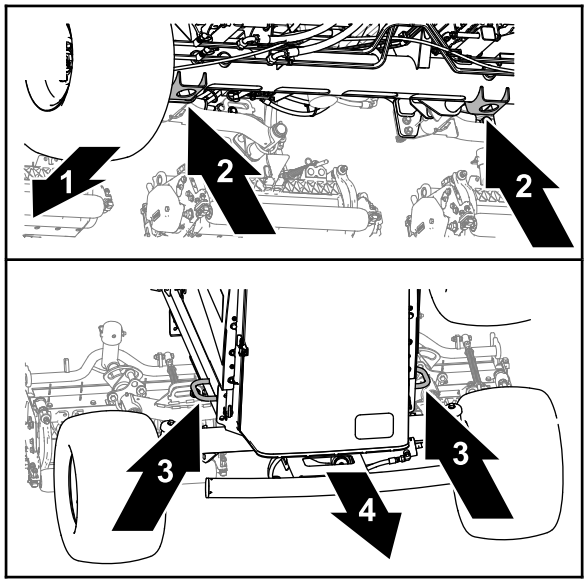

g375766

Figura 91

1. Faa mainii
2. Suporturile pentru cric (tubul osiei faă)
3. Inelele cadrului
4. Spatele mainii

- Faă - orificiul din suporturile pentru cric ale tubului osiei faă (Figura 91).
- Spate - inelele cadrului de pe fiecare latură a mainii.

Împingerea sau tractarea mainii

În caz de urgenă, putei deplasa maina acionând supapa de bypass din pompa hidraulică cu cilindree variabilă i împingând sau tractând maina.

Important: **Nu împingei sau tractai maina mai repede de 3 până la 4,8 km/h, deoarece acest lucru poate duce la deteriorarea interioară a transmisiei. Supapa de bypass trebuie să fie deschisă de fiecare dată când împingei sau tractai maina.**

1. Rotii urubul supapei de bypass cu o tură i jumătate pentru a deschide supapa i pentru a permite uleiului să ocolească prin interior (Figura 92).

   Notă: Supapa de bypass este amplasată în partea stângă a sistemului hidrostatic. Prin ocolirea lichidului, putei deplasa maina încet, fără a deteriora transmisia.

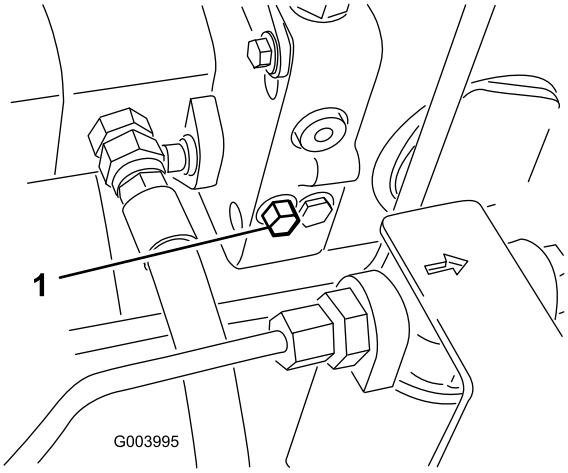

g003995

Figura 92

1. urubul supapei de bypass

2. Închidei supapa de bypass înainte de a porni motorul. Totui, nu folosii un cuplu mai mare de 7 - 11 N·m pentru a închide supapa.

   Important: **Pornirea motorului cu supapa de bypass deschisă duce la supraîncălzirea transmisiei.**

Întreţinere

Notă: Determinaţi partea stângă şi dreaptă a maşinii din poziţia de operare normală.

Sigurană în timpul întreinerii

- Înainte de a părăsi poziia operatorului, realizai următorii pai:
  - Parcai maşina pe o suprafaţă uniformă.
  - Decuplai i coborâi unităile de tăiere.
  - Cuplai frâna de parcare.
  - Opriţi motorul şi scoateţi cheia.
  - Ateptai până ce toate micările se opresc.
  - Lăsai maina să se răcească înainte de reglarea, repararea, curăarea sau depozitarea acesteia.
- Lăsai componentele mainii să se răcească înainte de a realiza lucrările de întreinere.
- Dacă este posibil, nu efectuai lucrări de întreinere cu motorul în funciune. Păstrai distana faă de piesele mobile.
- Sprijinii maina cu cricuri tip capră ori de câte ori lucrai sub mină.
- Depresurizai cu grijă componentele cu energie stocată.
- Meninei toate componentele mainii în stare bună de funcionare i bine fixate.
- Înlocuii toate autocolantele uzate sau deteriorate.
- Pentru a asigura performana optimă i sigură a mainii, utilizai doar piese de schimb originale Toro. Piesele de schimb ale altor producători pot fi periculoase i pot anula garania produsului.

Program(e) de întreţinere recomandat(e)

Interval de întreţinere şi service	Procedură de întreţinere
După prima oră	• Strângeţi prizoanele la un cuplu de 94 - 122 Nm.
După primele 10 ore	• Strângeţi prizoanele la un cuplu de 94 - 122 Nm. • Verificai tensionarea curelei alternatorului.
Înainte de fiecare folosinţă sau zilnic	• Verificai centura (centurile) de sigurană pentru a descoperi urme de uzură, tăieturi i alte deteriorări. Înlocuii centura (centurile) de sigurană dacă vreo componentă nu funcionează corect. • Verificai funcionarea comutatoarelor de blocare. • • Verificai nivelul de ulei de motor. • Scurgei apa sau ali contaminani din separatorul de apă/combustibil. • Verificaţi presiunea din anvelope. • Verificaţi nivelul lichidului de răcire. • Îndepărtai reziduurile din sită i radiator/răcitorul de ulei. (mai frecvent în condiţii de mediu cu multă murdărie). • Verificai nivelul de ulei hidraulic. • Verificarea conductelor i furtunurilor hidraulice. • Verificai contactul dintre cilindru i contracuţit. • Verificai centura de sigurană.
La intervale de 50 de ore	• Lubrifierea lagărelor i bucelor (Lubrifiai imediat după fiecare spălare). • Întreinei bateria.
La intervale de 100 de ore	• Verificai furtunurile sistemului de răcire. • Verificai tensionarea curelei alternatorului.
La intervale de 250 de ore	• Schimbai uleiul de motor i filtrul. • Strângeţi prizoanele la un cuplu de 94 - 122 Nm.

Interval de întreţinere şi service	Procedură de întreţinere
La intervale de 400 de ore	• Întreinei filtrul de aer. (mai frecvent în condiţii de mediu cu multă murdărie sau praf). Efectuai lucrări de service mai devreme asupra filtrului de aer, dacă indicatorul filtrului de aer arată culoarea roie. • Înlocuii filtrul de combustibil. • Înlocuii filtrul de combustibil al motorului • Verificai conductele de combustibil i racordurile pentru deteriorări, defeciuni sau racorduri slăbite (sau anual, oricare eveniment survine primul).
La intervale de 800 de ore	• Verificai alinierea roilor spate. • Dacă nu utilizai uleiul hidraulic recomandat sau dacă ai umplut rezervorul cu un ulei alternativ, înlocuii uleiul hidraulic. • Dacă nu utilizai uleiul hidraulic recomandat sau ai umplut vreodată rezervorul cu un ulei alternativ, schimbai filtrul hidraulic de retur i filtrul hidraulic de încărcare. • Lubrifiai rulmenii roii spate.
La intervale de 1.000 de ore	• Dacă utilizai uleiul hidraulic recomandat, schimbai filtrul hidraulic de retur i filtrul hidraulic de încărcare.
La intervale de 2.000 de ore	• Dacă utilizai uleiul hidraulic recomandat, înlocuii uleiul hidraulic.
La intervale de 6.000 de ore	• Demontai, curăai i montai la loc filtrul de funingine pe DPF sau curăai filtrul de funingine dacă apare defeciunea motorului SPN 3251 FMI 0, SPN 3720 FMI 0 sau SPN 3720 FMI 16 pe ecranul InfoCenter.
La fiecare 2 ani	• Purjai i înlocuii lichidul din sistemul de răcire. • Înlocuii furtunurile hidraulice. • Înlocuii furtunurile pentru lichidul de răcire. • Purjai i înlocuii lichidul de răcire. • Înlocuii toate furtunurile mobile.

Listă de verificare pentru întreinerea zilnică

Copiai această pagină pentru utilizare de rutină.

Verificări de întreinere	Pentru săptămâna:						
	Luni	Mari	Miercuri	Joi	Vineri	Sâmbătă	Du
Verificai funcionarea sistemului de blocare de sigurană.							
Verificai funcionarea frânei.							
Verificaţi nivelul uleiului de motor i al combustibilului.							
Golii separatorul de apă/combustibil.							
Verificai indicatorul privind restricia filtrului de aer.							
Verificai dacă există resturi pe radiator i ecran.							
Verificai dacă există sunete neobinuite produse de motor.[1]							
Verificai dacă există sunete neobinuite la funcionare.							
Verificai nivelul de ulei în sistemul hidraulic.							
Verificai indicatorul privind filtrul hidraulic. [2]							
Verificai furtunurile hidraulice pentru deteriorări.							
Verificai dacă există scurgeri de lichide.							
Verificarea presiunii din anvelope.							
Verificai funcionarea instrumentului.							
Verificai reglarea alinierii contracuţitului cu cilindrul.							
Verificai reglarea înălimii de tăiere.							
Verificai dacă toate fitingurile de lubrifiere sunt lubrifiate corespunzător. [3]							
Retuai vopseaua deteriorată.							

1. Verificai bujia incandescentă i duzele injectoarelor dacă se observă o pornire grea, exces de fum sau rulare dificilă.
2. Verificai cu motorul pornit i uleiul la temperatura de funcionare.
3. Imediat după fiecare spălare, indiferent de intervalul menionat

Notă pentru motivele de îngrijorare

Verificare efectuată de către:

Element	Dată	Informaii
1		
2		
3		
4		
5		
6		
7		
8		

Important: **Consultaţi manualul utilizatorului motorului i *Manualul operatorului* unităii de tăiere, pentru proceduri de întreţinere suplimentare.**

Notă: Descărcai o copie gratuită a schemei electrice sau hidraulice, accesând www.Toro.com i căutai documentele necesare pentru maina dumneavoastră în linkul Manuale de pe pagina principală.

Proceduri permanente

Pregătirea pentru întreţinere

1. Parcai maşina pe o suprafaţă uniformă, deplasai comutatorul de activare/dezactivare în poziia DEZACTIVARE, coborâi unităile de tăiere i cuplai frâna de parcare.
2. Oprii motorul, scoatei cheia i ateptai până ce piesele mobile se opresc.
3. Ateptai ca motorul să se răcească.

Deschiderea capotei

1. Eliberai cei 2 clichei ai capotei (Figura 93).

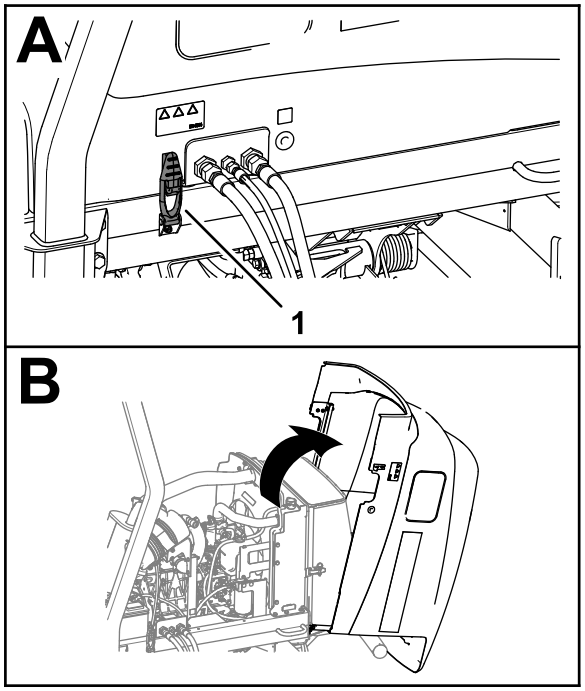

g375764

Figura 93

1. Clichet capotă (2)

2. Deschidei capota prin rotire.

Închiderea capotei

1. Rotii cu atenie capota pentru a o închide (Figura 94).

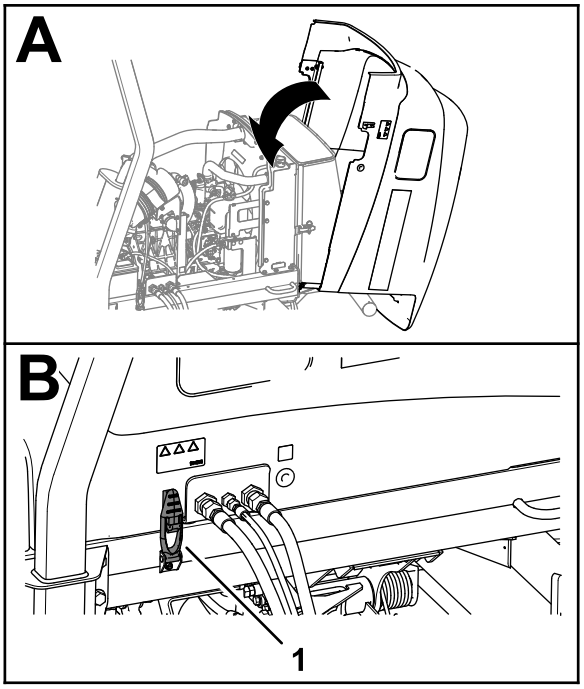

g375759

Figura 94

1. Clichet capotă (2)

2. Fixai capota cu cei 2 clichei ai capotei.

Deschiderea ecranului

1. Îndepărtai urubul cu cap sferic de clichetul ecranului (Figura 95).

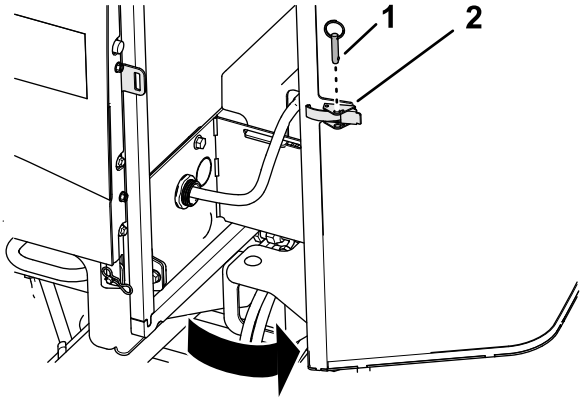

g378175

Figura 95

1. urub cu cap sferic
2. Clichet ecran

2. Deblocai i deschidei ecranul.

Închiderea ecranului

1. Închidei i blocai ecranul (Figura 96).

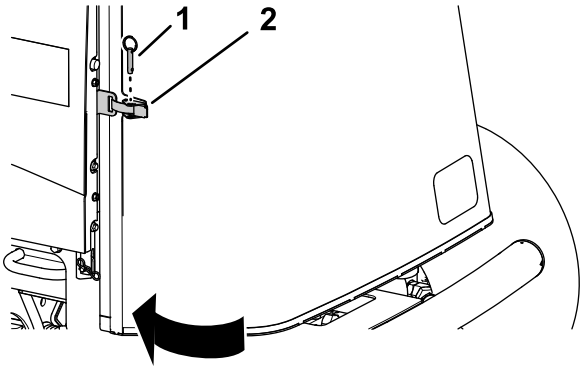

Figura 96

1. urub cu cap sferic
2. Clichet ecran

2. Introducei urubul cu cap sferic în clichetul ecranului ().

Înclinarea scaunului

1. Deplasai elementul de fixare a scaunului spre exterior (Figura 97).

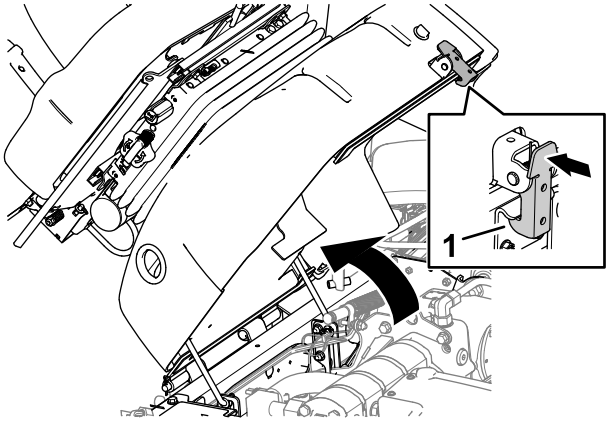

Figura 97

1. Element de fixare scaun

2. Rotii cu atenie scaunul în sus.
3. Asigurai-vă că tija de susinere faă este aezată în elementul de reinere cu fantă al plăcii de ghidare a tijei (Figura 98).

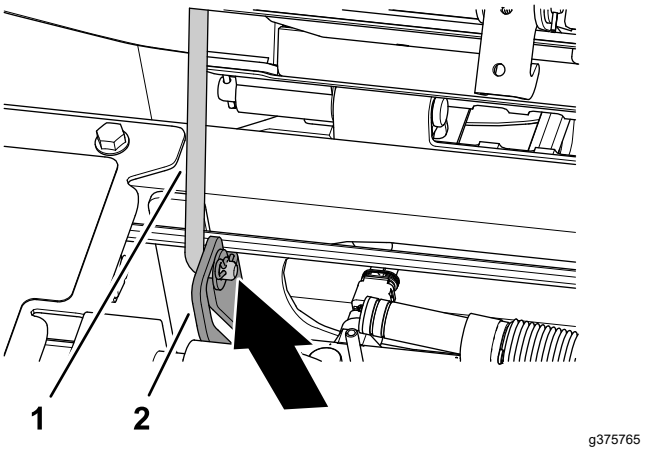

Figura 98

1. Tijă de susinere
2. Placă de ghidare a tijei

Coborârea scaunului

1. Rotii uor scaunul, ridicai tija de susinere din crestătura fantei de susinere a scaunului (Figura 99).

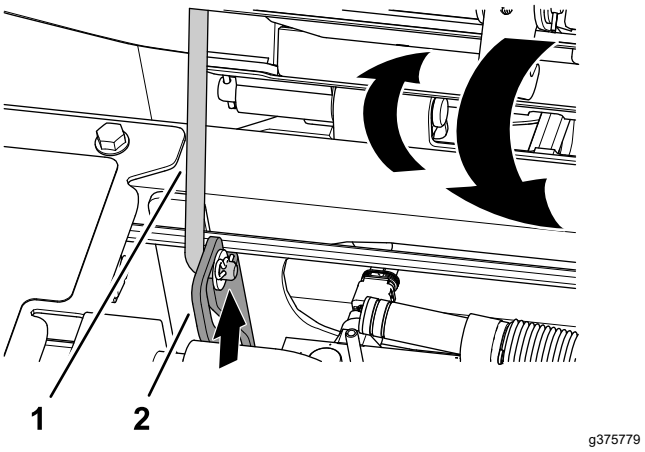

Figura 99

1. Tijă de susinere
2. Placă de ghidare a tijei

2. Coborâi cu atenie scaunul până ce acesta se blochează în sigurană.

Amplasarea punctelor de ridicare pe cric

Notă: Sprijinii maina cu cricuri ori de câte ori lucrai sub aceasta; consultai Sigurană în timpul întreinerii (Pagină 52).

Utilizai următoarele puncte ca puncte de ridicare a mainii:

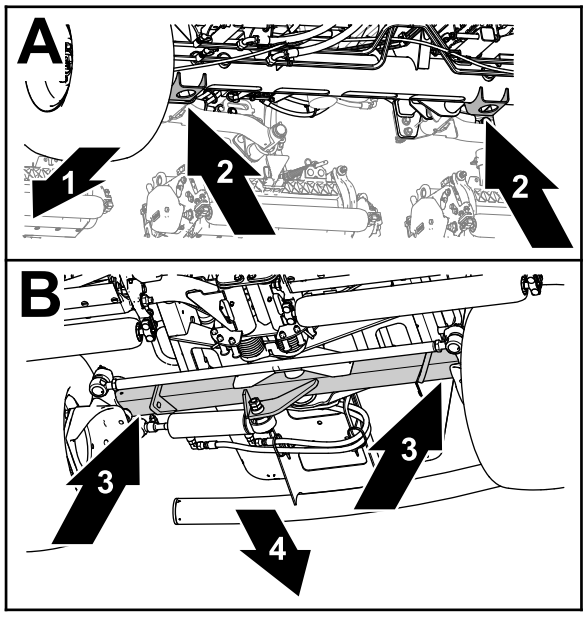

g375763

Figura 100

1. Faa mainii
2. Suporturile pentru cric (tubul osiei faă)
3. Tubul osiei spate
4. Spatele mainii

- Faă - suporturile pentru cric ale tubului osiei faă (Figura 100).
- Spate - tubul osiei spate.

Lubrifiere

Lubrifierea lagărelor i a bucelor

Interval de service: La intervale de 50 de ore (Lubrifiai imediat după fiecare spălare).

Lubrifiai toate fitingurile de lubrifiere pentru rulmeni i buce folosind lubrifiant cu litiu nr. 2.

Locaiile fitingurilor de lubrifiere i cantităile sunt următoarele:

- Arbore de transmisie al pompei (3) (Figura 101)

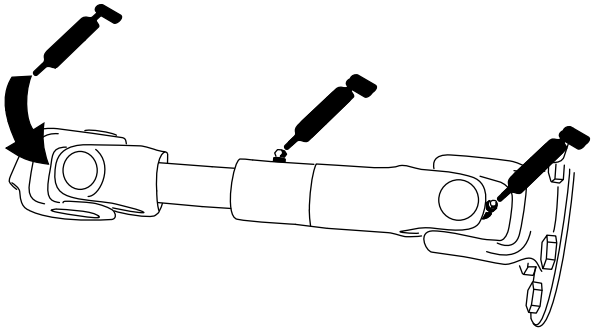

g021216

g021216

Figura 101

- Cilindrii braului de ridicare a unităii de tăiere (câte 2) (Figura 102)

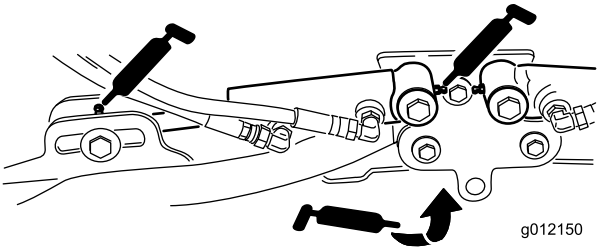

g012150

g012150

Figura 102

- Pivoi ai braului de ridicare (1 pentru fiecare) (Figura 102)
- Pivot i cadru de susinere al unităii de tăiere (2 pentru fiecare) (Figura 103)

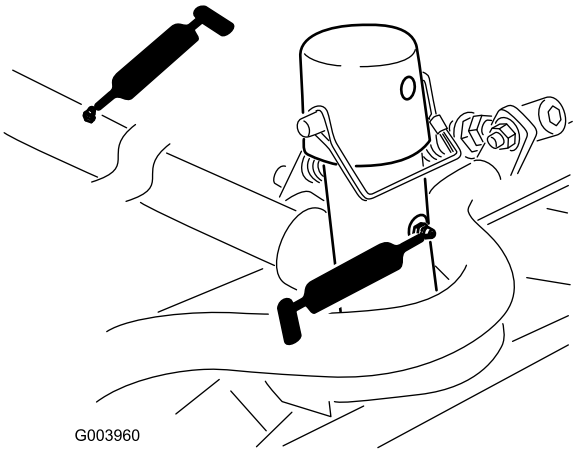

Figura 103

- Ax pivot al braului de ridicare (1 pentru fiecare) (Figura 104)

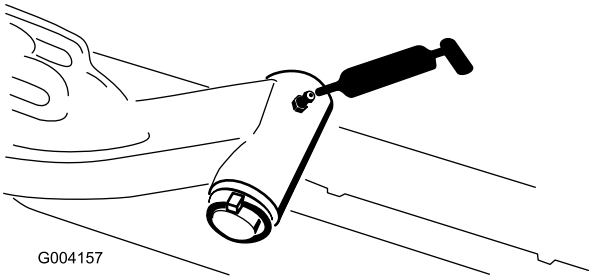

Figura 104

- Pivot axă directoare (1) (Figura 105)

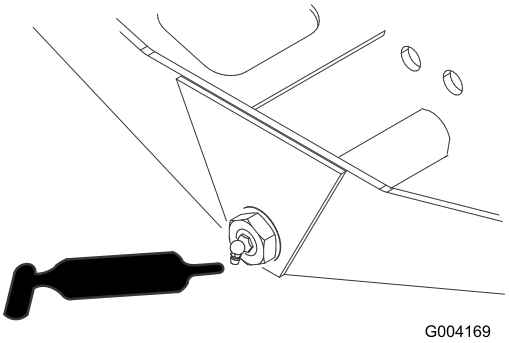

Figura 105

- Articulaii sferice cilindru de direcie (2) (Figura 106)

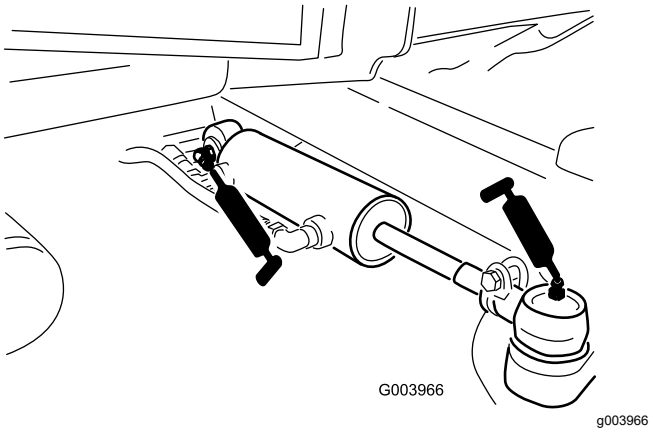

Figura 106

- Pedală de frână (1) (Figura 107)

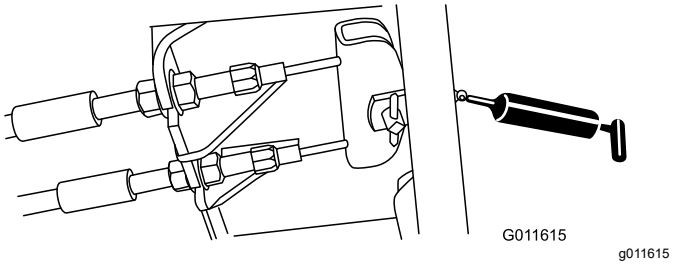

Figura 107

Întreţinere motor

Măsuri de sigurană cu privire la motor

- Oprii motorul înainte de a verifica uleiul sau de a adăuga ulei în carter.
- Nu modificai viteza regulatorului motorului i nu supraturai motorul.

Verificarea filtrului de aer

Interval de service: Înainte de fiecare folosinţă sau zilnic

1. Pregătii maina pentru întreinere; consultai Pregătirea pentru întreţinere (Pagină 55).
2. Deschidei capota; consultai Deschiderea capotei (Pagină 55).
3. Verificai indicatorul de service de la capătul carcasei filtrului de aer (Figura 108).

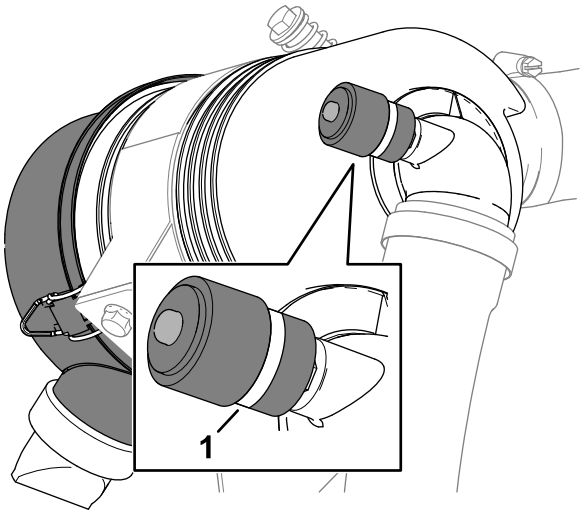

g373570

Figura 108

1. Indicator de service

4. Dacă indicatorul de service afiează o bandă roie, înlocuii filtrul de aer; consultai Lucrări de service pentru filtrul de aer (Pagină 59).
5. Strângei supapa de evacuare a prafului (Figura 109).

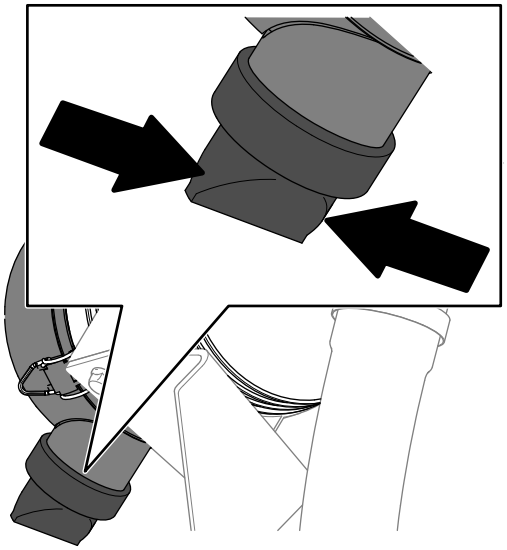

g373568

Figura 109

6. Închidei i blocai capota; consultai Închiderea capotei (Pagină 55).

Lucrări de service pentru filtrul de aer

Interval de service: La intervale de 400 de ore (mai frecvent în condiţii de mediu cu multă murdărie sau praf). Efectuai lucrări de service mai devreme asupra filtrului de aer, dacă indicatorul filtrului de aer arată culoarea roie.

Verificai dacă există deteriorări la nivelul corpului filtrului de aer care ar putea cauza o scurgere de aer. Înlocuii-l dacă este deteriorat. Verificai întregul sistem de admisie pentru a descoperi eventuale scurgeri, deteriorări sau cleme de furtun slăbite.

Întreinei filtrul de aer doar când indicatorul solicită acest lucru. Nu schimbai filtrul de aer înainte de a fi necesar; acest lucru doar mărete posibilitatea de pătrundere a murdăriei în motor atunci când scoatei filtrul.

Important: **Asigurai-vă de amplasarea corectă a capacului i de faptul că etanează perfect corpul filtrului de aer.**

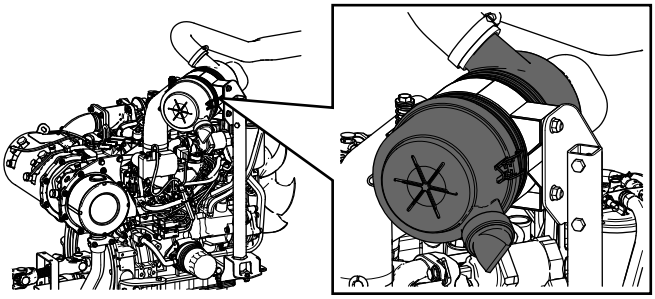

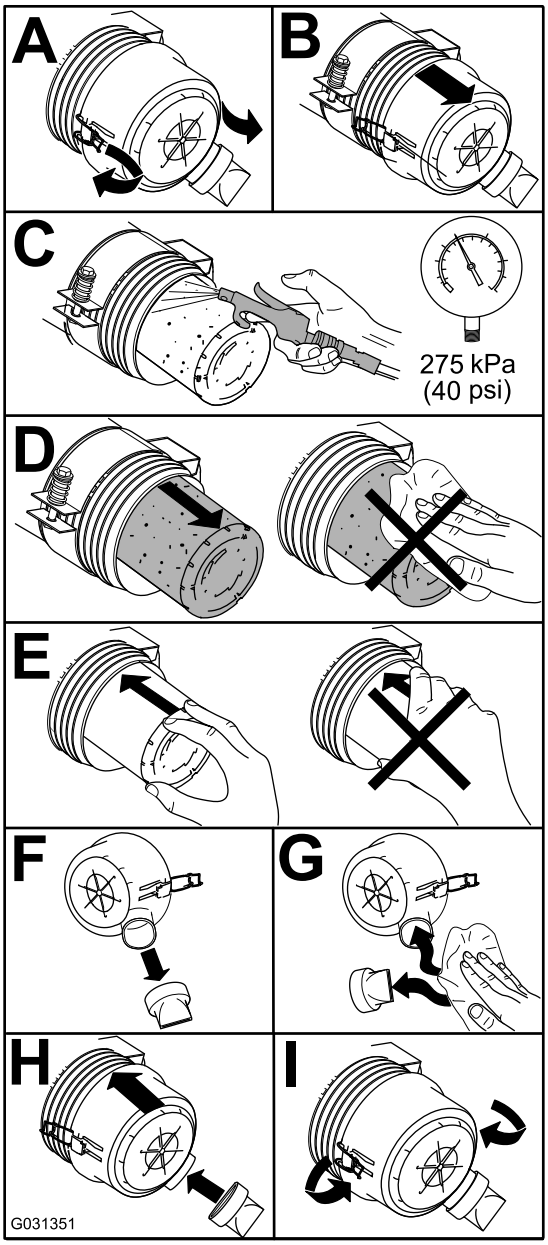

Figura 110

Resetarea indicatorului de service al filtrului de aer

1. Dacă indicatorul de service afiează o bandă roie, apăsai butonul de resetare de la capătul indicatorului (Figura 111).

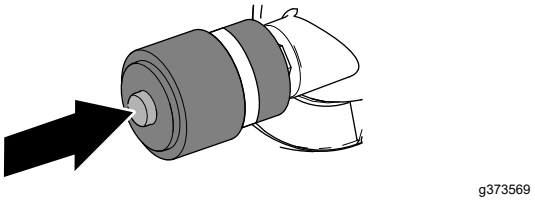

Figura 111

2. Închidei i blocai capota; consultai Închiderea capotei (Pagină 55).

Întreinerea uleiului de motor

Specificaii privind uleiul

Utilizai ulei de motor de înaltă calitate, cu coninut scăzut de cenuă, care îndeplinete sau depăete următoarele specificaii:

- Categoria de service API CJ-4 sau superioară
- Categoria de service ACEA E6
- Categoria de service JASO DH-2

Important: **Utilizarea unui alt ulei de motor decât API CJ-4 sau superior, ACEA E6 sau JASO DH-2 poate cauza colmatarea filtrului de particule diesel sau deteriorarea motorului.**

Utilizai următoarea clasă de vâscozitate a uleiului de motor:

- Ulei preferat: SAE 15W-40 (peste -18°C)
- Ulei alternativ: SAE 10W-30 sau 5W-30 (toate temperaturile)

Uleiul de motor Toro Premium este pus la dispoziie de furnizorii autorizai Toro, cu diferite clase de vâscozitate: 15W-40 sau 10W-30.

Verificarea nivelul de ulei de motor

Interval de service: Înainte de fiecare folosinţă sau zilnic

Important: **Verificaţi zilnic nivelul uleiului de motor. Dacă nivelul uleiului de motor depăete marcajul Full (plin) de pe joză, uleiul de motor poate fi diluat cu combustibil;**

Dacă nivelul uleiului de motor depăete marcajul Full (plin), schimbai uleiul de motor.

Cel mai bun moment pentru a verifica uleiul de motor este atunci când motorul este rece, înainte de a fi pornit la începutul zilei. Dacă a fost deja pornit, lăsai uleiul să se scurgă înapoi în carter timp de cel puin 10 minute înainte de a verifica. Dacă nivelul uleiului este la sau sub marcajul Add (adaugă) de pe jojă, adăugai ulei pentru a aduce nivelul uleiului la marcajul Full (plin). **Nu umplei excesiv motorul cu ulei**.

Important: **Meninei nivelul uleiului de motor între limitele superioare i inferioare de pe indicatorul de ulei; motorul se poate defecta dacă îl pornii cu prea mult sau prea puin ulei.**

1. Pregătii maina pentru întreinere; consultai Pregătirea pentru întreţinere (Pagină 55).
2. Deschidei capota; consultai Deschiderea capotei (Pagină 55).
3. Verificai nivelul de ulei de motor (Figura 112).

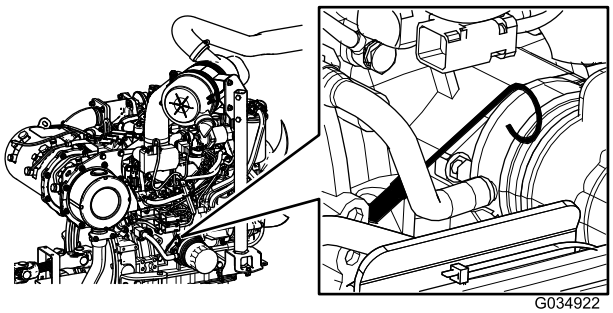

g034922

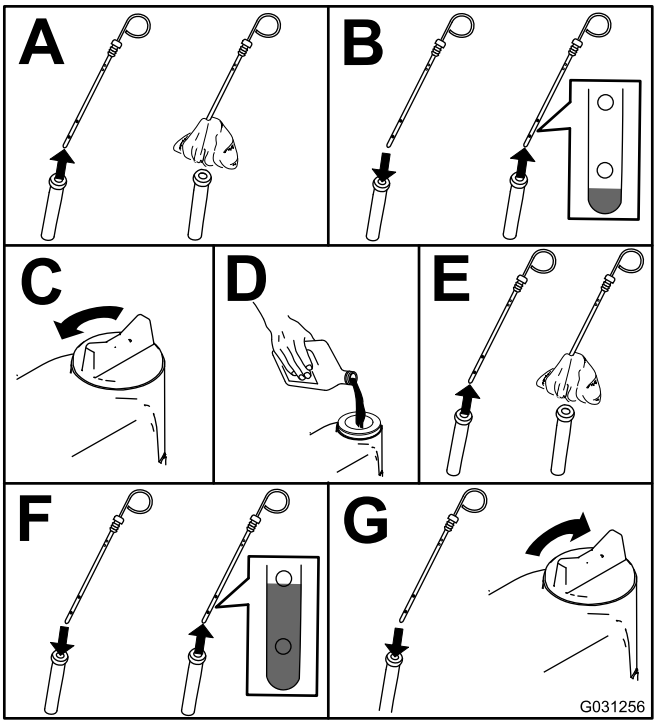

g031256

Figura 112

Important: **Asigurai-vă că meninei nivelul uleiului de motor între limitele superioare i inferioare de pe indicatorul de ulei. Motorul se poate defecta dacă îl pornii cu prea mult sau prea puin ulei.**

4. Închidei i blocai capota; consultai Închiderea capotei (Pagină 55).

Capacitatea carterului de ulei

5,2 l cu filtru

Schimbarea uleiului de motor i a filtrului

Interval de service: La intervale de 250 de ore

1. Pregătirea mainii; consultai Pregătirea pentru întreţinere (Pagină 55).
2. Scurgei uleiul i schimbai filtrul.

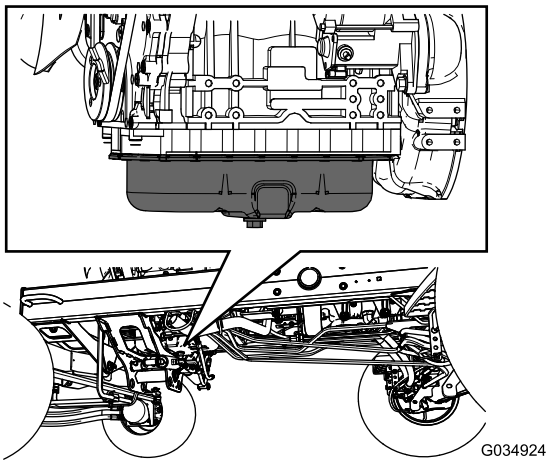

g034924

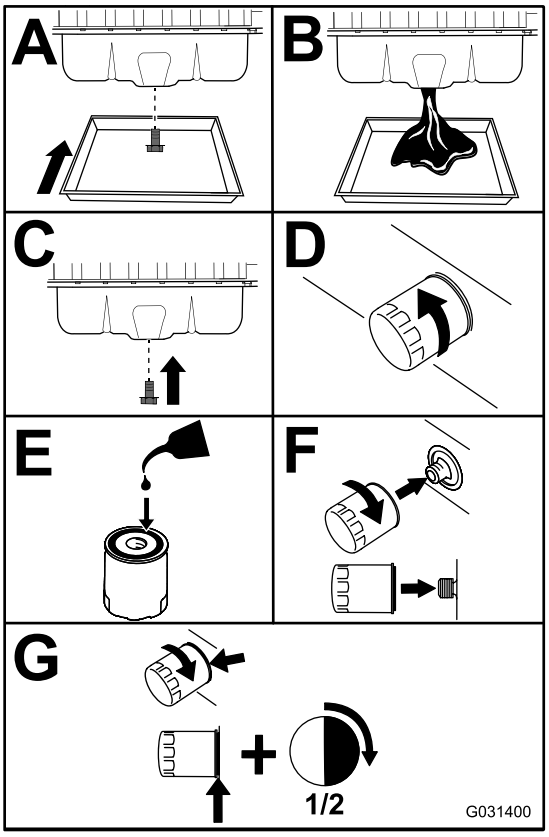

g031400

Figura 113

Important: **Nu strângeţi excesiv filtrul.**

3. Deschidei capota; consultai Deschiderea capotei (Pagină 55).
4. Adăugaţi ulei în carter; consultai Specificaii privind uleiul (Pagină 60), Capacitatea carterului de ulei (Pagină 61) i Verificarea nivelul de ulei de motor (Pagină 60).
5. Închidei i blocai capota; consultai Închiderea capotei (Pagină 55).

Întreinerea catalizatorului de oxidare diesel (DOC) i a filtrului de funingine

Interval de service: La intervale de 6.000 de ore—Demontai, curăai i montai la loc filtrul de funingine pe DPF sau curăai filtrul de funingine dacă apare defeciunea motorului SPN 3251 FMI 0, SPN 3720 FMI 0 sau SPN 3720 FMI 16 pe ecranul InfoCenter.

Dacă apar defeciunile motorului CHECK ENGINE SPN 3251 FMI 0, CHECK ENGINE SPN 3720 FMI 0 sau CHECK ENGINE SPN 3720 FMI 16 pe ecranul InfoCenter (Figura 114), curăai filtrul de funingine urmând paii de mai jos:

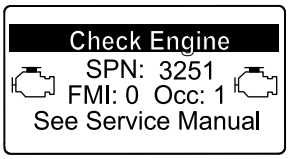

g214715

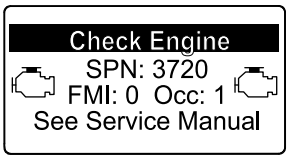

g213864

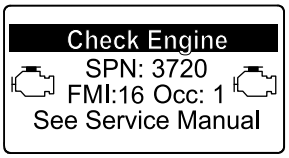

g213863

Figura 114

1. Consultai seciunea Motor din *Manualul de service* pentru informaii despre demontarea i montarea catalizatorului de oxidare diesel i a filtrului de funingine al DPF.
2. Consultai distribuitorul autorizat Toro pentru piesele de schimb sau service pentru catalizatorul de oxidare diesel i filtrul de funingine.
3. Contactai distribuitorul autorizat Toro pentru a vă reseta sistemul ECU al motorului după ce instalai un DPF curat.

Întreţinerea sistemului de carburant

Scurgerea apei din separatorul de apă/combustibil

Interval de service: Înainte de fiecare folosinţă sau zilnic—Scurgei apa sau ali contaminani din separatorul de apă/combustibil.

1. Pregătii maina pentru întreinere; consultai Pregătirea pentru întreţinere (Pagină 55).
2. Deschidei capota; Deschiderea capotei (Pagină 55).
3. Aezai o tavă de golire sub robinetul de evacuare al separatorului de apă/combustibil (Figura 115).

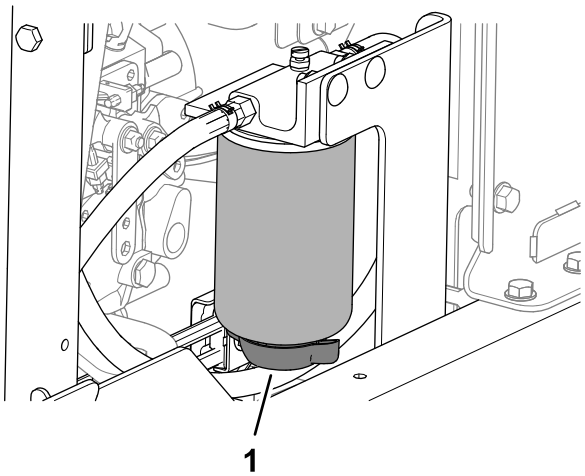

Figura 115

1. Robinet de evacuare (separator de apă/combustibil)

4. Deschidei robinetul i evacuai apa i contaminanii din separator.
5. Închidei robinetul separatorului de apă/combustibil.
6. Pornii motorul şi verificai dacă există scurgeri.

   Notă: Remediai toate scurgerile.
7. Opriţi motorul şi scoateţi cheia.
8. Închidei i blocai capota; Închiderea capotei (Pagină 55).

Înlocuirea filtrului separatorului de apă

Interval de service: La intervale de 400 de ore

1. Golii complet separatorul de apă/combustibil; consultai Scurgerea apei din separatorul de apă/combustibil (Pagină 63).
2. Curăai capătul filtrului i recipientul pentru filtrul de combustibil (Figura 116).

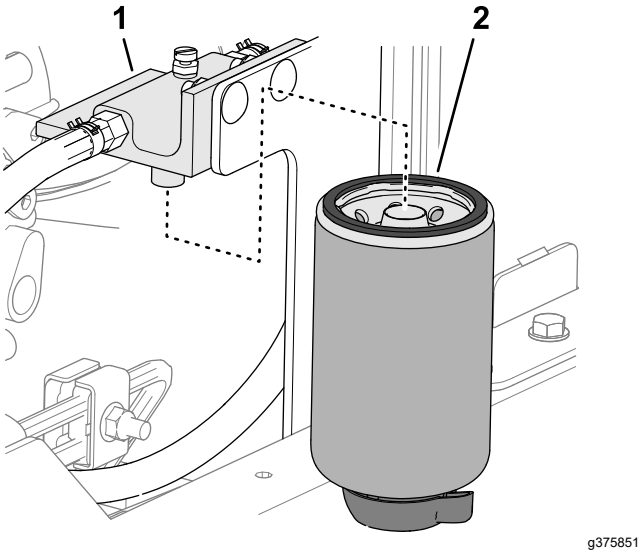

Figura 116

1. Cap filtru
2. Recipient pentru filtrul de combustibil

3. Îndepărtai recipientul pentru filtrul de combustibil i curăai suprafaa de montare a capătului de filtru.
4. Lubrifiai garnitura de pe recipientul pentru filtrul de combustibil cu ulei curat.
5. Montai manual recipientul pentru filtrul de combustibil, până când garnitura intră în contact cu suprafaa de montare, apoi rotii-l încă o jumătate de tură.
6. Strângeţi robinetul de evacuare de la partea inferioară a recipientului pentru filtrul de combustibil.
7. Pornii motorul şi verificai dacă există scurgeri.

   Notă: Remediai toate scurgerile.
8. Opriţi motorul şi scoateţi cheia.
9. Închidei i blocai capota; Închiderea capotei (Pagină 55).

Înlocuirea filtrului de combustibil al motorului

Interval de service: La intervale de 400 de ore—Înlocuii filtrul de combustibil al motorului

1. Deschidei capota; consultai Deschiderea capotei (Pagină 55).
2. Curăţaţi zona din jurul capătului filtrului de combustibil (Figura 117).

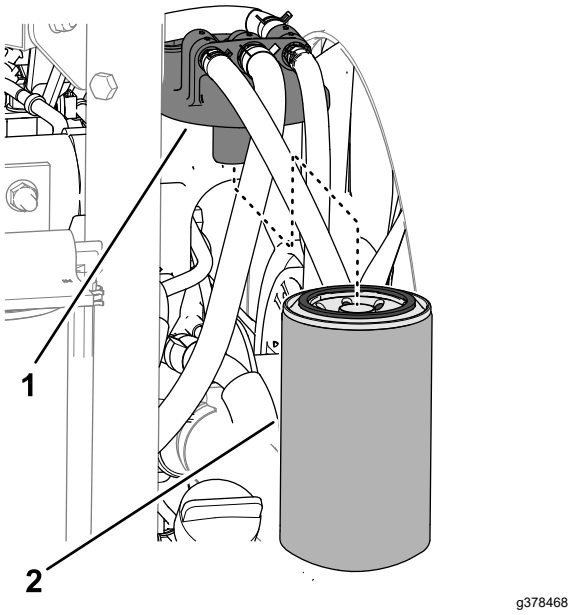

Figura 117

1. Capătul filtrului de combustibil
2. Filtru de combustibil

3. Scoatei filtrul i curăai suprafaa de montare a capătului filtrului (Figura 117).
4. Lubrifiai garnitura filtrului cu ulei de motor curat.
5. Instalai manual recipientul cu filtru uscat, până când garnitura intră în contact cu capătul filtrului, apoi strângei cu încă jumătate (½) de tură.
6. Pornii motorul i verificai dacă există scurgeri de combustibil în jurul filtrului i capătului filtrului.

   Remediai toate scurgerile de combustibil.
7. Opriţi motorul şi scoateţi cheia.
8. Închidei i blocai capota; consultai Închiderea capotei (Pagină 55).

Verificarea conductelor de combustibil i a racordurilor

Interval de service: La intervale de 400 de ore (sau anual, oricare eveniment survine primul).

Verificai conductele de combustibil i racordurile pentru deteriorări, defeciuni sau racorduri slăbite.

Curăarea ecranului tubului de colectare a combustibilului

Îndepărtarea tubului de colectare a combustibilului

Tubul de colectare a combustibilului se află în interiorul rezervorului de combustibil i este prevăzut cu un ecran, care previne pătrunderea resturilor în sistemul de alimentare. Îndepărtai tubul de colectare a combustibilului i curăai ecranul în mod corespunzător.

1. Pregătii maina pentru întreinere; consultai Pregătirea pentru întreţinere (Pagină 55).
2. Îndepărtai cele 5 uruburi cu cap Phillips care fixează capacul transmiătorului pentru combustibil pe rezervorul de combustibil i scoatei capacul (Figura 118).

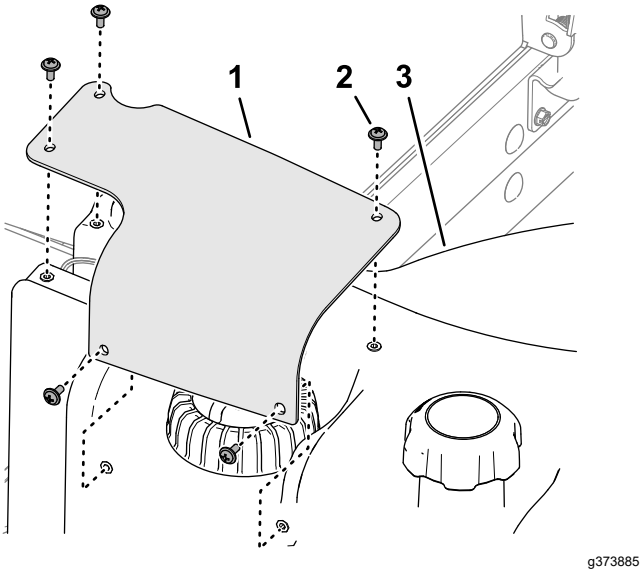

Figura 118

1. Capacul transmiătorului pentru combustibil
2. Şurub cu cap Phillips
3. Rezervor de combustibil

3. Îndepărtai conectorul cu 2 mufe al fasciculului de cabluri al transmiătorului pentru combustibil din conectorul cu 2 pini al fasciculului de cabluri al mainii (Figura 119).

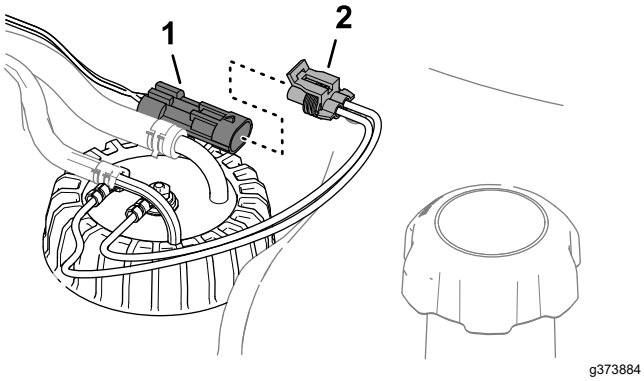

Figura 119

1. Conector cu 2 pini (fasciculul de cabluri al mainii)
2. Conector cu 2 mufe (transmiător pentru combustibil)

4. Deplasai clemele care fixează furtunurile pe fitingurile pării interioare a transmiătorului pentru combustibil i îndepărtai furtunurile de fitinguri (Figura 120).

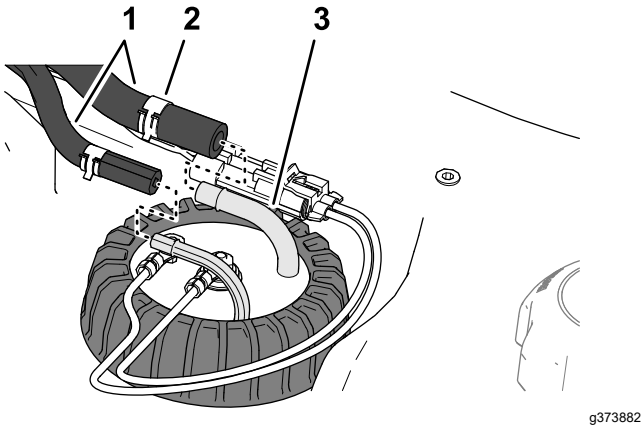

Figura 120

1. Furtunuri
2. Clemă
3. Fiting (transmiător pentru combustibil)

5. Slăbii capacul transmiătorului pentru combustibil (Figura 121).

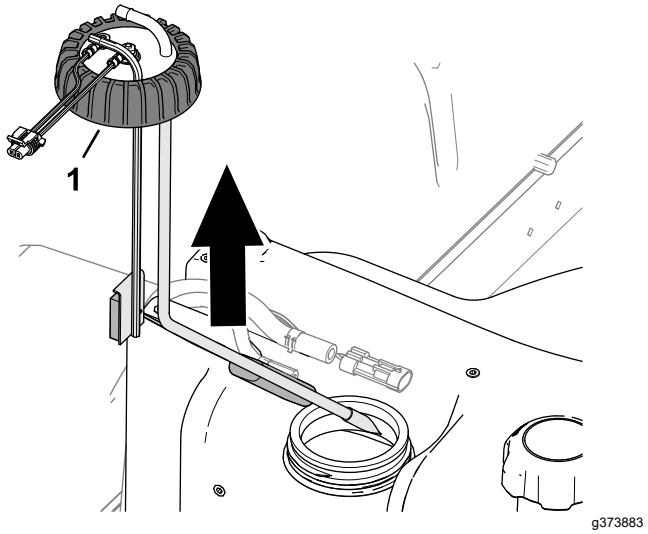

Figura 121

1. Capac (transmiător pentru combustibil)

6. Ridicai cu atenie transmiătorul pentru combustibil de pe rezervor.

   Notă: Nu îndoii tubul de colectare, tubul de retur sau braul flotant.

Curăarea tubului de colectare a combustibilului

1. Curăai ecranul de la capătul tubului de colectare a combustibilului (Figura 122).

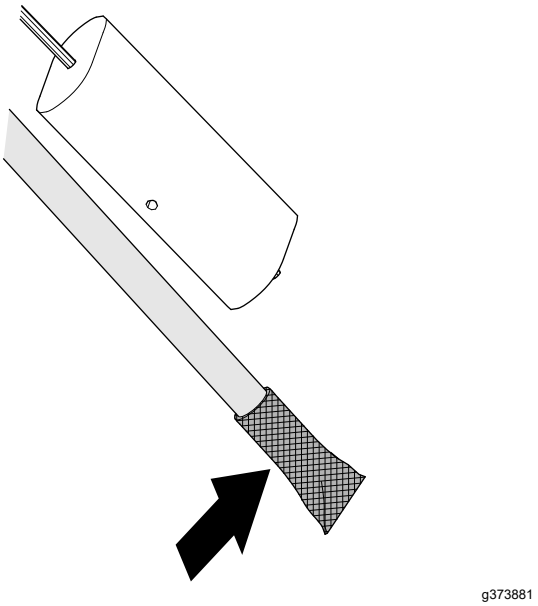

Figura 122

2. Montai cu atenie tubul de colectare a combustibilului i flotorul în rezervorul de combustibil (Figura 123).

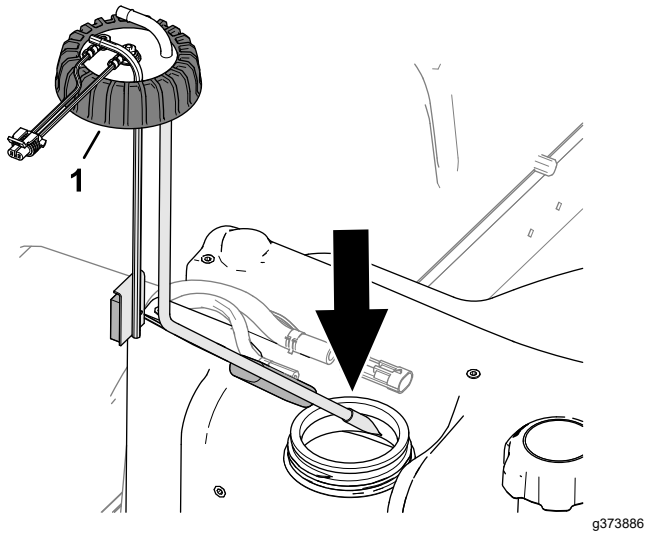

Figura 123

1. Capac (transmiător pentru combustibil)

3. Aliniai fitingurile pentru tubul de colectare i interiorul tubului de retur.
4. Strângei capacul transmiătorului pentru combustibil pe rezervorul de combustibil.
5. Montai furtunul pe fitingurile transmiătorului pentru combustibil i fixai furtunurile de fitinguri cu ajutorul clemelor (Figura 124).

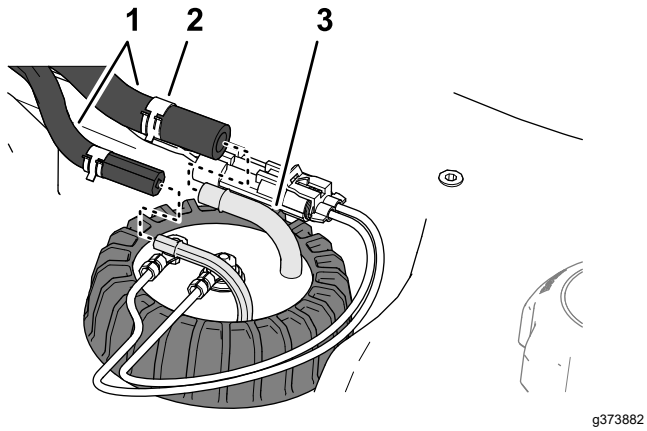

Figura 124

1. Furtunuri
2. Clemă
3. Fiting (transmiător pentru combustibil)

6. Conectai conectorul fasciculului de cabluri al transmiătorului pentru combustibil la conectorul fasciculului de cabluri al mainii (Figura 125).

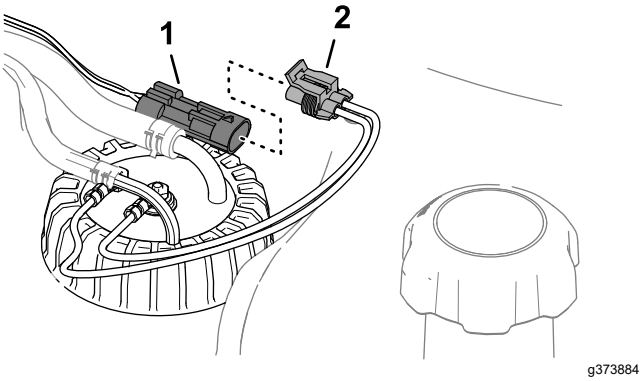

Figura 125

1. Conector cu 2 pini (fasciculul de cabluri al mainii)
2. Conector cu 2 mufe (transmiător pentru combustibil)

7. Aliniai orificiile capacului transmiătorului pentru combustibil cu orificiile rezervorului de combustibil i fixai capacul pe rezervorul de combustibil cu cele 5 uruburi cu cap Phillips (Figura 126).

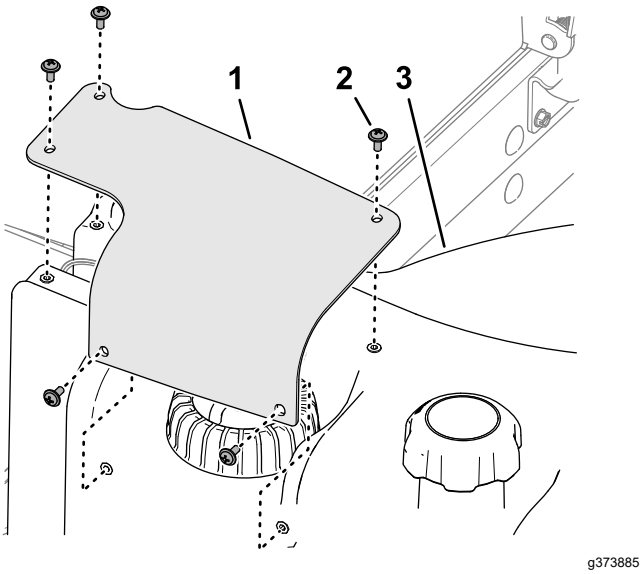

Figura 126

1. Capacul transmiătorului pentru combustibil
2. Şurub cu cap Phillips
3. Rezervor de combustibil

Întreţinerea sistemului electric

Sigurană privind sistemul electric

- Deconectai bateria înainte de repararea mainii. Deconectai întâi borna negativă, apoi borna pozitivă. Conectai întâi borna pozitivă, apoi borna negativă.
- Încărcai bateria într-un spaiu deschis, bine ventilat, departe de scântei sau flăcări. Deconectai încărcătorul înainte de a conecta sau deconecta bateria. Purtai îmbrăcăminte de protecie i utilizai scule izolate.

Deconectarea bateriei

⚠ PERICOL

Electrolitul bateriei conine acid sulfuric, care este letal dacă este consumat i provoacă arsuri grave.

- **Nu bei electrolit i evitai contactul cu pielea, ochii sau îmbrăcămintea. Purtai ochelari de protecie pentru a vă proteja ochii i mănui de cauciuc pentru a vă proteja mâinile.**
- **Umplei bateria într-un loc în care este întotdeauna disponibilă apă curată pentru spălarea pielii.**

1. Pregătii maina pentru întreinere; consultai Pregătirea pentru întreţinere (Pagină 55).
2. Deschidei ecranul; consultai Deschiderea ecranului (Pagină 55).
3. Apăsai pările laterale ale capacului bateriei i îndepărtai capacul de pe compartimentul bateriei (Figura 127).

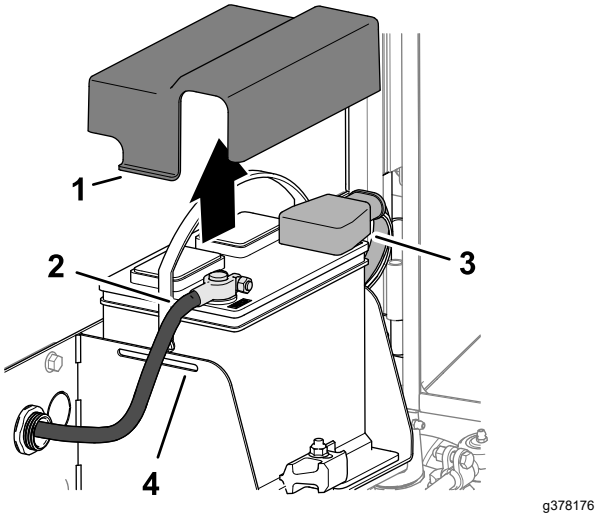

Figura 127

1. Proeminenă (capac baterie)
2. Cablu negativ baterie
3. Capac izolator (cablul pozitiv al bateriei)
4. Fantă (compartiment baterie)

4. Deconectai cablul negativ al bateriei.
5. Extragei prin glisare capacul izolator de pe clema cablului pozitiv al bateriei i deconectai cablul pozitiv al bateriei.

Conectarea bateriei

1. Montai cablul pozitiv al bateriei (rou) la borna pozitivă (+) a bateriei (Figura 128).

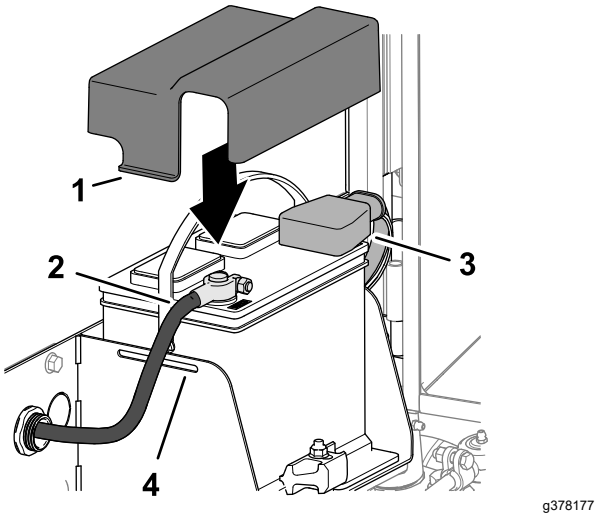

Figura 128

1. Proeminenă (capac baterie)
2. Cablu negativ baterie
3. Capac izolator (cablul pozitiv al bateriei)
4. Fantă (compartiment baterie)

2. Montai cablul negativ al bateriei (negru) la borna negativă (-) a bateriei.

3. Aplicai un strat de lubrifiant Grafo 112X, nr. piesă 505-47 pe bornele bateriei i clemele cablurilor bateriei.
4. Glisai manonul din cauciuc peste clema cablului pozitiv al bateriei.
5. Montai capacul pe baterie, introducând proeminenele capacului în fantele compartimentului bateriei.
6. Închidei i blocai ecranul; consultai Închiderea ecranului (Pagină 56).

Încărcarea bateriei

1. Deconectai bateria; consultai Deconectarea bateriei (Pagină 67).
2. Conectai un încărcător de baterie de 3 - 4 A la bornele bateriei.
3. Încărcai bateria timp de minim 4 - 8 ore la 3 - 4 A.
4. Atunci când bateria este încărcată, deconectai încărcătorul de la priză i de la bornele bateriei.
5. Conectai bateria; consultai Conectarea bateriei (Pagină 67).

Întreinerea bateriei

Interval de service: La intervale de 50 de ore

Notă: Păstrai bornele i întreaga carcasă a bateriei curate deoarece o baterie murdară se va descărca lent.

1. Pregătii maina pentru întreinere; consultai Pregătirea pentru întreţinere (Pagină 55).
2. Deschidei ecranul; consultai Deschiderea ecranului (Pagină 55).
3. Verificai starea bateriei.

   Notă: Înlocuii o baterie uzată sau deteriorată.
4. Deconectai cablurile bateriei i demontai bateria de la mină; consultai Deconectarea bateriei (Pagină 67).
5. Curăai întreaga carcasă a bateriei cu o soluie cu bicarbonat de sodiu i apă.
6. Clătii carcasa cu apă curată.
7. Montai bateria pe mină i conectai cablurile pentru baterie; consultai Conectarea bateriei (Pagină 67).
8. Închidei i blocai ecranul; consultai Închiderea ecranului (Pagină 56).

Înlocuirea unei sigurane dintr-un bloc cu sigurane fuzibile

Blocul cu sigurane fuzibile se află în braul de control.

1. Pregătii maina pentru întreinere; consultai Pregătirea pentru întreţinere (Pagină 55).
2. Deschidei cele 2 elemente de fixare care fixează capacul braului de control pe braul de control i îndepărtai capacul (Figura 129).

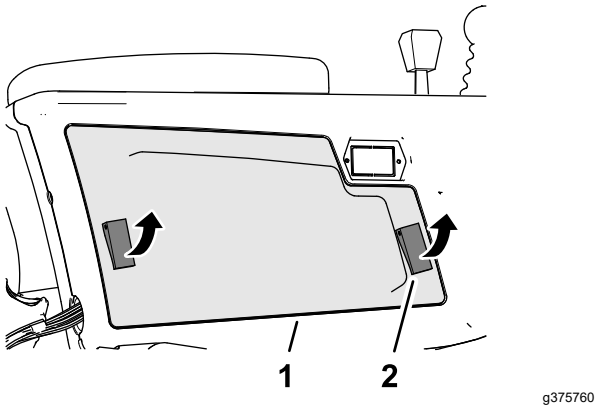

Figura 129

1. Capac bra de control
2. Element de fixare

3. Înlocuii sigurana deschisă (Figura 130) cu acelai tip de sigurană, având acelai amperaj.

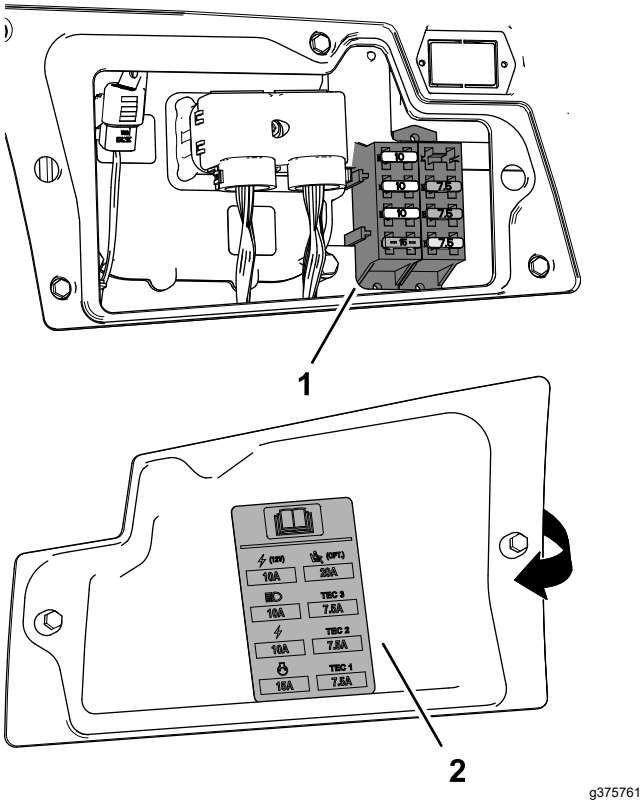

Figura 130

1. Bloc cu sigurane fuzibile
2. Autocolant sigurană (în interior capacului braului de control)

4. Montai capacul braului de control pe braul de control i fixai capacul cu cele 2 elemente de fixare.

Înlocuirea siguranei pentru sistemul de telematică

1. Pregătii maina pentru întreinere; consultai Pregătirea pentru întreţinere (Pagină 55).
2. Deblocai i înclinai scaunul; consultai Înclinarea scaunului (Pagină 56).
3. Îndepărtai capacul de pe suportul pentru sigurane în linie etichetat 10 A FUSE TELEMATIC PWR (Figura 131).

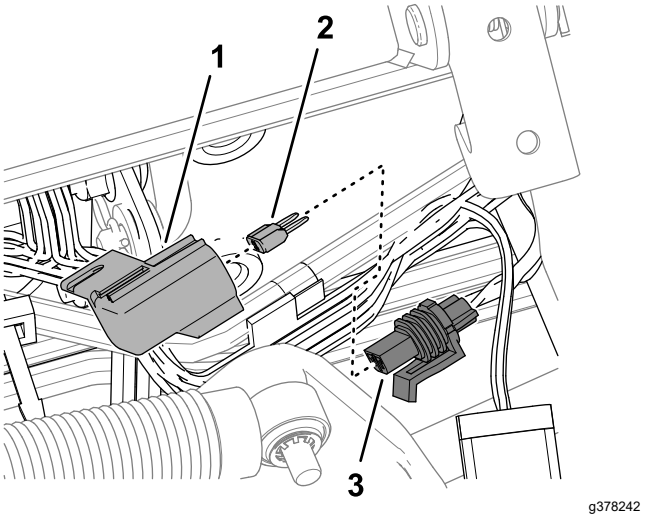

Figura 131

1. Capac
2. Sigurană
3. Suport pentru sigurane (etichetat 10 A FUSE TELEMATIC PWR)

4. Îndepărtai sigurana din suportul pentru sigurane.
5. Montai o sigurană de acelai tip i cu acelai amperaj.
6. Montai capacul pe suportul pentru sigurane în linie.
7. Coborâi i blocai scaunul; consultai Coborârea scaunului (Pagină 56).

Întreţinerea sistemului de angrenaj

Verificarea presiunii din anvelope

Interval de service: Înainte de fiecare folosinţă sau zilnic

Important: **Meninei presiunea recomandată în toate anvelopele pentru a asigura o calitate de tăiere constantă i o performană adecvată a mainii. Asigurai o umflare corespunzătoare a anvelopelor.**

1. Pregătii maina pentru întreinere; consultai Pregătirea pentru întreţinere (Pagină 55).
2. Măsurai presiunea aerului din anvelope.

   Notă: Valoarea presiunii corecte a aerului din anvelope este cuprinsă între 0,83 i 1,03 bar.
3. Dacă este necesar, adăugai sau evacuai aer din anvelope.
4. Repetai paii 2 i 3 pentru celelalte anvelope.

Verificarea cuplului prizoanelor

Interval de service: După prima oră

After first 10 hours

Every 250 hours

⚠ ATENŢIE

Nerespectarea cuplului adecvat de strângere a prizoanelor poate duce la vătămări personale.

Aplicai cuplul adecvat de strângere a prizoanelor.

1. Pregătii maina pentru întreinere; consultai Pregătirea pentru întreţinere (Pagină 55).
2. Strângeţi prizoanele la un cuplu de 94 - 122 Nm.

Reglarea unităii de traciune pentru poziia Neutră

Important: **Maina nu trebuie să se deplaseze când este eliberată pedala de traciune (în poziia NEUTRĂ). Dacă maina se deplasează, reglai pompa de traciune după cum urmează:**

1. Pregătii maina pentru întreinere; consultai Pregătirea pentru întreţinere (Pagină 55).
2. Ridicai partea din faă a mainii până când ambele anvelope faă nu se mai află pe sol i sprijinii maina cu cricuri, consultai Amplasarea punctelor de ridicare pe cric (Pagină 56) i Specificaţii (Pagină 29).
3. Din partea inferioară a mainii i din partea dreaptă a pompei de traciune, slăbii contrapiulia care fixează urubul de reglare pentru revenirea în poziia neutră (Figura 132).

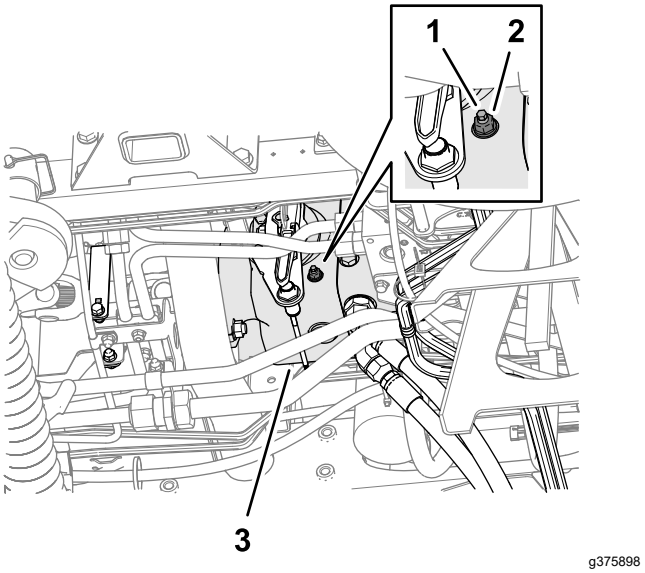

Figura 132

1. urub de reglare revenire poziie neutră
2. Contrapiuliţă
3. Pompă de traciune

⚠ ATENŢIE

Motorul trebuie să fie în funciune pentru a fi efectuată reglarea finală a camei de reglare a traciunii. Acest proces poate cauza vătămări personale.

inei mâinile, picioarele, faa i alte pări ale corpului departe de toba de eapament, alte pări fierbini ale motorului i orice piese rotative.

4. Pornii motorul i eliberai frâna de parcare.
5. Rotii urubul de reglare pentru revenirea în poziie neutră în orice direcie, până când roile nu se mai rotesc.
6. Strângeţi contrapiulia la un cuplu de 22 Nm.
7. Opriţi motorul şi scoateţi cheia.
8. Îndepărtai cricurile i coborâi maina pe sol.
9. Efectuai un test cu maina pentru a vă asigura că nu se deplasează atunci când pedala de traciune este în poziia NEUTRĂ.

Verificarea alinierii roilor spate

Interval de service: La intervale de 800 de ore—Verificai alinierea roilor spate.

1. Rotii volanul astfel încât roile spate să fie orientate drept în faă.
2. Pregătii maina pentru întreinere; consultai Pregătirea pentru întreţinere (Pagină 55).
3. La înălimea osiei, măsurai distana de la centru la centru în faa i în spatele roilor viratoare.

   Notă: Alinierea roilor spate este corectă dacă diferena între măsurătorile pentru partea din faă i partea din spate este de 6 mm sau mai mică. (Figura 133).

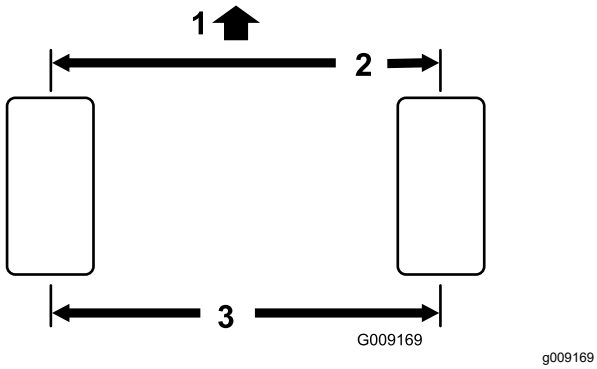

Figura 133

1. Partea din faă a unităii de traciune
2. 6 mm sau mai puin faă de partea din spate a roilor
3. Distană de la centru la centru

4. Dacă diferena este mai mare de 6 mm, reglai alinierea roilor spate; consultai Reglarea alinierii roilor spate (Pagină 71).

Reglarea alinierii roilor spate

1. Slăbii contrapiuliţa de la fiecare capăt al tijei (Figura 134).

   Notă: Capătul tijei cu canelură exterioară este un filet pe partea stângă.

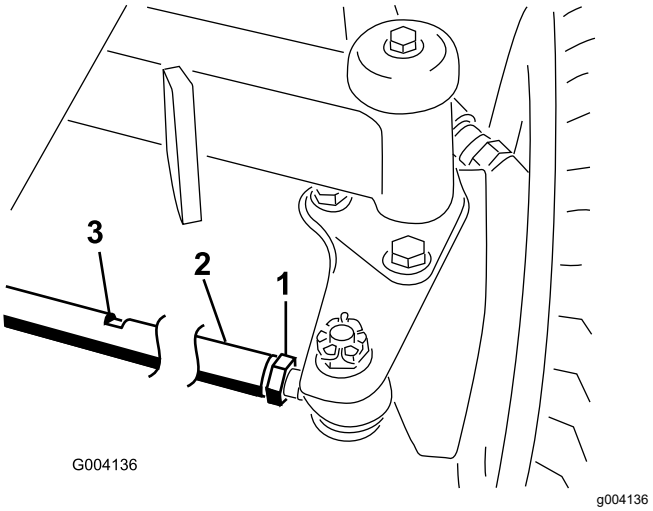

Figura 134

1. Contrapiuliţă
2. Tijă
3. Faeta de strângere

2. Rotii tija utilizând faeta de strângere a cheii.
3. La înălimea osiei, măsurai distana de la centru la centru în faa i în spatele roilor viratoare.

   Notă: Alinierea roilor spate este corectă dacă diferena între măsurătorile pentru partea din faă i partea din spate este de 6 mm sau mai mică.
4. Repetai paii 2 i 3 dacă este necesar.
5. Strângeţi contrapiuliţele.

Întreţinerea sistemului de răcire

Sigurana sistemului de răcire

- Ingerarea lichidului de răcire a motorului poate provoca otrăvire; a nu se lăsa la îndemâna copiilor i animalelor de companie.
- Descărcarea lichidului de răcire fierbinte sub presiune sau atingerea unui radiator fierbinte i a pieselor din jur poate provoca arsuri grave.
  - Lăsai întotdeauna motorul să se răcească cel puin 15 minute înainte de a scoate capacul radiatorului.
  - Utilizai o lavetă când deschidei capacul radiatorului i deschidei capacul încet pentru a permite ieirea aburului.

Specificaiile lichidului de răcire

Rezervorul de lichid de răcire este umplut din fabrică cu o soluie 50/50 de apă i lichid de răcire cu durată de viaă prelungită pe bază de etilenglicol.

Important: **Utilizai doar lichide de răcire disponibile în comer, care îndeplinesc specificaiile enumerate în Tabelul cu standardele pentru lichidul de răcire cu durată de viaă extinsă.**

Nu utilizai pentru maină lichid de răcire convenional (verde) cu tehnologia acizilor anorganici (IAT). Nu amestecai lichid de răcire convenional cu lichid de răcire cu durată de viaă prelungită.

Tabel pentru tipul de lichid de răcire

Lichid de răcire pe bază de etilenglicol	Tip de inhibitor de coroziune
Antigel cu durată de viaă prelungită	Tehnologia acizilor organici (OAT)
Important: **Nu vă bazai pe culoarea lichidului de răcire pentru a identifica diferena dintre lichidul de răcire convenional (verde) cu tehnologia acizilor anorganici (IAT) i lichidul de răcire cu durată de viaă prelungită.** **Producătorii de lichid de răcire pot colora lichidul de răcire cu durată de viaă prelungită într-una dintre următoarele culori: rou, roz, portocaliu, galben, albastru, turcoaz, violet i verde. Folosii lichid de răcire care îndeplinete specificaiile din Tabelul cu standarde pentru lichidul de răcire cu durată de viaă prelungită.**	

Standarde pentru lichidul de răcire cu durată de viaă prelungită

Standarde pentru lichidul de răcire cu durată de viaă prelungită (cont'd.)

ATSM International	SAE International
D3306 i D4985	J1034, J814 i 1941

Important: **Concentraia lichidului de răcire trebuie să fie dată de un amestec 50/50 de lichid de răcire i apă.**

- **De preferat:** atunci când diluai lichidul de răcire concentrat, amestecai-l cu apă distilată.
- **Opiune preferată:** dacă nu este disponibilă apă distilată, utilizai un lichid de răcire preamestecat în locul unui lichid de răcire concentrat.
- **Cerină minimă:** Dacă nu avei la dispoziie apă distilată sau lichid de răcire preamestecat, amestecai lichidul de răcire concentrat cu apă potabilă, curată.

Verificarea nivelului lichidului de răcire

⚠ AVERTISMENT

Dacă motorul a funcionat, pot fi scăpări de lichid de răcire sub presiune i fierbinte, care pot provoca arsuri.

- **Nu deschidei capacul radiatorului atunci când motorul este pornit.**
- **Utilizai o lavetă când deschidei capacul radiatorului i deschidei capacul încet pentru a permite ieirea aburului.**

Capacitate rezervor lichid de răcire: 6,6 l

1. Pregătii maina pentru întreinere; consultai Pregătirea pentru întreţinere (Pagină 55).
2. Deschidei capota; consultai Deschiderea capotei (Pagină 55).
3. Verificai nivelul lichidului de răcire din rezervor (Figura 135).

   Notă: Nivelul lichidului de răcire este corect dacă atinge marcajul pentru rece de pe partea laterală a rezervorului atunci când motorul este rece i marcajul pentru fierbinte, atunci când motorul este fierbinte.

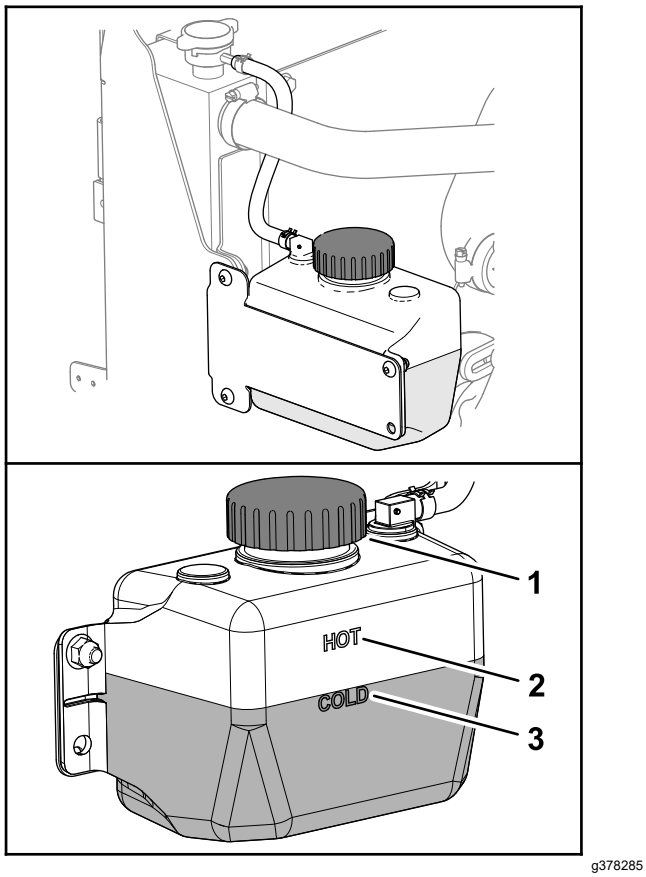

Figura 135

1. Capac (rezervor lichid de răcire)
2. Marcaj motor fierbinte pentru lichidul de răcire
3. Marcaj motor rece pentru lichidul de răcire

4. Dacă nivelul lichidului de răcire este scăzut, îndepărtai capacul rezervorului lichidului de răcire până când nivelul de lichid este la marcajul rece (pentru un motor rece) sau la marcajul fierbinte (pentru un motor fierbinte).

   Notă: Nu umplei excesiv rezervorul de expansiune cu lichid de răcire.

5. Montai capacul rezervorului de lichid de răcire.
6. Închidei i blocai capota; consultai Închiderea capotei (Pagină 55).

Îndepărtarea reziduurilor din sistemul de răcire

Interval de service: Înainte de fiecare folosinţă sau zilnic (mai frecvent în condiţii de mediu cu multă murdărie).

La intervale de 100 de ore—Verificai furtunurile sistemului de răcire.

La fiecare 2 ani—Purjai i înlocuii lichidul din sistemul de răcire.

1. Parcai maşina pe o suprafaţă uniformă, coborâi unităile de tăiere, oprii motorul, cuplai frâna de parcare i scoatei cheia.
2. Curăai cu atenie toate reziduurile din zona motorului.
3. Desfacei clema i deschidei prin pivotare ecranul spate (Figura 136).

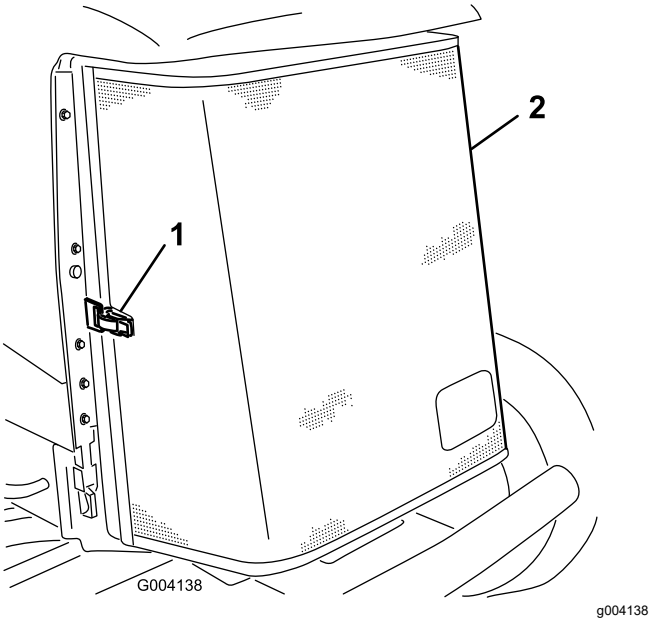

Figura 136

1. Element de fixare ecran spate
2. Ecran spate

4. Curăai temeinic cu aer comprimat ambele laturi ale răcitorului de ulei/radiatorului (Figura 137).

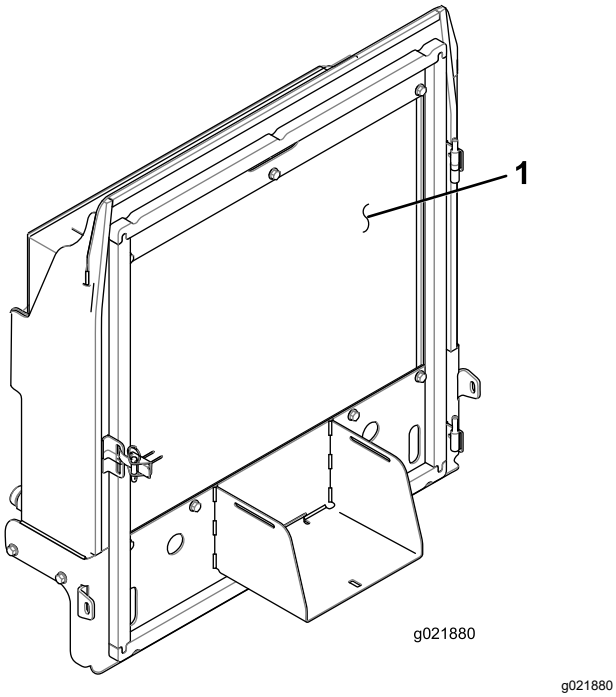

Figura 137

1. Radiator/răcitor de ulei

5. Închidei ecranul i fixai clichetul.

Întreţinerea frânei

Reglarea frânelor de parcare

Reglai frânele de serviciu atunci când pedala de frână are o cursă liberă mai mare de 13 mm sau dacă frânele patinează. Cursa liberă este distana pe care se mică pedala de frână înainte de a simi rezistena la frânare.

1. Pregătii maina, consultai Pregătirea pentru întreţinere (Pagină 55).
2. Eliberai frâna de parcare.
3. Utilizai jocul motorului roii pentru a balansa tamburii înainte i înapoi pentru a vă asigura că tamburii au o cursă liberă înainte i după reglare.
4. Apăsai uor pedala de frână; măsurai distana pe care se deplasează pedala fără a întâmpina rezistenă (Figura 138).

   Notă: Reglai frânele atunci când pedala de frână are o cursă liberă mai mare de 2,5 cm (Figura 138) sau când este necesară o foră de apăsare mai mare pentru frâna de parcare.

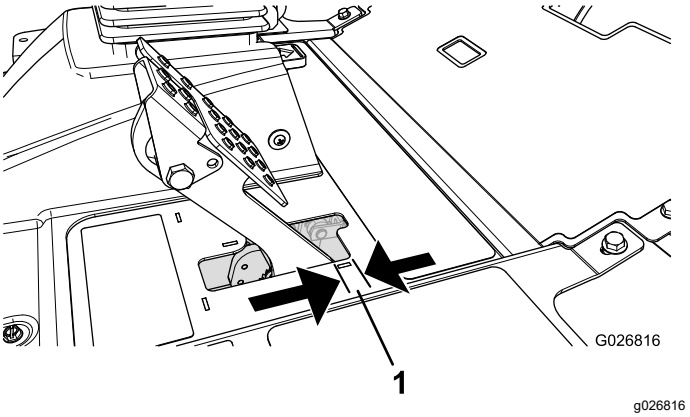

Figura 138

1. Cursă liberă

5. Pentru a reduce cursa liberă a pedalei de frână, slăbii contrapiuliţele faă de pe capătul filetat al fiecărui cablu de frână (Figura 139).

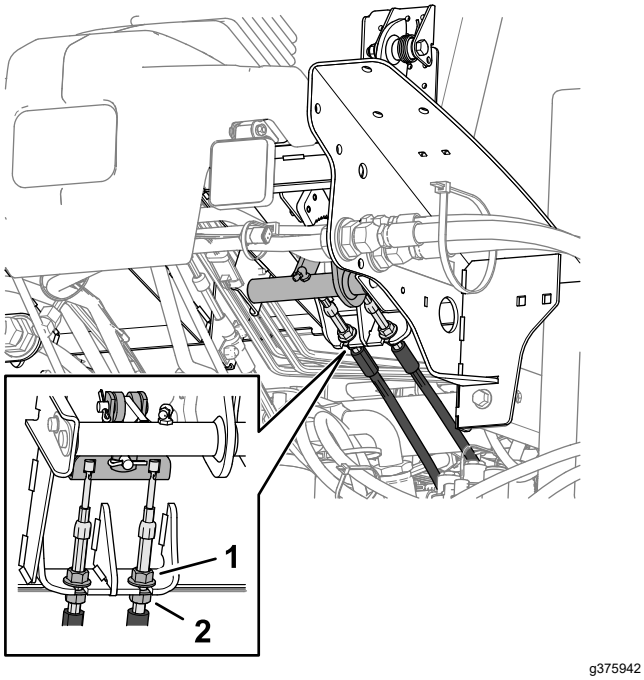

Figura 139

1. Contrapiuliă cablu faă (cablu de frână)
2. Contrapiuliă cablu spate

6. Strângei piuliele din spate pentru a deplasa cablul spre spate până când pedalele de frână au o cursă liberă de 6 până la 13 mm (Figura 138), înainte ca frâna de parcare să blocheze roile.
7. Strângei contrapiuliele frontale, asigurându-vă că ambele cabluri acţionează frânele simultan.

   Notă: Asigurai-vă că conducta cablului nu se rotete în timpul procedurii de strângere a contrapiuliţelor.

Reglarea clichetului frânei de parcare

Dacă frâna de parcare nu se cuplează i nu rămâne în poziie, este necesară o ajustare a clichetului de frână.

1. Pregătii maina, consultai Pregătirea pentru întreţinere (Pagină 55).
2. Slăbii cele 2 uruburi care fixează clichetul frânei de parcare pe cadru (Figura 140).

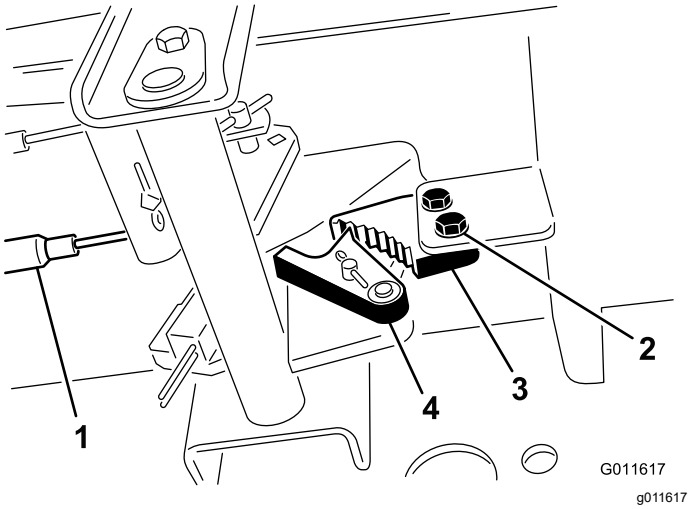

Figura 140

1. Cabluri frână
2. Şuruburi (2)
3. Clichet frână de parcare
4. Element de reinere a frânei

3. Apăsai pedala frânei de parcare în faă până când elementul de reinere a frânei se cuplează complet pe clichetul de frână (Figura 140).
4. Strângei cele 2 uruburi care blochează reglarea.
5. Apăsai pedala de frână pentru a elibera frâna de parcare.
6. Verificai reglarea i efectuai o aciune conform cerinelor.

Întreţinerea bandei

Întreinerea curelei alternatorului

Interval de service: După primele 10 ore

La intervale de 100 de ore

Notă: Pentru o tensionare corectă a curelei, permitei o deformare de 10 mm atunci când o foră de 44 N este aplicată asupra curelei la jumătatea distanei dintre fulii.

1. Dacă deformarea nu este de 10 mm, slăbii uruburile de montare a alternatorului (Figura 141).

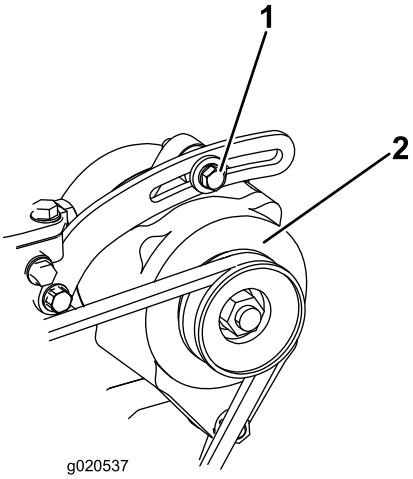

g020537

Figura 141

1. urub de montare
2. Alternator

2. Cretei sau micorai tensionarea curelei alternatorului i strângei uruburile.
3. Verificai din nou deformarea curelei pentru a vă asigura că tensionarea este corectă.

Întreţinerea sistemului hidraulic

Sigurană privind sistemul hidraulic

- Apelai imediat la un medic în cazul în care uleiul hidraulic intră în contact cu pielea. Uleiul care pătrunde în piele trebuie să fie eliminat chirurgical în interval de câteva ore de un medic.
- Asigurai-vă că toate furtunurile i conductele cu ulei hidraulic sunt în stare bună i toate racordurile i fitingurile hidraulice sunt etane înainte de a presuriza sistemul hidraulic.
- inei faa i alte pări ale corpului la distană de infiltraii sau duze care pulverizează ulei hidraulic sub presiune.
- Utilizai carton sau hârtie pentru a detecta scurgerile de ulei hidraulic.
- Depresurizai în sigurană sistemul hidraulic înainte de orice intervenie asupra acestuia.

Specificaiile uleiului hidraulic

Rezervorul este umplut din fabrică cu ulei hidraulic de înaltă calitate. Verificai nivelul uleiului hidraulic înainte de a porni motorul i zilnic după aceea; consultai Verificarea nivelului de ulei hidraulic (Pagină 77).

Lichid hidraulic recomandat: lichid hidraulic cu durată extinsă de viaă Toro PX; disponibil în recipiente de 19 l sau în bidoane de 208 l.

Notă: O maină care utilizează lichidul de înlocuire recomandat necesită schimbări mai puin frecvente de lichid i de filtru.

Lichide hidraulice alternative: Dacă lichidul hidraulic cu durată de viaă extinsă Toro PX nu este disponibil, putei utiliza un alt lichid hidraulic convenional, pe bază de petrol, cu specificaii care se încadrează în intervalul menionat pentru toate următoarele proprietăi ale materialelor i care îndeplinete standardele din industrie. Nu utilizaţi lichide sintetice. Consultai-vă cu distribuitorul de lubrifiant pentru a identifica un produs satisfăcător.

Notă: Toro nu îi asumă răspunderea pentru daunele provocate de utilizarea unor produse necorespunzătoare; prin urmare, utilizai doar produse de la producători consacrai, care garantează pentru recomandările furnizate.

Ulei hidraulic anti-uzură cu indice de vâscozitate ridicat/punct de curgere scăzut, ISO VG 46

Proprietăi produs:

Vâscozitate, ASTM D445	cSt la 40°C: 44-48
Indice de vâscozitate ASTM D2270	140 sau superior
Punct de curgere, ASTM D97	-37°C - -45°C
Specificaii pentru industrie:	Eaton Vickers 694 (I-286-S, M-2950-S/35VQ25 sau M-2952-S)

Notă: Multe uleiuri hidraulice sunt aproape incolore, detectarea scurgerilor fiind dificilă. Un aditiv colorant rou pentru uleiul hidraulic este disponibil în flacoane de 20 ml. Un flacon este suficient pentru 15 până la 22 litri de ulei hidraulic. Nr. piesă de comandă 44-2500 de la un distribuitor autorizat Toro.

Important: **Lichidul hidraulic biodegradabil sintetic Toro Premium este singurul lichid sintetic biodegradabil aprobat de Toro. Acest lichid este compatibil cu elastomerii utilizai în sistemele hidraulice Toro i este potrivit pentru un interval vast de temperaturi. Acest lichid este compatibil cu uleiurile minerale convenionale, dar pentru biodegradabilitate i performană maximă, sistemul hidraulic trebuie spălat complet de lichidul convenional. Uleiul este pus la dispoziie de distribuitorul dumneavoastră autorizat Toro în recipiente de 19 l sau bidoane de 208 l.**

Verificarea nivelului de ulei hidraulic

Interval de service: Înainte de fiecare folosinţă sau zilnic

Rezervorul este umplut din fabrică cu ulei hidraulic de înaltă calitate. Cel mai bun moment pentru a verifica uleiul hidraulic este atunci când uleiul este rece. Maina ar trebui să fie în configuraia de transport.

1. Pregătii maina pentru întreinere; consultai Pregătirea pentru întreţinere (Pagină 55).
2. Curăai zona din jurul buonului i a capacului rezervorului de ulei hidraulic (Figura 142).

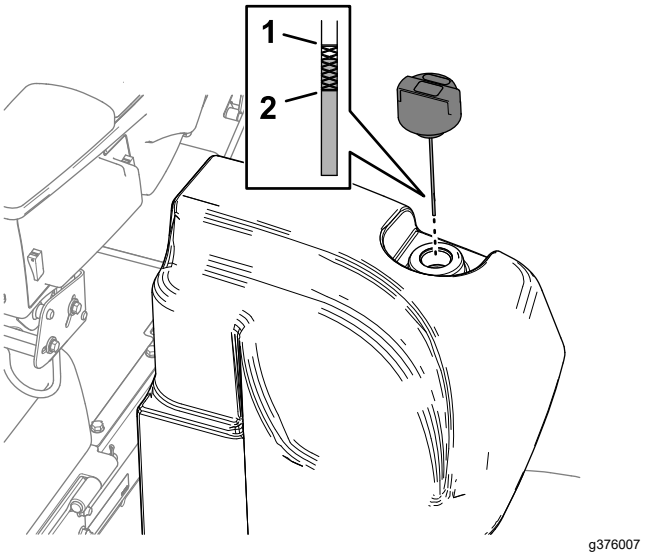

Figura 142

1. Marcaj Plin (joză)
2. Marcaj Adăugare (joză)

3. Îndepărtai capacul/joza de la buon i tergei cu o lavetă curată.
4. Introducei joza în buon, apoi scoatei-o i verificai nivelul de ulei.

   Notă: Nivelul uleiului trebuie să se situeze în intervalul de funcţionare de pe joză.

   Important: **Nu umpleţi excesiv rezervorul.**
5. Dacă nivelul este scăzut, adăugai cantitatea corespunzătoare pentru a ridica nivelul până la marcajul Plin.
6. Amplasai capacul/joza la buon.

Verificarea conductelor i furtunurilor hidraulice

Interval de service: Înainte de fiecare folosinţă sau zilnic

Verificai conductele hidraulice i furtunurile pentru scurgeri, conducte răsucite, suporturi de montare slăbite, urme de uzură, fitinguri slăbite, deteriorare din cauza condiiilor meteo sau a aciunii substanelor chimice. Efectuai toate reparaiile necesare înainte de utilizare.

Capacitatea uleiului hidraulic

30 l; consultai Specificaiile uleiului hidraulic (Pagină 76)

Înlocuirea uleiului hidraulic

Interval de service: La intervale de 2.000 de ore—**Dacă utilizai uleiul hidraulic recomandat,** înlocuii uleiul hidraulic.

La intervale de 800 de ore—**Dacă nu utilizai uleiul hidraulic recomandat sau dacă ai umplut rezervorul cu un ulei alternativ,** înlocuii uleiul hidraulic.

Dacă uleiul este contaminat, contactai distribuitorul Toro deoarece sistemul trebuie purjat. Uleiul contaminat are un aspect lăptos sau negru în comparaie cu uleiul curat.

1. Pregătii maina pentru întreinere; consultai Pregătirea pentru întreţinere (Pagină 55).
2. Aezai o tavă de golire de mari dimensiuni sub fitingul drept (Figura 143) al rezervorului de ulei hidraulic; consultai Verificarea nivelului de ulei hidraulic (Pagină 77).

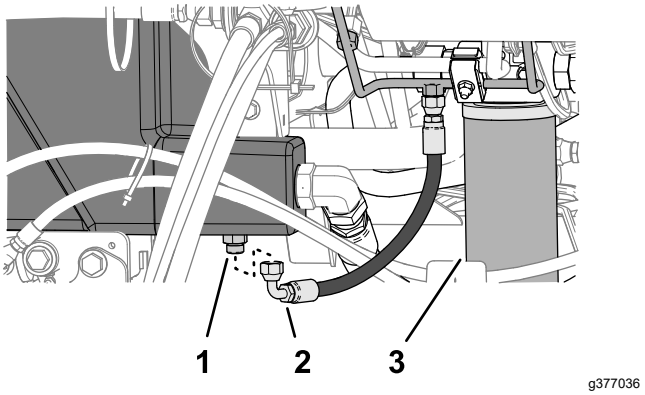

Figura 143

1. Fiting drept (rezervor ulei hidraulic)
2. Furtun (scurgere carcasă)
3. Filtru retur

3. Deconectai furtunul de scurgere a carcasei de la fitingul drept i permitei golirea rezervorului.
4. Atunci când uleiul hidraulic nu se mai scurge din rezervor, montai furtunul de scurgere.
5. Umplei rezervorul cu uleiul hidraulic specificat; consultai Specificaiile uleiului hidraulic (Pagină 76) i Verificarea nivelului de ulei hidraulic (Pagină 77).

   Important: **Utilizai doar uleiurile hidraulice specificate. Alte tipuri de ulei pot cauza deteriorarea sistemului.**

6. Montai capacul rezervorului.
7. Pornii motorul i utilizai toate comenzile hidraulice pentru a distribui uleiul hidraulic în întregul sistem.
8. Verificai dacă există scurgeri de ulei hidraulic; consultai Verificarea existenei scurgerilor (Pagină 79).
9. Verificai nivelul de ulei; consultai Verificarea nivelului de ulei hidraulic (Pagină 77)

Înlocuirea filtrelor hidraulice

Interval de service: La intervale de 1.000 de ore—**Dacă utilizai uleiul hidraulic recomandat,** schimbai filtrul hidraulic de retur i filtrul hidraulic de încărcare.

La intervale de 800 de ore—**Dacă nu utilizai uleiul hidraulic recomandat sau ai umplut vreodată rezervorul cu un ulei alternativ,** schimbai filtrul hidraulic de retur i filtrul hidraulic de încărcare.

Important: **Utilizarea oricăror alte filtre poate anula garania pentru unele componente.**

Înlocuirea filtrului de retur

Sistemul hidraulic este echipat cu un indicator de service pentru filtrul de retur (Figura 144). Putei vedea indicatorul de service al filtrului prin orificiul din placa de podea. Cu motorul operând la temperatura de funcţionare, verificai culoarea indicatorului după cum urmează:

- Verde indică un debit normal al lichidului hidraulic prin filtru.
- Rou indică un filtru colmatat. Înlocuii filtrul de retur.

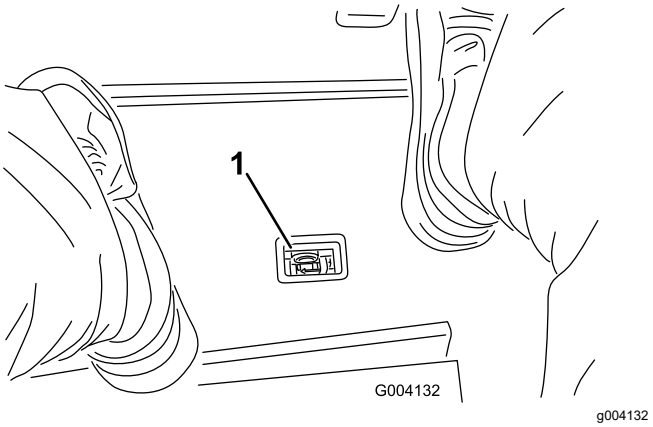

Figura 144

1. Indicator de restricie a filtrului hidraulic

1. Pregătii maina pentru întreinere; consultai Pregătirea pentru întreţinere (Pagină 55).
2. În partea din faă mainii, aezai o tavă de golire sub filtrul de retur (Figura 145).

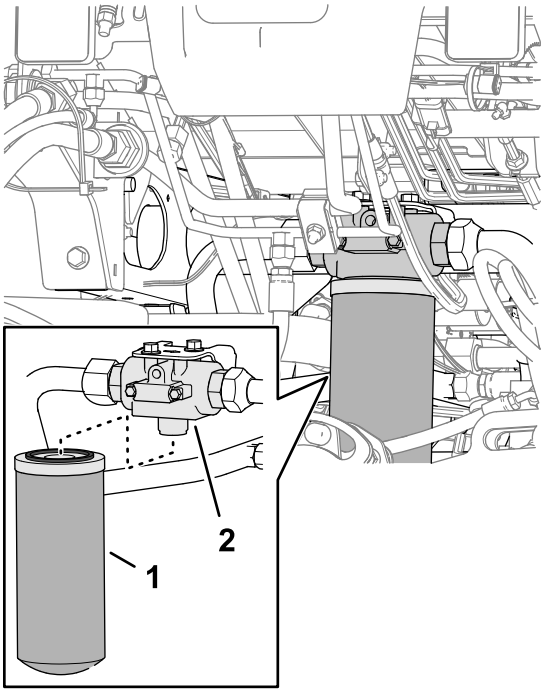

Figura 145

1. Filtru retur
2. Cap filtru

3. Îndepărtai filtrul.
4. tergei zona de montarea a capului filtrului.
5. Aplicai un strat subire de ulei hidraulic specificat pe garnitura noului filtru de retur.
6. Montai manual filtrul pe capul filtrului, până când garnitura intră în contact cu suprafaa de montare, apoi rotii filtrul încă o jumătate de tură.

Înlocuirea filtrului de încărcare

1. Pregătii maina pentru întreinere; consultai Pregătirea pentru întreţinere (Pagină 55).
2. Înclinai scaunul; consultai Înclinarea scaunului (Pagină 56).
3. În partea stângă a mainii, aezai o tavă de golire sub filtrul de încărcare (Figura 146).

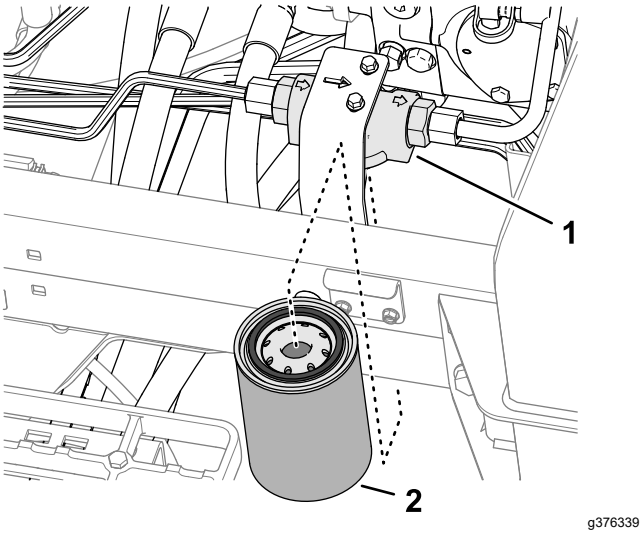

Figura 146

1. Cap filtru
2. Filtru încărcare

4. Îndepărtai filtrul.
5. tergei zona de montarea a capului filtrului.
6. Aplicai un strat subire de ulei hidraulic specificat pe garnitura noului filtru de încărcare.
7. Montai manual filtrul pe capul filtrului, până când garnitura intră în contact cu suprafaa de montare, apoi rotii filtrul încă o jumătate de tură.
8. Coborâi i blocai scaunul; consultai Coborârea scaunului (Pagină 56).

Verificarea existenei scurgerilor

1. Pornii motorul i lăsai-l să funcioneze timp de aproximativ 2 minute pentru a elimina aerul din sistemul hidraulic.
2. Oprii motorul, scoatei cheia i verificai dacă filtrul de retur i cel de încărcare prezintă scurgeri.

   Notă: Remediai toate scurgerile de ulei hidraulic.

Întreinerea sistemului unităii de tăiere

Măsuri de sigurană cu privire la lamă

O lamă sau un contracuţit uzate sau deteriorate s-ar putea rupe, iar o bucată ar putea fi proiectată spre dumneavoastră sau alte persoane, cauzând vătămări corporale grave sau deces.

- Verificai lamele i contracuţitele periodic pentru a determina urme de uzură sau de deteriorări.
- Verificai lamele cu grijă. Purtai mănui i efectuai cu grijă lucrările de service asupra acestora. Trebuie doar să înlocuii sau să ascuii lamele i contracuţitele; nu le îndreptai sau sudai niciodată.
- În cazul mainilor cu mai multe unităi de tăiere, avei grijă când rotii o unitate de tăiere; acest lucru poate duce la rotirea cilindrilor altor unităi de tăiere.

Verificarea contactului dintre cilindru i contracuit.

Interval de service: Înainte de fiecare folosinţă sau zilnic

În fiecare zi, înainte de utilizare, verificai contactul dintre cilindru i contracuit, indiferent dacă respectiva calitate a tăierii a fost acceptabilă anterior. Trebuie să existe un contact uor de-a lungul întregii lungimi a cilindrului i contracuitului (consultai Reglarea cilindrului în conformitate cu contracuitul din *Manualul operatorului* pentru unităile de tăiere).

Ascuirea unităţilor de tăiere

⚠ ATENŢIE

Contactul cu unităile de tăiere sau alte piese mobile poate duce la vătămare personală.

- **Ţineţi degetele, mâinile şi îmbrăcămintea la distanţă faţă de unităile de tăiere sau alte piese mobile.**
- **Nu încercai niciodată să rotii unităile de tăiere cu mâna sau cu piciorul, atunci când motorul este în funciune.**

Notă: Instruciuni i proceduri suplimentare privind ascuirea sunt disponibile în Informaiile de bază privind maşinile de tuns iarba cu cilindru Toro (cu instruciuni de ascuire), formularul 09168SL.

Pregătirea maşinii

1. Pregătii maina pentru întreinere; consultai Pregătirea pentru întreţinere (Pagină 55).
2. Deplasai comutatorul de activare/dezactivare în poziia DEZACTIVARE.
3. Efectuai reglajele iniiale pentru cilindru i contracuit, aferente ascuirii, pentru toate unităile de tăiere pentru care vei efectua ascuirea; consultai *Manualul operatorului* unităii de tăiere.
4. Deblocai i ridicai scaunul pentru a avea acces la colectorul mainii de tuns iarba (Figura 147).

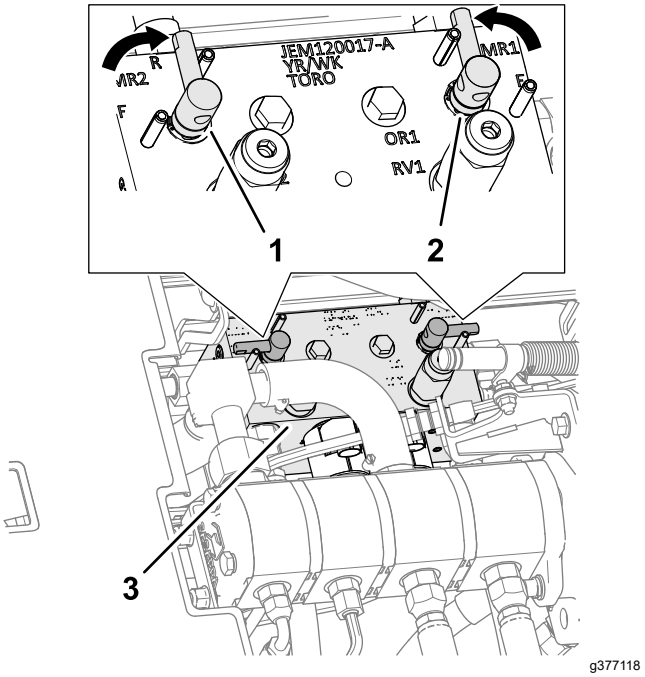

Figura 147

1. Maneta de ascuire (poziia de ascuire - unităi de tăiere faă)
2. Maneta de ascuire (poziia de ascuire - unităi de tăiere spate)
3. Colector mină de tuns iarba

5. Deplasai maneta de ascuire în poziia R (de ascuire) (Figura 147).

   Notă: Selectai fie maneta de ascuire faă, maneta de ascuire spate sau ambele manete de ascuire pentru a controla care unităi de tăiere vor fi ascuite. Atunci când efectuai ascuirea, unităile de tăiere faă lucrează împreună, iar unităile de tăiere spate lucrează împreună.

Suprapunerea cilindrilor i contracuitului

⚠ PERICOL

Modificarea turaiei motorului în timpul ascuirii poate duce la blocarea cilindrilor.

- **Nu modificai niciodată turaia motorului în timpul ascuirii.**
- **Efectuai ascuirea doar când motorul este la ralanti.**

1. Porniţi motorul şi lăsai-l să funcioneze la ralanti la turaii scăzute.
2. Cu maneta de transport/cosit în poziia COSIT, deplasai comutatorul de activare/dezactivare în poziia ACTIVARE. Deplasai maneta de ridicare/coborâre a lamei de cosit în faă pentru a începe operaiunea de ascuire pentru cilindrii selectai.
3. Aplicai compus de suprapunere cu o perie cu mâner lung.

   ⚠ PERICOL

   Atingerea unităilor de tăiere în timp ce acestea se mică poate duce la vătămări personale.

   Pentru a evita vătămările personale, asigurai-vă că vă aflai la o distană sigură faă de unităile de tăiere, înainte de a continua.

   Important: **Nu utilizai niciodată o perie cu mâner scurt.**
4. Dacă cilindrii se blochează sau încep să funcioneze necorespunzător în timpul ascuirii, selectai o viteză mai mare a cilindrilor până când viteza devine stabilă, apoi readucei cilindrii la viteza dorită.
5. Dacă este necesar să efectuai reglaje asupra unităilor de tăiere în timpul ascuirii, respectai următorii pai:
   A. Deplasai maneta de ridicare/coborâre a lamei de cosit spre spate i deplasai comutatorul de activare/dezactivare în poziia DEZACTIVARE.
   B. Opriţi motorul şi scoateţi cheia.
   C. Reglarea la unităile de tăiere.
   D. Repetai paii de la 1 la 3.
6. Repetai paii 3 pentru alte unităi de tăiere pe care dorii să le ascuii.

Finalizarea ascuirii

1. Deplasai maneta de ridicare/coborâre a lamei de cosit spre spate i deplasai comutatorul de activare/dezactivare în poziia DEZACTIVARE.
2. Opriţi motorul şi scoateţi cheia.
3. Deplasai manetele de ascuire în poziia F (de cosit) (Figura 148).

   Important: **Dacă nu deplasai manetele de ascuire în poziia F (de cosit) după ascuire, unităile de tăiere nu vor funciona corespunzător.**

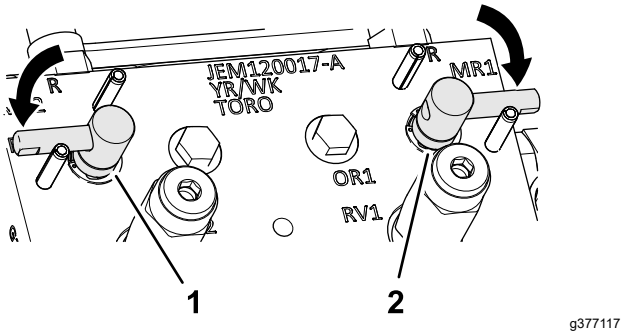

Figura 148

4. Coborâi i blocai scaunul operatorului; consultai Coborârea scaunului (Pagină 56).
5. Îndepărtai prin spălare compusul de suprapunere de pe unităile de tăiere.
6. Pentru o margine de tăiere mai bună, pilii latura frontală a contracuitului după finalizarea operaiunii de suprapunere.

   Notă: Acest lucru va îndepărta orice bavuri sau asperităi care se pot forma pe marginea de tăiere.

Întreinerea asiului

Verificarea centurii de sigurană

Interval de service: Înainte de fiecare folosinţă sau zilnic

1. Verificai centura de sigurană pentru a descoperi urme de uzură, tăieturi i alte deteriorări. Înlocuii centura (centurile) de sigurană dacă vreo componentă nu funcionează corect.
2. Curăai centura de sigurană, după cum este necesar.

Întreinere extinsă

asiu i motor

Interval de service: La fiecare 2 ani—Înlocuii furtunurile hidraulice.

La fiecare 2 ani—Înlocuii furtunurile pentru lichidul de răcire.

La fiecare 2 ani—Purjai i înlocuii lichidul de răcire.

Curăţare

Spălarea mainii

Spălai maina dacă este necesar, folosind doar apă sau cu un detergent delicat. Putei folosi o lavetă pentru a spăla maina.

Important: **Nu folosii apă salmastră sau refolosită pentru a curăa maina.**

Important: **Nu folosii echipamente de spălat cu jet de mare presiune pentru a spăla maina. Echipamentele de spălat cu jet de mare presiune pot deteriora sistemul electric, pot desprinde autocolante importante sau pot îndepărta lubrifiantul necesar din punctele de frecare. Evitai utilizarea excesivă a apei în apropierea panoului de comandă, motorului i bateriei.**

Important: **Nu spălai maina cu motorul pornit. Spălarea mainii cu motorul pornit poate cauza deteriorarea componentelor interne ale motorului.**

Depozitare

Depozitarea în sigurană

- Înainte de a părăsi poziia operatorului, realizai următorii pai:
  - Parcai maşina pe o suprafaţă uniformă.
  - Decuplai i coborâi unităile de tăiere.
  - Cuplai frâna de parcare.
  - Opriţi motorul şi scoateţi cheia.
  - Ateptai până ce toate micările se opresc.
  - Lăsai maina să se răcească înainte de reglarea, repararea, curăarea sau depozitarea acesteia.
- Nu depozitai maina sau recipientul cu combustibil într-o zonă cu o flacără deschisă, scântei sau o lampă martor, precum pe un boiler sau un alt dispozitiv electric.

Pregătirea unităţii de traciune

1. Parcai maina pe o suprafaă uniformă, coborâi unităile de tăiere, cuplai frâna de parcare, opriţi motorul şi scoateţi cheia.
2. Curăai temeinic unitatea de traciune, unităile de tăiere i motorul.
3. Verificaţi presiunea din anvelope; consultai Verificarea presiunii din anvelope (Pagină 70).
4. Verificai dacă toate elementele de fixare sunt slăbite i strângei-le dacă este necesar.
5. Lubrifiai toate fitingurile de lubrifiere i punctele de articulaie. tergei excesul de lubrifiant.
6. Iefuii uor i utilizai vopsea de retu pe zonele vopsite care sunt zgâriate, ciobite sau ruginite. Reparai orice lovituri ale caroseriei metalice.
7. Reparai bateria i cablurile, după cum urmează; consultai Sigurană privind sistemul electric (Pagină 67):
   A. Deconectai bornele bateriei de la picioarele de susinere ale bateriei.
   B. Curăai bateria, bornele i picioarele de susinere cu o perie de sârmă i soluie de bicarbonat de sodiu.
   C. Acoperii bornele cablului i picioarele de susinere ale bateriei cu lubrifiant Grafo 112X (număr piesă Toro 505-47) sau vaselină pentru a preveni coroziunea.
   D. Încărcai lent bateria la fiecare 60 de zile timp de 24 de ore pentru a preveni sulfatarea plumbului bateriei.

Pregătirea motorului

1. Golii uleiul de motor din baia de ulei i montai buonul de golire.
2. Îndepărtai i eliminai filtrul de ulei. Montai un filtru de ulei nou.
3. Umpleţi motorul cu uleiul de motor specificat.
4. Porniţi motorul şi lăsai-l să funcioneze la ralanti aproximativ 2 minute.
5. Opriţi motorul şi scoateţi cheia.
6. Clătii rezervorul de combustibil cu combustibil proaspăt i curat.
7. Fixai toate fitingurile sistemului de alimentare.
8. Curăţaţi bine şi întreţineţi ansamblul filtrului de aer.
9. Etanai admisia filtrului de aer i orificiul de evacuare cu bandă rezistentă la intemperii.
10. Verificai protecia împotriva îngheului i adăugai o soluie 50/50 apă i antigel pe bază de etilenglicol, după cum este necesar pentru temperatura minimă estimată în zona dumneavoastră.

Depozitarea bateriei

Dacă depozitai maina pentru o perioadă mai lungă de 30 de zile, demontai bateria i încărcai-o complet. Depozitai bateria pe un raft sau în maină. Lăsai cablurile deconectate dacă acestea sunt depozitate în maină. Depozitai bateria într-un loc răcoros pentru a evita descărcarea rapidă a acesteia. Pentru a preveni înghearea bateriei, asigurai-vă că este complet încărcată. Greutatea specifică a unei baterii încărcate complet este între 1.265 i 1.299.

Menţiuni:

Declaraie de confidenialitate SEE/MB

Utilizarea datelor dumneavoastră cu caracter personal de către Toro

The Toro Company („Toro”) vă respectă intimitatea. Când achiziionai produsele noastre, putem colecta anumite date cu caracter personal care vă aparin direct de la dumneavoastră sau prin intermediul distribuitorului local Toro. Toro utilizează aceste date pentru a-i îndeplini obligaiile contractuale, cum ar fi înregistrarea garaniei dumneavoastră, procesarea revendicării dumneavoastră de garanie sau pentru a vă contacta în cazul rechemării produselor, i în scopul derulării de activităi economice legitime, cum ar fi măsurarea gradului de satisfacie a clienilor, îmbunătăirea produselor noastre sau oferirea de informaii despre produse care v-ar putea interesa. Toro poate partaja informaiile dumneavoastră cu filialele, societăile afiliate, distribuitorii sau alţi parteneri de afaceri în legătură cu aceste activităţi. De asemenea, putem dezvălui datele dumneavoastră cu caracter personal în condiiile prevăzute de lege sau pentru vânzări, achiziii sau fuziuni. Nu vom vinde informaţiile dumneavoastră cu caracter personal niciunei alte companii în scop comercial.

Păstrarea datelor dumneavoastră cu caracter personal

Toro va păstra datele dumneavoastră cu caracter personal atâta timp cât sunt necesare pentru scopurile menionate anterior i în conformitate cu prevederile legale. Pentru mai multe informaii despre perioadele aplicabile pentru păstrarea datelor, contactai-ne la legal@toro.com.

Obligaiile Toro privind securitatea

Datele dumneavoastră caracter personal pot fi procesate în SUA sau într-o altă ară în care legislaia pentru protecia datelor cu caracter personal este mai puin strictă decât în ara dumneavoastră. Ori de câte ori transferăm datele dumneavoastră cu caracter personal în afara ării dumneavoastră, vom lua măsurile prevăzute prin lege pentru a asigura un nivel adecvat de securitate pentru protejarea datelor dumneavoastră i pentru a ne asigura că sunt procesate în sigurană.

Acces i corectare

Avei dreptul să corectai i să revizuii datele dumneavoastră cu caracter personal, să refuzai sau să restricionai procesarea datelor dumneavoastră. Pentru aceasta, contactai-ne la legal@toro.com. Dacă avei nelămuriri cu privire la modul în care Toro procesează informaiile dumneavoastră, vă rugăm să ni le transmitei direct. Reinei că cetăenii ărilor membre UE au dreptul să depună reclamaii la Autoritatea pentru protecia datelor cu caracter personal.

Informaii despre avertismente conform Propunerii 65 a statului California

Ce este un avertisment?

Un produs comercializat poate avea o etichetă de avertizare precum cea de mai jos:

AVERTISMENT: Poate cauza cancer sau poate fi toxic pentru reproducere – www.p65Warnings.ca.gov.

Ce este Propunerea 65?

Propunerea 65 se aplică tuturor companiilor care activează în California, comercializează produse în California sau fabrică produse care pot fi comercializate sau aduse în California. Aceasta prevede ca Guvernatorul Californiei să întocmească i să publice o listă de substane chimice cunoscute ca provocând cancer, malformaii congenitale i/sau alte tulburări de reproducere. Actualizată anual, lista include sute de substane chimice întâlnite în multe articole din viaa de zi cu zi. Scopul Propunerii 65 este de a informa publicul larg cu privire la expunerea la aceste substane chimice.

Propunerea 65 nu interzice comercializarea produselor ce conin aceste substane chimice, ci impune afiarea unor avertismente pe produs, ambalajul sau documentaia produsului. În plus, un avertisment conform Propunerii 65 nu înseamnă că un produs încalcă standardele sau cerinele de sigurană. De fapt, guvernul Californiei a clarificat că un avertisment aferent Propunerii 65 „nu este acelai lucru cu o decizie de reglementare conform căreia un produs este sigur sau nesigur”. Multe dintre aceste substane chimice au fost utilizate timp de mai muli ani în produse folosite în viaa de zi cu zi fără ca efectul lor dăunător să fie documentat. Pentru informaii suplimentare, accesai https://oag.ca.gov/prop65/faqs-view-all.

Un avertisment conform Propunerii 65 înseamnă că o companie (1) a evaluat expunerea i a concluzionat că depăete „nivelul fără risc semnificativ”; sau (2) a ales să furnizeze un avertisment pe baza înelegerii sale legate de prezena unei substane chimice din listă, fără a încerca să evalueze expunerea.

Această lege se aplică oriunde?

Avertismentele conform Propunerii 65 sunt impuse doar de legislaia statului California. Aceste avertismente pot fi întâlnite pe întreg teritoriul Californiei în diferite stabilimente, inclusiv dar fără a se limita la, restaurante, magazine alimentare, hoteluri, coli i spitale, precum i pe o varietate mare de produse. În plus, unii comerciani cu amănuntul online i care livrează comenzile prin potă introduc avertismente conform Propunerii 65 pe site-urile lor web sau în cataloage.

Cum se plasează avertismentele din statul California în raport cu limitele federale?

Standardele Propunerii 65 sunt adesea mai riguroase decât cele federale i internaionale. Diverse substane necesită un avertisment conform Propunerii 65 la niveluri mult mai mici decât limitele federale de intervenie. De exemplu, standardul Propunerii 65 pentru avertismente legate de plumb este 0,5 µg/zi, mult sub standardele federale i internaionale.

De ce nu au toate produsele similare un astfel de avertisment?

- Eticheta cu avertismente conform Propunerii 65 este necesară pentru produsele comercializate în California, nefiind impusă pentru produse similare comercializate în altă parte.
- O companie implicată într-un proces legat de Propunerea 65 i care a ajuns la un acord poate fi nevoită să utilizeze avertismente pentru produsele sale, în timp ce alte companii care fabrică produse similare nu au aceeai obligaie.
- Propunerea 65 nu este aplicată în mod consecvent.
- Companiile pot decide să nu furnizeze avertismente deoarece au ajuns la concluzia că nu trebuie să facă acest lucru conform Propunerii 65; absena avertismentelor de pe un produs nu înseamnă că produsul respectiv nu conine niveluri similare de substane chimice listate.

De ce include Toro acest avertisment?

Toro a decis să furnizeze consumatorilor cât mai multe informaii posibile astfel încât acetia să ia decizii informate cu privire la produsele pe care le achiziionează i utilizează. Toro furnizează avertismente în unele cazuri pe baza cunotinelor sale privind prezena unei sau a mai multor substane chimice specificate, fără a evalua nivelul de expunere, deoarece nu pentru toate substanele chimice specificate există limite de expunere. Dei gradul de expunere al produselor Toro poate fi neglijabil sau se încadrează în gama „fără risc semnificativ”, din exces de prudenă, Toro a decis să furnizeze avertismente conform Propunerii 65. Mai mult, dacă nu furnizează aceste avertismente, compania Toro poate fi acionată în justiie de statul California sau pări private care caută să aplice Propunerea 65 i poate face obiectul unor sanciuni semnificative.

Garania Toro

Garanie limitată pe o perioadă de doi ani sau 1500 de ore

Condiţiile şi produsele acoperite de garanţie

The Toro Company garantează că produsul dumneavoastră comercial Toro („Produsul") nu va prezenta defecte ale materialelor sau de manoperă timp de 2 ani sau 1500 de ore de funcionare*, oricare dintre acestea survine mai întâi. Această garanie se aplică tuturor produselor, cu excepia aeratoarelor (consultai declaraiile de garanie separate pentru aceste produse). În cazul apariiei unui defect inclus în garanie, vom repara produsul gratuit, cu serviciile de diagnoză, manoperă, piesele de schimb i transportul incluse. Această garanie intră în vigoare de la data livrării produsului către cumpărătorul cu amănuntul iniial.
* Produs echipat cu contor ore de funcionare.

Instruciuni pentru obinerea Serviciului de garanie

Avei responsabilitatea de a anuna distribuitorul de produse comerciale sau distribuitorul autorizat de produse comerciale de la care ai achiziionat produsul de îndată ce considerai că există o situaie acoperită de garanie. Dacă avei nevoie de ajutor pentru găsirea unui distribuitor de produse comerciale sau unui distribuitor autorizat de produse comerciale sau dacă avei întrebări legate de drepturile i responsabilităile care vă revin în baza garaniei, ne putei contacta la:

Departamentul de service pentru produse comerciale Toro
8111 Lyndale Avenue South
Bloomington, MN 55420-1196

952–888–8801 sau 800–952–2740
E-mail: commercial.warranty@toro.com

Responsabilităile proprietarului

În calitate de proprietar al produsului, suntei responsabil pentru întreinerea i reglajele necesare prezentate în *Manualul operatorului*. Reparaiile aferente problemelor generate de nerealizarea lucrărilor de întreinere i reglajelor necesare nu sunt acoperite de această garanie.

Articole i condiii neacoperite

Nu toate defeciunile sau problemele care apar în legătură cu produsul, în timpul perioadei de garanie, constituie defecte de material sau de manoperă. Această garanie nu acoperă următoarele:

- Defeciuni ale produsului cauzate de utilizarea unor piese de schimb ce nu au fost fabricate de Toro sau de montarea i utilizarea unor accesorii i produse suplimentare sau modificate ce nu au fost fabricate de Toro.
- Defeciuni ale produsului care sunt cauzate de neefectuarea întreinerii i/sau ajustărilor recomandate.
- Defeciuni ale produsului care sunt cauzate de operarea acestuia într-un mod abuziv, neglijent sau imprudent.
- Componente uzate, care nu sunt defecte. Exemplele de piese care sunt consumate sau uzate în timpul funcionării normale a produsului includ, dar nu se limitează la, plăcue i garnituri de frână, garnituri de ambreiaj, lame, cilindri, role i lagăre (sigilate sau lubrifiate), cadru lamă, bujii incandescente, roi pivotante i rulmeni, anvelope, filtre, curele i anumite componente ale pulverizatorului, precum diafragmele, duzele, debitmetrele i supapele de control.
- Defeciunile provocate de factori externi inclusiv, fără a se limita la, condiii meteorologice, practici de depozitare, contaminare sau utilizarea lichidelor de răcire, lubrifianilor, aditivilor, îngrăămintelor sau substanelor chimice neautorizate.
- Defeciuni sau probleme privind performana cauzate de utilizarea combustibililor (de exemplu, benzină, motorină sau biodiesel) care nu sunt conforme cu standardele respective din industrie.
- Nivel de zgomot, vibraii, urme de uzură i grad de deteriorare normale. „Uzura" normală include, dar nu se limitează la, deteriorarea scaunelor din cauza uzurii sau abraziunii, uzura suprafeelor vopsite, autocolantelor sau zgârierea ferestrelor.

Piese

Piesele programate pentru a fi înlocuite în cadrul operaiunilor de întreinere necesare sunt acoperite de garanie pe perioada de timp până la momentul înlocuirii programate. Piesele înlocuite în cadrul acestei garanii sunt acoperite pe durata garaniei originale a produsului i devin proprietatea Toro. Toro va lua decizia finală dacă va repara orice piesă sau ansamblu existent sau o/îl va înlocui. Toro poate folosi piese remanufacturate pentru reparaii în perioada de garanie.

Garanie pentru baterii cu descărcare profundă i baterii litiu-ion

Există un număr total specificat de kilowai-oră pe care îi pot furniza bateriile cu descărcare profundă i bateriile litiu-ion pe durata lor de viaă. Tehnicile de utilizare, reîncărcare i întreinere pot prelungi sau reduce durata de viaă a bateriei. Pe măsură ce bateriile din acest produs se consumă, volumul de lucru util dintre intervalele de încărcare va scădea treptat, până când bateria se va uza complet. Înlocuirea bateriilor uzate, ca urmare a consumului normal, reprezintă responsabilitatea proprietarului produsului. Notă: (doar pentru bateriile litiu-ion): consultai garania bateriei pentru informaii suplimentare.

Garanie pe viaă a arborelui cotit (doar pentru modelul ProStripe 02657)

Mainile Prostripe, care sunt echipate cu un disc de frecare Toro original i tehnologie Blade Brake Clutch pentru sigurana arborelui cotit (ansamblu tehnologie Blade Brake Clutch (BBC) + disc de frecare integrat) ca echipament original i utilizate de cumpărătorul iniial în conformitate cu procedurile de operare i întreinere recomandate, au acoperire de garanie pe viaă împotriva îndoirii arborelui cotit al motorului. Mainile echipate cu aibe de frecare, unităi cu tehnologie Blade Brake Clutch (BBC) i alte astfel de dispozitive nu sunt acoperite de garania pe viaă a arborelui cotit.

Întreinerea este efectuată pe cheltuiala proprietarului

Reglarea motorului, lubrifierea, curăarea i lustruirea, înlocuirea filtrelor, a lichidului de răcire i finalizarea lucrărilor de întreinere recomandate fac parte din serviciile normale necesare pentru produsele Toro, efectuate pe cheltuiala proprietarului.

Condiii generale

Singura despăgubire în baza prezentei garanii constă în repararea de către un distribuitor sau furnizor autorizat Toro.

The Toro Company nu este răspunzătoare pentru daunele indirecte, speciale sau secundare corelate cu utilizarea produsului Toro acoperit prin această garanie, inclusiv pentru orice costuri sau cheltuieli de furnizare a unor echipamente înlocuitoare sau a unor lucrări de service în timpul perioadelor rezonabile de defectare sau de neutilizare, în ateptarea efectuării reparaiilor în baza prezentei garanii. Cu excepia garaniei pentru emisii menionate mai jos, dacă este cazul, nu există altă garanie expresă. Toate garanţiile implicite privind vandabilitatea şi caracterul adecvat pentru o anumită utilizare se limitează la durata acestei garanţii exprese.

Unele ţări nu permit excluderea daunelor secundare sau speciale sau limitarea duratei unei garanţii implicite, aşadar este posibil ca excluderile i limităile de mai sus să nu se aplice în cazul dumneavoastră. Această garanţie vă oferă drepturi legale specifice şi este posibil să aveţi şi alte drepturi care variază în funcţie de ţară.

Notă privind garania pentru emisii

Sistemul de control al emisiilor din cadrul produsului dumneavoastră poate fi acoperit de o garanie separată, care îndeplinete cerinele stabilite de Agenia pentru protecia mediului din S.U.A. (U.S. Environmental Protection Agency – EPA) i/sau Consiliul pentru resursele atmosferice din California (California Air Resources Board – CARB). Limităile de ore menionate mai sus nu se aplică garaniei sistemului de control al emisiilor. Consultai Declaraia de garanie pentru controlul emisiilor motorului furnizată împreună cu produsul dumneavoastră sau inclusă în documentaia producătorului motorului.

Alte ări în afară de S.U.A. sau Canada

Clienii care au achiziionat produse Toro exportate din S.U.A. sau Canada trebuie să contacteze distribuitorul (centrul de service) Toro pentru a obine politicile privind garania pentru propria ară, provincie sau stat. Dacă nu suntei mulumit, din orice motiv, de serviciul distribuitorului sau întâmpinai dificultăi în obinerea informaiilor privind garania, contactai un centru de service autorizat Toro.