Form No. 3459-525 Rev A

Zestaw lancy do zraszania ręcznego

Zraszacz murawy Multi Pro® 1750, Multi Pro® WM lub Multi Pro® 5800 od roku 2015

Model nr 41118—Numer seryjny 316000001 i wyższe

Podręcznik operatora

Zestaw lansy do zraszania ręcznego stanowi element dodatkowy przeznaczony dla pojazdu do zraszania trawników i jest przeznaczony do użytku przez profesjonalnych operatorów do zastosowań komercyjnych. Służy on głównie do zraszania starannie utrzymanych trawników w parkach, na polach golfowych, boiskach sportowych oraz na terenach komercyjnych.

Z firmą Toro możesz skontaktować się bezpośrednio poprzez witrynę www.Toro.com w kwestiach dotyczących materiałów szkoleniowych z zakresu bezpieczeństwa oraz eksploatacji produktu, informacji na temat akcesoriów, pomocy w znalezieniu autoryzowanego sprzedawcy lub rejestracji urządzenia.

Niniejszy produkt spełnia wymagania stosownych dyrektyw europejskich. Więcej informacji zawiera deklaracja włączenia na końcu niniejszej broszury.

⚠ OSTRZEŻENIE

KALIFORNIA
Propozycja 65 ostrzeżenie

Użycie tego produktu może skutkować narażeniem się na działanie związków chemicznych uznanych w Stanie Kalifornia za wywołujące raka, uszkodzenia płodu lub działające szkodliwie dla rozrodczości.

© 2016—The Toro® Company
8111 Lyndale Avenue South
Bloomington, MN 55420

Zarejestruj produkt pod adresem www.Toro.com.

Tłumaczenie oryginału (PL)
Wydrukowano w Stanach Zjednoczonych
Wszelkie prawa zastrzeżone

3459-525

Montaż

Elementy luzem

Za pomocą poniższego zestawienia sprawdź, czy zostały dostarczone wszystkie elementy.

Procedura	Opis	Ilość	Sposób użycia
1	Nie są potrzebne żadne części	–	Przygotuj maszynę.
2	Uchwyt na wąż	1	Zamontuj uchwyt na wąż i uchwyt na pistolet natryskowy
	Nakrętka zabezpieczająca kołnierzowa (⅜ cala)	4	
	Nakrętka zabezpieczająca kołnierzowa (5/16 cala)	4	
	Śruba podsadzana (⅜ x ¾ cala)	4	
	Śruba zamkowa (5/16 x 1 cal)	4	
	Zacisk R	2	
	Uchwyt na pistolet natryskowy	1	
3	Zaślepka żeńska	1	Zamontuj zawór odcinający (tylko Multi Pro 1750 oraz Multi Pro WM)
	Zawór odcinający	1	
4	Zawór pistoletu natryskowego	1	Zamontuj zawór regulacyjny.
	Przewód	1	
	Zacisk przewodu	1	
	Obejma kołnierza	1	
	Uszczelka	1	
	Kolanko (90 stopni)	1	
	Zacisk przewodu	1	
	Mocowanie zaworu (Multi Pro 5800 – od 2016 roku)	1	
	Trójnik (Multi Pro 5800 – od 2016 roku)	1	
	Podkładka płaska (Multi Pro 5800 – od 2016 roku)	4	
	Śruba (6 x 12 mm) (Multi Pro 5800 – od 2016 roku)	4	
	Śruba z łbem kołnierzowym (6 x 16 mm) (Multi Pro 5800 – od 2016 roku)	4	
	Nakrętka kołnierzowa (6 mm) (Multi Pro 5800 – od 2016 roku)	4	
5	Zespół pistoletu natryskowego	1	Podłącz wąż lancy.
	Złączka prosta z pazurem	1	
	Zacisk przewodu	1	

1

Przygotowanie maszyny

Nie są potrzebne żadne części

Procedura

1. Upewnij się, że maszyna jest opróżniona ze wszystkich płynów. Jeżeli w urządzeniu wykorzystywano środki chemiczne, dokładnie przepłucz układ czystą wodą i usuń wodę; instrukcje znajdują się w *Instrukcji obsługi* pojazdu.
2. Odłącz zacisk ujemnego przewodu od akumulatora.

2

Montaż uchwytu na wąż i uchwytu na pistolet natryskowy

Części potrzebne do tej procedury:

1	Uchwyt na wąż
4	Nakrętka zabezpieczająca kołnierzowa (⅜ cala)
4	Nakrętka zabezpieczająca kołnierzowa (5/16 cala)
4	Śruba podsadzana (⅜ x ¾ cala)
4	Śruba zamkowa (5/16 x 1 cal)
2	Zacisk R
1	Uchwyt na pistolet natryskowy

Procedura

1. Poluzuj opaskę zbiornika.
   - W przypadku modeli Multi Pro 1750 i Multi Pro 5800 poluzuj przednią, prawą opaskę (Rysunek 1).

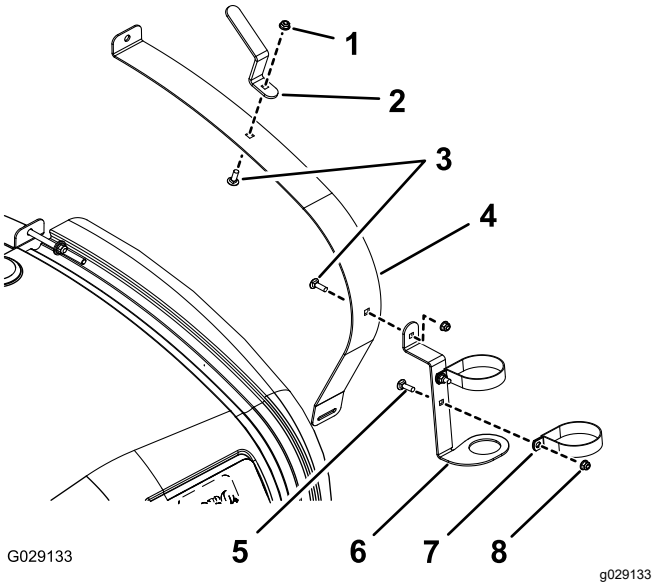

Rysunek 1

Multi Pro 1750 oraz Multi Pro 5800

1. Nakrętka zabezpieczająca kołnierzowa (Multi Pro 1750 – 3/8 cala; Multi Pro 5800 – 5/16 cala)
2. Uchwyt na wąż
3. Śruba podsadzana (Multi Pro 1750 – 3/8 x 3/4 cala; Multi Pro 5800 – 5/16 x 1 cal)
4. Przednia, prawa opaska zbiornika
5. Śruba podsadzana (5/16 x 3/4 cala)
6. Uchwyt na pistolet natryskowy
7. Zacisk R
8. Nakrętka zabezpieczająca kołnierzowa (5/16 cala)

   - W przypadku modelu Multi Pro WM poluzuj tylną, prawą opaskę (Rysunek 2).

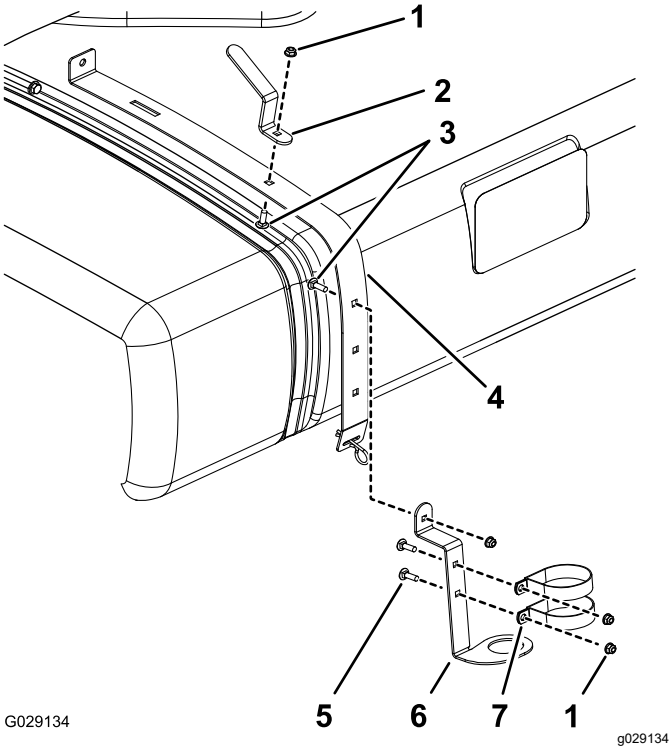

Rysunek 2

Multi Pro WM

1. Nakrętka zabezpieczająca kołnierzowa (5/16 cala)
2. Uchwyt na wąż
3. Śruba podsadzana (⅜ x ¾ cala)
4. Tylna, prawa opaska zbiornika
5. Śruba podsadzana (5/16 x 3/4 cala)
6. Uchwyt na pistolet natryskowy
7. Zacisk R

2. Zamontuj zaciski R, uchwyt na pistolet natryskowy i uchwyt na wąż w sposób pokazany na Rysunek 1 lub Rysunek 2 za pomocą śruby podsadzanej, podkładki płaskiej i nakrętki z łbem kołnierzowym.

3

Montaż zaworu odcinającego (tylko Multi Pro 1750 oraz Multi Pro WM)

Części potrzebne do tej procedury:

1	Zaślepka żeńska
1	Zawór odcinający

Procedura

1. Zdemontuj element ustalający siłownika mocujący go do rozgałęźnika zaworu sekcji lub zaworu mieszania (Rysunek 3).

   Informacja: Dociśnij do siebie 2 wypustki elementu ustalającego, jednocześnie dociskając go do dołu.

   Informacja: Zachowaj siłownik i element ustalający.

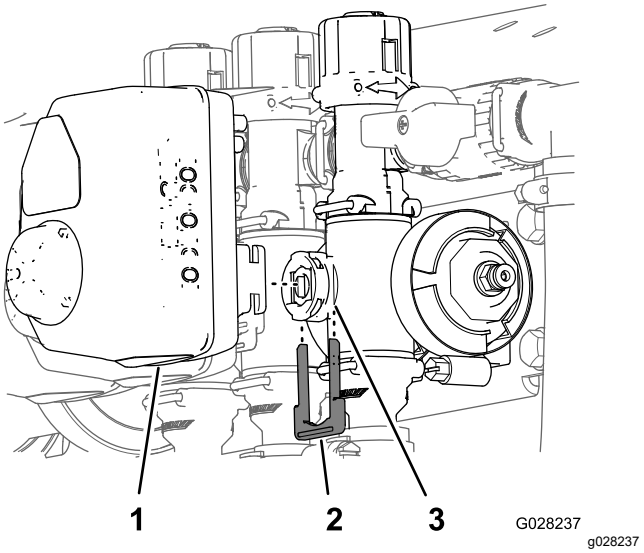

Rysunek 3

1. Siłownik
2. Element ustalający
3. Króciec trzpienia

2. Odłącz siłownik od rozgałęźnika zaworu.
3. Zdejmij elementy ustalające przytrzymujące zespół regulacji obejścia, zaślepkę oraz zespół złącza i węża w sposób pokazany na Rysunek 4.

Informacja: Zaślepka nie będzie wykorzystywana, ale pierścień uszczelniający należy zostawić na zaślepce.

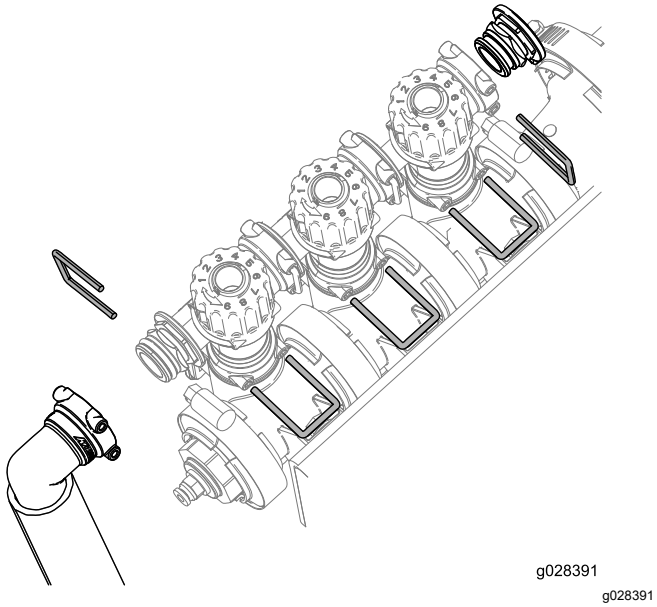

Rysunek 4

4. Obrócić zespół regulacji obejścia o 180 stopni, jak pokazano na Rysunek 5.

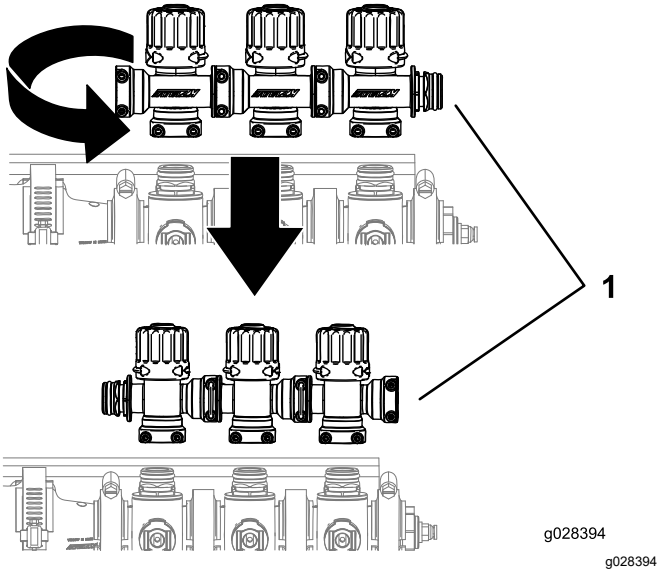

Rysunek 5

1. Grupa zaworów wysięgnika

5. Zamontuj zespół regulacji obejścia, zaślepkę żeńską, pierścienie uszczelniające, zawór odcinający oraz zespół złącza i węża za pomocą uprzednio usuniętych elementów ustalających, jak pokazano na Rysunek 6.

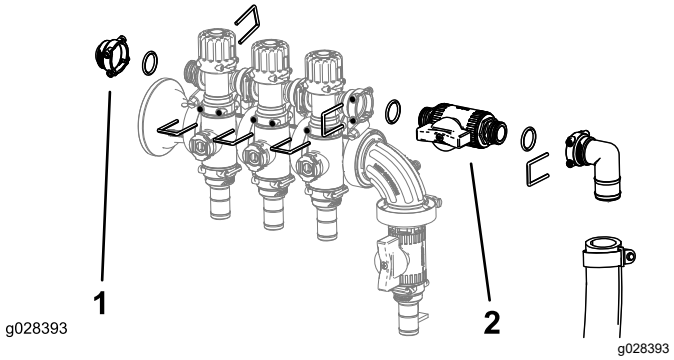

Rysunek 6

1. Zaślepka żeńska
2. Zawór odcinający

4

Montaż zaworu regulacyjnego pistoletu natryskowego

Części potrzebne do tej procedury:

1	Zawór pistoletu natryskowego
1	Przewód
1	Zacisk przewodu
1	Obejma kołnierza
1	Uszczelka
1	Kolanko (90 stopni)
1	Zacisk przewodu
1	Mocowanie zaworu (Multi Pro 5800 – od 2016 roku)
1	Trójnik (Multi Pro 5800 – od 2016 roku)
4	Podkładka płaska (Multi Pro 5800 – od 2016 roku)
4	Śruba (6 x 12 mm) (Multi Pro 5800 – od 2016 roku)
4	Śruba z łbem kołnierzowym (6 x 16 mm) (Multi Pro 5800 – od 2016 roku)
4	Nakrętka kołnierzowa (6 mm) (Multi Pro 5800 – od 2016 roku)

Montaż zaworu regulacyjnego (Multi Pro 1750 – od 2015 roku, Multi Pro WM – od 2015 roku oraz Multi Pro 5800 – 2015)

1. Zdejmij obejmę kołnierza mocująca zaślepkę i złączkę na króćcu manometru (Rysunek 7 lub Rysunek 8).

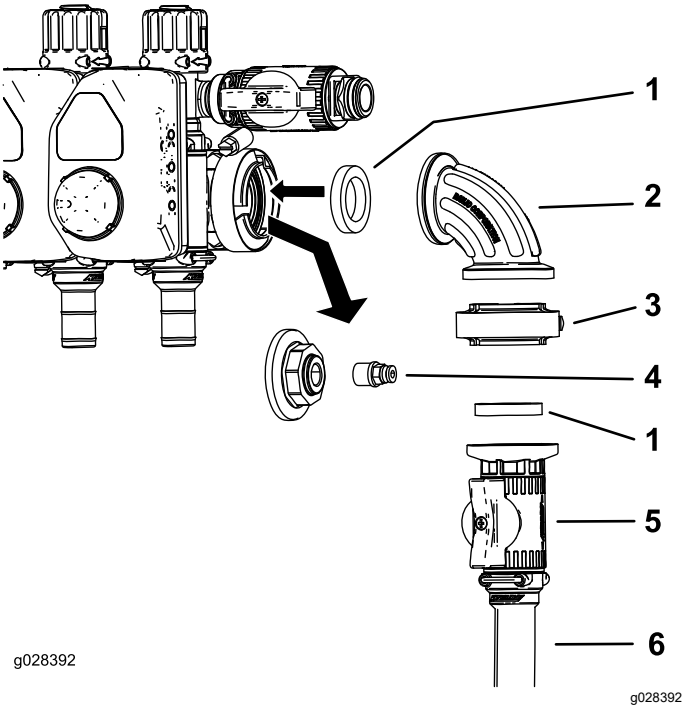

Rysunek 7

Multi Pro 1750 oraz Multi Pro WM

1. Uszczelka
2. Złącze kątowe 90 stopni
3. Obejma uszczelki
4. Złącze
5. Zawór regulacyjny
6. Wąż zasilający bębna z wężem

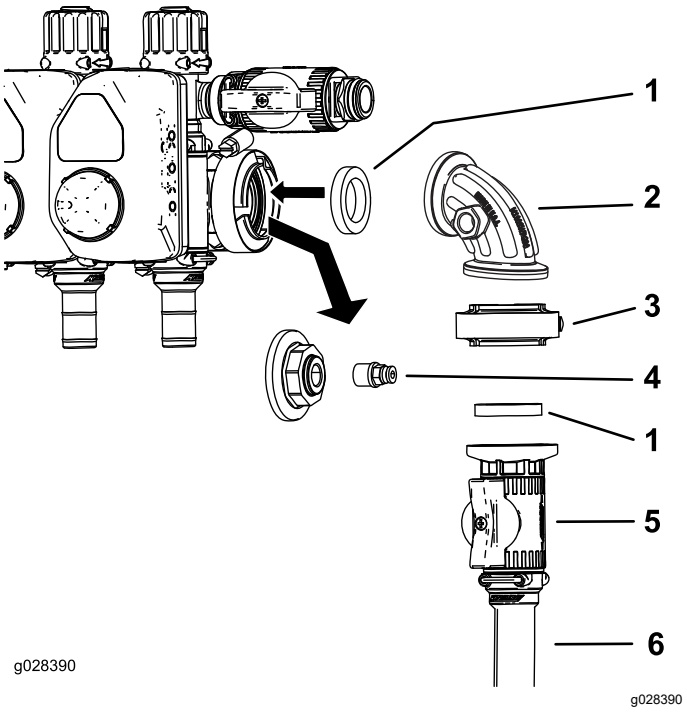

Rysunek 8

Multi Pro 5800 – do roku 2015

1. Uszczelka
2. Złącze kątowe 90 stopni
3. Obejma kołnierza
4. Złącze
5. Zawór regulacyjny
6. Wąż zasilający bębna z wężem

2. Zdejmij złączkę z zaślepki (Rysunek 7 i Rysunek 8).
3. Zamontuj zespół zaworu regulacyjnego w sposób pokazany na Rysunek 7 lub Rysunek 8.
4. Zamontuj złączkę w otwartym króćcu na kolanku 90 stopni (Rysunek 7 lub Rysunek 8).

   Informacja: Króciec z boku kolanka 90 stopni dla Multi Pro 1750 i Multi Pro WM znajduje się z przodu (nie pokazano) złącza na Rysunek 7
5. Podłącz wąż zasilający bębna z wężem do zaworu regulacyjnego za pomocą obejmy węża (Rysunek 7 lub Rysunek 8).

Demontaż zaworu regulacyjnego z maszyny (Multi Pro 5800 – od 2016 roku)

1. Odłącz złącze 3-gniazdowe przetwornika ciśnienia (Rysunek 9).

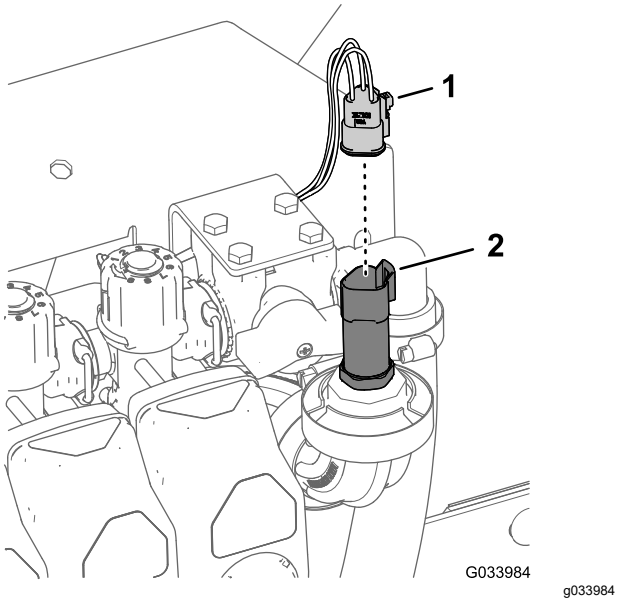

Rysunek 9

1. Złącze 3-gniazdowe
2. Przetwornik ciśnienia

2. Zdejmij obejmę kołnierza mocującą przetwornik ciśnienia do kolanka 90° i zdejmij przetwornik, uszczelkę i obejmę kołnierza (Rysunek 10).

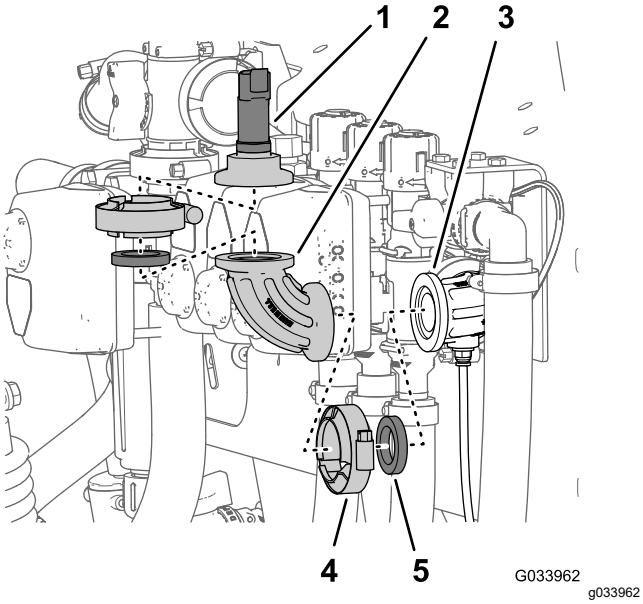

Rysunek 10

1. Przetwornik ciśnienia
2. kolanko 90°
3. kolanko 90° (ze złączem do rury czujnika)
4. Obejma kołnierza
5. Uszczelka

3. Zdejmij obejmę kołnierza mocującą kolanko 90° do kolanka 90° ze złączem do rury czujnika i zdejmij kolanko 90°, uszczelkę i obejmę kołnierza (Rysunek 10).

Przygotowanie zaworu regulacyjnego (Multi Pro 5800 – od 2016 roku)

1. Zamontuj mocowanie zaworu na zaworze regulacyjnym w sposób pokazany w A na Rysunek 11.

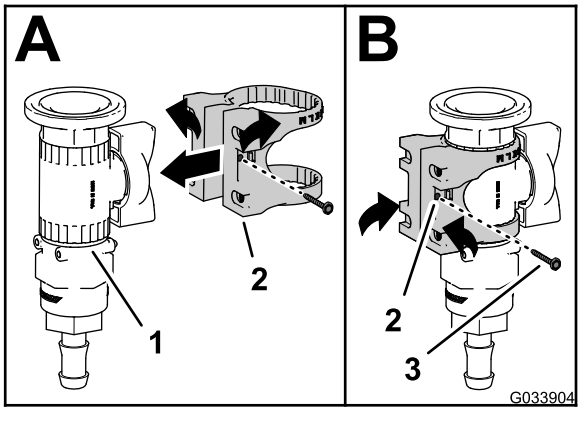

Rysunek 11

1. Zawór regulacyjny
2. Wspornik zaworu
3. Śruba z łbem kołnierzowym (nr 6)

2. Zamocuj mocowanie zaworu do zaworu regulacyjnego za pomocą śruby z łbem kołnierzowym (nr 6) i dokręć śrubę ręcznie (B na Rysunek 11).
3. Zamontuj mocowanie zaworu do wspornika zaworu regulacyjnego (Rysunek 12) za pomocą 4 śrub (6 x 12 mm) i 4 podkładek płaskich; dokręć śruby z momentem od 10 do 12 N·m.

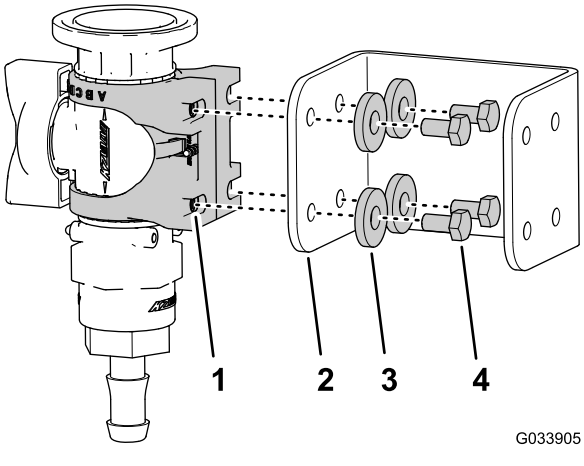

Rysunek 12

1. Wspornik zaworu
2. Wspornik zaworu regulacyjnego
3. Podkładka płaska
4. Śruba (6 x 12 mm)

4. Ustaw kołnierz trójnika równo z kołnierzem zaworu regulacyjnego w sposób pokazany na Rysunek 13.

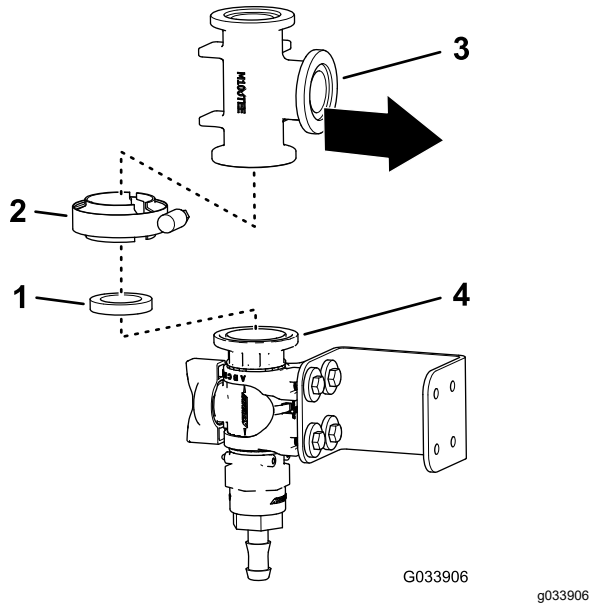

Rysunek 13

1. Uszczelka
2. Obejma kołnierza
3. Trójnik
4. Kołnierz (zawór regulacyjny)

5. Luźno zamocuj trójnik do zaworu regulacyjnego za pomocą uszczelki i obejmy kołnierza (Rysunek 13).
6. Ustaw kołnierz przetwornika ciśnienia równo z kołnierzem trójnika w sposób pokazany na Rysunek 14.

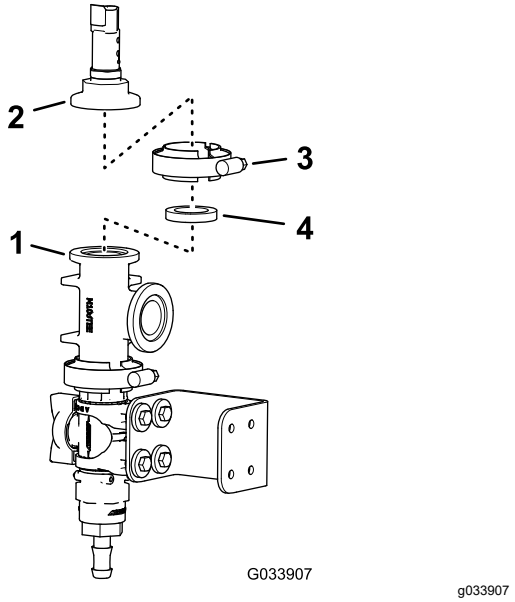

Rysunek 14

1. Kołnierz (zawór regulacyjny)
2. Kołnierz (przetwornik ciśnienia)
3. Obejma kołnierza
4. Uszczelka

7. Zamocuj przetwornik ciśnienia do trójnika za pomocą uszczelki i obejmy kołnierza, a następnie dokręć obejmę ręcznie (Rysunek 14).

Wiercenie mocowania rozdzielacza (Multi Pro 5800 – od 2016 roku)

1. Ustaw kołnierz trójnika z równo z kołnierzem kolanka 90° ze złączem do rury czujnika (Rysunek 15).

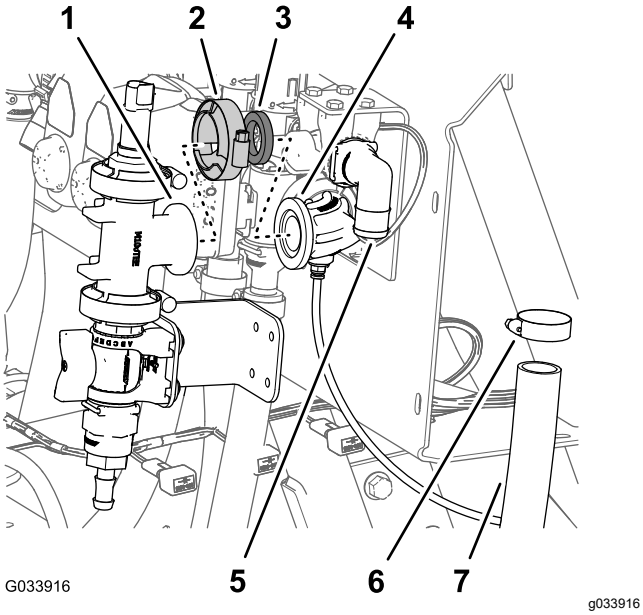

Rysunek 15

1. Kołnierz (trójnik)
2. Obejma kołnierza
3. Uszczelka
4. kolanko 90° (ze złączem do rury czujnika)
5. kolanko 90° (obejście zaworu sekcji)
6. Obejma przewodu
7. Wąż (obejście zaworu sekcji)

2. Luźno zamocuj trójnik i kolanko 90° za pomocą uszczelki i obejmy kołnierza (Rysunek 15)

   Informacja: Obróć wspornik zaworu regulacyjnego wedle potrzeb, aby ustawić go równo z powierzchnią mocowania zaworu.

3. Korzystając ze wspornika zaworu regulacyjnego jako szablonu, zaznacz położenie otworów we wsporniku na powierzchni mocowania rozdzielacza (Rysunek 16).

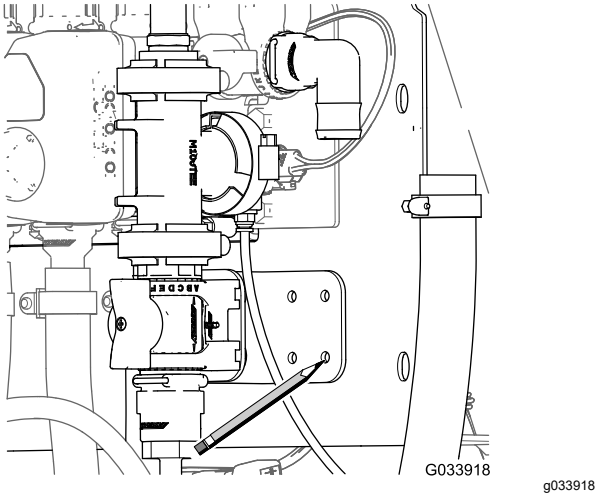

Rysunek 16

4. Zdejmij obejmę, uszczelkę, trójnik z kołnierzem z kolanka 90° ze złączem do rury czujnika (Rysunek 15).
5. Uderz wybijakiem na środku znaczników na mocowaniu rozdzielacza wykonanych w kroku 3.
6. Wywierć 4 otwory 6 mm (1/4 cala) w mocowaniu rozdzielacza w śladach po wybijaku wykonanych w kroku 5.

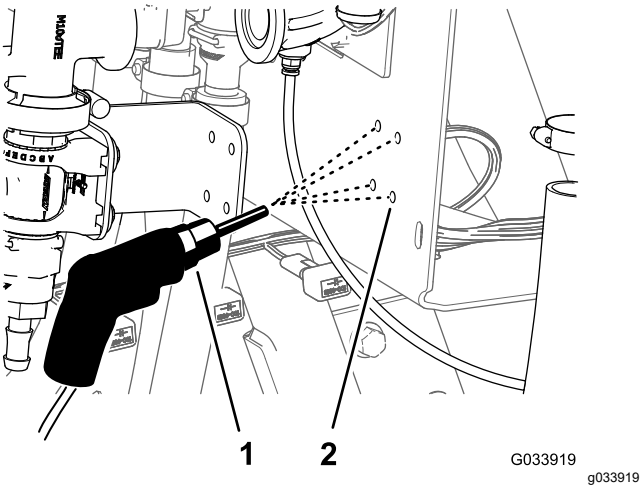

Rysunek 17

1. Wiertarka i wiertło – 6 mm (1/4 cala)
2. Mocowanie rozdzielacza

Montaż zaworu regulacyjnego (Multi Pro 5800 – od 2016 roku)

1. Ustaw kołnierz trójnika z równo z kołnierzem kolanka 90° ze złączem do rury czujnika (Rysunek 18).

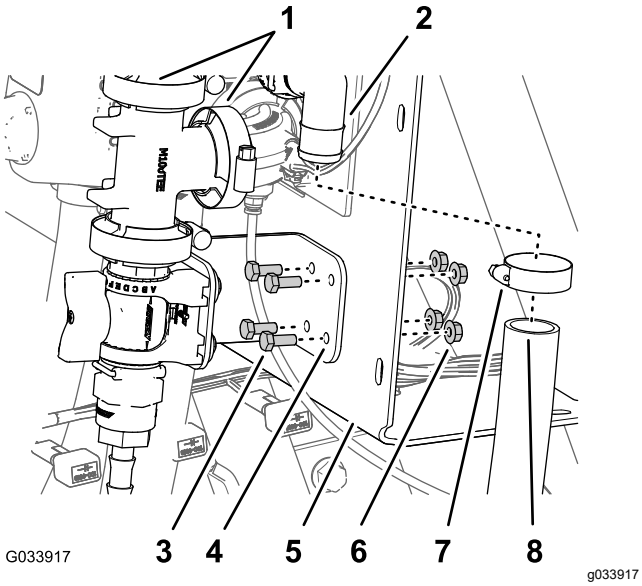

Rysunek 18

1. Obejma kołnierza (z uszczelką)
2. kolanko 90° (obejście zaworu sekcji)
3. Śruba z łbem kołnierzowym (6 x 16 mm)
4. Wspornik zaworu regulacyjnego
5. Mocowanie rozdzielacza
6. Nakrętka zabezpieczająca kołnierzowa (6 mm)
7. Obejma przewodu
8. Wąż (obejście zaworu sekcji)

2. Luźno zamocuj trójnik i kolanko 90° za pomocą uszczelki i obejmy kołnierza (Rysunek 18).
3. Zamocuj wspornik zaworu regulacyjnego do mocowania rozdzielacza (Rysunek 19) za pomocą 4 śrub z łbem kołnierzowym (6 x 16 mm) i 4 nakrętek zabezpieczających kołnierzowych (6 mm); dokręć śruby z momentem od 10 do 12 N·m.
4. Dokręć ręcznie obejmę kołnierza mocującą zawór regulacyjny i trójnik (Rysunek 13) oraz obejmę kołnierza mocującą trójnik do kolanka 90° ze złączem do rury czujnika (Rysunek 15 oraz Rysunek 18).
5. Podłącz złącze 3-gniazdowe przetwornika ciśnienia (Rysunek 19).

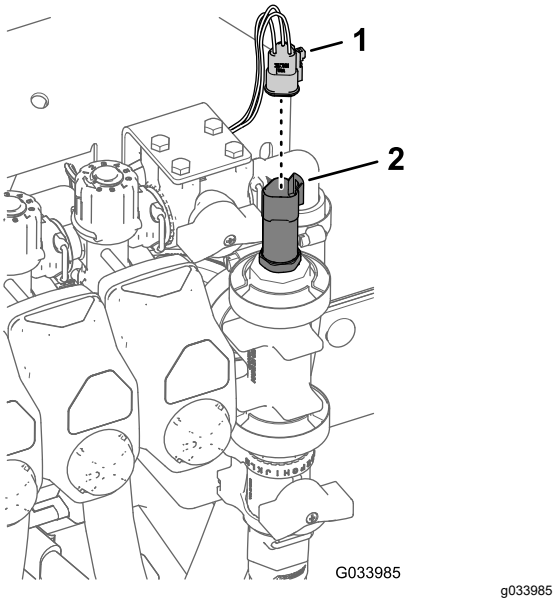

Rysunek 19

1. Złącze 3-gniazdowe
2. Przetwornik ciśnienia

6. Zamontuj wąż lancy na złączkę węża zaworu regulacyjnego i zamocuj wąż do złączki za pomocą obejmy węża (Rysunek 20).

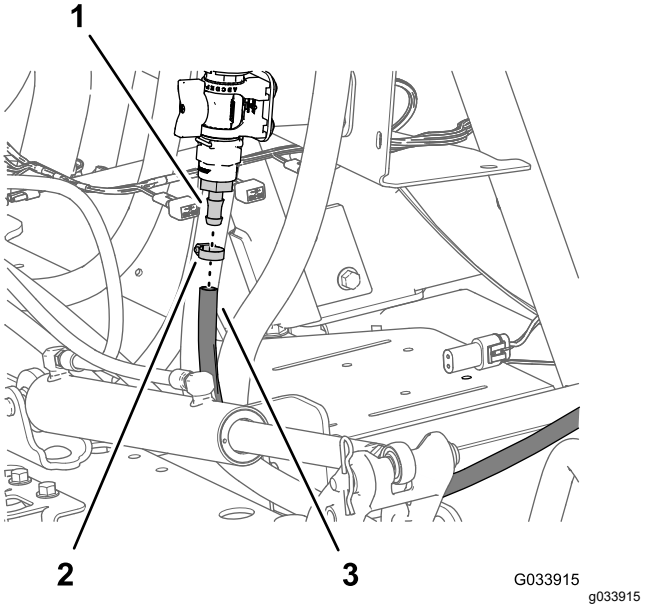

Rysunek 20

1. Złącza węża (zawór regulacyjny)
2. Obejma przewodu
3. Wąż lancy

5

Podłączanie węża lancy

Części potrzebne do tej procedury:

1	Zespół pistoletu natryskowego
1	Złączka prosta z pazurem
1	Zacisk przewodu

Procedura

Informacja: Do uszczelnienia gwintów rurowych stożkowych użyj taśmy PTFE.

1. Zamocuj prostą złączkę węża do otwartego końca węża zasilającego bębna z wężem za pomocą obejmy węża.

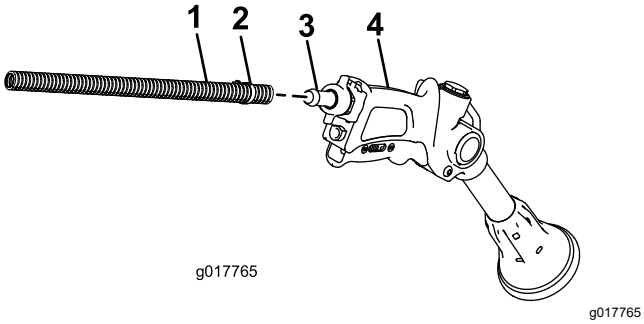

Rysunek 21

1. Przewód
2. Obejma przewodu
3. Złączka prosta z pazurem
4. Pistolet natryskowy

2. Owiń nadmiar węża wokół uchwytu na zbiorniku i umieść pistolet natryskowy w uchwycie.
3. Podłącz ujemny przewód do akumulatora.
4. Skalibruj zespół regulacji obejścia; zob. *instrukcja obsługi* maszyny.

Działanie

⚠ OSTRZEŻENIE

Płyn pod ciśnieniem może przeciąć skórę i spowodować obrażenia ciała.

- **Utrzymuj swoje ciało i ręce z dala od dysz, z których wydostaje się płyn pod wysokim ciśnieniem.**
- **Nie wolno kierować lancy w stronę żadnej osoby ani zwierzęcia.**
- **Przed podaniem ciśnienia na układ upewnij się, że wszystkie jego przewody i węże są w dobrym stanie, a połączenia/złączki — szczelne.**
- **Wycieki płynów można zlokalizować za pomocą kartonu lub papieru.**
- **Przed wykonaniem czynności przy układzie należy w pierwszej kolejności zredukować w nim ciśnienie.**
- **Jeśli płyn przedostanie się pod skórę, natychmiast zwróć się o pomoc medyczną.**
- **Gorące ciecze i chemikalia mogą spowodować oparzenia lub inne obrażenia ciała.**

Środki ostrożności związane z ochroną murawy podczas pracy z nieruchomą maszyną

Ważne: **W pewnych warunkach wysoka temperatura silnika, chłodnicy i tłumika może uszkodzić trawę podczas pracy nieruchomego zraszacza. Nieruchome tryby pracy to między innymi mieszanie zawartości zbiornika, opryskiwanie ręczne lub używanie wysięgnika ręcznego.**

Stosuj następujące środki ostrożności:

- **Unikaj** zraszania z nieruchomej maszyny w warunkach wysokiej temperatury lub niskiej wilgotności, ponieważ w takich okresach trawa może być bardziej narażona na uszkodzenia.
- **Unikaj** parkowania na trawie podczas zraszania stacjonarnego. W miarę możliwości zaparkuj na drodze dla wózków.
- **Zminimalizuj** czas pozostawania maszyny na danym obszarze trawy. Zarówno czas, jak i temperatura wpływają na ilość trawy, która może ulec uszkodzeniu.

- **Ustaw najniższe możliwe obroty silnika** pozwalające uzyskać wymagane ciśnienie i przepływ. Ograniczy to generowane ciepło i prędkość powietrza z wentylatora chłodnicy.
- **Pozwól, aby podczas pracy nieruchomej maszyny ciepło** wydostawało się do góry z komory silnika zamiast dołem pojazdu. W tym celu podnieś osłonę silnika/zespół foteli. Więcej informacji na temat podnoszenia zespołów foteli można znaleźć w *instrukcji obsługi*.

Informacja: Dla uzyskania dodatkowej ochrony cieplnej rozłóż koc termiczny pod pojazdem podczas pracy nieruchomej maszyny. Skontaktuj się z autoryzowanym przedstawicielem Toro, aby uzyskać zestaw koca termicznego Toro do zraszaczy murawy.

Przełączanie z trybu zraszania z wysięgnika na tryb zraszania ręcznego

1. Zatrzymaj maszynę, wyłącz wysięgniki i załącz hamulec postojowy.

   ⚠ OSTRZEŻENIE

   Jazda podczas korzystania z lancy ręcznej może spowodować utratę panowania nad maszyną, co może skutkować obrażeniami ciała lub śmiercią. Podczas jazdy nie korzystaj z lancy do zraszania ręcznego.

2. Z tyłu maszyny upewnij się, że blokada spustu pistoletu natryskowego jest zablokowana.
3. Obróć zieloną rączkę na zaworze regulacyjnym o 90 stopni.
4. Ze stanowiska operatora włącz pompę.
5. Przełącz nadrzędny przełącznik zraszania w położeniu WŁĄCZENIA.
6. Ustaw odpowiednie obroty silnika, a następnie załącz blokadę prędkości obrotowej silnika na biegu jałowym.

   Ważne: **Przy użyciu lancy do zraszania ręcznego nie należy używać nastawy ciśnienia wyższej niż 1034 kPa (150 psi).**

Przełączanie z trybu zraszania ręcznego na tryb zraszania z wysięgnika

1. Obróć zieloną rączkę na zaworze regulacyjnym o 90 stopni.
2. Skieruj dyszę pistoletu natryskowego w miejsce, w którym można bezpiecznie zraszać, zwolnić blokadę spustu i pociągnij za spust aż do momentu, gdy cały pozostały płyn wypłynie z węża. Następnie załącz blokadę spustu.
3. Odłóż pistolet natryskowy do uchwytu.
4. Przywróć obroty jałowe silnika.
5. Zatrzymaj pompę.

   Ważne: **Upewnij się, że podczas codziennych czynności czyszczenia pistolet natryskowy jest przepłukiwany świeżą czystą wodą (zob. *instrukcja obsługi* zraszacza). Niewłaściwe oczyszczenie pistoletu natryskowego może pogorszyć wydajność i niezawodność pistoletu natryskowego.**

6. Za pomocą przełącznika stopnia zraszania ustaw wybrane ciśnienie zraszania.

Notatki:

Deklaracja włączenia

The Toro Company, 8111 Lyndale Ave. South, Bloomington, MN, USA stwierdza, że poniższe jednostki są zgodne z określonymi dyrektywami, jeżeli zostały zainstalowane zgodnie z dołączonymi instrukcjami w odpowiednich modelach marki Toro, określonych w deklaracjach zgodności.
1

Zebrano dokumentację techniczną zgodnie z wymogami części B załącznika VII 2006/42/WE.

Firma dostarczy, w odpowiedzi na żądanie odpowiednich władz, dodatkowych informacji na temat tego urządzenia częściowego. Sposób dostarczenia określa się jako elektroniczny.

Urządzenia nie można eksploatować przed przymocowaniem do zatwierdzonych modeli marki Toro, wskazanych na dołączonej deklaracji zgodności oraz zgodnie ze wszelkimi instrukcjami. Dopiero wówczas urządzenie można określić jako zgodne ze wszystkimi odpowiednimi dyrektywami.

Certyfikowano:

David Klis
Starszy kierownik ds. inżynieryjnych
8111 Lyndale Ave. South
Bloomington, MN 55420, USA
Wrzesień 30, 2015

Upoważniony przedstawiciel:

Marcel Dutrieux
Manager European Product Integrity
Toro Europe NV
Nijverheidsstraat 5
2260 Oevel
Belgium

Lista międzynarodowych dystrybutorów

Dystrybutor:	Kraj:	Numer telefonu:	Dystrybutor:	Kraj:	Numer telefonu:
Agrolanc Kft	Węgry	36 27 539 640	Maquiver S.A.	Kolumbia	57 1 236 4079
Asian American Industrial (AAI)	Hong Kong	852 2497 7804	Maruyama Mfg. Co. Inc.	Japonia	81 3 3252 2285
B-Ray Corporation	Korea	82 32 551 2076	Mountfield a.s.	Republika Czeska	420 255 704 220
Brisa Goods LLC	Meksyk	1 210 495 2417	Mountfield a.s.	Słowacja	420 255 704 220
Casco Sales Company	Portoryko	787 788 8383	Munditol S.A.	Argentyna	54 11 4 821 9999
Ceres S.A.	Kostaryka	506 239 1138	Norma Garden	Rosja	7 495 411 61 20
CSSC Turf Equipment (pvt) Ltd.	Sri Lanka	94 11 2746100	Oslinger Turf Equipment SA	Ekwador	593 4 239 6970
Cyril Johnston & Co.	Irlandia Północna	44 2890 813 121	Oy Hako Ground and Garden Ab	Finlandia	358 987 00733
Cyril Johnston & Co.	Republika Irlandii	44 2890 813 121	Parkland Products Ltd.	Nowa Zelandia	64 3 34 93760
Fat Dragon	Chiny	886 10 80841322	Perfetto	Polska	48 61 8 208 416
Femco S.A.	Gwatemala	502 442 3277	Pratoverde SRL.	Włochy	39 049 9128 128
FIVEMANS New-Tech Co., Ltd	Chiny	86-10-6381 6136	Prochaska & Cie	Austria	43 1 278 5100
ForGarder OU	Estonia	372 384 6060	RT Cohen 2004 Ltd.	Izrael	972 986 17979
G.Y.K. Company Ltd.	Japonia	81 726 325 861	Riversa	Hiszpania	34 9 52 83 7500
Geomechaniki of Athens	Grecja	30 10 935 0054	Lely Turfcare	Dania	45 66 109 200
Golf international Turizm	Turcja	90 216 336 5993	Lely (U.K.) Limited	Wielka Brytania	44 1480 226 800
Hako Ground and Garden	Szwecja	46 35 10 0000	Solvert S.A.S.	Francja	33 1 30 81 77 00
Hako Ground and Garden	Norwegia	47 22 90 7760	Spyros Stavrinides Limited	Cypr	357 22 434131
Hayter Limited (U.K.)	Wielka Brytania	44 1279 723 444	Surge Systems India Limited	Indie	91 1 292299901
Hydroturf Int. Co Dubai	Zjednoczone Emiraty Arabskie	97 14 347 9479	T-Markt Logistics Ltd.	Węgry	36 26 525 500
Hydroturf Egypt LLC	Egipt	202 519 4308	Toro Australia	Australia	61 3 9580 7355
Irrimac	Portugalia	351 21 238 8260	Toro Europe NV	Belgia	32 14 562 960
Irrigation Products Int'l Pvt Ltd.	Indie	0091 44 2449 4387	Valtech	Maroko	212 5 3766 3636
Jean Heybroek b.v.	Holandia	31 30 639 4611	Victus Emak	Polska	48 61 823 8369

Polityka ochrony prywatności (Europa)

Informacje gromadzone przez firmę Toro
Toro Warranty Company (Toro) szanuje prywatność użytkownika. W celu przetwarzania Twojego zgłoszenia naprawy gwarancyjnej i kontaktowania się z Tobą w przypadku wycofania produktu z rynku, prosimy o udostępnienie nam pewnych danych osobowych, bezpośrednio lub za pośrednictwem lokalnego oddziału firmy Toro lub sprzedawcy.

System gwarancyjny firmy Toro mieści się na serwerach znajdujących się w Stanach Zjednoczonych, gdzie przepisy dotyczące ochrony prywatności mogą nie zapewniać takiej samej ochrony, jaka obowiązuje w kraju użytkownika.

UDOSTĘPNIAJĄC NAM DANE OSOBOWE, UŻYTKOWNIK WYRAŻA ZGODĘ NA PRZETWARZANIE DANYCH OSOBOWYCH W SPOSÓB OPISANY W POWIADOMIENIU DOTYCZĄCYM PRYWATNOŚCI.

Sposób, w jaki Toro wykorzystuje informacje
Firma Toro może używać Twoich danych osobowych do przetwarzania zgłoszeń napraw gwarancyjnych oraz kontaktowania się z Tobą w przypadku wycofania produktu z rynku lub z wszelkich innych powodów, o których Cię informujemy. Firma Toro może w związku z tymi działaniami udostępniać informacje użytkownika firmom od siebie zależnym, przedstawicielom lub innym partnerom biznesowym. Nie przekażemy Twoich danych osobowych żadnej innej firmie. Zastrzegamy sobie prawo do ujawnienia danych osobowych w celu zapewnienia zgodności z obowiązującymi przepisami i żądaniami właściwych organów władzy, zapewnienia prawidłowego funkcjonowania poszczególnych systemów oraz w celu ochrony własnych interesów lub innych użytkowników.

Przechowywane danych osobowych
Dane osobowe są przechowywane tak długo, jak jest to niezbędne dla celów, do których zostały pierwotnie pozyskane, dla innych zgodnych z prawem celów (takich jak zgodność z przepisami) lub jest to wymagane przez odpowiednie prawo.

Troska firmy Toro o zapewnienie ochrony danych osobowych
Podejmujemy odpowiednie środki ostrożności w celu zapewnienia bezpieczeństwa Twoich danych osobowych. Podejmujemy również działania mające na celu utrzymanie dokładności i aktualności danych osobowych.

Dostęp i poprawianie danych osobowych
Jeśli chcesz sprawdzić lub poprawić swoje dane osobowe, prosimy o kontakt pocztą elektroniczną na adres: legal@toro.com.

Australijskie prawo konsumenta

Klienci z Australii mogą znaleźć szczegółowe dane, związane z australijskim prawem konsumenta wewnątrz opakowania lub uzyskać te dane u przedstawiciela firmy Toro.

Gwarancja Toro

Dwuletnia ograniczona gwarancja

Warunki i produkty objęte gwarancją

The Toro Company i jej firma zależna, Toro Warranty Company, na mocy zawartego porozumienia wspólnie gwarantują, że posiadany produkt komercyjny Toro („Produkt") będzie wolny od wad materiałowych i wykonania przez okres dwóch lat lub 1500 godzin użytkowania, zależnie od tego, który z nich minie wcześniej. Niniejsza gwarancja ma zastosowanie do wszystkich produktów z wyjątkiem aeratorów (patrz osobne klauzule gwarancyjne na te produkty). Jeżeli spełnione są warunki gwarancji, Produkt zostanie przez nas naprawiony bezpłatnie (dotyczy to także diagnostyki, robocizny, części i transportu). Gwarancja rozpoczyna się w dniu dostawy Produktu do pierwszego nabywcy detalicznego.
* Dotyczy Produktów wyposażonych w licznik godzin.

Instrukcja korzystania z serwisu gwarancyjnego

Użytkownik jest odpowiedzialny za natychmiastowe powiadomienie dystrybutora lub sprzedawcy produktów komercyjnych, u którego zakupił Produkt, o istnieniu warunków spełniających wymagania gwarancyjne. Jeżeli potrzebujesz pomocy w zlokalizowaniu dystrybutora lub autoryzowanego sprzedawcy albo masz pytania dotyczące praw lub obowiązków gwarancyjnych, możesz skontaktować się z nami:

Toro Commercial Products Service Department
Toro Warranty Company
8111 Lyndale Avenue South
Bloomington, MN 55420-1196

952–888–8801 lub 800–952–2740
E-mail: commercial.warranty@toro.com

Obowiązki właściciela

Właściciel Produktu jest odpowiedzialny za realizację niezbędnych czynności konserwacyjnych i regulacyjnych zgodnie z informacjami w *Instrukcji obsługi*. Niewykonywanie wymaganych czynności konserwacyjnych i regulacyjnych może być podstawą do odrzucenia roszczeń gwarancyjnych.

Elementy i sytuacje nie objęte gwarancją

Nie wszystkie uszkodzenia i usterki Produktu, które wystąpią w okresie gwarancyjnym, są wadami materiałowymi lub wykonania. Gwarancja nie obejmuje następujących elementów:

- Uszkodzeń Produktu wynikających z używania nieoryginalnych części zamiennych Toro, instalacji i eksploatacji dodatkowego wyposażenia oraz zmodyfikowanych akcesoriów wyprodukowanych przez inne firmy niż Toro. Elementy te mogą być objęte gwarancją ich producenta.
- Uszkodzeń Produktu wynikających z niewykonywania zalecanych czynności konserwacyjnych i/lub regulacyjnych. Nieprawidłowa konserwacja produktu Toro niezgodnie z zaleceniami przedstawionymi w *Instrukcji obsługi* może spowodować odrzucenie roszczeń gwarancyjnych.
- Uszkodzeń Produktu wynikających z użytkowania produktu w sposób agresywny, niedbały lub lekkomyślny.
- części podlegających zużyciu w następstwie używania, chyba że okażą się wadliwe. Przykłady części podlegających zużyciu w trakcie normalnego działania produktu obejmują w szczególności klocki, okładziny hamulcowe, okładziny sprzęgła, ostrza, wrzeciona, rolki i łożyska (zamknięte lub wymagające smarowania), dolne noże, świece zapłonowe, kółka samonastawne i łożyska, opony, filtry, paski oraz niektóre części spryskiwacza, takie jak membrany, dysze, zawory zwrotne itp.;
- Uszkodzeń powstałych w wyniku wpływów zewnętrznych. Do warunków uznawanych za będące wpływami zewnętrznymi należą m.in. pogoda, praktyki przechowywania, zanieczyszczenia, stosowanie niedozwolonego płynu chłodzącego, smarów, dodatków, wody, substancji chemicznych itp.
- uszkodzeń lub problemów wynikających z nieprawidłowego paliwa (benzyny, oleju napędowego lub oleju napędowego bio) niezgodnego z odpowiednimi normami branżowymi;
- normalnego poziomu hałasu, drgań i zużycia;
- Normalne zużycie obejmuje m. in. uszkodzenia foteli w wyniku zużycia lub przetarcia, zużycie powierzchni malowanych, rysy na etykietach i szybach itp.

Części

Części zaplanowane do wymiany w ramach wymaganej konserwacji są objęte gwarancją przez okres do planowego czasu wymiany dla danej części. Części wymienione w ramach gwarancji objęte są gwarancją przez cały okres trwania pierwotnej gwarancji na produkt i stają się własnością Toro. Ostateczną decyzję o naprawie istniejącej części lub jej wymianie podejmuje firma Toro. Do napraw gwarancyjnych mogą być używane odnawiane części.

Gwarancja na akumulatory głębokiego rozładowania i akumulatory litowo-jonowe:

Akumulatory głębokiego rozładowania i akumulatory litowo-jonowe mają określoną ogólną liczbę kilowatogodzin, które mogą dostarczyć w okresie eksploatacji. Metody użytkowania, ładowania i konserwacji mogą wydłużyć lub skrócić całkowity okres eksploatacji akumulatora. Jako że akumulatory w tym produkcie zużywają się, ilość pracy użytecznej pomiędzy ładowaniami będzie powoli zmniejszać się, aż akumulator całkowicie się zużyje. Wymiana akumulatorów zużytych w trakcie normalnej eksploatacji jest obowiązkiem właściciela produktu. W czasie normalnego okresu gwarancyjnego na produkt potrzebna może być wymiana akumulatora na koszt właściciela. Uwaga (dotyczy tylko akumulatorów litowo-jonowych): akumulatory litowo-jonowe mają jedynie częściową proporcjonalną gwarancję od 3 do 5 lat, zależnie od czasu eksploatacji i zużytych kilowatogodzin. Aby uzyskać więcej informacji, zapoznaj się z *instrukcją obsługi*.

Konserwacja realizowana jest na koszt właściciela.

Regulowanie, smarowanie, czyszczenie i polerowanie silnika, wymiana filtrów i chłodziwa oraz realizacja zalecanych czynności konserwacyjnych to normalne procedury serwisowe Toro, które właściciel musi realizować na własny koszt.

Warunki ogólne

Urządzenia objęte niniejszą gwarancją mogą być naprawiane wyłącznie przez autoryzowanych dystrybutorów i sprzedawców produktów Toro.

Firmy The Toro Company i Toro Warranty nie ponoszą odpowiedzialności za pośrednie, przypadkowe ani wynikowe szkody związane z użytkowaniem produktów Toro objętych tą gwarancją, w tym za jakiekolwiek koszty i wydatki związane z zapewnieniem maszyn lub usług zastępczych w uzasadnionych okresach występowania usterek lub braku eksploatacji w oczekiwaniu na naprawę w ramach gwarancji. Oprócz gwarancji emisji zanieczyszczeń, o której mowa poniżej, w stosownych przypadkach nie ma innych wyraźnych gwarancji. Wszelkie domniemane gwarancje dotyczące wartości handlowej i przydatności do określonych zastosowań są ograniczone do okresu objętego niniejszą gwarancją.

Niektóre kraje nie zezwalają na wyłączenie szkód przypadkowych lub wynikowych lub ograniczeń dotyczących okresu trwania domniemanych gwarancji, więc powyższe wyłączenia i ograniczenia mogą nie mieć zastosowania. Niniejsza gwarancja udziela określonych praw, a w zależności od kraju właścicielowi mogą przysługiwać także inne prawa.

Uwaga dotycząca gwarancji silnika:

Układ kontroli emisji spalin w Produkcie może być objęty osobną gwarancją spełniającą wymagania ustalone przez amerykańską Agencję Ochrony Środowiska (Environmental Protection Agency; EPA) i/lub Kalifornijską Radę Ochrony Czystości Powietrza (California Air Resources Board; CARB). Ograniczenia określone powyżej nie mają zastosowania do gwarancji na układ kontroli emisji spalin. Szczegółowe informacje można znaleźć w dokumencie Engine Emission Control Warranty Statement dołączonym do Produktu lub zawartym w dokumentacji producenta silnika

Wszystkie kraje oprócz USA i Kanady

Klienci, którzy zakupili produkt Toro wyeksportowany ze Stanów Zjednoczonych lub z Kanady, powinni skontaktować się z lokalnym dystrybutorem lub sprzedawcą produktów Toro w celu uzyskania informacji o warunkach gwarancyjnych obowiązujących w danym kraju. Jeżeli są Państwo z jakichkolwiek przyczyn niezadowoleni z usług Dystrybutora lub mają Państwo trudności z uzyskaniem informacji na temat gwarancji, proszę skontaktować się z dystrybutorem Toro.