Form No. 3414-230 Rev C

Schaummarkierer

Sprühfahrzeug Multi Pro® WM 1750, 5800 ab Seriennummer 400000000

Modellnr. 41249—Seriennr. 317000001 und höher

Bedienungsanleitung

Sicherheit

Hinweis: Bestimmen Sie die linke und rechte Seite der Maschine anhand der normalen Sitz- und Bedienposition.

Sicherheits- und Bedienungsschilder

Die Sicherheits- und Bedienungsaufkleber sind für den Bediener gut sichtbar und befinden sich in der Nähe der möglichen Gefahrenbereiche. Tauschen Sie beschädigte oder verloren gegangene Aufkleber aus.

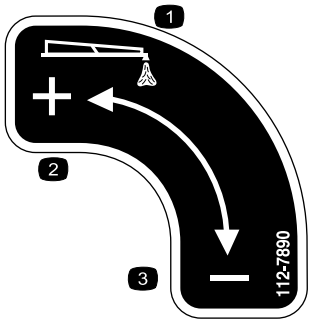

decal112-7890

112-7890

1. Schaumausgabe
2. Erhöhen
3. Verringern

Einrichtung

Einzelteile

Prüfen Sie anhand der nachstehenden Tabelle, dass Sie alle im Lieferumfang enthaltenen Teile erhalten haben.

Verfahren	Beschreibung	Menge	Verwendung
1	Keine Teile werden benötigt	–	Vorbereiten der Maschine.
2	Schaumschlauch (Bulkware)	1	Vorbereiten der Schläuche.

© 2022—The Toro® Company
8111 Lyndale Avenue South
Bloomington, MN 55420

Registrieren Sie Ihr Produkt unter www.Toro.com.

Originaldokuments (DE)
Druck: USA
Alle Rechte vorbehalten

3414-230

Verfahren	Beschreibung	Menge	Verwendung
3	Regelventil, deckelmontiert Regelventil, Befestigung Aufkleber (112-7890)	1 1 1	Einbauen des Schaumregelventils.
4	Schaummarkierer-Finishingkit (separat erhältlich)	1	Montieren des Schaummarkierer-Finishingkits und der Halterung.
5	Schaumschlauch Kabelbinder	1 8	Verlegen der Schaumschläuche.
6	Druckmutter (Blau) Druckmutter (Weiß) Halterungen Distanzstücke Maschinenschrauben Befestigungsstange Schaumdüsen	2 2 4 4 4 2 2	Einbauen der Schaumdüsen.
7	Keine Teile werden benötigt	–	Befestigen der Auslegerabschnitts-schläuche.

Falls sich bestimmte Schritte von Maschine zu Maschine unterscheiden, werden separate Anweisungen für die Installation des Schaummarkierers in jedem Schritt des Setups angegeben. Suchen Sie die Überschrift mit den Anweisungen für die relevante Maschine, mit der Sie arbeiten, bevor Sie jeden Schritt im Setup ausführen.

Hinweis: Dieser Schaummarkierer benötigt eine speziell für die Maschine konzipierte Befestigungshalterung. Erwerben Sie vor der Installation des Schaummarkierers das richtige Schaummarkierer-Finishingkit für Ihre Maschine von einem autorisierten Toro Vertragshändler.

1

Vorbereiten der Maschine

Keine Teile werden benötigt

Verfahren

⚠ ACHTUNG

Chemikalien sind gefährlich und können Verletzungen verursachen.

- **Lesen Sie die Anweisungen auf den Etiketten, bevor Sie mit Chemikalien umgehen und befolgen Sie alle Herstellerempfehlungen und Sicherheitsvorkehrungen.**
- **Lassen Sie die Chemikalien nicht in Berührung mit Ihrer Haut kommen. Sollte Ihre Haut mit Chemikalien in Kontakt kommen, waschen Sie den Bereich gründlich mit Seife und sauberem Wasser.**
- **Tragen Sie eine Schutzbrille und andere vom Chemikalienhersteller empfohlene Schutzausrüstung.**

1. Parken Sie die Maschine auf einer ebenen Fläche, aktivieren die Feststellbremse und stellen die Sprühpumpe ab.
2. Senken Sie die äußeren Ausleger ab.
3. Stellen Sie den Motor ab und ziehen Sie den Zündschlüssel ab.
4. Reinigen Sie das Sprühfahrzeug; weitere Informationen finden Sie in der *Bedienungsanleitung* für die Maschine.

2

Vorbereiten der Schläuche

Für diesen Arbeitsschritt erforderliche Teile:

1	Schaumschlauch (Bulkware)

Verfahren

1. Messen Sie die Länge des Schlauchs von der Bulkware und schneiden ihn entsprechend den nachfolgenden Tabellen ab.

   Hinweis: Legen Sie den restlichen Schlauch zur Seite.

2. Entfernen Sie an jedem Ende des geschnittenen Schlauchs 7 cm bis 10 cm des schwarzen Mantels, um den blauen, durchsichtigen Schlauch freizulegen.

   Hinweis: Verwenden Sie für Maschinen der Serie Multi Pro 5000 nur einen Abschnitt des durchsichtigen Schlauchs für die Schleife vom Kompressor zum Behälter.

Sprühfahrzeuge Multi Pro 1750

	Durchsichtige und blaue Schläuche	Menge
Schaumschläuche für rechten Ausleger	5,5 m	1
Schaumschläuche für linken Ausleger	4,9 m	1
Schläuche für Schaumdichtensteuerung	Nicht zutreffend	Nicht zutreffend
Loopbackschlauch von Kompressor zu Behälter	92 cm	1

Sprühfahrzeuge Multi Pro 5800

	Durchsichtige und blaue Schläuche	Menge	Nur durchsichtiger Schlauch	Menge
Schaumschläuche für rechten Ausleger	4,3 m	1	Nicht zutreffend	Nicht zutreffend
Schaumschläuche für linken Ausleger	4,9 m	1	Nicht zutreffend	Nicht zutreffend
Schläuche für Schaumdichtensteuerung	4,9 m	1	Nicht zutreffend	Nicht zutreffend
Schläuche von Kompressor zu Behälter	Nicht zutreffend	Nicht zutreffend	92 cm	1

Sprühfahrzeuge WM Multi Pro

	Durchsichtige und blaue Schläuche	Menge
Schaumschläuche für rechten Ausleger	5,5 m	1
Schaumschläuche für linken Ausleger	4,9 m	1

Sprühfahrzeuge WM Multi Pro (cont'd.)

Schläuche für Schaumdichtensteuerung	Nicht zutreffend	Nicht zutreffend
Loopbackschlauch von Kompressor zu Behälter	92 cm	1

3

Einbauen des Schaumregelventils

Für diesen Arbeitsschritt erforderliche Teile:

1	Regelventil, deckelmontiert
1	Regelventil, Befestigung
1	Aufkleber (112-7890)

Einbauen des Schaumregelventils

Sprühfahrzeugsysteme der Serie 1750 und WM (Workman)

1. Ermitteln Sie den schwarzen Behälterdeckel am Ende des Schaummarkierer-Behälters (Bild 1).

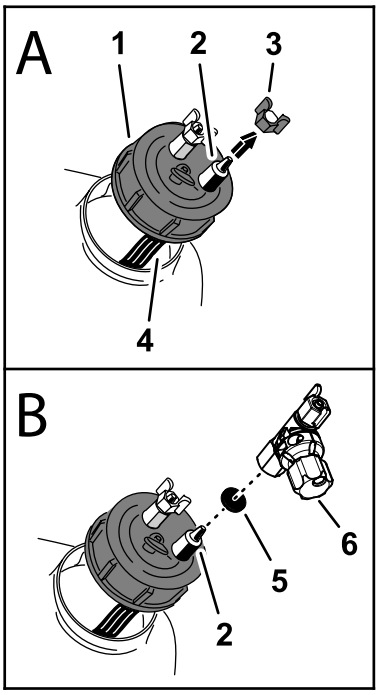

g206580

Bild 1

1. Behälterdeckel
2. Anschlussstück am Behälterdeckel (Anschluss mit dem blauen Filterschlauch)
3. Blaue Druckmutter
4. Blauer Filterschlauch (im Behälter)
5. Dichtung
6. Deckelmontiertes Regelventil

2. Schrauben Sie den Behälterdeckel ab und heben ihn soweit vom Behälter an, dass Sie den blauen Filterschlauch sehen können (Bild 1).
3. Entfernen Sie die blaue Druckmutter vom Anschlussstück am Behälterdeckel, das am blauen Filterschlauch im Behälter **angeschlossen** ist (Bild 1).
4. Befestigen Sie das deckelmontierte Regelventil und die Dichtung am Anschlussstück des Behälterdeckels und richten es so aus, wie in Bild 1 abgebildet.

Befestigen des Loopback-schlauchs am Behälter

Sprühfahrzeugsysteme der Serie Multi Pro 1750 und WM (Workman)

1. Montieren Sie die blaue Druckmutter (Bild 2), die Sie in Schritt 3 von Einbauen des Schaumregelventils (Seite 3) entfernt haben, am blauen Schlauch des Loopbackschlauchs vom Kompressor zum Behälter, den Sie in 2 Vorbereiten der Schläuche (Seite 2) abgeschnitten haben.

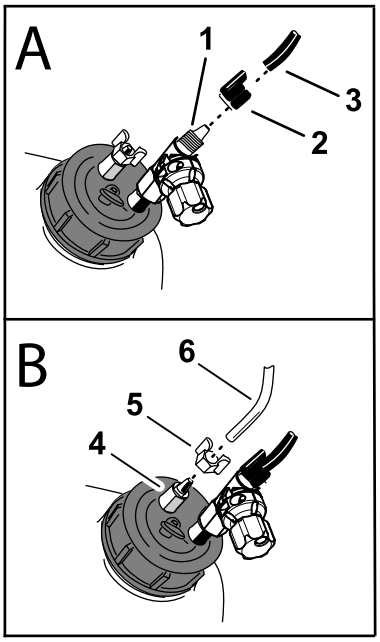

g206581

Bild 2

1. Anschlussstück (deckelmontiertes Regelventil)
2. Blaue Druckmutter
3. Blauer Schlauch (Loopbackschlauch von Kompressor zu Behälter)
4. Anschlussstück am Behälterdeckel
5. Weiße Druckmutter
6. Weißer Schlauch (Loopbackschlauch von Kompressor zu Behälter)

2. Montieren Sie den blauen Schlauch und die blaue Mutter im Anschlussstück des deckelmontierten Regelventils und ziehen Sie die Druckmutter mit der Hand an (Bild 2).
3. Schrauben Sie den Behälterdeckel auf den Füllstützen des Behälters auf.
4. Nehmen Sie die weiße Druckmutter vom Anschlussstück am Behälterdeckel ab (Bild 2).
5. Montieren Sie die weiße Druckmutter am durchsichtigen Schlauch des Loopbackschlauchs vom Kompressor zum Behälter (Bild 2).
6. Montieren Sie den durchsichtigen Schlauch und die weiße Mutter im Anschlussstück des Deckels und ziehen Sie die Druckmutter mit der Hand an.

Befestigen des Loopback-schlauchs am Kompressor

Sprühfahrzeugsysteme der Serie Multi Pro 1750 und WM (Workman)

1. Verlegen Sie die Loopbackschläuche vom Kompressor zum Behälter 92 cm vom Deckel der Druckmuttern an der Seite des Kompressors (Bild 3).

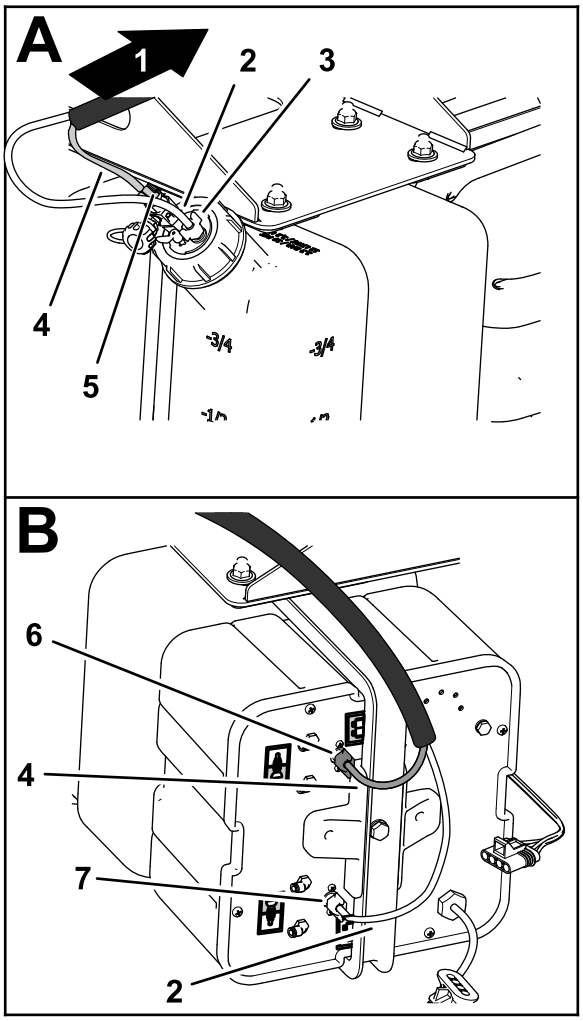

g206595

Bild 3

Bild zeigt Sprühfahrzeug Multi Pro Workman, das Sprühfahrzeug Multi Pro 1750 ist ähnlich

1. Zum Kompressor
2. Durchsichtiger Schlauch (Loopbackschlauch von Kompressor zu Behälter, 92 cm)
3. Weiße Druckmutter, Deckel
4. Blauer Schlauch (Loopbackschlauch von Kompressor zu Behälter, 92 cm)
5. Deckelmontiertes Regelventil
6. Druckmutter (blau, Kompressor-Anschlussstück)
7. Druckmutter (weiß, Kompressor-Anschlussstück)

2. Nehmen Sie die weiße Druckmutter ab und montieren sie am durchsichtigen Schlauch (Bild 3).
3. Montieren Sie den durchsichtigen Schlauch und die weiße Druckmutter im Anschlussstück an der Seite des Kompressors und ziehen Sie die weiße Druckmutter mit der Hand an (Bild 3).
4. Nehmen Sie die blaue Druckmutter vom Anschlussstück an der Seite des Kompressors ab (Bild 3).
5. Montieren Sie den blauen Schlauch und die blaue Druckmutter im Anschlussstück an der Seite des Kompressors und ziehen Sie die blaue Druckmutter mit der Hand an (Bild 3).

Anschließen des Loopback-schlauchs und der Schaumdich-tenschläuche am Behälter und am Kompressor

Sprühfahrzeuge der Serie Multi Pro 5800

1. Nehmen Sie die weiße Druckmutter (Bild 4) am Anschlussstück des Behälterdeckels ab und montieren sie am durchsichtigen Schlauch (92 cm).

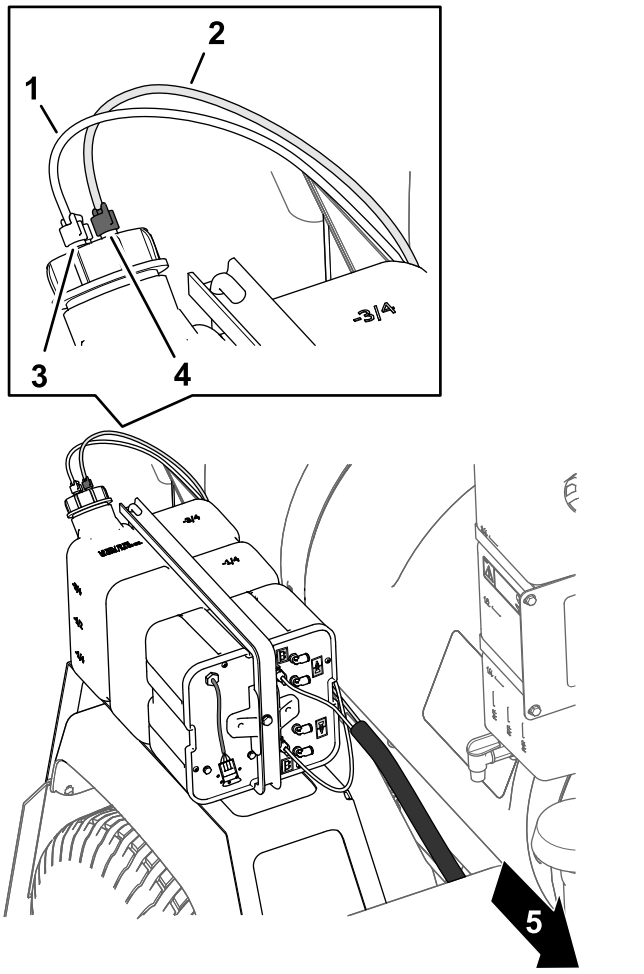

Bild 4

1. Durchsichtiger Schlauch (92 cm)
2. Durchsichtiger Schlauch, Schaumdichtenschläuche, 4,9 m
3. Druckmutter (weiß, Deckel-Anschlussstück)
4. Druckmutter (blau, Deckel-Anschlussstück)
5. Vorderseite der Maschine

2. Montieren Sie den durchsichtigen Schlauch und die weiße Druckmutter im Anschlussstück am Behälterdeckel und ziehen Sie die weiße Druckmutter mit der Hand an (Bild 4).
3. Verlegen Sie das freie Ende des durchsichtigen Schlauchs (92 cm) vom Anschlussstück des Deckels zum Anschlussstück an der Seite des Kompressors mit der weißen Druckmutter (Bild 4 und Bild 5).

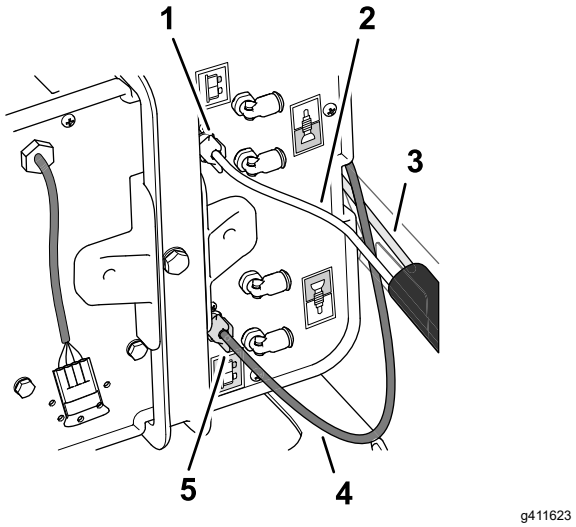

Bild 5

1. Druckmutter (weiß, Kompressor-Anschlussstück)
2. Durchsichtiger Schlauch, Schaumdichtenschläuche, 4,9 m
3. Durchsichtiger Schlauch (92 cm)
4. Blauer Schlauch, Schaumdichtenschläuche, 4,9 m
5. Druckmutter (blau, Kompressor-Anschlussstück)

4. Nehmen Sie die weiße Druckmutter (Bild 5) ab und montieren sie am durchsichtigen Schlauch (92 cm).
5. Montieren Sie den durchsichtigen Schlauch und die weiße Druckmutter im Anschlussstück an der Seite des Kompressors und ziehen Sie die weiße Druckmutter mit der Hand an (Bild 5).
6. Nehmen Sie die blaue Druckmutter vom Anschlussstück an der Seite des Kompressors ab (Bild 5).
7. Montieren Sie die blaue Druckmutter am blauen Schlauch (Bild 5) der Schaumdichtenschläuche (4,9 m).
8. Montieren Sie den blauen Schlauch und die blaue Druckmutter im Anschlussstück an der Seite des Kompressors und ziehen Sie die blaue Druckmutter mit der Hand an (Bild 5).
9. Nehmen Sie die blaue Druckmutter vom Anschlussstück am Deckel des Behälters ab (Bild 4).
10. Montieren Sie die blaue Druckmutter am durchsichtigen Schlauch (Bild 4) der Schaumdichtenschläuche (4,9 m).
11. Montieren Sie den durchsichtigen Schlauch und die blaue Druckmutter im Anschlussstück am Deckel des Behälters und ziehen Sie die blaue Druckmutter mit der Hand an (Bild 4).

Verlegen der Schläuche für die Schaumdichtensteuerung

Sprühfahrzeuge der Serie Multi Pro 5800

1. Verlegen Sie die Schaumdichtenschläuche (4,9 m) zum Behälter und der Kompressorhalterung (befindet sich unter dem Chemikalienbehälter und hinter dem Kraftstofftank), entlang des Rahmenkanals der Maschine und zum Bereich unter dem Sitzkasten (Bild 6).

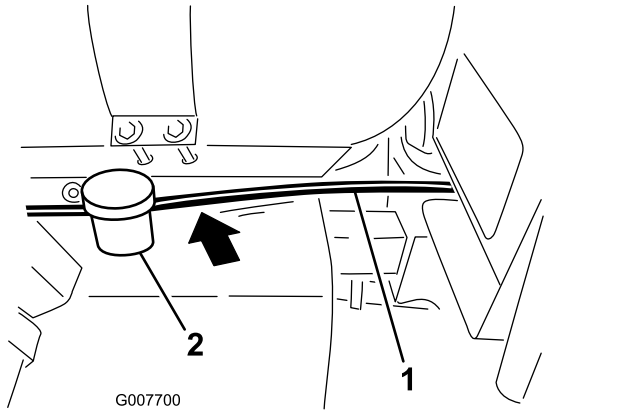

Bild 6

1. Schaumschlauch
2. Kraftstofftank

2. Klappen Sie den Sitz hoch und verlegen Sie den Schlauch nach vorne entlang des Kabelbaums der Maschine, durch die Stützklemme und unter der Bodenplatte (Bild 7).

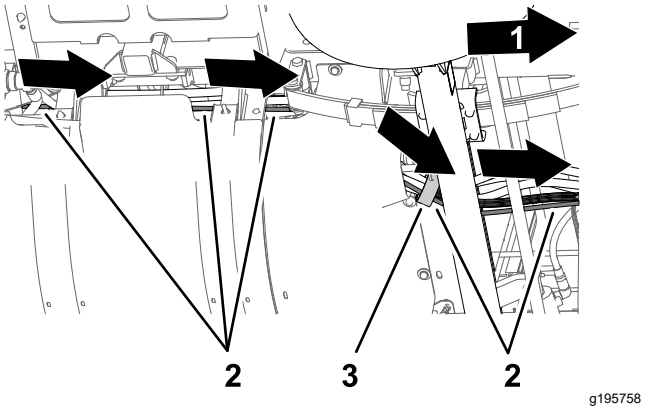

Bild 7

Bild zeigt Sprühfahrzeug Multi Pro 5800

1. Vorderseite der Maschine
2. Schlauchpaar, 14,9 m
3. Stützklemme

3. Verlegen Sie den Schlauch zur Ventilbefestigung.

   - **Nur für Sprühfahrzeuge bis Modelljahr 2015:**

     Verlegen Sie den Schlauch entlang des vorhandenen Kabelbaums durch die Bedienfeldöffnung (Bild 9).

     Hinweis: Die Bedienfeldöffnung befindet sich unter der Ventilbefestigung.

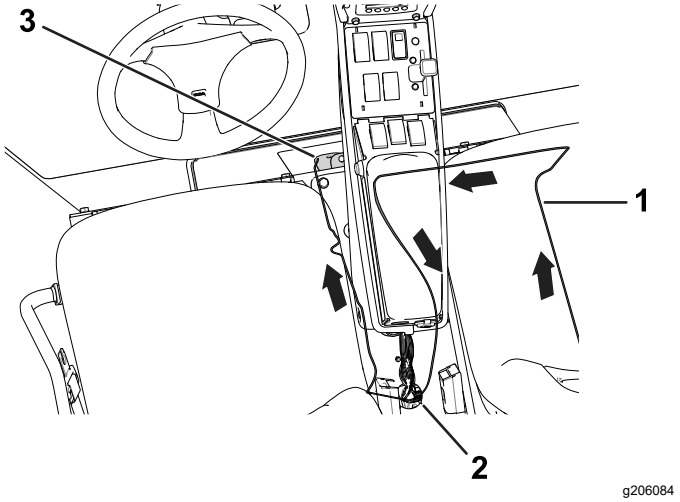

Bild 8

1. Schlauchpaar, 14,9 m
2. Bedienfeldöffnung
3. Ventilbefestigung

   - **Sprühfahrzeuge ab Modelljahr 2016:**

     Verlegen Sie den Schlauch entlang des vorhandenen Kabelbaums durch die Bedienfeldöffnung und zur Vorderseite des Sitzunterteils (Bild 8).

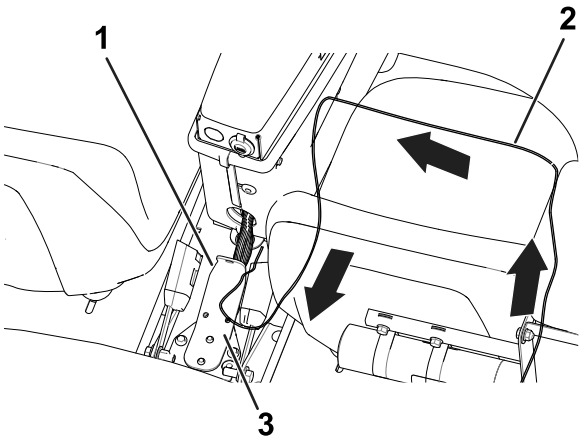

Bild 9

1. Bedienfeldöffnung (unter der Ventilbefestigung)
2. Schlauchpaar, 14,9 m
3. Ventilbefestigung

4. Befestigen Sie die Schläuche mit Kabelbindern am vorhandenen Kabelbaum (Bild 9 oder Bild 8).

Montieren der Schaumdichten-schläuche und des Schaumregel-ventils

Sprühfahrzeuge der Serie Multi Pro 5000

1. Lösen und entfernen Sie die Druckmuttern vom Ventilgehäuse (Bild 10).

   Hinweis: Bewahren Sie die Druckmuttern auf und legen sie zur Seite.

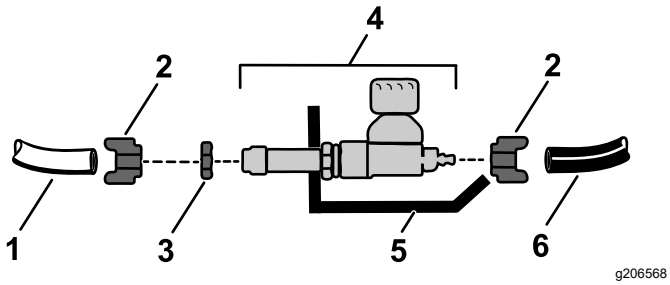

Bild 10

1. Weißer Schlauch
2. Druckmutter
3. Klemmmutter
4. Ventilgehäuse
5. Ventilbefestigung
6. Blauer Schlauch

2. Lösen und entfernen Sie die Druckmutter vom Ventil (Bild 10).

   Hinweis: Bewahren Sie die Druckmutter auf und legen sie zur Seite.

3. Befestigen Sie das Ventil mit der vorher entfernten Klemmmutter an der Ventilbefestigung (Bild 10).
4. Stecken Sie den blauen und den weißen Schlauch in die Druckmutter (Bild 10).
5. Schrauben Sie die Druckmutter in das Ventil, um den blauen und weißen Schlauch am Ventil zu befestigen (Bild 10).
6. Bringen Sie den Aufkleber an, wie in Bild 11 und Bild 12 abgebildet.

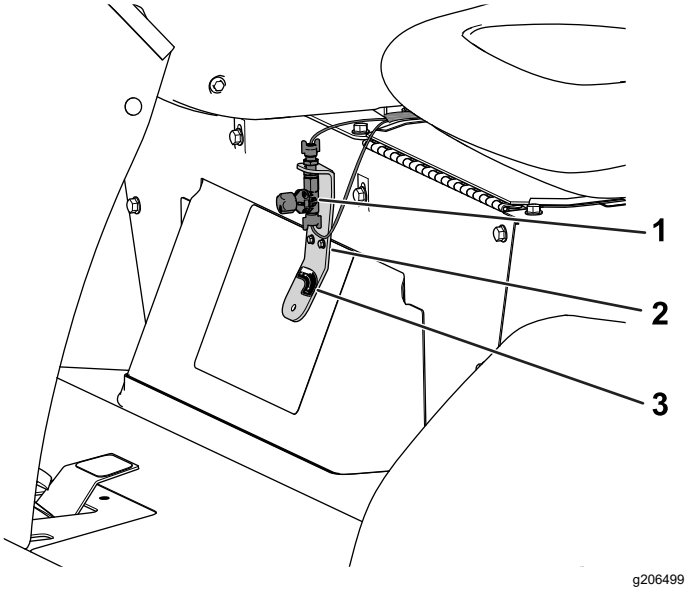

Bild 11

Multi Pro 5800, bis Modelljahr 2015

1. Ventil
2. Ventilbefestigung
3. Aufkleber 112-7890

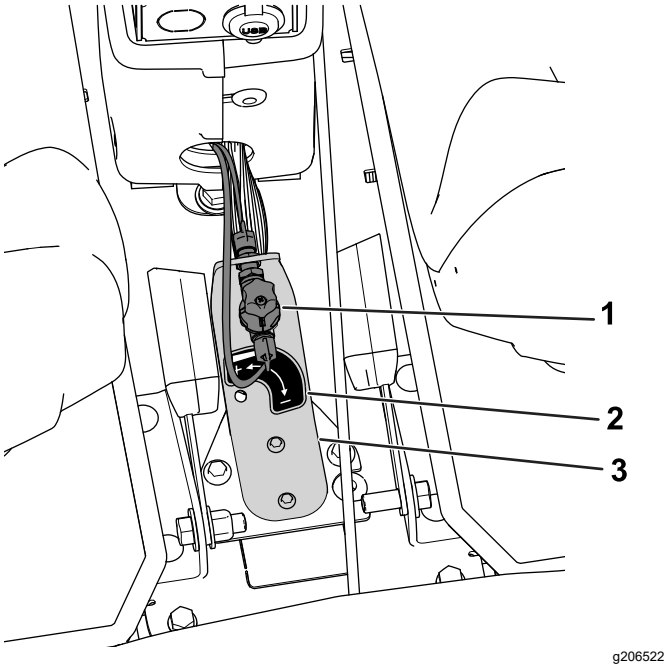

Bild 12

Multi Pro 5800, ab Modelljahr 2016

1. Ventil
2. Aufkleber 112-7890
3. Ventilbefestigung

4

Montieren des Schaummarkierer-Finishingkits und der Halterung

Für diesen Arbeitsschritt erforderliche Teile:

1	Schaummarkierer-Finishingkit (separat erhältlich)

Weitere Informationen finden Sie in den Installationsanweisungen, die dem Schaummarkierer-Finishingkit beiliegen.

5

Verlegen der Schaumschläuche

Für diesen Arbeitsschritt erforderliche Teile:

1	Schaumschlauch
8	Kabelbinder

Verlegen der Schaumschläuche zu den Auslegern

1. Befestigen Sie die Schaumschläuche an den Auslegern.

   Hinweis: Befestigen Sie den kürzeren Schlauch am Ausleger, der an derselben Seite wie die Halterung ist; befestigen Sie den längeren Schlauch am Ausleger, der an der gegenüberliegenden Seite der Halterung ist.

   A. Befestigen Sie den Schaumschlauch am rechten Ausleger entlang der hinteren Seite der oberen Haltestange (Bild 13).

      Wichtig: **Die Schaumschläuche werden gequetscht, wenn die Ausleger in der Überkreuzstellung für den Transport sind, wenn Sie sie an der falschen Seite befestigen.**

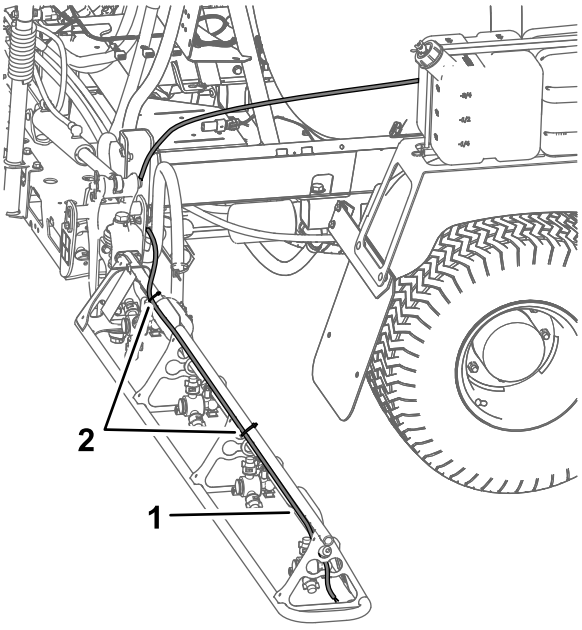

Bild 13

Abbildung zeigt Serie Multi Pro 5000

1. Schaumschlauch am rechten Ausleger
2. Kabelbinder

   B. Fluchten Sie das Schlauchende mit dem Ende der oberen Haltestange aus.

      Hinweis: Befestigen Sie den Schaumschlauch mit einem Kabelbinder an der Strebe; verwenden Sie die Löcher in der Strebe (Bild 14).

      Hinweis: Lassen Sie etwas zusätzlichen Schlauch am Ende des Auslegers, damit er ausgefahren werden kann.

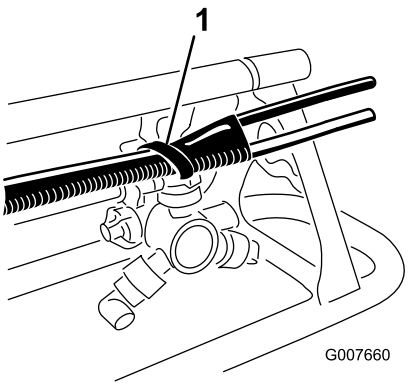

Bild 14

1. Kabelbinder

   C. Verlegen Sie den Schlauch entlang des vorhandenen Auslegerzulaufschlauchs.

      Hinweis: Befestigen Sie den Schlauch mit Kabelbindern an der Strebe; die Stellen sind in Bild 15 abgebildet.

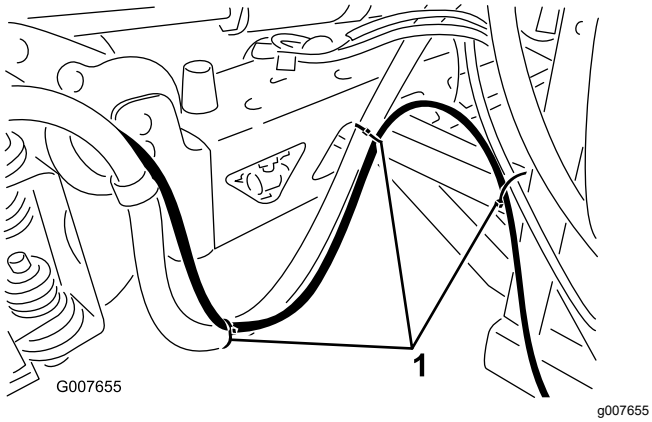

Bild 15

1. Kabelbinder

D. Wiederholen Sie die Schritte für den linken Ausleger; verlegen Sie den Schlauch jedoch entlang der Vorderseite der oberen Haltestange.

Wichtig: **Die Schaumschläuche werden gequetscht, wenn die Ausleger in der Überkreuzstellung für den Transport sind, wenn Sie sie an der falschen Seite befestigen.**

2. Verlegen Sie die zwei Schaumschläuche von den Auslegern nach vorne zur Seite der Maschine mit der Befestigungshalterung (Bild 16).

Wichtig: **Verlegen Sie die Schläuche nicht an Stellen, an denen sie eingeklemmt oder abgezogen werden können.**

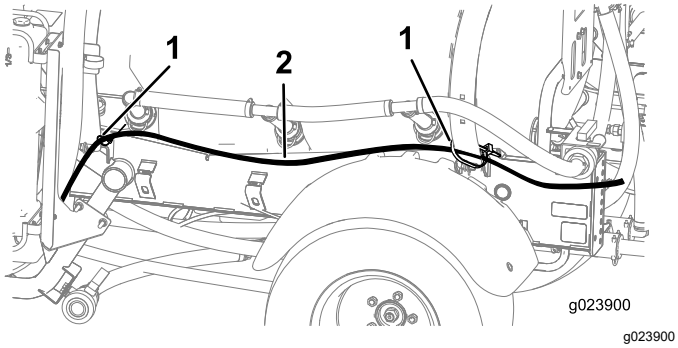

Bild 16

Sprühfahrzeug Multi Pro 1750

1. Kabelbinder
2. Schlauch

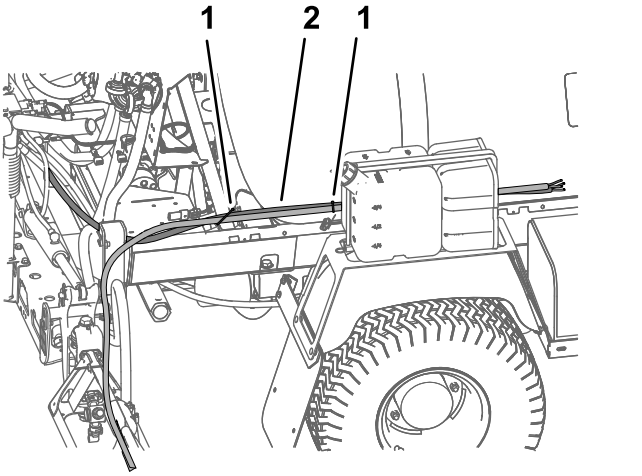

Bild 17

Sprühfahrzeug Multi Pro 5800

1. Kabelbinder
2. Schlauch

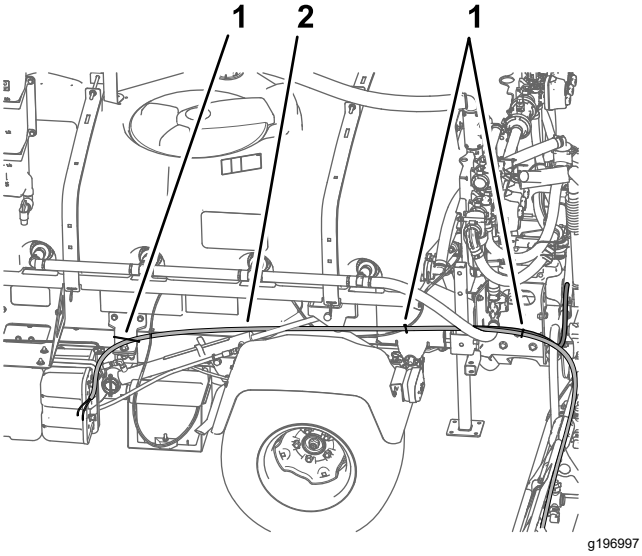

Bild 18

Sprühfahrzeug Multi Pro WM

1. Kabelbinder
2. Schlauch

3. Befestigen Sie die Schaumschläuche mit den beiliegenden Drahtbändern am vorhandenen Kabelbaum oder an den Auslegerzulaufschläuchen.

6

Einbauen der Schaumdüsen

Für diesen Arbeitsschritt erforderliche Teile:

2	Druckmutter (Blau)
2	Druckmutter (Weiß)
4	Halterungen
4	Distanzstücke
4	Maschinenschrauben
2	Befestigungsstange
2	Schaumdüsen

Montieren der Druckmuttern

1. Befestigen Sie die blaue Druckmutter am blauen Schlauch (Flüssigkeit) (Bild 19).

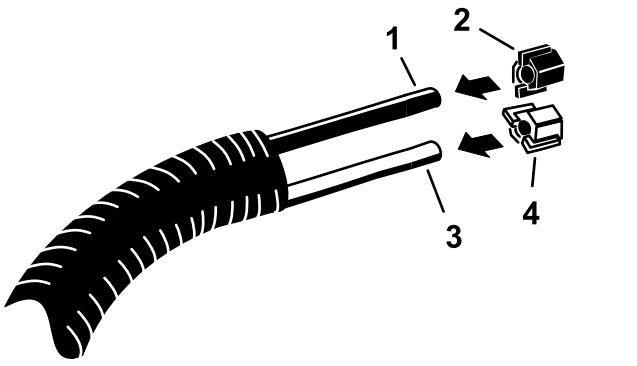

Bild 19

1. Blauer Schlauch
2. Blaue Druckmutter
3. Durchsichtiger Schlauch
4. Weiße Druckmutter

2. Befestigen Sie die weiße Druckmutter am durchsichtigen Schlauch (Luft) (Bild 19).
3. Wiederholen Sie die Schritte 1 und 2 für die Schaumschläuche an der Unterseite der anderen Maschinenseite.

Befestigen der Halterungen

1. Ermitteln Sie die Befestigungshalterungen für die Schaumdüse und das Distanzstück.
2. Befestigen Sie die erste Halterung 7 cm bis 10 cm vom Ende des oberen Auslegerschlauchs.
3. Befestigen Sie die Halterung und das Distanzstück, wie in Bild 20 abgebildet.

Hinweis: Befestigen Sie beide Halterungsklemmen an der Hinterseite des oberen Auslegerschlauchs.

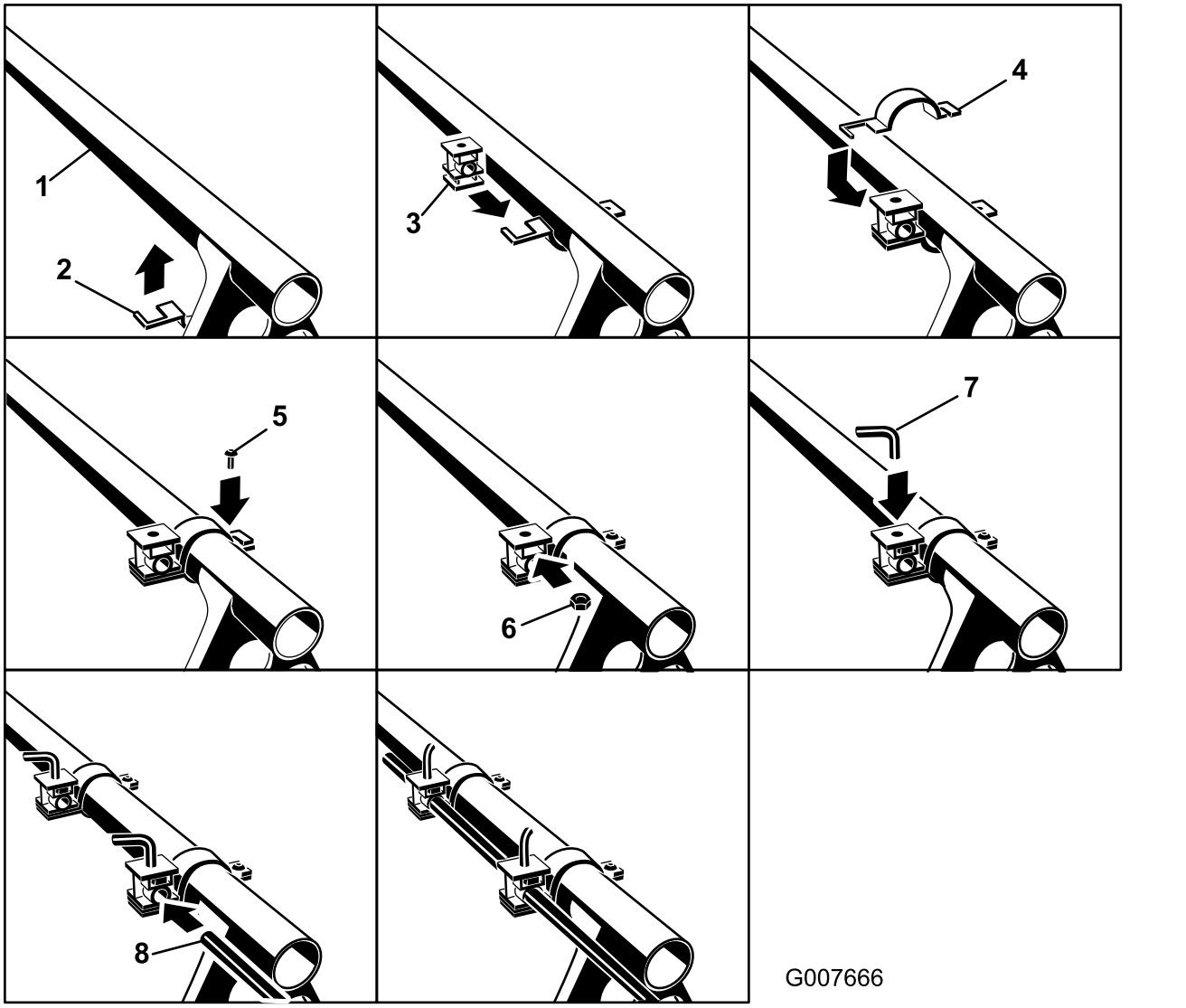

g007666

Bild 20

1. Oberer Auslegerschlauch
2. Untere Hälfte der Halterungsklemme
3. Distanzstück (achten Sie auf die Ausrichtung)
4. Untere Hälfte der Halterungsklemme
5. Klemmschraube
6. Distanzstückmutter
7. Stellschraube
8. Befestigungsstange

4. Befestigen Sie die zweite Halterung 7 cm bis 10 cm nach innen von der ersten Halterung.
5. Setzen Sie eine Stellschraube in das obere Loch in jedem Distanzstück.
6. Befestigen Sie die Befestigungsstange (das Keilende nach außen) in den Löchern in den Distanzstücken.

   Hinweis: Befestigen Sie die Stange mit den Stellschrauben in der gewünschten Stellung.
7. Wiederholen Sie die Schritte 2 bis 6 für den Ausleger an der anderen Seite der Maschine.

Einbauen der Schaumdüsen

1. Finden Sie die Schaumdüsen in den losen Teilen. Befestigen Sie eine Düse an der Befestigungsstange, wie in Bild 21 abgebildet.

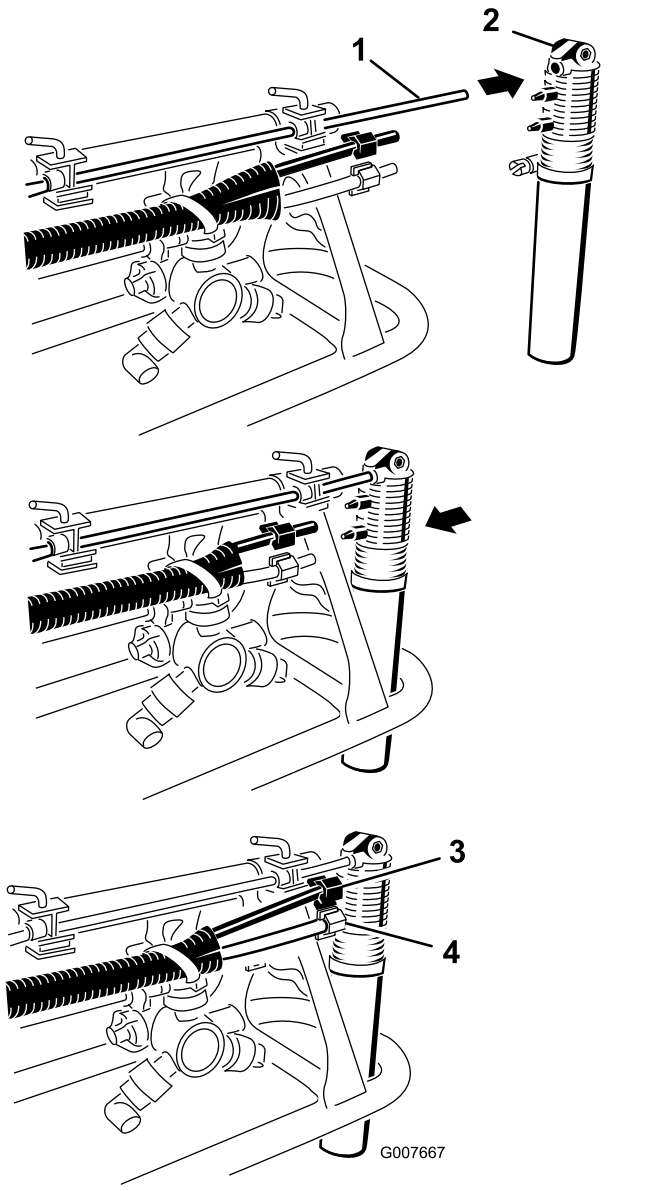

Bild 21

1. Aufschlagdorn mit Keil
2. Schaumdüse
3. Blauer Schlauch und blaue Druckmutter
4. Durchsichtiger Schlauch und weiße Druckmutter

2. Befestigen Sie den blauen Schlauch an der oberen Zahnung und den durchsichtigen Schlauch an der unteren Zahnung.
3. Befestigen Sie die Schläuche mit den Druckmuttern, die Sie in Montieren der Druckmuttern (Seite 11) angebracht haben.
4. Wiederholen Sie die Schritte 1 bis 3 für den Ausleger an der anderen Seite der Maschine.

7

Befestigen der Auslegerschläuche am Kompressor

Keine Teile werden benötigt

Verfahren

1. Verlegen Sie die Schaumschläuche für den rechten Ausleger, wie in Bild 22 abgebildet.

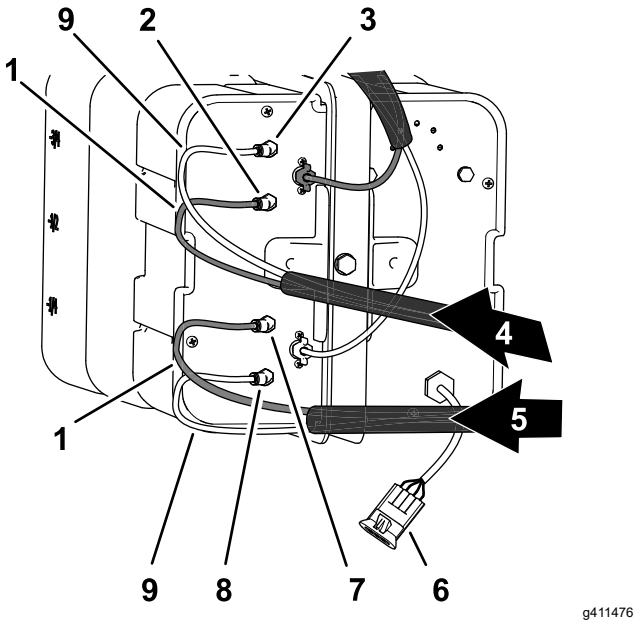

Bild 22

1. Blaue Schläuche
2. Flüssigkeit-Anschlussstück (linker Ausleger)
3. Luft-Anschlussstück (linker Ausleger)
4. Schaumschläuche (linker Ausleger): Serie Multi Pro 1750 und Workman Multi Pro (4,9 m) oder Serie Multi Pro 5800 (4,9 m)
5. Schaumschläuche (rechter Ausleger): Serie Multi Pro 1750 und Workman Multi Pro (5,5 m) oder Serie Multi Pro 5800 (4,3 m)
6. Elektrischer Anschluss
7. Luft-Anschlussstück (rechter Ausleger)
8. Flüssigkeit-Anschlussstück (rechter Ausleger)
9. Durchsichtiger Schlauch

2. Stecken Sie den durchsichtigen Schlauch in das Luft-Anschlussstück an der Seite der Kompressorplatte (Bild 22).
3. Stecken Sie den blauen Schlauch in das Flüssigkeit-Anschlussstück an der Seite der Kompressorplatte (Bild 22).
4. Verlegen Sie die Schaumschläuche für den linken Ausleger, wie in Bild 22 abgebildet.
5. Stecken Sie den durchsichtigen Schlauch in das Luft-Anschlussstück an der Seite der Kompressorplatte (Bild 22).
6. Stecken Sie den blauen Schlauch in das Flüssigkeit-Anschlussstück an der Seite der Kompressorplatte (Bild 22).

Betrieb

Verwenden der Bedienelemente

Rechter Auslegerschalter: Mit diesem Schalter aktivieren Sie den Kompressor und generieren einen Wasser- und Luftfluss zum rechten Auslegerabschnitt.

Linker Auslegerschalter: Mit diesem Schalter aktivieren Sie den Kompressor und generieren einen Wasser- und Luftfluss zum linken Auslegerabschnitt.

Hinweis: Sie können den Schaum gleichzeitig an beiden Auslegersektionen abschalten.

Anzeigemarkierungen: Diese Markierungen befinden sich an der Seite des Behälters; sie geben den Lösungsstand im Behälter an.

Schaumreglereinstellventil: Dieses Ventil steuert die Konsistenz der Schaumlösung. Das Einstellen des Ventils, d. h. das Öffnen oder Schließen, steuert die Seifenlösungsmenge, die an die Schaumdüsen gelangt. Ein Erhöhen des Flusses ergibt größere, häufigere Schaumtropfen; ein Absenken des Flusses ergibt kleinere, nicht so häufige Schaumtropfen.

Hinweis: An windigen Tagen kann ein Schaum mit einer wässrigen nützlich sein.

Druckentlastungsventil: Ziehen Sie die rote Nase am Behälterdeckel nach außen, um den Druck im Behälter abzulassen.

Füllen des Behälters und Einstellen der Schaumdichte

Wichtig: **Spülen Sie die Anlage nach jeder Verwendung mit Frischwasser durch, besonders, wenn Sie hartes Wasser verwenden. Bringen Sie keine Schmieröle, Schmiermittel oder Petroleumprodukte auf dem Kompressormotor an.**

1. Achten Sie darauf, dass der Ein/Aus-Schalter des Schaumkompressors in der AUS-Stellung ist.
2. Ziehen Sie die rote Druckbegrenzungsnase heraus und nehmen Sie den schwarzen Deckel vom Behälter ab.
3. Füllen Sie die richtige Wassermenge in den Behälter und fügen Sie dann das Schaumkonzentrat durch die Öffnung oben am Behälter hinzu; halten Sie sich an die Anweisungen des Herstellers.

Wichtig: **Extreme PH-Werte (Härte oder Weichheit) des Wassers wirken sich auf die benötige Schaumkonzentratmenge aus.**

4. Setzen Sie den Deckel auf den Behälter und ziehen ihn mit der Hand fest.
5. Öffnen Sie das Einstellventil für die Schaumdichte bei der ersten Verwendung um eine Achtel- bis Vierteldrehung nach links (Bild 23).

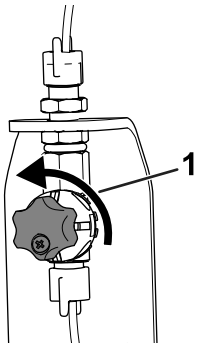

g207605

Bild 23

1. Eine Vierteldrehung geöffnet

6. Setzen Sie das Markierungssystem ein und machen Sie ein Testmuster auf dem Boden.

   Hinweis: Beim ersten Start des Markierungssystems sollten Sie eine oder zwei Minuten warten, bis der Schaum durch die Leitung fließt.

7. Stellen Sie das Einstellventil für die Schaumdichte ein, um die gewünschte Konsistenz zu erhalten und spritzen Sie ganz normal.

   Hinweis: Wenn Sie den Schaum für mehr als 2 Stunden in der Leitung lassen, kann er wässrig werden. Wenn Sie die Maschine für 2 Stunden oder länger nicht verwendet haben, lassen Sie die Maschine für 1 bis 2 Minuten laufen, um überschüssiges Wasser zu entfernen.

   Wenn der Schaum in der Maschine sehr wässrig ist, tun Sie Folgendes:

   A. Schließen Sie das Einstellventil für die Schaumdichte ganz.
   B. Lassen Sie die Maschine für 2 Minuten laufen.
   C. Warten Sie eine Minute und prüfen Sie dann die Konsistenz des Schaums.
   D. Stellen Sie den Schaum ein, um die gewünschte Konsistenz zu erhalten.

Wartung

Überwintern

1. Stellen Sie das Fahrzeug auf eine ebene Fläche, aktivieren Sie die Feststellbremse, stoppen Sie die Pumpe und stellen Sie den Motor ab.
2. Ziehen Sie am Tankdeckel die rote Lasche des Druckentlastungsventils heraus.
3. Entfernen Sie den Tankdeckel vom Tank.
4. Entfernen Sie den Splint, mit dem der Gurt und der Tank am Kompressor befestigt sind.
5. Entleeren Sie den Tank von allen Seifen und Flüssigkeiten.
6. Befestigen Sie den Tank mit dem Gurt und dem Splint am Kompressor.
7. Bringen Sie den Tankdeckel wieder am Tank an und ziehen Sie diesen fest.
8. Starten Sie den Schaummarkierungskompressor und lassen Sie jede Schaummarkierungsdüse 5 Minuten lang laufen.

   Hinweis: Dies entfernt die Lösung aus den Stromspulen und verhindert ein Einfrieren.

9. Schalten Sie den Schaummarkierungskompressor ab und ziehen den Schlüssel vom Schlüsselschalter ab.
10. Bauen Sie die Schaumdüsen auseinander und wechseln Sie die Schaumschwämme aus.

Einlagerung

1. Stellen Sie das Sprühfahrzeug auf eine ebene Fläche, aktivieren Sie die Feststellbremse, stellen die Pumpe und den Motor ab und ziehen Sie den Schlüssel ab.
2. Lassen Sie den Druck vom Behälter ab, indem Sie den Behälterfüllstutzen öffnen, setzen Sie den Behälterfüllstutzen ein und ziehen ihn mit der Hand an.
3. Schließen Sie den Luft- und Flüssigkeitsschlauch vom Behälter ab.

   Hinweis: Wechseln Sie den Luft- und Wasserschlauch und die mitgelieferte Schlauchkupplung aus.
4. Bauen Sie die Schaumdüsen auseinander und wechseln Sie die Schaumschwämme aus.
5. Entleeren Sie Seife und Flüssigkeiten vom Behälter, um eine Behälterbeschädigung durch Frost zu vermeiden.

Hinweise:

Hinweise:

Hinweise:

EEA/UK Datenschutzerklärung

Toros Verwendung Ihrer persönlichen Informationen

The Toro Company („Toro“) respektiert Ihre Privatsphäre. Wenn Sie unsere Produkte kaufen, können wir bestimmte persönliche Informationen über Sie sammeln, entweder direkt von Ihnen oder über Ihre lokale Toro-Niederlassung oder Ihren Händler. Toro verwendet diese Informationen, um vertragliche Verpflichtungen zu erfüllen – z. B. um Ihre Garantie zu registrieren, Ihren Garantieanspruch zu bearbeiten oder Sie im Falle eines Rückrufs zu kontaktieren – und für legitime Geschäftszwecke – z. B. um die Kundenzufriedenheit zu messen, unsere Produkte zu verbessern oder Ihnen Produktinformationen zur Verfügung zu stellen, die für Sie von Interesse sein könnten. Toro kann die Informationen im Rahmen dieser Aktivitäten an Toro Tochtergesellschaften, Händler oder Geschäftspartner weitergeben. Wir können auch persönliche Daten offenlegen, wenn dies gesetzlich vorgeschrieben ist oder im Zusammenhang mit dem Verkauf, Kauf oder der Fusion eines Unternehmens. Toro verkauft Ihre persönlichen Informationen niemals an anderen Unternehmen.

Speicherung Ihrer persönlichen Daten

Toro wird Ihre persönlichen Daten so lange aufbewahren, wie es für die oben genannten Zwecke relevant ist und in Übereinstimmung mit den gesetzlichen Bestimmungen. Für weitere Informationen über die geltenden Aufbewahrungsfristen wenden Sie sich bitte an legal@toro.com.

Toros Engagement für Sicherheit

Ihre persönlichen Daten können in den USA oder einem anderen Land verarbeitet werden, in dem möglicherweise weniger strenge Datenschutzgesetze gelten als in Ihrem Wohnsitzland. Wann immer wir Ihre Daten außerhalb Ihres Wohnsitzlandes übermitteln, werden wir die gesetzlich vorgeschriebenen Schritte unternehmen, um sicherzustellen, dass angemessene Sicherheitsvorkehrungen zum Schutz Ihrer Daten getroffen werden und um sicherzustellen, dass diese sicher behandelt werden.

Zugang und Korrektur

Sie haben das Recht, Ihre persönlichen Daten zu korrigieren und zu überprüfen oder der Verarbeitung Ihrer Daten zu widersprechen bzw. diese einzuschränken. Bitte kontaktieren Sie uns dazu per E-Mail unter legal@toro.com. Wenn Sie Bedenken haben, wie Toro mit Ihren Daten umgegangen ist, bitten wir Sie, dies direkt mit uns zu besprechen. Bitte beachten Sie, dass europäische Bürger das Recht haben, sich bei Ihrer Datenschutzbehörde zu beschweren.