Form No. 3459-663 Rev A

Count on it.

Návod na obsluhu

Výkonná kefa

Číslo modelu 38701—Výrobné číslo 411700000 a vyššie

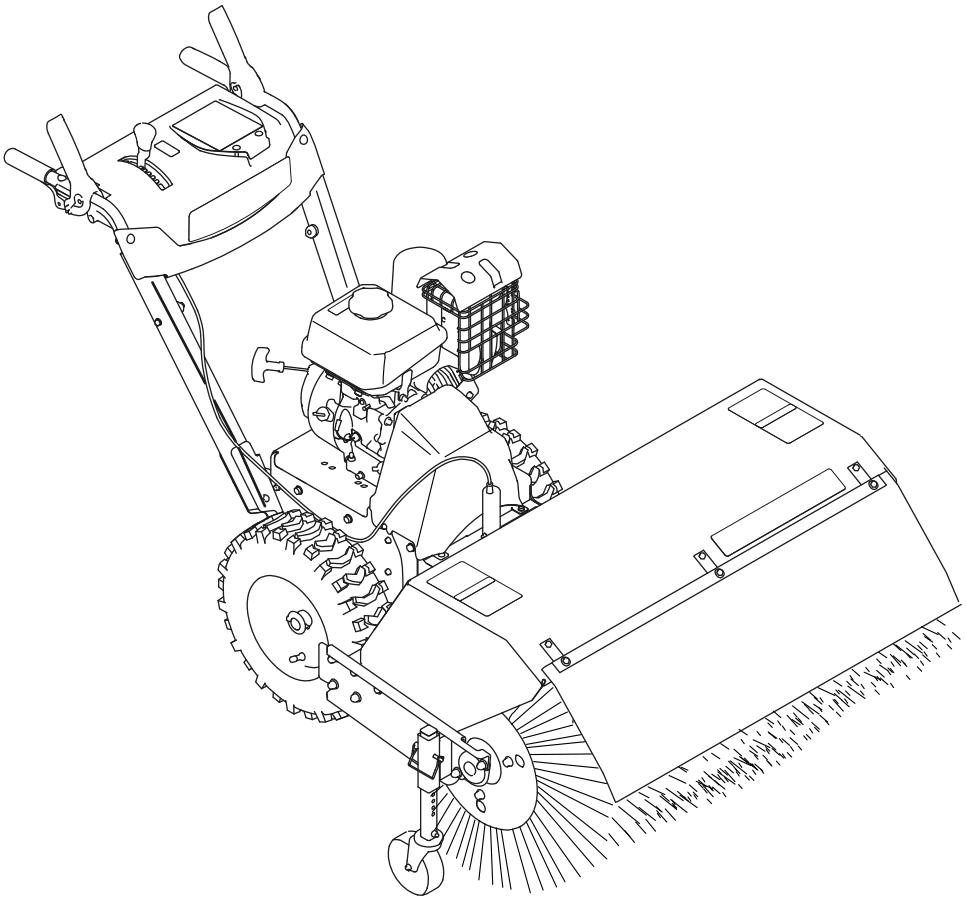

Zaregistrujte svoj výrobok na adrese www.Toro.com.
Preklad originálu (SK)

3459-663

Používanie alebo prevádzka motora na ľubovoľnom území pokrytom lesom, kríkmi alebo trávou porušuje odsek 4442 alebo 4443 zákona California Public Resource Code, ak nie je motor vybavený zachytávačom iskier definovaným v odseku 4442, ktorý sa udržiava v efektívnom prevádzkovom stave, prípadne ak nie je motor skonštruovaný, vybavený a udržiavaný na predchádzanie požiaru.

Priložená používateľská príručka k motoru obsahuje informácie o Agentúre na ochranu životného prostredia USA (EPA) a kalifornskej smernici týkajúcej sa kontroly emisií – emisné systémy, údržba a záruka. Náhradné diely možno objednávať od výrobcu motora.

⚠ DÔLEŽITÉ UPOZORNENIE

KALIFORNIE
Dôležité upozornenie, poučka 65
Výfukový plyn z tohto výrobku obsahuje chemikálie, ktoré sú v štáte Kalifornia známe tým, že spôsobujú rakovinu, vrodené poruchy alebo iné reprodukčné poškodenie.

Úvod

Tento stroj je určený na používanie vlastníkmi domov alebo profesionálnymi najatými operátormi. Je navrhnutý na odstraňovanie snehu, prachu, nečistôt a pokosenej trávy z dláždených povrchov, napríklad príjazdových ciest a chodníkov, a z iných povrchov určených pre dopravu v obytných alebo komerčných priestoroch.

Tieto informácie si pozorne prečítajte, aby ste sa výrobok naučili správne ovládať a udržiavať a aby ste predchádzali zraneniam a poškodeniu výrobku. Zodpovedáte za správnu a bezpečnú obsluhu výrobku.

Na lokalite www.Toro.com získate informácie o bezpečnosti výrobkov, školiacich materiáloch týkajúcich sa prevádzky, príslušenstve a tiež pomoc pri hľadaní predajcu alebo registrácii výrobku.

Ak potrebujete servis, originálne diely od spoločnosti Toro alebo doplňujúce informácie, obráťte sa na autorizovaného servisného predajcu alebo zákaznícke stredisko spoločnosti Toro a pripravte si číslo modelu a sériové číslo vášho výrobku. Na Obrázok 1 je označené miesto na výrobku s číslom modelu a sériovým číslom. Čísla si zaznamenajte do poskytnutého priestoru.

Dôležité: **Prístup k informáciám o záruke, súčastiach a ďalším informáciám o produkte získate oskenovaním kódu QR na štítku so sériovým číslom (ak sa nachádza na produkte) pomocou mobilného zariadenia.**

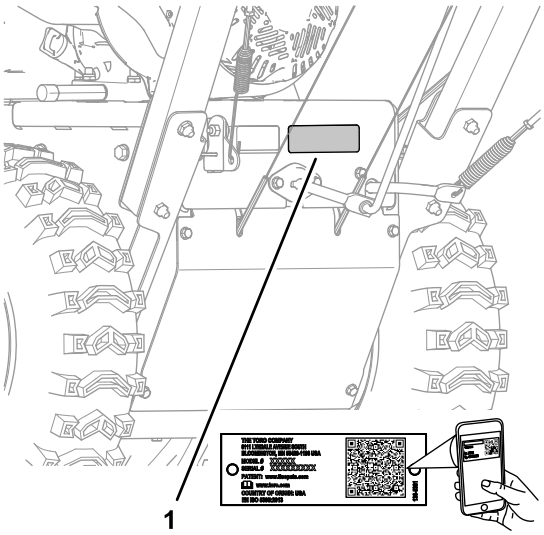

g325100

Obrázok 1

1. Umiestnenie čísla modelu a sériového čísla

Číslo modelu _____

Výrobné číslo _____

Táto príručka identifikuje potenciálne riziká. Bezpečnostné upozornenia sú označené symbolom (Obrázok 2), ktorý signalizuje, že v prípade nedodržania odporúčaných opatrení môže dôjsť k vážnemu zraneniu alebo smrti.

g000502

Obrázok 2

1. Symboly bezpečnostného upozornenia

V tejto príručke sa na zvýraznenie informácií používajú dve slová. Slovo **Dôležité** upriamuje pozornosť na špeciálne mechanické informácie a slovo **Poznámka** zdôrazňuje všeobecné informácie, ktoré si zaslúžia špeciálnu pozornosť.

© 2022—The Toro® Company
8111 Lyndale Avenue South
Bloomington, MN 55420

Navštívte nás na adrese www.Toro.com.
Vytlačené v USA
Všetky práva vyhradené

Obsah

Bezpečnosť 3
Všeobecné bezpečnostné pokyny 3
Indikátor sklonu svahu 4
Bezpečnostné a inštrukčné štítky 5
Súčasti stroja 7
Ovládacie prvky 7
Technické údaje 8
Nadstavce/príslušenstvo 8
Pred prevádzkou 9
Bezpečnosť pred prevádzkou 9
Plnenie palivovej nádrže 9
Kontrola dráhy zametania 9
Nastavenie výšky kefy 10
Počas prevádzky 11
Bezpečnosť počas prevádzky 11
Prevádzka motora 11
Jazda so strojom 13
Používanie kefy 14
Nastavenie bočného uhla kefy 15
Použitie alternatívnej polohy samonastavo-vacieho kolesa 16
Čistenie upchatej kefy 16
Po prevádzke 16
Bezpečnosť po prevádzke 16
Zabránenie zamrznutiu po použití 17
Preprava stroja 17
Údržba 18
Odporúčaný harmonogram údržby 18
Bezpečnosť pri údržbe 18
Príprava na údržbu 19
Mazanie 19
Údržba motora 20
Údržba palivového systému 22
Údržba hnacieho systému 23
Údržba kefy 24
Údržba remeňa 27
Údržba podvozka 30
Uskladnenie 31
Bezpečnosť pri skladovaní 31
Príprava stroja na uskladnenie 31
Ukončenie uskladnenia stroja 31
Odstraňovanie závad 32

Bezpečnosť

Tento produkt môže odletujúcimi predmetmi zraniť ruky a nohy. V prípade nedodržania nasledujúcich bezpečnostných pokynov môže dôjsť k vážnemu zraneniu. Vždy dodržiavajte všetky bezpečnostné pokyny, aby ste predišli vážnemu zraneniu osôb.

Všeobecné bezpečnostné pokyny

- Pred naštartovaním motora si prečítajte túto *používateľskú príručku* a oboznámte sa s jej obsahom.
- Zaručte, aby každá osoba používajúca tento produkt vedela, ako ho má používať a ako rýchlo vypnúť motor, a rozumela varovaniam.
- Vždy keď z ľubovoľného dôvodu opúšťate prevádzkovú polohu, uvoľnite páku pohonu kefy, páku trakčného pohonu, vypnite motor a počkajte, kým sa nezastavia všetky pohyblivé časti.
- Do blízkosti pohyblivých súčastí stroja ani pod ne nedávajte ruky ani nohy. Vždy zostávajte mimo výstupný otvor.
- Stroj neprevádzkujte bez všetkých ochranných prvkov a iných namontovaných a funkčných ochranných zariadení.
- Do oblasti prevádzky nepúšťajte okolostojace osoby, najmä malé deti.
- Nikdy nedovoľte, aby stroj obsluhovali deti.

Indikátor sklonu svahu

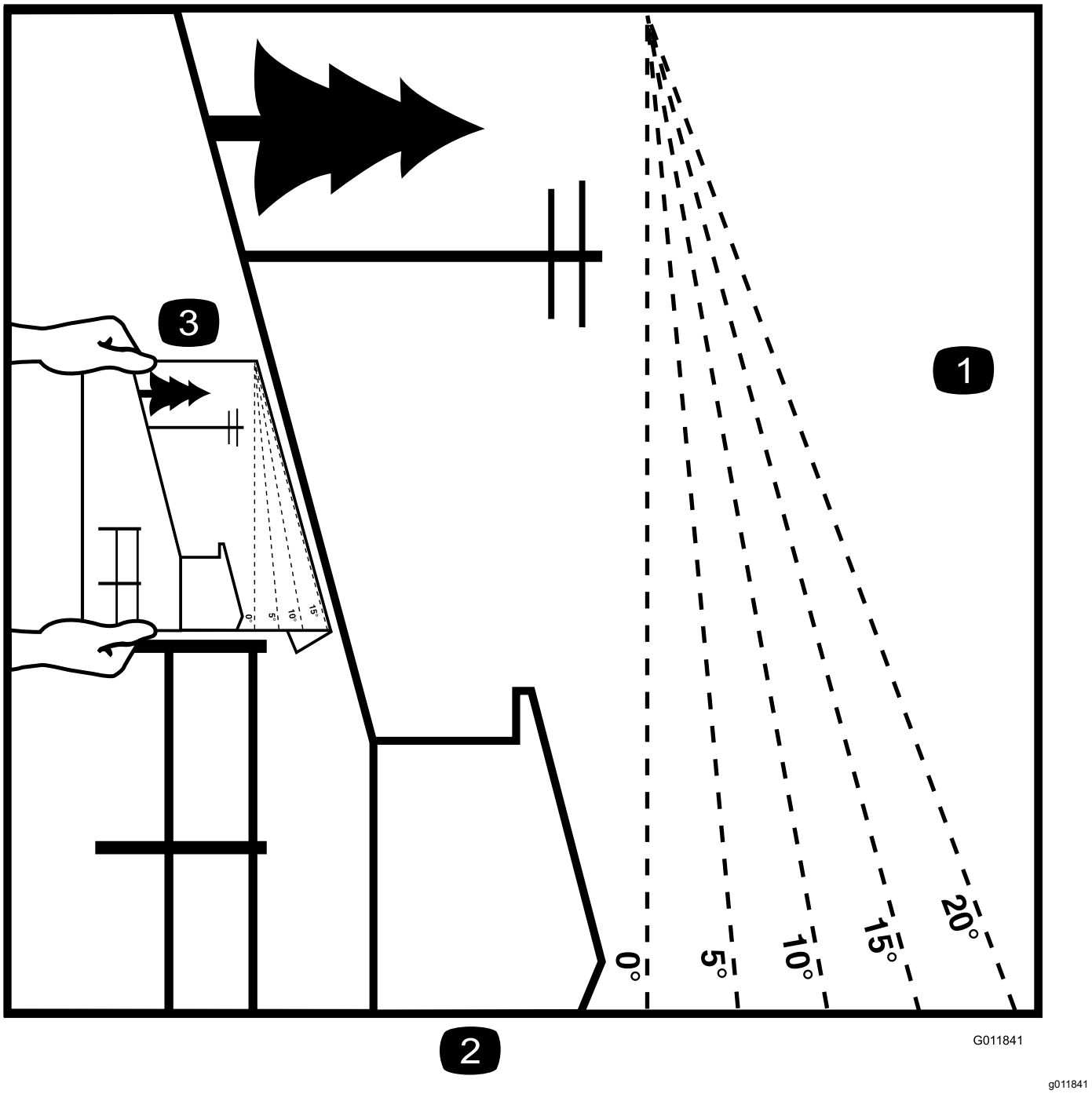

Obrázok 3

1. Maximálny sklon svahu, na ktorom môžete stroj bezpečne prevádzkovať, je **10°**. Na určenie uhla sklonu svahu pred prevádzkou použite indikátor svahu. **Nepoužívajte stroj na svahoch so sklonom väčším ako 10°.** Indikátor zložte na príslušnej čiare podľa odporúčaného sklonu svahu.
2. Tento okraj zarovnajte so zvislým povrchom, napríklad stromom, budovou alebo stĺpikom v plote.
3. Príklad porovnania sklonu svahu so zloženým okrajom.

Bezpečnostné a inštrukčné štítky

Operátor dobre vidí bezpečnostné štítky a pokyny, ktoré sú umiestnené v každom priestore s potenciálne hroziacim nebezpečenstvom. Poškodené alebo chýbajúce štítky nahraďte.

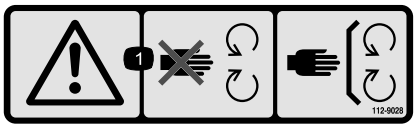

decal112-9028

112-9028

1. Výstraha – nepribližujte sa k pohyblivým častiam. Všetky kryty musia byť nasadené.

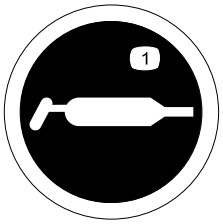

decal115-2903

115-2903

1. Mazivo

---

decal133-8062

133-8062

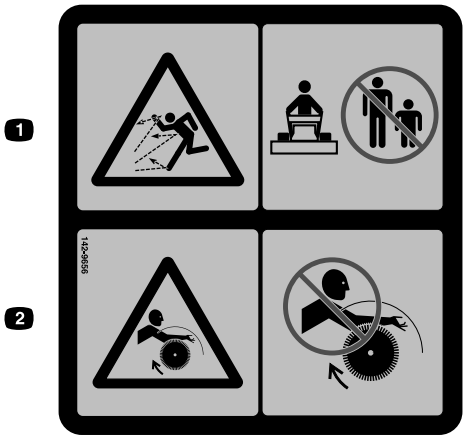

decal142-9656

142-9656

1. Riziko odskakovania predmetov – okolostojace osoby musia byť v bezpečnej vzdialenosti.
2. Riziko zachytenia – nepribližujte sa k otáčajúcej sa kefe.

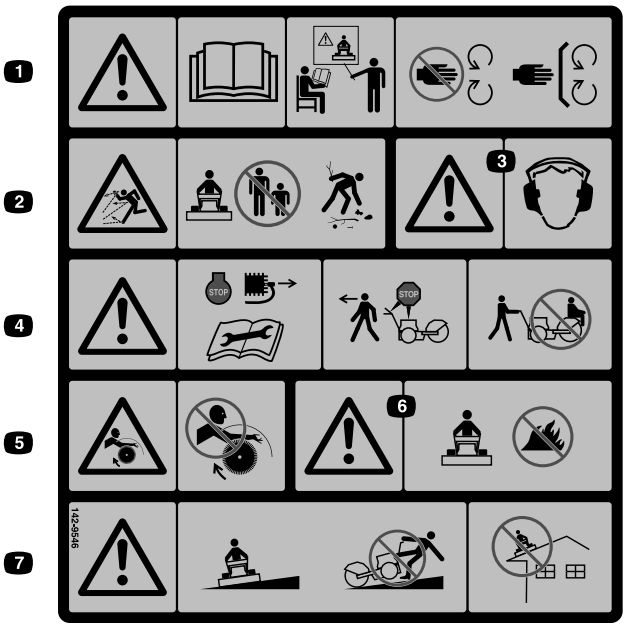

decal142-9546

142-9546

1. Výstraha – prečítajte si používateľskú príručku. Tento stroj nepoužívajte, ak ste neabsolvovali školenie. Nepribližujte sa k pohyblivým častiam. Všetky kryty musia byť nasadené.
2. Riziko odskakovania predmetov – okolostojace osoby musia byť v bezpečnej vzdialenosti. Pozbierajte všetky predmety, ktoré by mohla kefa odhodiť.
3. Výstraha – noste ochranu sluchu.
4. Výstraha – pred nastavením, servisom alebo čistením stroja zastavte motor a demontujte zapaľovaciu sviečku. Pred opustením polohy operátora deaktivujte kefu a trakčný pohon a zastavte motor. Neprevážajte žiadne osoby.
5. Riziko zachytenia – nepribližujte sa k otáčajúcej sa kefe.
6. Výstraha – štetiny kefy sa v dôsledku extrémneho tepla alebo plameňov roztopia alebo zhoria.
7. Výstraha – stroj používajte naprieč svahom, nie nahor a nadol. Pri prevádzke na svahoch si dávajte mimoriadny pozor. Stroj nepoužívajte na streche ani na iných vyvýšených povrchoch.

---

decal144-0316

144-0316

1. Stlačením páky ovládacích prvkov trakcie aktivujete trakčný pohon.
2. Stlačením páky zabočenia doľava zabočíte doľava.
3. Stlačením páky uhla kefy nastavíte kefu.
4. Stlačením páky zabočenia doprava zabočíte doprava.
5. Stlačením páky pomocného hriadeľa aktivujete pomocný hriadeľ.

Súčasti stroja

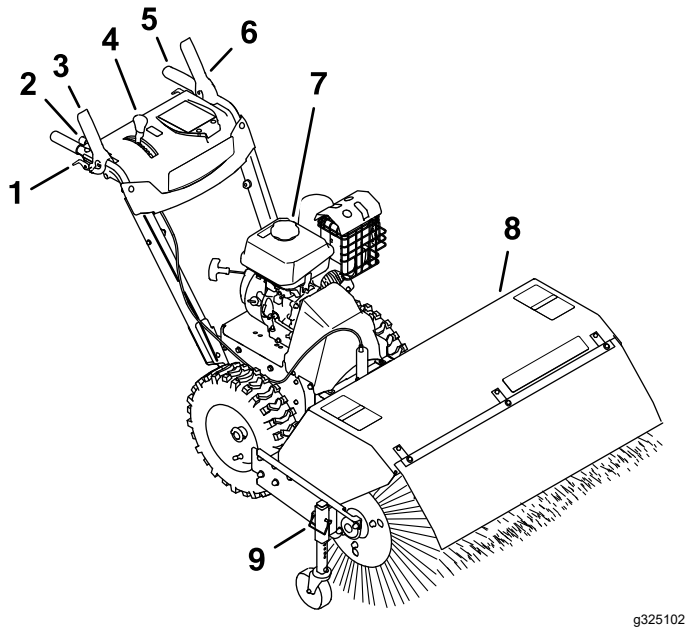

Obrázok 4

1. Páka spojky kolesa
2. Páka uhla kefy
3. Páka pohonu kefy
4. Páka voliča rýchlosti
5. Rukoväť riadidla
6. Páka trakčného pohonu
7. Uzáver palivovej nádrže
8. Kefa a kapota
9. Čap nastavenia výšky kefy

Ovládacie prvky

Ľavá a pravá strana stroja sa určuje podľa bežnej prevádzkovej polohy.

Ovládanie sýtiča

Ovládanie sýtiča je vrchná páka nachádzajúca sa na ľavej zadnej časti motora nad ventilom odpojenia prívodu paliva (Obrázok 5).

Sýtič sa používa ako pomôcka pri štartovaní studeného motora. Pri štartovaní studeného motora presuňte páku doľava do polohy ON (Zap.). Zahriaty motor neprevádzkujte so sýtičom v polohe ON (Zap.).

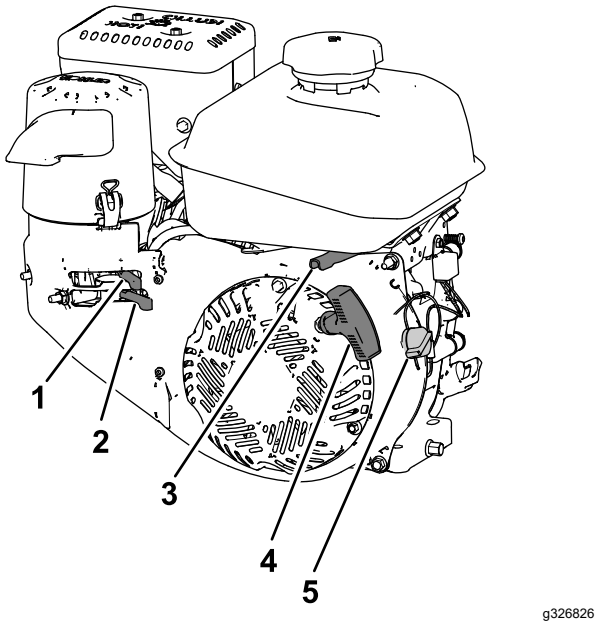

Obrázok 5

1. Ovládanie sýtiča
2. Ventil odpojenia prívodu paliva
3. Ovládanie škrtiacej klapky
4. Rukoväť navíjacieho štartovania
5. Spínač On/Off (Zap./Vyp.) motora

Ventil odpojenia prívodu paliva

Keď nebudete stroj niekoľko dní používať, keď ho parkujete vnútri budovy alebo ho prevážate na pracovisko a z neho, pomocou ventilu odpojenia prívodu paliva vypnite prívod paliva (Obrázok 5).

Posunutím páky doľava vypnete prívod paliva. Posunutím páky doprava prívod paliva zapnete.

Ovládanie škrtiacej klapky

Ovládanie škrtiacej klapky sa nachádza v pravej zadnej časti motora pod palivovou nádržou (Obrázok 5).

Škrtiaca klapka sa používa na ovládanie otáčok motora. Posunutím ovládania škrtiacej klapky doľava zvýšite otáčky motora a posunutím doprava ich znížite.

Spínač On/Off (Zap./Vyp.) motora

Nachádza sa na pravej strane motora (Obrázok 5).

Pred naštartovaním motora otočte spínač v smere hodinových ručičiek do polohy ON (Zap.). Otočením spínača proti smeru hodinových ručičiek do polohy OFF (Vyp.) vypnete motor.

Páky spojky kolesa

Páky spojky kolesa sa nachádzajú pod pravou a ľavou rukoväťou.

Páky spojky kolesa umožňujú pohonu dočasne deaktivovať 1 alebo obe kolesá, a to stlačením páky trakčného pohonu. Takto môžete so strojom jednoduchšie zatáčať a manévrovať (Obrázok 6).

Poznámka: Súčasné stlačenie obidvoch pák spojky kolesa deaktivuje pohon obidvoch kolies (voľnobežné riadenie). Umožňuje vám to manuálne posunutie stroja dozadu bez zastavenia z dôvodu preradenia na spätný chod. Taktiež vám to umožňuje jednoduchšie manévrovanie a prepravu stroja, keď motor nie je v prevádzke.

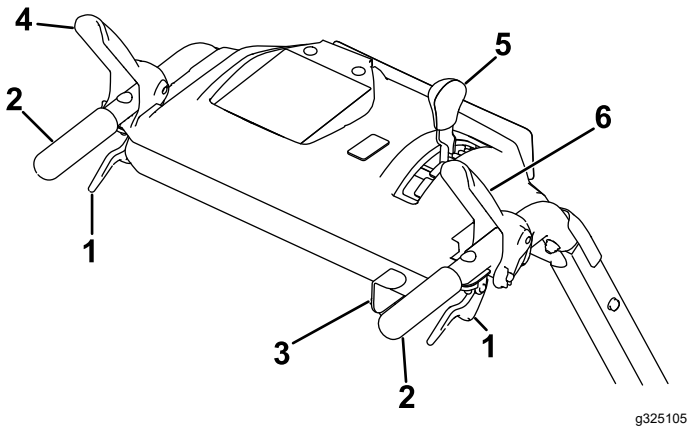

Obrázok 6

1. Páka spojky kolesa
2. Rukoväť
3. Páka uhla kefy
4. Páka trakčného pohonu
5. Páka voliča rýchlosti
6. Páka pohonu kefy

Páka pohonu kefy

Páka pohonu kefy sa nachádza nad pravou rukoväťou (Obrázok 6).

Ak chcete aktivovať kefu, stlačte páku k rukoväti. Ak chcete kefu deaktivovať, uvoľnite pravú páku.

Páka trakčného pohonu

Páka trakčného pohonu sa nachádza nad ľavou rukoväťou (Obrázok 6).

Páka trakčného pohonu ovláda pohyb stroja dopredu a dozadu. Ak chcete aktivovať trakčný pohon, stlačte páku k rukoväti.

Poznámka: Pre obidve kolesá zapnete trakčný pohon podržaním páky trakčného pohonu proti rukoväti.

Páka voliča rýchlosti

Páka voliča rýchlosti sa nachádza na paneli hlavnej konzoly (Obrázok 6).

Volič rýchlosti má 6 prevodových stupňov pre jazdu dopredu a 2 prevodové stupne pre jazdu dozadu. Ak chcete rýchlosti meniť, uvoľnite páku trakčného pohonu a páku voliča rýchlosti posuňte do požadovaného nastavenia. Páka sa uzamkne v drážke pri výbere každej rýchlosti.

Páka uhla kefy

Páka uhla kefy sa nachádza pri pravej rukoväti (Obrázok 6).

Páka uhla kefy ovláda zámku uhla. Uhol kefy možno zamknúť v 3 polohách: rovno dopredu alebo doľava či doprava v uhle 19°.

Technické údaje

Šírka	118 cm
Dĺžka	185,5 cm
Výška	105,5 cm
Hmotnosť	151 kg
Otáčky motora (bez nákladu)	Plná rýchlosť: 3600 ±100 ot./min.
Objem palivovej nádrže	4,1 l

Nadstavce/príslušenstvo

K dispozícii je celý rad schválených nadstavcov a príslušenstva značky Toro na použitie so strojom pre posilnenie a rozšírenie jeho možností. Ak chcete získať zoznam všetkých schválených nadstavcov a príslušenstva, obráťte sa na autorizovaného distribútora spoločnosti Toro alebo navštívte lokalitu www.Toro.com.

Ak chcete zaručiť optimálny výkon a zachovať platnosť bezpečnostnej certifikácie stroja, používajte len originálne náhradné diely a príslušenstvo značky Toro. Náhradné diely a príslušenstvo od iných výrobcov by mohlo byť nebezpečné a pri jeho použití by mohla skončiť platnosť záruky na produkt.

Obsluha

Pred prevádzkou

Bezpečnosť pred prevádzkou

Všeobecné bezpečnostné pokyny

- Noste vhodný odev vrátane ochranných okuliarov, dlhých nohavíc, pevnej protišmykovej obuvi a ochrany sluchu. V prašných podmienkach tiež noste respirátor alebo masku. Dlhé vlasy si zviažte, voľný odev si zakašte a nenoste voľné šperky.
- Dôkladne skontrolujte oblasť, v ktorej budete stroj používať, a odstráňte všetky rohožky, sane, dosky, káble a iné cudzie predmety.
- Ak je kryt, bezpečnostné zariadenie alebo štítok poškodený, nečitateľný alebo chýba, pred spustením prevádzky ho opravte alebo nahraďte. Taktiež utiahnite všetky uvoľnené fixačné prvky.

Bezpečnosť pri manipulácii s palivom

Palivo je mimoriadne horľavé a výbušné. Požiar alebo výbuch paliva môže spôsobiť popáleniny vám a iným osobám.

- Zapáleniu paliva statickým výbojom zabránite umiestnením nádoby alebo stroja pred plnením na zem a nie na vozidlo ani na iný predmet.
- Nádrž plňte vonku, keď je motor studený.
- Bezpečne nasaďte palivový uzáver a utrite rozliate palivo.
- S palivom nemanipulujte počas fajčenia alebo keď sa v blízkosti nachádza otvorený oheň alebo iskry.
- Palivo skladujte v schválenej nádobe na palivo mimo dosahu detí.
- Keď je palivo v nádrži, stroj nakláňajte len v smere definovanom v pokynoch.
- Ak ste si palivo vyliali na odev, okamžite sa prezlečte.

Plnenie palivovej nádrže

Typ	Bezolovnatý benzín
Minimálne oktánové číslo	87 (USA) alebo 91 (mimo USA si vyhľadajte oktánové číslo)
Etanol	Nie viac ako 10 % podľa objemu
Metanol	Žiadne
MTBE (metyltercbutyléter)	Menej ako 15 % podľa objemu
Olej	Nepridávajte do paliva

Používajte len čisté čerstvé (nie staršie ako 30 dní) palivo z renomovaného zdroja.

Palivovú nádrž naplňte podľa Obrázok 7. Neplňte ju nad spodný okraj plniaceho hrdla palivovej nádrže.

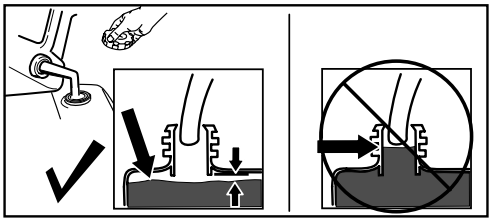

Obrázok 7

Dôležité: **Na dosiahnutie najlepších výsledkov kupujte vždy len také množstvo paliva, ktoré využijete do 30 dní. V opačnom prípade pridajte do čerstvého paliva stabilizátor/kondicionér paliva podľa pokynov výrobcu stabilizátora/kondicionéra paliva.**

Kontrola dráhy zametania

Kefa zametá končekmi štetín. Ak budete príliš tlačiť nadol, kefa nebude zametať končekmi, ale bočnými stranami štetín. Obmedzuje to funkčné vlastnosti štetín a účinnosť zametania a znižuje sa životnosť kefy.

1. Prejdite so strojom na rovný bezprašný priestor a zastavte ho.
2. S bežiacim motorom posuňte škrtiacu klapku uprostred medzi polohy SLOW (Pomaly) a FAST (Rýchlo).
3. Stlačte ovládanie pohonu kefy a nechajte kefu otáčať 30 sekúnd.
4. Uvoľnite ovládanie pohonu kefy, vypnite motor a počkajte, kým sa nezastavia všetky pohyblivé časti.
5. Skontrolujte priestor pozametaný kefou. Plocha, ktorú kefa pozametá, by sa mala rovnať celej šírke kefy a maximálnej hĺbke 51 až 102 mm.

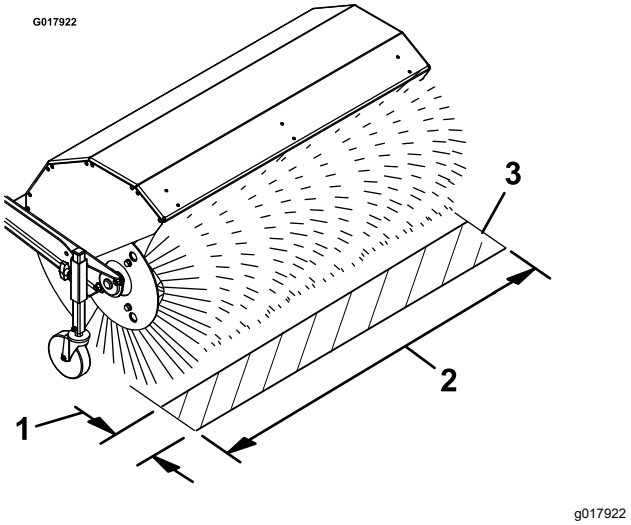

Obrázok 8

1. Maximálna hĺbka 51 až 102 mm
2. Celá šírka kefy
3. Pozametaná plocha

6. Ak je plocha, ktorú kefa pozametá, príliš veľká, príliš malá alebo nerovnomerná, nastavte výšku kefy. Pozrite si časť Nastavenie výšky kefy (strana 10).

Nastavenie výšky kefy

1. Prejdite so strojom na rovný bezprašný priestor a zastavte ho.
2. Uistite sa, či je páka pohonu kefy uvoľnená, vypnite motor a počkajte, kým sa nezastavia všetky pohyblivé časti.
3. Ak chcete nastaviť výšku kefy, vyberte a odložte čap z manžety nastavovacieho prvku a rúry samonastavovacieho kolesa (Obrázok 9).

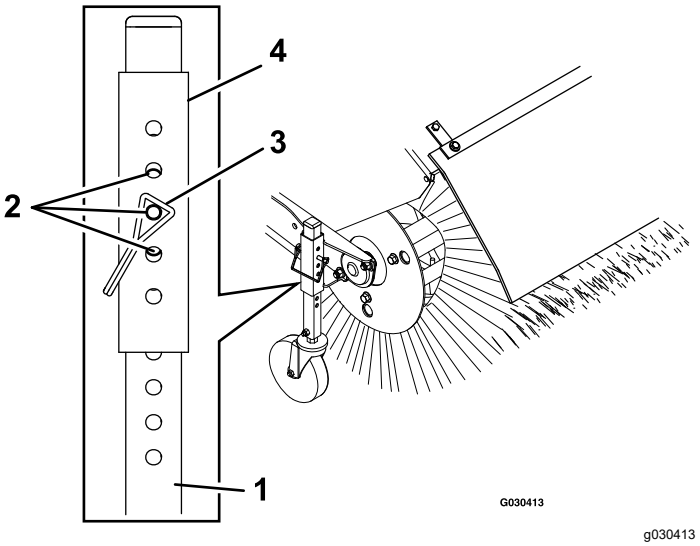

Obrázok 9

1. Rúra samonastavovacieho kolesa
2. Polohy na dosiahnutie 3 mm odstupov
3. Čap
4. Manžeta nastavovacieho prvku

4. Zdvihnutím alebo spustením rúry samonastavovacieho kolesa nastavíte plochu zametanú kefou, ako je uvedené v časti Kontrola dráhy zametania (strana 9).

   Poznámka: Vyberte ľubovoľnú kombináciu otvorov podľa príslušného miesta a zasuňte predtým odložený čap. Rovnakú polohu nastavte aj na druhej strane.

5. Pre presnejšie nastavenie posuňte manžetu nastavovacieho prvku o 1 otvor na čap na rúre samonastavovacieho kolesa nahor alebo nadol, čím nastavíte výšku kefy v 3 mm odstupoch (Obrázok 9). Kroky 3 až 5 zopakujte na druhom samonastavovacom kolese.
   - Ak chcete kefu zdvihnúť o 3 mm, mierne nadvihnite manžetu nastavovacieho prvku a zasuňte čap do ďalšieho otvoru pod aktuálne používaným otvorom.
   - Ak chcete kefu spustiť o 3 mm, mierne spustite manžetu nastavovacieho prvku a zasuňte čap do ďalšieho otvoru nad aktuálne používaným otvorom.
6. Po nastavení výšky kefy zaistite čap na oboch samonastavovacích kolesách a skontrolujte plochu, ktorú kefa zametá. Pozrite si časť Kontrola dráhy zametania (strana 9).

Počas prevádzky

Bezpečnosť počas prevádzky

Všeobecné bezpečnostné pokyny

- Počas prevádzky stroja zostaňte za držadlami a mimo výstupného otvoru. **Tvár, ruky, nohy a všetky ostatné časti tela alebo oblečenia nepribližujte k pohyblivým alebo rotujúcim častiam.**
- Výstupný žľab nikdy nesmerujte na ľudí alebo do oblastí, kde môže dôjsť k poškodeniu majetku.
- Práca so strojom si vyžaduje maximálnu pozornosť. Nerozptyľujte sa žiadnym spôsobom, v opačnom prípade môže dôjsť k zraneniu alebo poškodeniu majetku.
- Nepracujte so strojom, ak ste chorí, unavení alebo pod vplyvom alkoholu alebo drog.
- Dávajte si pozor, aby ste zabránili pošmyknutiu alebo pádu, najmä keď stroj používate so spätným chodom.
- Vždy si buďte istí svojím postojom a pevne sa držte držadiel. Kráčajte, nikdy nebežte.
- Sneh, nečistoty ani pokosenú trávu neodstraňujte z čelnej strany svahov. Pri zmene smeru na svahoch si dávajte mimoriadny pozor. Nepokúšajte sa očistiť strmé svahy.
- Stroj neprevádzkujte v blízkosti sklenených nádob, automobilov, svetlíkov, spádov a pod. bez správneho nastavenia uhla výstupu kefy.
- Stroj neprevádzkujte bez dobrej viditeľnosti alebo svetla.
- Pri cúvaní sa pozerajte dozadu a postupujte opatrne.
- Pri prevádzke stroja na štrkových cestách, chodníkoch alebo vozovkách alebo pri prechádzaní cez ne buďte mimoriadne opatrní. Zostaňte ostražití kvôli skrytým nebezpečenstvám alebo doprave.
- Počas prevádzky motora sa nikdy nepokúšajte robiť žiadne zmeny okrem prípadov, keď sa to uvádza v pokynoch.
- Po zasiahnutí cudzieho predmetu vypnite motor a skontrolujte, či nie je stroj poškodený. Pred naštartovaním stroja opravte všetky poruchy.
- Ak stroj začne neobvykle vibrovať, vypnite motor a hneď zistite príčinu.
- Motor nenechávajte v prevádzke vnútri okrem prípadov štartovania a presunu stroja dnu alebo von z budovy. Výfukové plyny sú nebezpečné.
- Kapacitu stroja nepreťažujte snahou o príliš rýchle odstránenie snehu, nečistôt alebo pokosenej trávy.
- Motor vypnite, vždy keď opúšťate prevádzkovú polohu, pred uvoľnením upchatého plášťa kefy a keď vykonávate akékoľvek opravy, nastavenia alebo kontroly.
- Pred čistením kefy zaparkujte stroj na rovnom povrchu, vypnite motor, počkajte, kým sa nezastavia všetky pohyblivé časti, a odpojte drôty zapaľovacej sviečky. V štetinách sa môžu zachytiť ostré predmety. Pri odstraňovaní cudzích predmetov z kefy noste rukavice a postupujte opatrne. Neodstraňujte ich holými rukami.
- Na klzkých povrchoch stroj nikdy neprevádzkujte pri vysokej rýchlosti dopravy.
- Používajte len nadstavce a príslušenstvo schválené výrobcom stroja.

Prevádzka motora

Umiestnenie krytu vzduchového filtra do polohy pre studený alebo teplý vzduch

Dôležité: **Pri prevádzke motora v bežných podmienkach s krytom vzduchového filtra umiestneným v polohe určenej na prevádzku v studenom počasí sa môže poškodiť motor.**

Kryt vzduchového filtra má 2 polohy: studený okolitý vzduch alebo okolitý vzduch s bežnou teplotou.

Kryt vzduchového filtra nastavte takto:

- Pri prevádzke v **podmienkach so studeným okolitým vzduchom** (studený vzduch a vlhkosť) – kryt vzduchového filtra umiestnite tak, aby štítok so snehovou vločkou smeroval von (Obrázok 10).

  Poznámka: Túto polohu používajte, ak na karburátore vzniká námraza. Symptómom takéhoto stavu je napríklad to, že prevádzka motora nie je pri voľnobežných alebo nízkych otáčkach plynulá a z výfuku vychádza čierny alebo biely dym.

- Pri prevádzke v **podmienkach s okolitým vzduchom s bežnou teplotou** – kryt vzduchového filtra umiestnite tak, aby štítok so slnkom smeroval von (Obrázok 10).

  Poznámka: Túto polohu používajte, ak na karburátore nevzniká námraza.

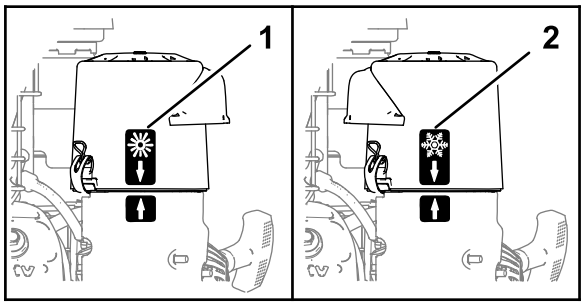

Obrázok 10

1. Poloha pre okolitý vzduch s bežnou teplotou
2. Poloha pre studený okolitý vzduch

Otvorenie ventilu odpojenia prívodu paliva

Posunutím ventilu odpojenia prívodu paliva, ktorý sa nachádza pod sýtičom, doprava zapnete prívod paliva (Obrázok 11).

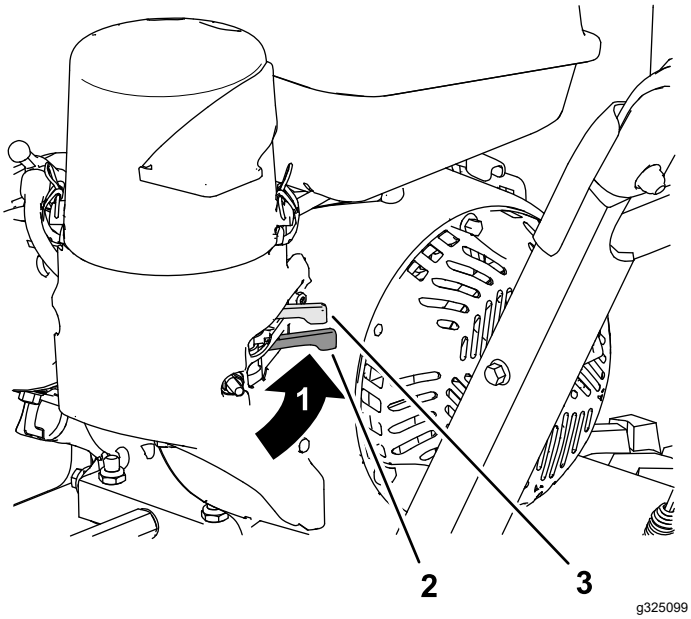

Obrázok 11

1. Poloha FUEL ON (Zapnutý prívod paliva)
2. Ventil odpojenia prívodu paliva
3. Sýtič

Naštartovanie motora

1. Na pravej strane motora otočte spínač On/Off (Zap./Vyp.) motora v smere hodinových ručičiek do polohy ON (Zap.) (Obrázok 12).

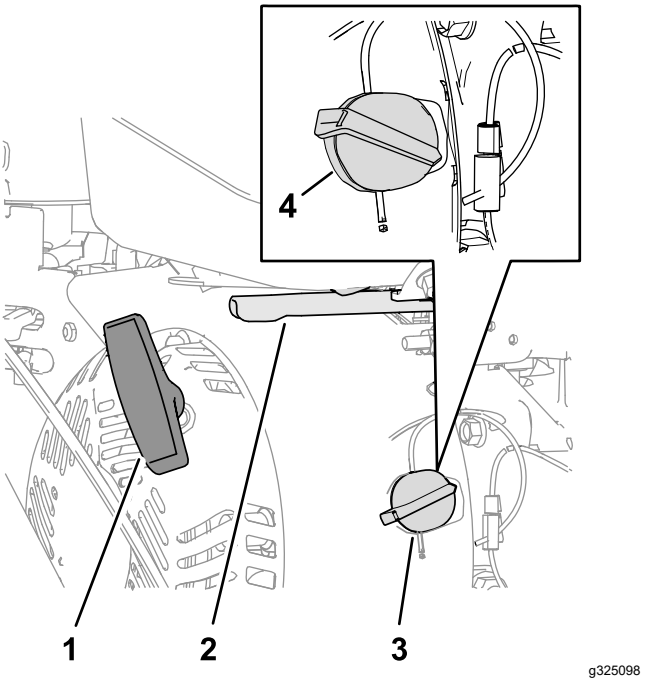

Obrázok 12

1. Rukoväť navíjacieho štartovania
2. Škrtiaca klapka
3. Spínač motora (poloha OFF (Vyp.))
4. Spínač motora (poloha ON (Zap.))

2. Na ľavej zadnej strane motora posuňte páku sýtiča doľava do polohy ON (Zap.). Na zahriatom motore nechajte sýtič v polohe OFF (Vyp.) (Obrázok 11).
3. Škrtiacu klapku, ktorá sa nachádza na pravej zadnej strane motora, posuňte uprostred medzi polohy SLOW (Pomaly) a FAST (Rýchlo) (Obrázok 12).
4. Pomaly ťahajte rukoväť navíjacieho štartovania, kým nepocítite odpor, a potom prestaňte (Obrázok 12).
5. Nechajte stiahnuť lanko rukoväti navíjacieho štartovania a potom prudko potiahnite rukoväť priamo von.

   Poznámka: Nechajte lanko pomaly sa stiahnuť.
6. Motoru umožnite niekoľkominútové zahriatie a potom sýtič posuňte do polohy OFF (Vyp.) (Obrázok 11).

Zastavenie motora

1. Uvoľnite páku pohonu kefy a páku trakčného pohonu.
2. Posuňte škrtiacu klapku uprostred medzi polohy SLOW (Pomaly) a FAST (Rýchlo) (Obrázok 12).
3. Nechajte motor bežať minimálne 15 sekúnd a potom otočením spínača On/Off (Zap./Vyp.)

motora do polohy OFF (Vyp.) zastavte motor (Obrázok 12).

4. Pred opustením prevádzkovej polohy počkajte, kým sa nezastavia všetky pohyblivé časti.
5. Keď nebudete stroj niekoľko dní používať, keď ho parkujete vnútri budovy alebo ho prevážate na pracovisko a z neho, pomocou ventilu odpojenia prívodu paliva vypnite prívod paliva (Obrázok 11).

Jazda so strojom

⚠ VÝSTRAHA

Ak trakčný pohon nie je správne nastavený, stroj sa môže pohybovať v opačnom smere, ako ste zamýšľali a spôsobiť tak zranenie a/alebo škody na majetku.

Trakčný pohon pozorne skontrolujte a v prípade potreby ho správne upravte.

Dôležité: **Ak sa stroj pohybuje, keď je deaktivovaná páka trakčného pohonu, skontrolujte a nastavte trakčný kábel. Pozrite si časti Kontrola nastavenia pohonu kefy (strana 26) a Nastavenie trakčného kábla (strana 24) alebo sa obráťte na autorizovaného servisného zástupcu.**

Jazda dopredu

1. Posuňte páku voliča rýchlosti do požadovanej polohy na jazdu dopredu a uistite sa, že sa zaistí v drážke (Obrázok 13).

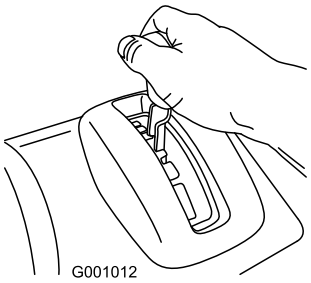

g001012

Obrázok 13

Poznámka: Ak je pojazdová rýchlosť príliš vysoká, pred kefou sa budú hromadiť nečistoty alebo sneh, čo spôsobí, že kefa nebude zametať, ale fungovať ako pluh. Môže to poškodiť štetiny a pohon.

2. Pomaly stláčajte páku trakčného pohonu k ľavej rukoväti (Obrázok 14).

Poznámka: Pre obidve kolesá zapnete trakčný pohon podržaním páky trakčného pohonu proti rukoväti.

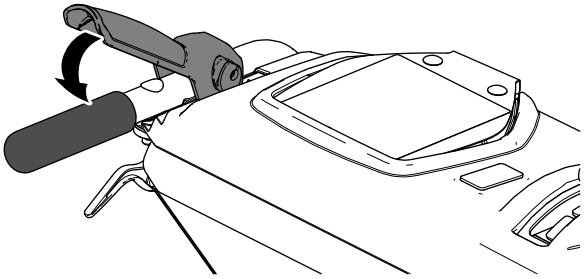

g326524

Obrázok 14

3. Trakčný pohon zastavíte uvoľnením páky trakčného pohonu.
4. Páky spojky kolesa používajte takto:

Poznámka:

- Ak chcete jazdiť rovno, stlačte páku trakčného pohonu, no nestláčajte páky spojky kolesa (Obrázok 15).

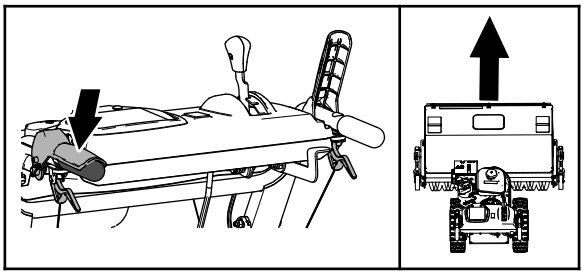

g326528

Obrázok 15

- Ak chcete zabočiť doľava, stlačte páku trakčného pohonu a páku spojky ľavého kolesa (Obrázok 16).

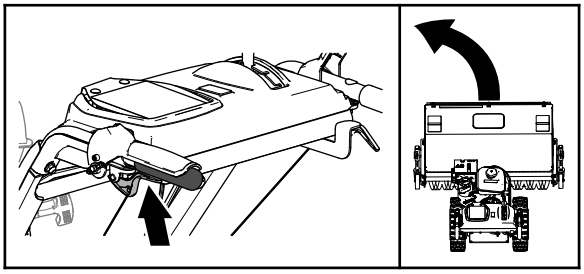

g326521

Obrázok 16

Poznámka: Po zabočení páku spojky kolesa uvoľnite. Trakčný pohon aktivuje obe kolesá.

- Ak chcete zabočiť doprava, stlačte páku trakčného pohonu a páku spojky pravého kolesa (Obrázok 17).

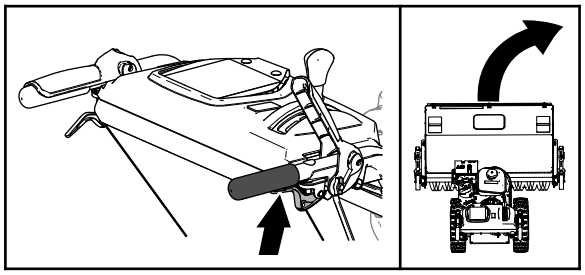

g326522

Obrázok 17

Poznámka: Po zabočení páku spojky kolesa uvoľnite. Trakčný pohon aktivuje obe kolesá.

- Okamžité stlačenie a uvoľnenie páky spojky ľavého alebo pravého kolesa umožňuje aj nastavenia riadenia, aby ste stroj udržali v priamej línii, najmä v hlbokom snehu.

5. Trakčný pohon vypnete uvoľnením páky trakčného pohonu.

Jazda dozadu so strojom

1. Posuňte páku voliča rýchlosti do požadovanej polohy na jazdu dozadu a uistite sa, že sa zaistí v drážke.
2. Ak chcete jazdiť dozadu, aktivujte trakčný pohon a pomaly stláčajte ľavú páku trakčného pohonu k rukoväti.

   Poznámka: Okamžité stlačenie a uvoľnenie páky spojky ľavého alebo pravého kolesa vám umožňuje nastavenia riadenia, aby ste stroj udržali v priamej línii.

   Poznámka: Ak chcete zabočiť doprava, stlačte páku spojky pravého kolesa smerom k rukoväti. Odpojíte tým pohon do pravého kolesa, zatiaľ čo ľavé koleso pokračuje v jazde a stroj sa tak otočí doprava.

   Poznámka: Podobne, stlačením páky spojky ľavého kolesa otočíte stroj doľava.

Poznámka: Súčasné stlačenie obidvoch pák spojky kolesa odpojí pohon od obidvoch kolies. Umožňuje to manuálne posunutie stroja dozadu bez zastavenia z dôvodu preradenia na spätný chod. Taktiež vám to umožňuje jednoduchšie manévrovanie a prepravu stroja, keď motor nie je v prevádzke.

Otočenie stroja s vypnutým motorom

Súčasne stlačte obe páky spojky kolesa a otočte stroj (Obrázok 18).

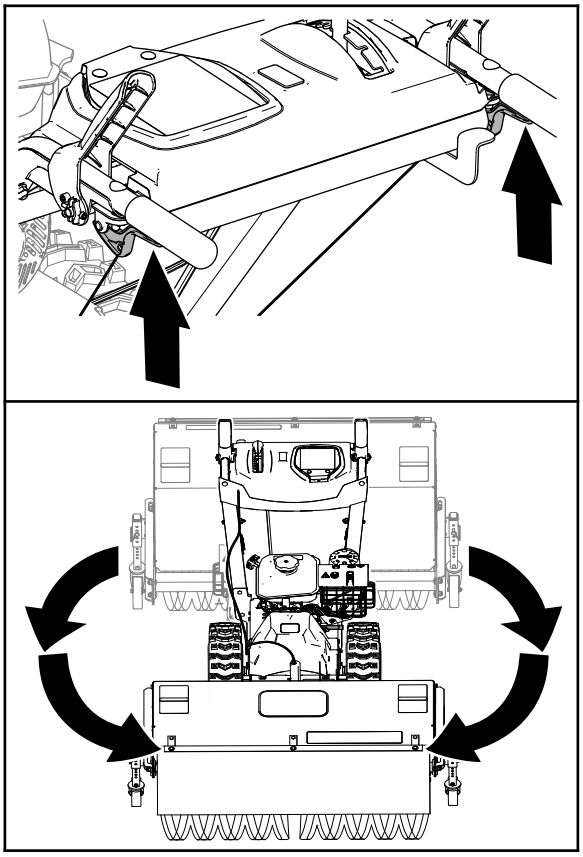

g326520

Obrázok 18

Používanie kefy

⚠ NEBEZPEČIE

Keď je stroj v prevádzke, kontakt s otáčajúcimi alebo pohybujúcimi sa časťami spôsobí vážne zranenie rúk a nôh.

- **Pred upravením, čistením, kontrolou, riešením problémov alebo opravou stroja zastavte motor a počkajte, kým sa nezastavia všetky pohyblivé časti. Zo zapaľovacej sviečky odpojte drôt a uchovajte ho mimo sviečky, aby ste tak zabránili náhodnému naštartovaniu motora inou osobou.**
- **Počas prevádzky stroja stojte za rukoväťami a mimo kefy.**
- **Tvár, ruky, nohy a všetky ostatné časti vášho tela alebo oblečenia udržiavajte preč od ukrytých, pohyblivých alebo otáčajúcich sa častí.**

⚠ DÔLEŽITÉ UPOZORNENIE

Kontakt s otáčajúcou sa kefou môže spôsobiť vážne zranenie alebo smrť operátora alebo okolostojacich osôb.

- **Ak chcete z kefy odstrániť prekážku, pozrite si časť Čistenie upchatej kefy (strana 16).**
- **Nepracujte so strojom, ak páka pohonu kefy nefunguje správne. Obráťte sa na autorizovaného servisného zástupcu.**

⚠ DÔLEŽITÉ UPOZORNENIE

Otáčajúca sa kefa môže vyhadzovať skaly a iné cudzie predmety a spôsobiť vážne zranenie vám alebo okolostojacim osobám.

- **Pracovný priestor vyčistite a odstráňte z neho všetky predmety, ktoré by kefa mohla zdvihnúť a odhodiť.**
- **Do oblasti prevádzky nepúšťajte žiadne deti a domáce zvieratá.**

⚠ VÝSTRAHA

Keď je kefa aktivovaná, môže stroj posunúť dozadu. Ak je výška kefy nastavená na príliš nízko, stroj sa môže dozadu pohybovať prudšie, čo môže spôsobiť zranenie osôb alebo poškodenie majetku.

Opatrne skontrolujte výšku kefy a vhodne ju nastavte, prípadne sa obráťte na autorizovaného servisného zástupcu.

1. Škrtiacu klapku motora posuňte do polohy FAST (Rýchlo).
2. Páku voliča rýchlosti posuňte do požadovanej polohy a pomaly stláčajte ľavú páku trakčného pohonu.

   Dôležité: **Pred používaním kefy sa uistite, či je aktivovaný trakčný pohon. V opačnom prípade môže kefa posunúť stroj dozadu.**
3. Kefu aktivujte pomalým stláčaním pravej páky kefy k rukoväti (Obrázok 19).

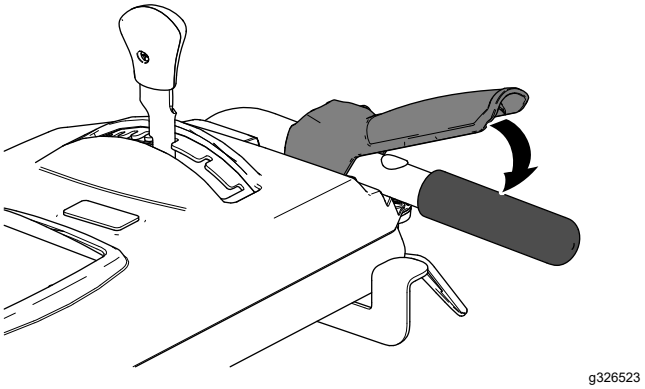

Obrázok 19

- Ak sa stroj spomalí pod zaťažením alebo sa šmýkajú kolesá, stroj preraďte na nižší prevod.
- Ak sa predná časť stroja zdvíha, stroj preraďte na nižší prevod. Ak sa predná časť stále dvíha, zdvihnite rukoväte.

4. Ak chcete kefu zastaviť, uvoľnite pravú páku.

Nastavenie bočného uhla kefy

1. Deaktivujte kefu a vypnite motor.
2. Počkajte, kým sa nezastavia všetky pohyblivé časti.
3. Palcom pravej ruky zatlačte páku nadol (Obrázok 20).

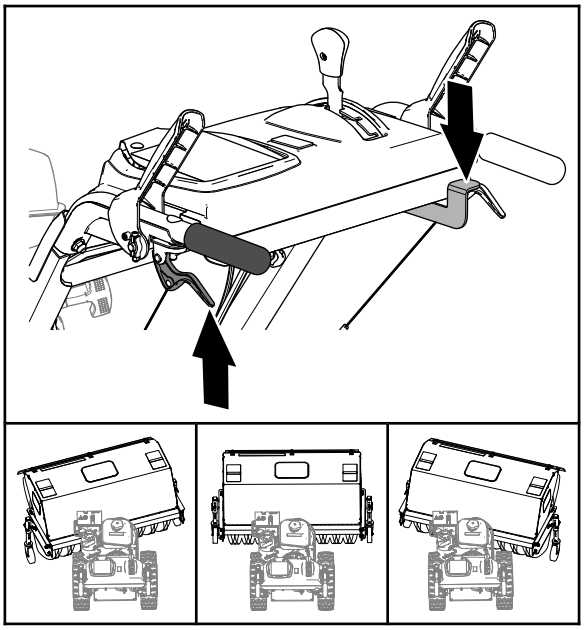

Obrázok 20

4. Páku spojky ľavého kolesa stlačte k rukoväti (Obrázok 20) a plášť kefy zatlačte do nasledujúcich polôh.
   - 19° doľava
   - Priamo dopredu
   - 19° doprava
5. Po umiestnení kefy uvoľnite páku uhla kefy.

   Dôležité: **Uistite sa, že sa kefa zaistila v jednej z 3 polôh.**
6. Uvoľnite páku spojky ľavého kolesa.

Použitie alternatívnej polohy samonastavovacieho kolesa

Pri práci v snehu posuňte samonastavovacie kolesá z prednej časti ramena kefy do zadnej časti kapoty kefy (Obrázok 21).

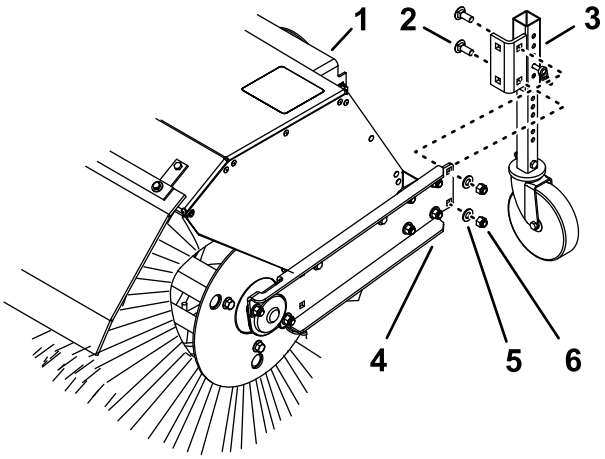

Obrázok 21

1.	Kapota kefy	4.	Rameno kefy
2.	Vratová skrutka	5.	Podložka
3.	Konzola samonastavovacieho kolesa	6.	Poistná matica

1. Podoprite kefu.
2. Demontujte 2 poistné matice, 2 podložky a 2 vratové skrutky (Obrázok 21) zaisťujúce konzolu samonastavovacieho kolesa na ramene kefy.
3. V zadnej časti kapoty kefy zarovnajte otvory v konzole samonastavovacieho kolesa s otvormi na vnútornej strane ramena kefy (Obrázok 21).
4. Konzolu samonastavovacieho kolesa zaistite na ramene kefy 2 poistnými maticami, 2 podložkami a 2 vratovými skrutkami (Obrázok 21).

Čistenie upchatej kefy

⚠ DÔLEŽITÉ UPOZORNENIE

Otáčajúca sa kefa môže spôsobiť vážne zranenie.

Pred čistením kefy vypnite motor a počkajte, kým sa všetky otáčajúce sa časti neprestanú pohybovať.

- Ak sa kefa upchá, zostaňte v prevádzkovej polohe a uvoľnite páku trakčného pohonu. Keď je kefa aktivovaná, zatlačte rukoväte tak, aby ste prednú časť stroja zdvihli niekoľko centimetrov nad chodník. Potom rýchlo uvoľnite rukoväte, aby predná časť stroja narazila na chodník. V prípade potreby tento postup zopakujte.
- Ak kefu nemôžete vyčistiť narazením prednej časti stroja, urobte toto:
  - Stroj zaparkujte na rovnom povrchu. Vypnite motor, počkajte, kým sa všetky pohyblivé časti neprestanú pohybovať, a odpojte drôt zapaľovacej sviečky.
  - V štetinách sa môžu zachytiť ostré predmety. Pri odstraňovaní cudzích predmetov z kefy použite rukavice a postupujte opatrne. Neodstraňujte ich holými rukami.

Po prevádzke

Bezpečnosť po prevádzke

Všeobecné bezpečnostné pokyny

- Stroj s benzínom v nádrži nikdy neskladujte vo vnútri budov, kde sú prítomné zdroje vznietenia, napríklad ohrievače vody, ohrievače priestoru alebo sušičky odevu. Pred uskladnením stroja v akomkoľvek uzavretom priestore nechajte motor vychladnúť.
- Keď chcete stroj uskladniť na viac ako 30 dní, v časti Uskladnenie si pozrite dôležité informácie.
- Pri prevádzke stroja v snehu nechajte stroj po odstránení snehu niekoľko minút bežať, aby ste predišli zamrznutiu kefy a plášťa.
- Pri čistení, oprave alebo kontrole stroja sa ubezpečte, že sa otočná kefa a všetky pohyblivé časti zastavili. Odpojte drôt zapaľovacej sviečky a uchovávajte ho mimo sviečky, aby ste zabránili náhodnému naštartovaniu.
- Pri preprave alebo skladovaní stroja odpojte napájanie otočnej kefy.

Zabránenie zamrznutiu po použití

- V snehu a v studených podmienkach môžu niektoré ovládacie prvky a pohyblivé časti zamrznúť. Pri snahe o ovládanie zamrznutých ovládacích prvkov nepoužívajte nadmernú silu. Ak máte problémy s obsluhou ktoréhokoľvek ovládacieho prvku alebo časti, naštartujte motor a niekoľko minút ho nechajte bežať.
- Po použití stroja nechajte motor niekoľko minút bežať, aby ste zabránili zamrznutiu pohyblivých častí. Aktivujte kefu a zvnútra plášťa odstráňte všetok zostávajúci sneh. Vypnite motor, počkajte, kým sa všetky pohyblivé časti neprestanú pohybovať, a odpojte drôt zapaľovacej sviečky. Odstráňte zo stroja všetok ľad, sneh alebo iné nečistoty.
- Zapojte drôt zapaľovacej sviečky. So spínačom motora v polohe OFF (Vyp.) niekoľkokrát potiahnite rukoväťou navíjacieho štartovania, aby ste predišli zamrznutiu navíjacieho štartéra.

Preprava stroja

⚠ DÔLEŽITÉ UPOZORNENIE

Nakladanie stroja na prepravné vozidlo použitím rámp, ktoré nie sú dostatočne silné alebo vhodne podopreté, môže byť nebezpečné. Rampy by sa mohli prepadnúť, čo môže spôsobiť pád stroja a následne zranenie.

- **Používajte vhodné rampy, ktoré sú zaistené na kamióne alebo prívese.**
- **Pri nakladaní a vykladaní neumiestňujte pod stroj chodidlá ani nohy.**

Príprava stroja na prepravu

Pred prepravou stroja vykonajte tieto kroky:

- Zatvorte ventil odpojenia prívodu paliva.
- Na prepravu stroja použite ťažkotonážny príves. V stroji zaraďte prevodový stupeň pre jazdu dopredu alebo dozadu a potom zaistite kolesá.
- Stroj bezpečne pripevnite k prívesu popruhmi, reťazami, káblami alebo lanami.
- Uistite sa, že príves má všetko potrebné osvetlenie a značenie v súlade so zákonom.

Údržba

Poznámka: Ľavá a pravá strana stroja sa určuje podľa bežnej prevádzkovej polohy.

Odporúčaný harmonogram údržby

Servisný interval	Postup pri údržbe
Po prvých 2 hodinách	• Skontrolujte nastavenie trakčného kábla a v prípade potreby ho opravte. • Skontrolujte nastavenie pohonu kefy a v prípade potreby ho opravte.
Po prvých 5 hodinách	• Vymeňte motorový olej.
Pri každom použití alebo denne	• Skontrolujte hladinu motorového oleja. • Skontrolujte strižný kolík hriadeľa kefy. • Skontrolujte uvoľnený hardvér.
Po každých 50 hodinách prevádzky	• Vyčistite penovú predčisťovaciu vložku (v prašných podmienkach to robte častejšie). • Skontrolujte tlak pneumatík. • Skontrolujte stav remeňov.
Po každých 100 hodinách prevádzky	• Namažte poistný čap uhla kefy. • Vymeňte motorový olej (v náročných podmienkach to robte častejšie). • Skontrolujte zapaľovaciu sviečku.
Po každých 200 hodinách prevádzky	• Vymeňte penovú predčisťovaciu vložku.
Po každých 300 hodinách prevádzky	• Vymeňte papierovú vložku vzduchového filtra (v prašných podmienkach to robte častejšie).
Každý rok	• Namažte šesťhranný hriadeľ. • Skontrolujte nastavenie trakčného kábla a v prípade potreby ho opravte. • Skontrolujte nastavenie pohonu kefy a v prípade potreby ho opravte.
Každý rok alebo pred uskladnením	• Na konci prevádzkovej sezóny vypustite palivový systém a motor nechajte bežať dovtedy, kým sa neminie palivo. • Skontrolujte tlak pneumatík.

Dôležité: **Ďalšie postupy údržby nájdete v používateľskej príručke k motoru. O informácie o nastaveniach, opravách alebo záručnom servise motora, ktoré nie sú uvedené v tejto príručke, požiadajte autorizovaného servisného zástupcu.**

Bezpečnosť pri údržbe

Pred vykonaním akejkoľvek údržby stroja si prečítajte nasledujúce bezpečnostné opatrenia:

- Pred servisom, nastavením alebo čistením stroja vypnite motor a počkajte, kým sa nezastavia všetky pohyblivé časti. Ak sa vyžadujú závažné opravy, obráťte sa na autorizovaného servisného zástupcu.
- Počas vykonávania úpravy alebo opravy vždy noste ochranné okuliare, aby ste si chránili zrak pred vniknutím cudzích predmetov, ktoré môžu odlietavať od stroja.
- Fixačné prvky často kontrolujte, či sú správne utiahnuté, aby ste sa ubezpečili, že stroj je v bezpečnom pracovnom stave.
- Nemeňte nastavenie regulátora motora.
- Kupujte len originálne náhradné diely a príslušenstvo značky Toro.

Príprava na údržbu

1. Stroj presuňte na rovný povrch.
2. Vypnite motor a nechajte ho vychladnúť.
3. Odpojte drôt zapaľovacej sviečky od zapaľovacej sviečky a uchovávajte ho mimo sviečky, aby ste tak zabránili náhodnému naštartovaniu (Obrázok 22).

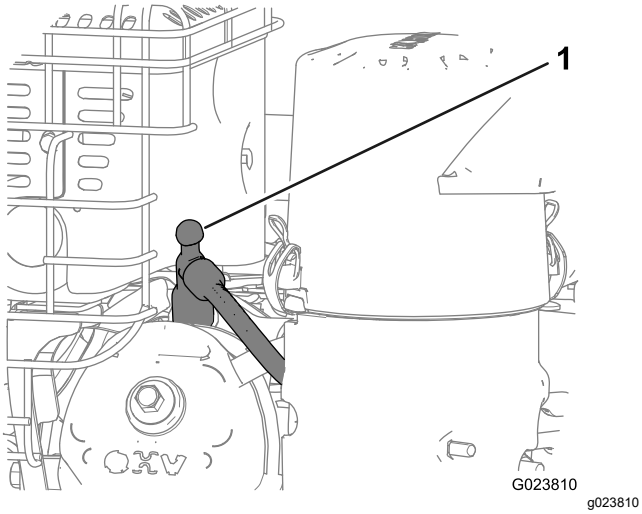

Obrázok 22

1. Kábel zapaľovacej sviečky

Mazanie

Mazanie poistného čapu uhla kefy a šesťhranného hriadeľa

Servisný interval: Po každých 100 hodinách prevádzky

Každý rok

1. Armatúru poistného čapu uhla kefy namažte lítiovým mazivom č. 2 (Obrázok 23).

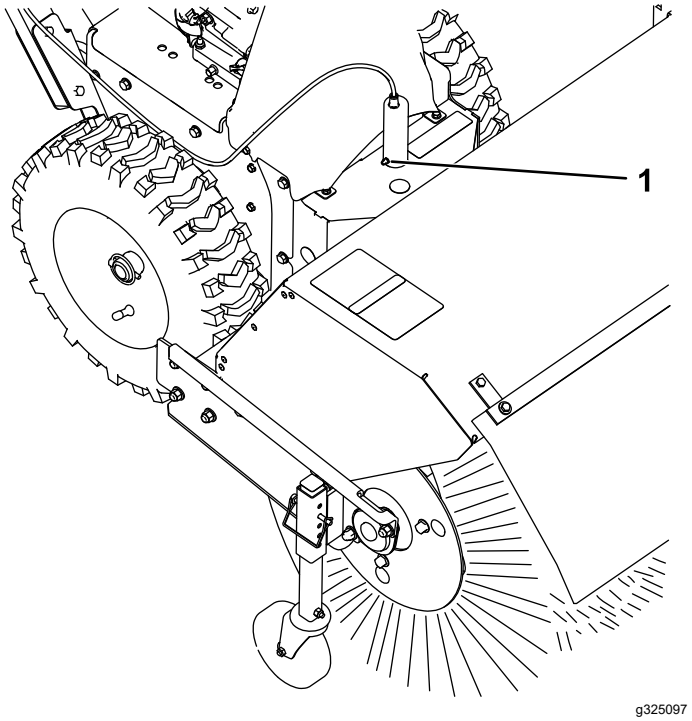

Obrázok 23

1. Poistný čap uhla kefy

2. Demontujte kryt remeňa a štít motora.
3. Posuňte páku voliča rýchlosti do polohy R2.
4. Namočte dlhý, čistý štetec s úzkou špičkou do automobilového motorového oleja a zľahka namažte šesťhranný hriadeľ (Obrázok 24).

Dôležité: **Olej nenanášajte na gumené koleso ani hliníkovú dosku trecieho pohonu, pretože bude trakčný pohon prešmykovať (Obrázok 24).**

Poznámka: Kolísaním stroja dopredu a dozadu otočte šesťhranný hriadeľ.

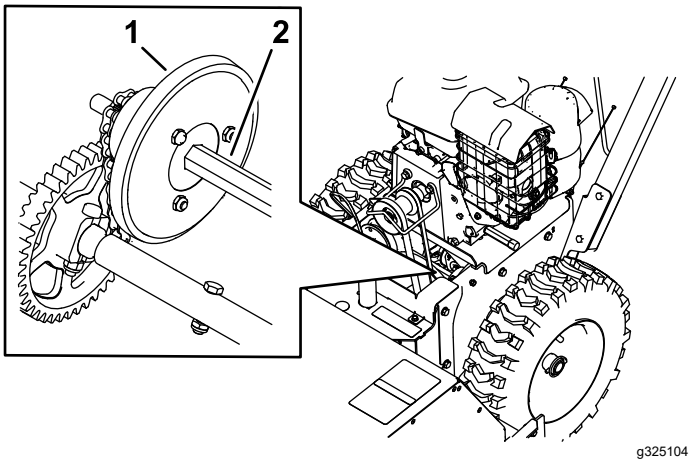

Obrázok 24

1. Hliníková doska trecieho pohonu
2. Šesťhranný hriadeľ

5. Páku voliča rýchlosti posuňte do polohy 6.
6. Namažte druhý koniec šesťhranného hriadeľa.
7. Páku voliča rýchlosti niekoľkokrát posuňte dopredu a dozadu.
8. Nasaďte kryt remeňa a štít motora.

Údržba motora

Servis vzduchového filtra

Servisný interval: Po každých 50 hodinách prevádzky—Vyčistite penovú predčisťovaciu vložku (v prašných podmienkach to robte častejšie).

Po každých 200 hodinách prevádzky—Vymeňte penovú predčisťovaciu vložku.

Po každých 300 hodinách prevádzky—Vymeňte papierovú vložku vzduchového filtra (v prašných podmienkach to robte častejšie).

Dôležité: **Motor nenechávajte v prevádzke bez zostavy vzduchového filtra, pretože môže dôjsť k vážnemu poškodeniu motora.**

1. Uvoľnite západky na kryte vzduchového filtra.
2. Demontujte kryt a dôkladne ho vyčistite (Obrázok 25).

   Poznámka: Dávajte pozor, aby do základne nespadli nečistoty.

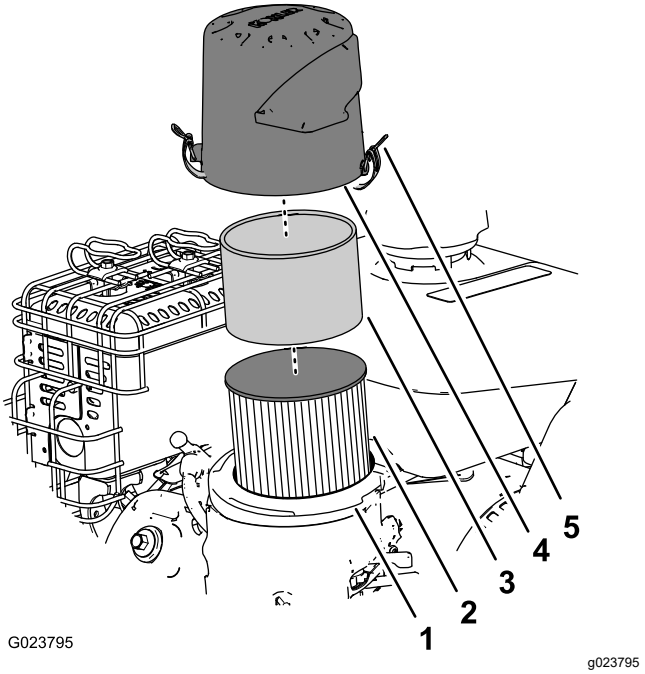

Obrázok 25

1. Základňa vzduchového filtra
2. Papierová vložka vzduchového filtra
3. Penová predčisťovacia vložka
4. Kryt
5. Západka na kryte vzduchového filtra (2)

3. Vyberte penovú predčisťovaciu vložku, umyte ju jemným čistiacim prostriedkom a vodou a potom ju vysajte dosucha (Obrázok 25).
4. Vyberte a skontrolujte papierovú vložku vzduchového filtra (Obrázok 25). Ak je nadmerne znečistená, zlikvidujte ju.

   Dôležité: **Nepokúšajte sa čistiť papierovú vložku.**
5. Vlhkou tkaninou utrite nečistoty zo základne a krytu.

   Poznámka: Dávajte pozor, aby sa do vedenia vzduchu vedúceho do karburátora nedostali nečistoty.
6. Na papierovú vložku vzduchového filtra nasaďte penovú predčisťovaciu vložku (Obrázok 25).

   Poznámka: Po likvidácii starej vložky použite novú papierovú vložku vzduchového filtra.
7. Na základňu vzduchového filtra namontujte zostavu vzduchového filtra (Obrázok 25).
8. Zarovnajte šípku na štítku na kryte vzduchového filtra so šípkou na štítku na základni (Obrázok 26).

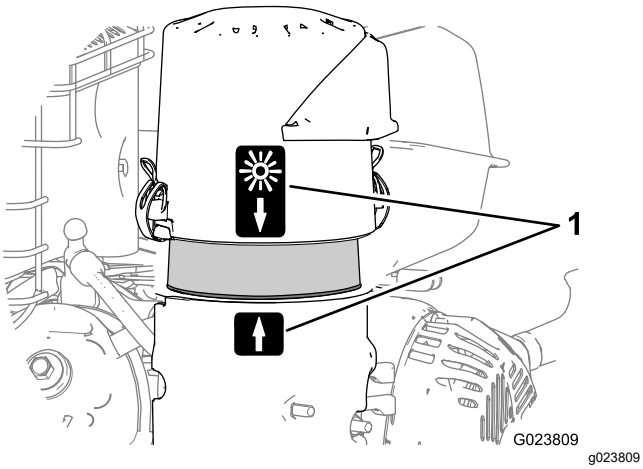

Obrázok 26

1. Šípka zarovnania na štítku (zobrazená v polohe pri okolitom vzduchu s bežnou teplotou)

9. Kryt vzduchového filtra zaistite na základni západkami.

Kontrola hladiny motorového oleja

Servisný interval: Pri každom použití alebo denne

Typ motorového oleja: motorový olej Toro Premium pre 4-taktné motory

Používajte vysokokvalitné detergentné oleje (vrátane syntetických) so servisnou klasifikáciou API (American Petroleum Institute) triedy SJ alebo vyššou. Viskozitu vyberte na základe teploty vzduchu v čase prevádzky, ako je zobrazené v tabuľke nižšie.

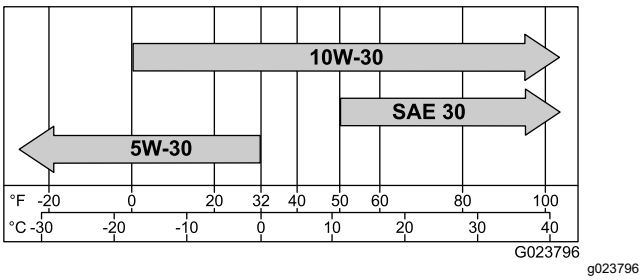

Obrázok 27

Hladinu oleja kontrolujte, keď je motor studený.

1. Vyčistite oblasť okolo mierky.
2. Mierku vyberte a skontrolujte hladinu oleja (Obrázok 28).

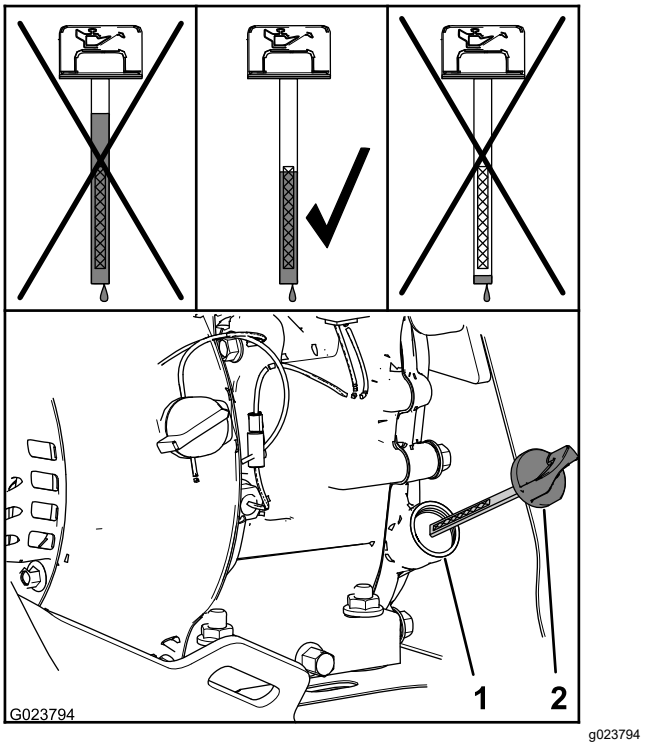

Obrázok 28

1. Plniaci otvor
2. Mierka

3. Vyberte mierku a utrite z nej olej čistou handričkou.
4. Mierku vložte do plniaceho hrdla, položte ju na plniace hrdlo oleja a otáčajte ju proti smeru hodinových ručičiek, kým sa uzáver nedostane do najnižšej polohy v závitoch.

   Poznámka: Uzáver neskrutkujte na rúrku.
5. Vyberte mierku a skontrolujte hladinu oleja.

   Poznámka: Keď je hladina oleja na mierke pod značkou Add (Doplniť) alebo nad značkou Full (Plné), motor nepoužívajte.

   Poznámka: Hladina oleja musí byť vo vrchnej časti indikátora na mierke (Obrázok 28).

   - Ak je hladina oleja nízka, vykonajte tieto kroky:
     A. Nalejte do plniaceho hrdla špecifikovaný olej (Obrázok 28).

     Poznámka: Neprepĺňajte motor olejom.

     B. Zopakujte kroky 3 až 5.
   - Ak je hladina oleja vysoká, vykonajte tieto kroky:
     A. Zložte uzáver z vypúšťacej armatúry.
     B. Vypúšťajte olej, kým nebude hladina oleja siahať po vrchnú časť indikátora na mierke. Pozrite si kroky 1 v časti Výmena motorového oleja (strana 22).

C. Nasaďte na vypúšťaciu armatúru uzáver. Pozrite si krok 2 v časti Výmena motorového oleja (strana 22).

6. Zasuňte mierku do plniaceho hrdla a utiahnite ju rukou.

Výmena motorového oleja

Servisný interval: Po prvých 5 hodinách

Po každých 100 hodinách prevádzky (v náročných podmienkach to robte častejšie).

Objem oleja: 0,60 l

Poznámka: Motorový olej vypúšťajte, kým je motor teplý.

1. Pod vypúšťaciu armatúru umiestnite nádobu a demontujte vypúšťaciu zátku oleja (Obrázok 29).

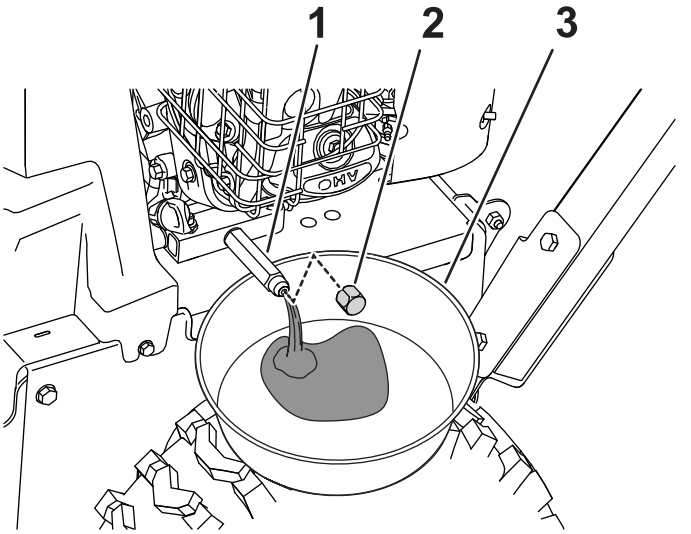

Obrázok 29

1. Vypúšťacia armatúra
2. Zátka
3. Záchytná nádoba

2. Nechajte olej vytiecť a potom znova nasaďte vypúšťaciu zátku oleja.
3. Vyčistite priestor okolo plniaceho hrdla a vyberte mierku.
4. Doplňte príslušný objem špecifikovaného oleja a znova zasuňte mierku. Pozrite si časť Kontrola hladiny motorového oleja (strana 21).

   Poznámka: Neprepĺňajte motor olejom.
5. Poutierajte rozliaty olej.
6. Naštartujte motor a skontrolujte úniky.
7. Vypnite motor a skontrolujte hladinu oleja. Pozrite si časť Kontrola hladiny motorového oleja (strana 21).

Kontrola zapaľovacej sviečky

Servisný interval: Po každých 100 hodinách prevádzky

Typ zapaľovacej sviečky: Champion® RC12YC, Kohler® 12 132 02-S alebo Kohler 25 132 14-S (spĺňa normy RFI)

Odtrh zapaľovacej sviečky: 0,76 mm

1. Odpojte drôt zapaľovacej sviečky od svorky zapaľovacej sviečky (Obrázok 22).
2. Vyčistite priestor okolo základne zapaľovacej sviečky.
3. Otočením proti smeru hodinových ručičiek vyberte zapaľovaciu sviečku z hlavy valcov.
4. Skontrolujte, či nie je sviečka opotrebovaná a poškodená (Obrázok 30).

   Dôležité: **Vymeňte prasknutú alebo znečistenú zapaľovaciu sviečku. Elektródy nečistite, pretože nečistoty môžu spadnúť do valca a poškodiť motor.**

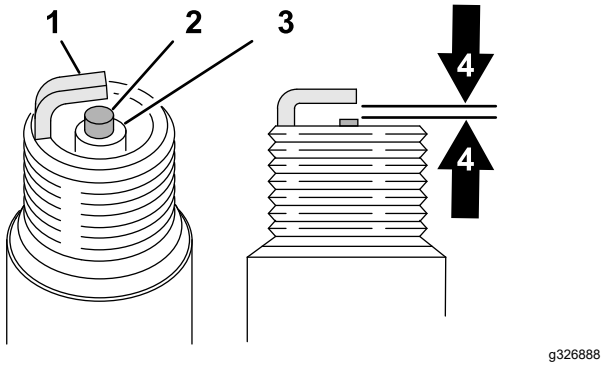

Obrázok 30

1. Uzemnenie
2. Stredná elektróda
3. Izolátor
4. Odtrh zapaľovacej sviečky: 0,76 mm

5. Pomocou merača sily drôtu skontrolujte odtrh zapaľovacej sviečky (Obrázok 30).

   Poznámka: V prípade potreby opatrným ohnutím uzemnenia nastavte odtrh na 0,76 mm.
6. Namontujte zapaľovaciu sviečku zaskrutkovaním do hlavy valcov a utiahnutím momentom 20 N·m.
7. Zapojte drôt zapaľovacej sviečky do svorky zapaľovacej sviečky.

Údržba palivového systému

Vypustenie palivového systému

Servisný interval: Každý rok alebo pred uskladnením

1. Nájdite vypúšťaciu skrutku, ktorá sa nachádza vnútri portu nádržky karburátora (Obrázok 31).

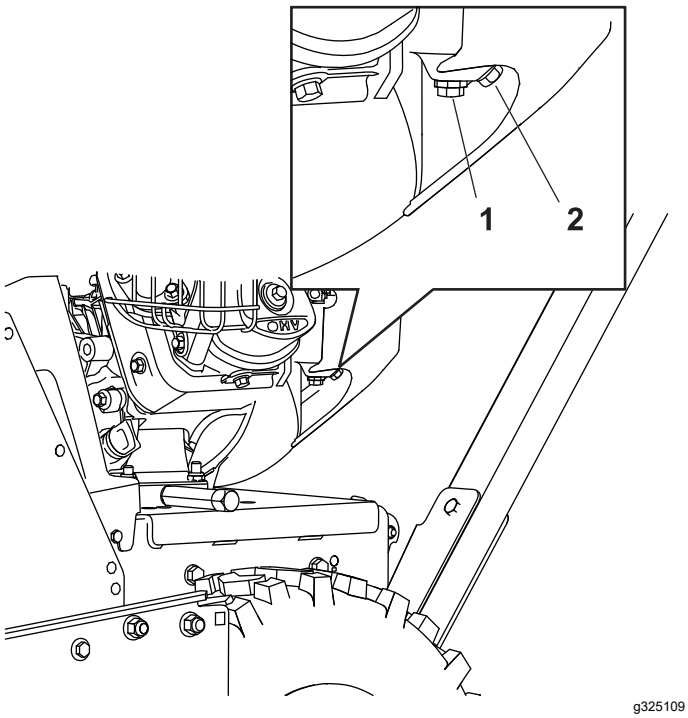

Obrázok 31

1. Skrutka na pripevnenie nádržky
2. Vypúšťacia skrutka

2. Zarovnajte vybavenie, ktoré sa použije na zachytenie paliva, pod vypúšťaciu skrutku.
3. Demontujte vypúšťaciu skrutku z karburátora a nechajte vytiecť palivo z palivovej nádrže a karburátora.

   Poznámka: Nedemontujte z karburátora skrutku na pripevnenie nádržky.

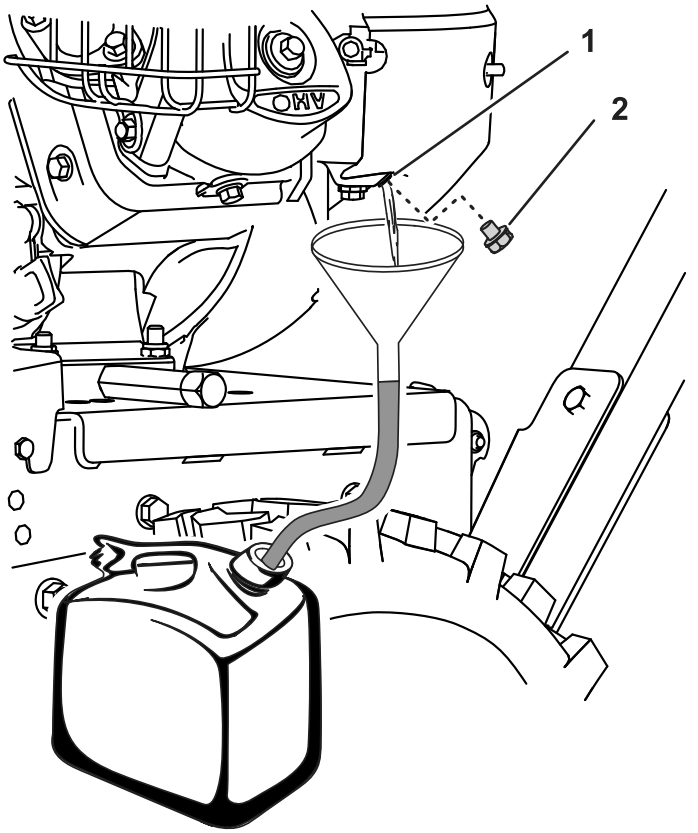

Obrázok 32

1. Bočný port nádržky karburátora
2. Vypúšťacia skrutka

4. Namontujte vypúšťaciu skrutku na bočný port karburátora.
5. Naštartujte motor a nechajte ho bežať, kým sa neminie palivo.

Údržba hnacieho systému

Kontrola tlaku pneumatík

Servisný interval: Po každých 50 hodinách prevádzky

Každý rok alebo pred uskladnením

1. Vypnite motor, počkajte, kým sa nezastavia všetky pohyblivé časti, a potom spínač motora prepnite do polohy OFF (Vyp.).
2. Odmerajte tlak vzduchu v pneumatikách pohonu.

   Dôležité: **Tlak vzduchu v pneumatikách by mal byť 117 až 138 kPa.**

3. Dopúšťajte alebo vypúšťajte vzduch v pneumatikách pohonu, kým nedosiahnete hodnotu 117 až 138 kPa.

Kontrola nastavenia trakčného kábla

Servisný interval: Po prvých 2 hodinách—Skontrolujte nastavenie trakčného kábla a v prípade potreby ho opravte.

Každý rok—Skontrolujte nastavenie trakčného kábla a v prípade potreby ho opravte.

Dôležité: **Trakčný kábel nastavte, ak sa stroj nepohybuje smerom dopredu alebo dozadu, prípadne ak sa pohybuje po uvoľnení páky trakčného pohonu. Pozrite si časť Nastavenie trakčného kábla (strana 24).**

1. Deaktivujte páku trakčného pohonu.
2. Skontrolujte svetlú výšku medzi spodnou časťou konzoly trakčného kábla a vrchnou doskou stroja (Obrázok 33).

   Poznámka: Konzola trakčného kábla by sa mala dotýkať vrchnej dosky.

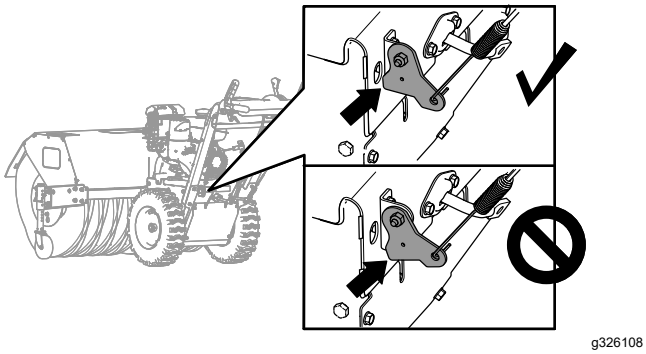

Obrázok 33

3. Ak sa konzola trakčného kábla nedotýka vrchnej dosky, nastavte trakčný kábel. Pozrite si časť Nastavenie trakčného kábla (strana 24).

Nastavenie trakčného kábla

1. Uvoľnite poistnú maticu (Obrázok 34).

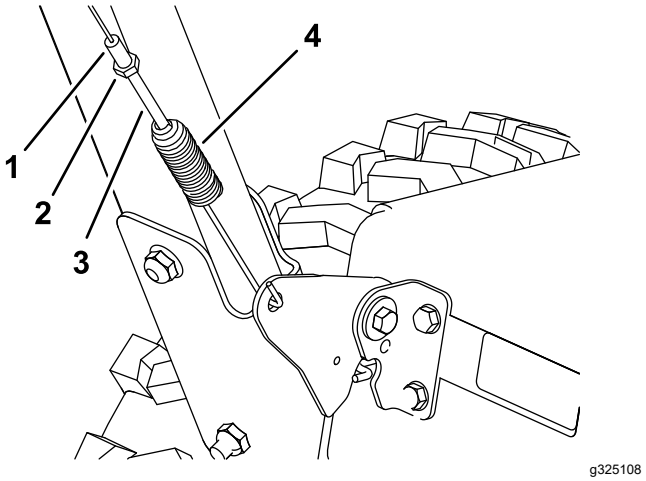

Obrázok 34

1.	Rúrka nastavovacieho prvku	3.	Nastavovací prvok napnutia pružiny
2.	Poistná matica	4.	Pružina

2. Otáčajte nastavovací prvok napnutia pružiny, kým nie je kábel napnutý (Obrázok 34) a kým sa spodná časť konzoly nedotýka vrchnej dosky stroja (Obrázok 35).

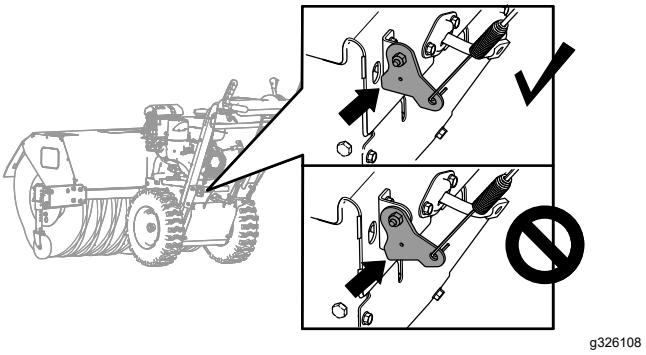

Obrázok 35

3. Utiahnite poistnú maticu (Obrázok 34).

Údržba kefy

Kontrola strižného kolíka hriadeľa kefy

Servisný interval: Pri každom použití alebo denne

1. Stroj presuňte na rovný povrch.
2. Vypnite motor, počkajte, kým sa všetky pohyblivé časti neprestanú pohybovať, a odpojte drôt zapaľovacej sviečky.
3. Skontrolujte strižný kolík nachádzajúci sa na hriadeli kefy na oboch stranách prevodovky.

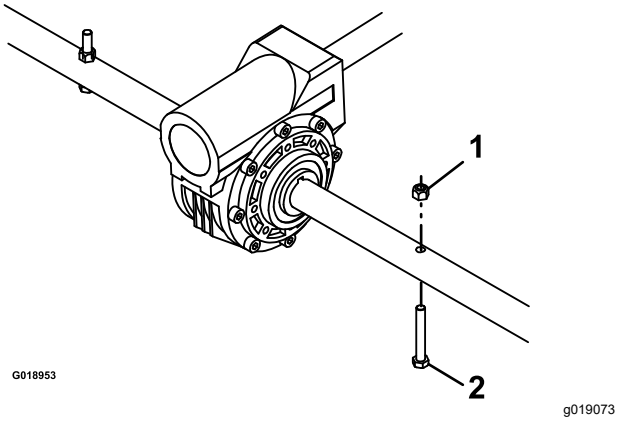

Obrázok 36

1. Matica
2. Strižný kolík

4. Ak je strižný kolík poškodený, vyberte ho, vymeňte ho za nový a zaistite ho maticou.

Výmena opotrebovaných alebo poškodených prvkov kefy

Servisný interval: podľa potreby.

1. Nastavením polohy samonastavovacích kolies zdvihnite kefu.
2. Na oboch stranách stroja demontujte a odložte vratové skrutky, podložky a poistné matice zaisťujúce koncové ložiská na podpere kefy.

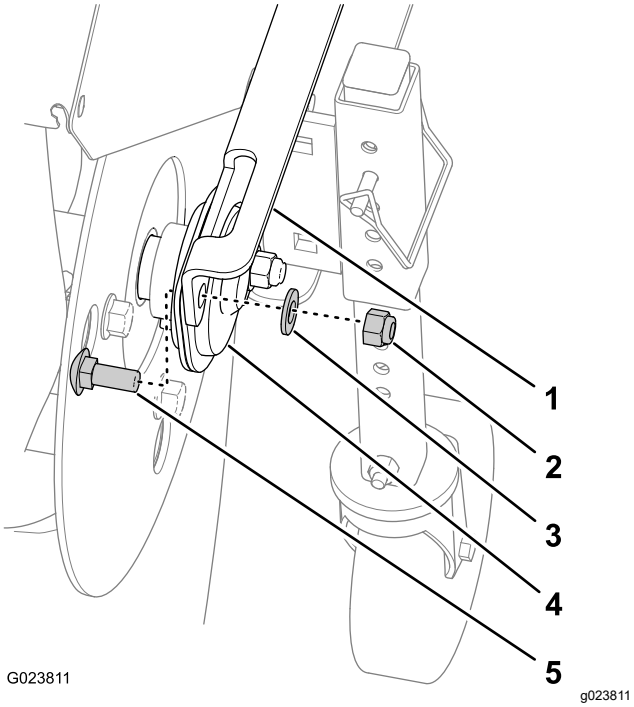

Obrázok 37

1. Podpera kefy
2. Poistná matica
3. Podložka
4. Koncové ložisko
5. Vratová skrutka

3. Manuálne potiahnite napájaciu jednotku dozadu a demontujte zo stroja zostavu kefy.
4. Na oboch stranách prevodovky podoprite drážkový hriadeľ.
5. Postave zostavu základne kefy na koniec tak, aby koncová upínacia doska smerovala nahor (Obrázok 38).

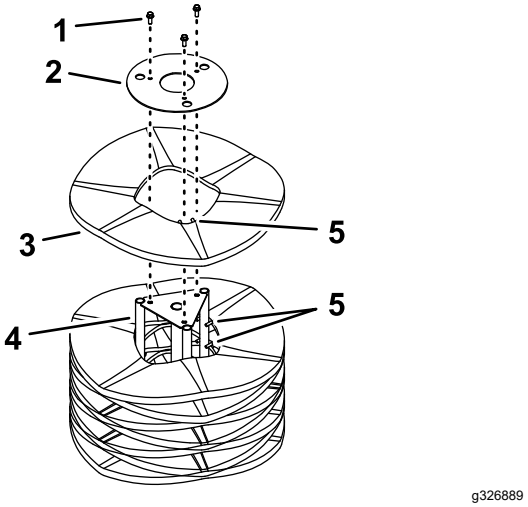

Obrázok 38

1. Hardvér
2. Koncová upínacia doska
3. Prvok kefy
4. Hriadeľ podpery
5. Zarovnávacie prvky

6. Demontujte a odložte hardvér z koncovej upínacej dosky (Obrázok 38).
7. Demontujte poškodené prvky kefy.
8. Nové prvky namontujte umiestnením kovových kruhových zarovnávacích prvkov, ako je znázornené na Obrázok 38.

   Dôležité: **Ak prvky kefy nenamontujete správne, môžete poškodiť zostavu kefy.**

9. Namontujte zostavu kefy na stroj.

   Dôležité: **Pred používaním kefy sa uistite, že sú utiahnuté nastavovacie skrutky ložiska.**

Kontrola nastavenia pohonu kefy

Servisný interval: Po prvých 2 hodinách—Skontrolujte nastavenie pohonu kefy a v prípade potreby ho opravte.

Každý rok—Skontrolujte nastavenie pohonu kefy a v prípade potreby ho opravte.

1. Demontujte kryt remeňa. Pozrite si časť Demontáž krytu remeňa (strana 27).
2. Keď je páka pohonu kefy deaktivovaná, uistite sa, že medzera medzi ramenom spojky kefy a rámom stroja je 1,5 mm, ako je zobrazené na Obrázok 39.

   Dôležité: **Ak je medzera medzi ramenom spojky kefy a rámom príliš malá alebo veľká, nastavte kábel pohonu kefy. Pozrite si časť Nastavenie kábla pohonu kefy (strana 26).**

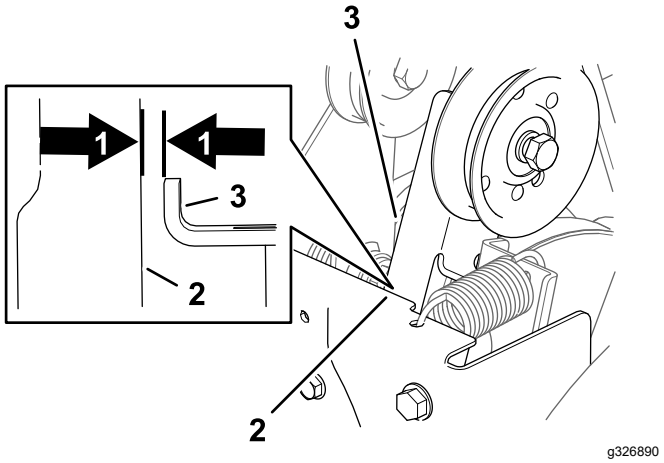

Obrázok 39

1. 1,5 mm medzera
2. Rám
3. Rameno spojky kefy

3. Ak je medzera medzi ramenom spojky kefy a rámom 1,5 mm, nasaďte kryt remeňa. Pozrite si časť Nasadenie krytu remeňa (strana 27).

Nastavenie kábla pohonu kefy

1. Uvoľnite poistnú maticu (Obrázok 40).

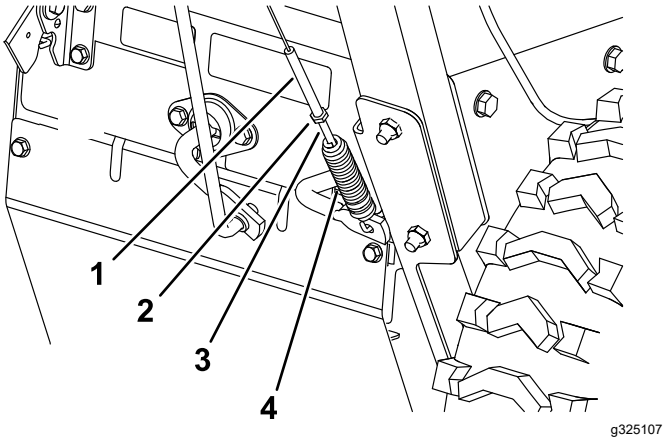

Obrázok 40

1. Rúrka nastavovacieho prvku
2. Poistná matica
3. Nastavovací prvok napnutia pružiny
4. Pružina

2. Otáčajte nastavovací prvok napnutia pružiny, kým medzi rámom a ramenom spojky kefy nevznikne medzera 1,5 mm (Obrázok 40 a Obrázok 41).

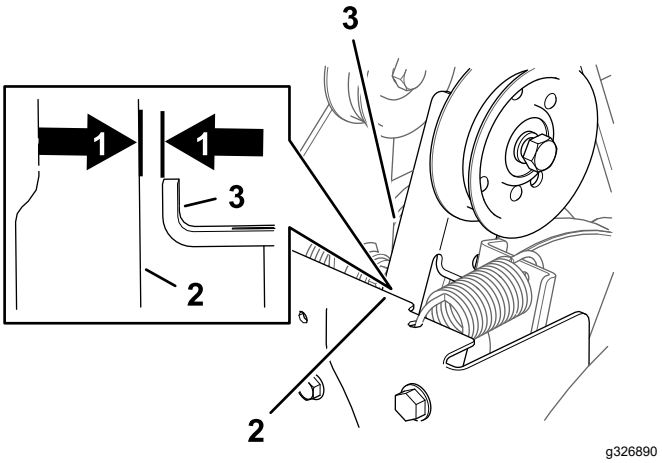

Obrázok 41

1. 1,5 mm medzera
2. Rám
3. Rameno spojky kefy

3. Utiahnite poistnú maticu (Obrázok 40).
4. Nasaďte kryt remeňa. Pozrite si časť Nasadenie krytu remeňa (strana 27).

Dôležité: **Ak problém pretrváva aj po správnom nastavení kábla kefy, obráťte sa na autorizovaného servisného zástupcu.**

Údržba remeňa

Demontáž krytu remeňa

1. Uvoľnite 2 skrutky s prírubou zaisťujúce kryt remeňa na stroji (Obrázok 42).

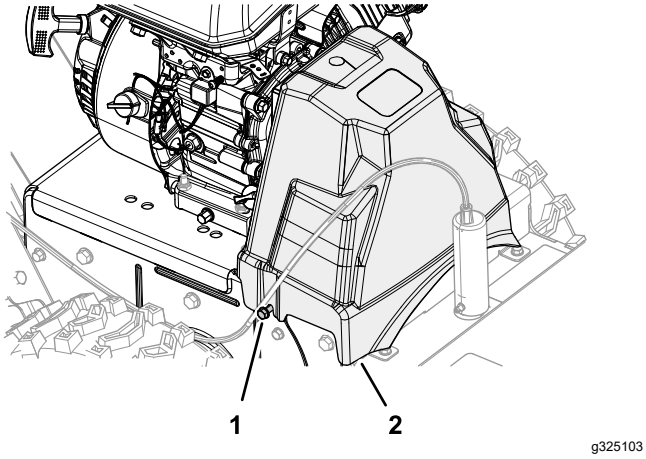

Obrázok 42

1. Skrutka
2. Kryt remeňa

2. Demontujte kryt zo stroja.

Nasadenie krytu remeňa

1. Zarovnajte otvory v kryte remeňa s 2 skrutkami s prírubou (Obrázok 43).

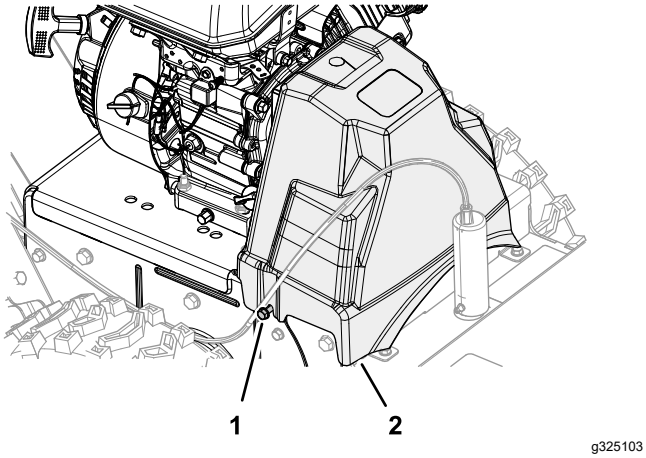

Obrázok 43

2. Namontujte kryt pásu na stroj (Obrázok 43).
3. Utiahnite skrutky s prírubou.

Kontrola stavu remeňov

Servisný interval: Po každých 50 hodinách prevádzky

1. Demontujte kryt remeňa. Pozrite si časť Demontáž krytu remeňa (strana 27).
2. Skontrolujte, či nie sú 2 remene poškodené alebo opotrebované.

   Poznámka: Poškodené alebo nadmerne opotrebované remene vymeňte. Pozrite si časti Výmena hnacieho remeňa kefy (strana 27) a Výmena trakčného remeňa (strana 29).
3. Nasaďte kryt remeňa. Pozrite si časť Nasadenie krytu remeňa (strana 27).

Výmena hnacieho remeňa kefy

Demontáž hnacieho remeňa kefy

1. Stroj zaparkujte na rovnom povrchu, vypnite motor a počkajte, kým sa nezastavia všetky pohyblivé časti.
2. Demontujte kryt remeňa. Pozrite si časť Demontáž krytu remeňa (strana 27).
3. Demontujte 2 skrutky s prírubou zaisťujúce vedenie remeňa a demontujte vedenie z motora (Obrázok 44).

   Dôležité: **Pri demontáži vedenie remeňa neohýbajte.**

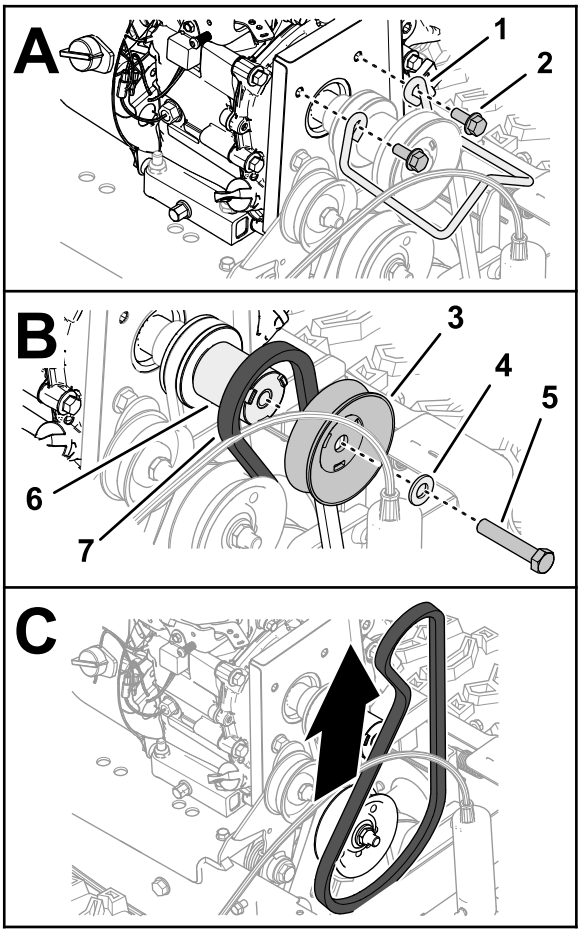

g326318

Obrázok 44

1. Vedenie remeňa
2. Skrutka s prírubou
3. Remenica pohonu kefy
4. Plochá podložka
5. Skrutka (⅜ x 2 palce)
6. Rozpera remenice
7. Hnací remeň kefy, 96 cm

4. Demontujte skrutku (⅜ x 2 palce) a podložku zaisťujúce remenicu pohonu kefy na kľukovej skrini motora a demontujte remenicu (Obrázok 44).

   Poznámka: V prípade potreby podržte rozperu remenice medzi remenicou pohonu kefy a motorom, aby sa kľuková skriňa neotáčala.

   Rozperu remenice nemusíte demontovať z kľukovej skrine.

5. Stiahnite 96 cm hnací remeň kefy z remenice hnacieho hriadeľa a demontujte remeň zo stroja.

Montáž hnacieho remeňa kefy

Materiály, ktoré poskytuje majiteľ: stredne silný prostriedok na poistenie závitov

1. Umiestnite na skrutku (⅜ x 2 palce) podložku a na závity skrutky naneste stredne silný prostriedok na poistenie závitov.
2. 96 cm remeň nasaďte do drážky remenice hnacieho hriadeľa (Obrázok 45).

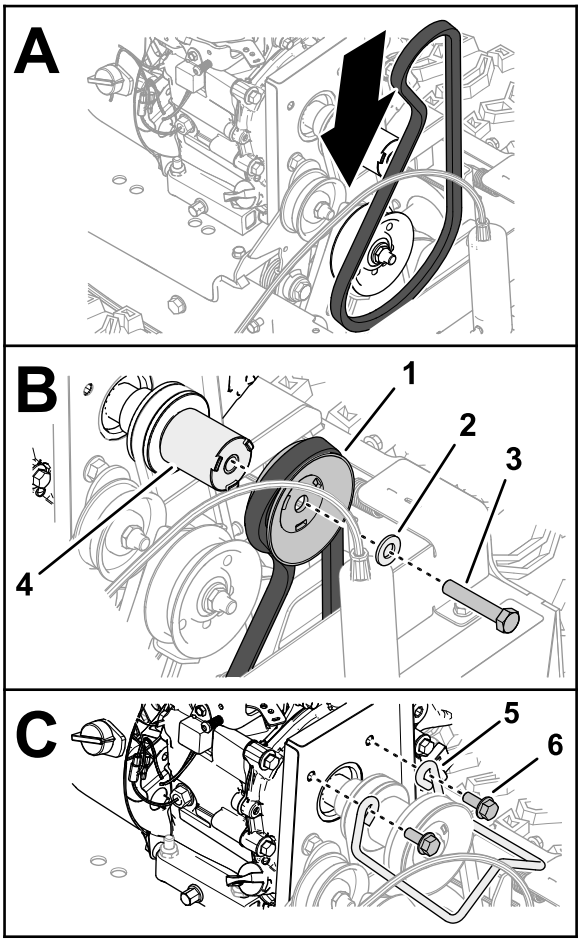

g326353

Obrázok 45

1. Remenica pohonu kefy a 96 cm remeň
2. Plochá podložka
3. Skrutka (⅜ x 2 palce)
4. Rozpera remenice
5. Vedenie remeňa
6. Skrutka s prírubou

3. Remeň nasaďte do drážky remenice pohonu kefy (Obrázok 45).
4. Namontujte remenicu pohonu kefy na rozperu remenice (Obrázok 45).

   Dôležité: **Zarovnajte kľúče pohonu rozpery s otvormi v remenici.**

5. Zaistite remenicu a rozperu na hnacom hriadeli (Obrázok 45) pomocou skrutky (⅜ x 2 palce).
6. Skrutku utiahnite momentom 42 až 52 N·m.

7. Pomocou 2 skrutiek s prírubou namontujte vedenie remeňa na motor (Obrázok 45).
8. Skrutky utiahnite momentom 23 až 29 N·m.
9. Nasaďte kryt remeňa. Pozrite si časť Nasadenie krytu remeňa (strana 27).

Výmena trakčného remeňa

Demontáž trakčného remeňa

1. Vypustite palivový systém. Pozrite si časť Vypustenie palivového systému (strana 22).
2. Demontujte kryt remeňa. Pozrite si časť Demontáž krytu remeňa (strana 27).
3. Demontujte hnací remeň kefy. Pozrite si časť Demontáž hnacieho remeňa kefy (strana 27).
4. Demontujte z kľukovej skrine motora rozperu remenice, prednú polovicu kladky a 87,6 cm trakčný remeň (Obrázok 46).

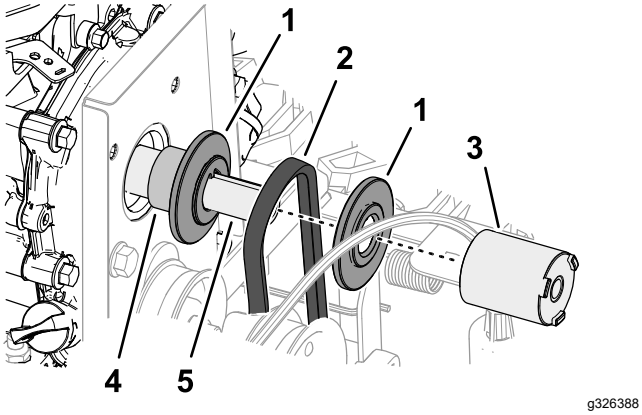

Obrázok 46

1. Polovica kladky
2. Trakčný remeň, 87,6 cm
3. Rozpera remenice
4. Rozpera hriadeľa
5. Kľuková skriňa (motor)

5. V zadnej časti stroja uvoľnite 2 vrchné skrutky s prírubou (¼ x ⅝ palca) zaisťujúce zadný kryt na stroji (Obrázok 47).

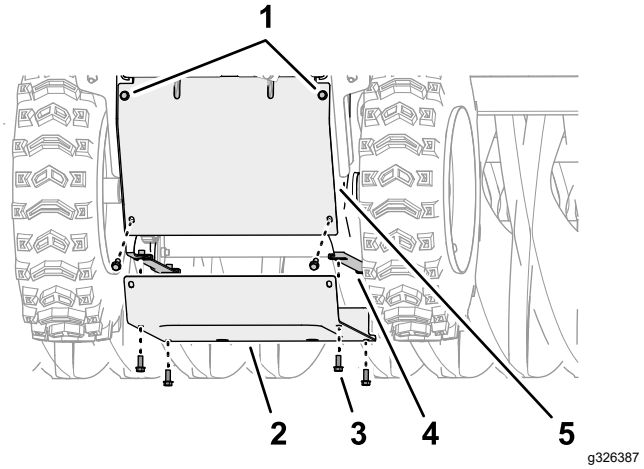

Obrázok 47

1. Skrutka s prírubou (¼ x ⅝ palca – uvoľnenie)
2. Spodný kryt
3. Skrutka s prírubou (¼ x ⅝ palca)
4. Príruba (bočná doska)
5. Zadný kryt

6. Demontujte 6 skrutiek s prírubou (¼ x ⅝ palca) zaisťujúce spodný kryt na stroji a demontujte kryt (Obrázok 47).
7. Stiahnite trakčný remeň medzi trecie koleso a trakčnú remenicu a demontujte remeň zo stroja (Obrázok 48).

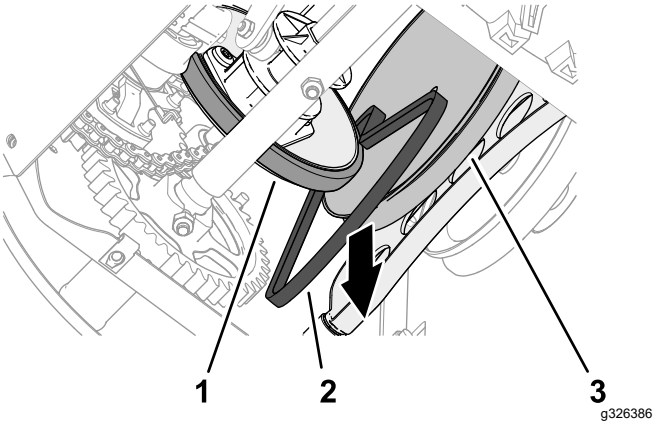

Obrázok 48

1. Trecie koleso
2. Trakčný remeň
3. Trakčná remenica

Montáž trakčného remeňa

1. Stiahnite trakčný remeň medzi trecie koleso a trakčnú remenicu a do stroja (Obrázok 49).

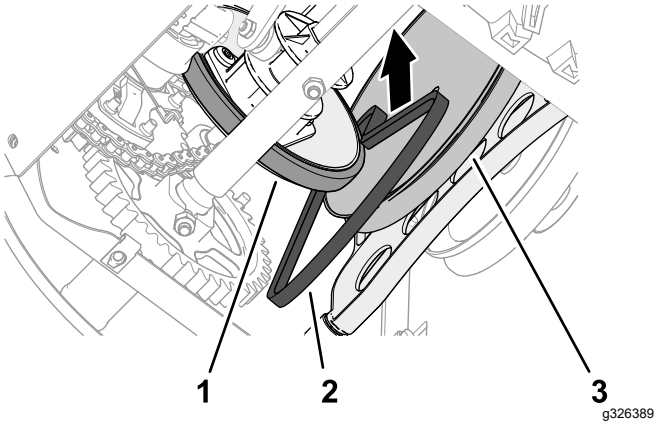

Obrázok 49

1. Trecie koleso
2. Trakčný remeň
3. Trakčná remenica

2. Vo vrchnej časti stroja zarovnajte trakčný remeň do drážky trakčnej remenice a stiahnite trakčný remeň cez kľukovú skriňu motora (Obrázok 50).

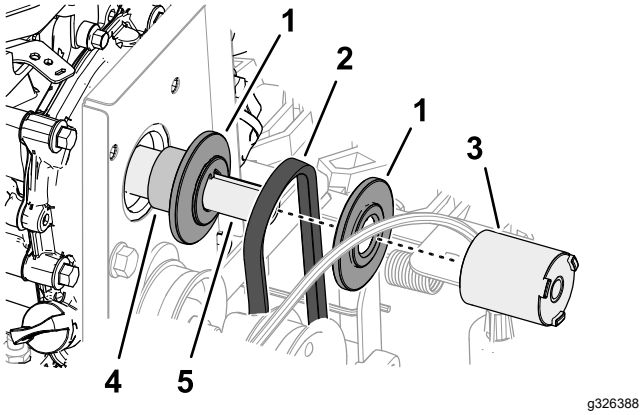

Obrázok 50

1. Polovica kladky
2. Trakčný remeň, 87,6 cm
3. Rozpera remenice
4. Rozpera hriadeľa
5. Kľuková skriňa (motor)

3. Namontujte hnací remeň kefy. Pozrite si časť Montáž hnacieho remeňa kefy (strana 28).
4. V spodnej časti stroja zarovnajte otvory v spodnom kryte s otvormi v prírubách na ľavej a pravej bočnej doske (Obrázok 51).

   Poznámka: Uistite sa, či zadný kryt prekrýva spodný kryt.

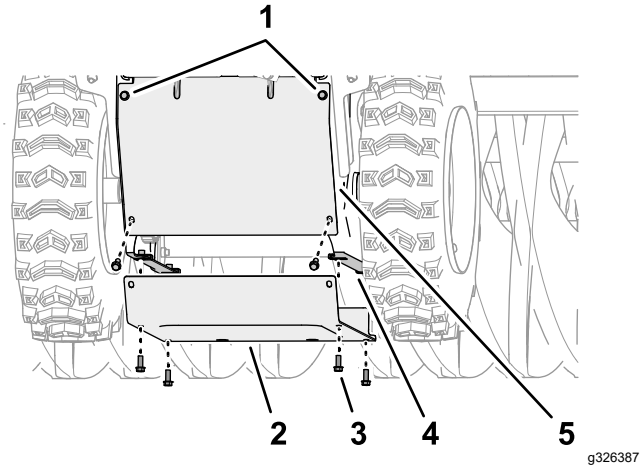

Obrázok 51

1. Skrutka s prírubou (¼ x ⅝ palca – uvoľnenie)
2. Spodný kryt
3. Skrutka s prírubou (¼ x ⅝ palca)
4. Príruba (bočná doska)
5. Zadný kryt

5. Pomocou 6 skrutiek s prírubou (¼ x ⅝ palca) namontujte spodný kryt na stroj (Obrázok 51).
6. Utiahnite 2 vrchné skrutky s prírubou (¼ x ⅝ palca) zaisťujúce zadný kryt na stroji (Obrázok 51).

Údržba podvozka

Kontrola uvoľneného hardvéru

Servisný interval: Pri každom použití alebo denne

1. Skontrolujte, či na stroji nie je uvoľnený alebo chýbajúci hardvér, prípadne iný možný problém.
2. Pred začatím prevádzky stroja utiahnite všetok voľný hardvér.
3. Pred začatím prevádzky stroja doplňte všetok chýbajúci hardvér.

Uskladnenie

Bezpečnosť pri skladovaní

- Skôr než odídete z polohy operátora, vypnite motor a počkajte, kým sa všetky časti neprestanú pohybovať. Pred úpravou, servisom, čistením alebo skladovaním nechajte stroj vychladnúť.
- Palivové výpary sú extrémne horľavé, výbušné a v prípade inhalácie nebezpečné. Ak výrobok skladujete v oblasti s otvoreným ohňom, benzínové výpary sa môžu vznietiť a spôsobiť výbuch.
- Stroj nikdy neuskladňujte s palivom v palivovej nádrži vnútri budovy, kde sa nachádzajú zdroje vznietenia, ako napríklad horúca voda a ohrievače, sušičky na šaty a pod. Pred uskladnením stroja v akomkoľvek uzavretom priestore nechajte motor vychladnúť.
- Pri preprave alebo skladovaní stroja odpojte napájanie otočnej kefy.

Príprava stroja na uskladnenie

Príprava palivového systému

1. Pri poslednom dopĺňaní paliva v roku pridajte do čerstvého paliva stabilizátor paliva.
2. Doplňte do stroja upravené palivo a nechajte motor bežať 10 minút.
3. Vypustite palivo z palivového systému. Pozrite si časť Vypustenie palivového systému (strana 22).

   Poznámka: Stabilizované palivo neskladujte dlhšie ako 90 dní.
4. Motor nechajte v prevádzke, pokým sa nezastaví kvôli nedostatku paliva.
5. Motor nastreknite palivom a znovu ho naštartujte.
6. Motor nechajte v prevádzke, kým sa nezastaví.
7. Nechajte ho vychladnúť.

Príprava motora

1. Odpojte drôt zapaľovacej sviečky.
2. Vyberte zapaľovaciu sviečku, cez otvor zapaľovacej sviečky doplňte 30 ml motorového oleja a niekoľkokrát **pomaly** potiahnite štartovacie lanko.
3. Voľne namontujte zapaľovaciu sviečku.

Príprava podvozka

1. Podoprite rám tak, aby sa štetiny nedotýkali zeme.

   Dôležité: **Ak sa štetiny dlhšie dotýkajú zeme, zdeformujú sa a kefa nebude zarovnaná.**
2. Dôkladne vyčistite kefu a uistite sa, že sa na nej nenachádzajú žiadne žieraviny ani zvyšky.
3. Stroj dôkladne očistite.
4. Otlčené povrchy pretrite náterom, ktorý vám poskytne autorizovaný servisný zástupca. Postihnuté oblasti pred natretím očistite brúsnym papierom a použite antikorózny prostriedok, ktorý zabráni zhrdzaveniu kovových dielov.
5. Utiahnite všetky uvoľnené skrutky, svorníky a poistné matice. Všetky poškodené diely opravte alebo vymeňte.
6. Stroj zakryte a uskladnite ho na čistom a suchom mieste mimo dosahu detí. Pred uskladnením v akomkoľvek uzavretom priestore nechajte motor vychladnúť.

   Dôležité: **Kefu vždy uchovávajte mimo slnečného žiarenia, vplyvov počasia a teplotných zmien, aby ste predišli lámaniu.**

Ukončenie uskladnenia stroja

1. Vyberte zapaľovaciu sviečku a potiahnutím rukoväti navíjacieho štartovania motor rýchlo otáčajte, aby ste tak z valca odstránili nadmerný olej.
2. Zapaľovaciu sviečku namontujte rukou a potom ju utiahnite momentom 20,4 N·m.
3. Zapojte drôt zapaľovacej sviečky.
4. Vykonajte postupy každoročnej údržby podľa opisu v časti Odporúčaný plán údržby. Pozrite si časť Údržba (strana 18).

Odstraňovanie závad

Závada	Možné príčiny	Zpôsob opravy
Motor neštartuje, štartuje ťažko alebo sa zastavuje.	1. Palivová nádrž je prázdna.	1. Naplňte palivovú nádrž.
	2. Uzatvárací ventil paliva je uzavretý.	2. Otvorte ventil odpojenia prívodu paliva.
	3. Škrtiaca klapka a sýtič nie sú v správnej polohe.	3. Skontrolujte, či je ovládanie škrtiacej klapky uprostred medzi polohami Slow (Pomaly) a Fast (Rýchlo) a či je sýtič v prípade studeného motora v polohe On (Zap.) alebo v prípade zahriateho motora v polohe Off (Vyp.).
	4. Vo ventile paliva sú nečistoty.	4. Vyčistite mriežku a uzáver ventilu paliva.
	5. Odvzdušňovací uzáver paliva je blokovaný.	5. Vyčistite odvzdušňovací uzáver paliva.
	6. Nečistoty, voda alebo staré palivo v palivovom systéme.	6. Obráťte sa na autorizovaného servisného technika motorov.
	7. Znečistený vzduchový filter.	7. Vyčistite alebo vymeňte vložku vzduchového filtra.
	8. Zapaľovacia sviečka je chybná.	8. Vyčistite, nastavte alebo vymeňte zapaľovaciu sviečku.
	9. Nie je pripojený drôt zapaľovacej sviečky.	9. Skontrolujte pripojenie drôtu zapaľovacej sviečky.
Motor stráca výkon.	1. Zaťaženie motora je príliš vysoké.	1. Znížte pojazdovú rýchlosť alebo nastavte kefu.
	2. Znečistený vzduchový filter.	2. Vyčistite alebo vymeňte vložku vzduchového filtra.
	3. Nesprávna hladina oleja v kľukovej skrini.	3. Skontrolujte hladinu oleja v kľukovej skrini.
	4. Vo filtri palivovej nádrže sú nečistoty.	4. Vyčistite filter palivovej nádrže.
	5. Nečistoty, voda alebo staré palivo v palivovom systéme.	5. Obráťte sa na autorizovaného servisného technika motorov.
Kefa nečistí povrch.	1. Nesprávna výška kefy.	1. Nastavte výšku kefy.
	2. Nesprávny tlak v pneumatikách pohonu.	2. Upravte tlak v pneumatikách pohonu.
	3. Naraz odstraňujete príliš veľa nečistôt.	3. Spomaľte a čistite menšie priestory s nečistotami.
Kefa sa neotáča.	1. Kefa je upchatá.	1. Odstráňte upchatie kefy.
	2. Páka pohonu kefy nie je aktivovaná.	2. Aktivujte páku pohonu kefy.
	3. Hnací remeň kefy sa zošmykuje.	3. Nastavte alebo vymeňte remeň.
	4. Zlomený remeň.	4. Vymeňte remeň.
	5. Zlomený strižný kolík.	5. Vymeňte strižný kolík.
Stroj zaťahuje doľava alebo doprava.	1. Nesprávny tlak v pneumatikách pohonu.	1. Upravte tlak v pneumatikách pohonu.
Stroj nejazdí.	1. Opotrebovaný, uvoľnený alebo zlomený hnací remeň.	1. Namontujte nový remeň.
	2. Hnací remeň spadol z remenice.	2. Vymeňte alebo nastavte remeň.
Stroj abnormálne vibruje.	1. Zostava kefy je uvoľnená alebo poškodená.	1. Utiahnite hardvér, vymeňte zostavu kefy alebo sa obráťte na autorizovaného servisného zástupcu.
	2. Uvoľnené montážne skrutky motora.	2. Utiahnite montážne skrutky motora.
	3. Uvoľnená remenica motora alebo napínacia kladka.	3. Utiahnite remenicu/kladku.
	4. Poškodená remenica motora.	4. Obráťte sa na autorizovaného servisného zástupcu.
	5. Poškodený remeň.	5. Namontujte nový remeň.

Závada	Možné príčiny	Zpôsob opravy
Po uvoľnení páky pohonu sa kefa nezastaví.	1. Hnací remeň kefy je nesprávne nastavený.	1. Skontrolujte nastavenie pohonu kefy.
Kefa sa predčasne opotrebúva.	1. Používate nesprávnu výšku kefy.	1. Nastavte výšku kefy.
Volič rýchlosti sa ťažko posúva alebo je zablokovaný.	1. Musíte namazať šesťhranný hriadeľ.	1. Namažte šesťhranný hriadeľ.

Poznámky:

Informácie o výstrahe vyplývajúcej z kalifornského návrhu 65

Čoho sa táto výstraha týka?

Môžete naraziť na predávaný produkt so štítkom s podobnou výstrahou, ako je táto:

VÝSTRAHA: Nebezpečenstvo rakoviny a poškodenia reprodukčných orgánov – www.p65Warnings.ca.gov.

Čo je Prop 65?

Prop 65 sa vzťahuje na všetky spoločnosti obchodujúce v Kalifornii, predávajúce produkty v Kalifornii alebo vyrábajúce produkty, ktoré sa môžu predávať alebo kupovať v Kalifornii. Tento zákon nariaďuje kalifornskému guvernérovi, aby aktualizoval a zverejňoval zoznam chemických látok známych tým, že spôsobujú rakovinu, defekty pri narodení alebo iné poškodenia reprodukčných orgánov. Zoznam sa každoročne aktualizuje a zahŕňa stovky chemických látok nachádzajúcich sa v mnohých položkách každodennej potreby. Účelom zákona Prop 65 je informovať verejnosť o vplyvoch pôsobenia týchto chemických látok.

Zákon Prop 65 nezakazuje predaj produktov obsahujúcich tieto chemické látky, no vyžaduje uvádzanie výstrah na každom produkte, balení produktu či v dokumentácii dodávanej s produktom. Výstraha na základe zákona Prop 65 okrem toho neznamená, že daný produkt porušuje nejaké bezpečnostné normy alebo požiadavky týkajúce sa produktov. Kalifornská vláda ujasnila, že výstraha na základe zákona Prop 65 „nepredstavuje rozhodnutie regulačného orgánu o tom, či je daný produkt bezpečné alebo nebezpečné používať“. Mnohé z týchto chemických látok sa celé roky používajú v produktoch každodennej potreby bez akéhokoľvek zdokumentovaného poškodenia. Ďalšie informácie nájdete na stránkehttps://oag.ca.gov/prop65/faqs-view-all.

Výstraha na základe zákona Prop 65 znamená, že daná spoločnosť (1) vyhodnotila vystavenie pôsobeniu látok a došla k záveru, že pôsobenie neprekračuje „žiadnu mieru významného rizika“, alebo sa spoločnosť (2) rozhodla uvádzať výstrahu na základe informácií o prítomnosti chemických látok uvedených v zozname bez pokusu o hodnotenie miery vystavenia.

Platí tento zákon všade?

Výstrahy na základe zákona Prop 65 vyžaduje len kalifornský zákon. Tieto výstrahy môžete vidieť v Kalifornii na množstve zariadení, okrem iného vrátane reštaurácií, predajní potravín, hotelov, škôl a nemocníc a na množstve rôznych produktov. Okrem toho výstrahy na základe zákona Prop 65 uvádzajú na svojich webových lokalitách alebo v katalógoch aj niektorí online maloobchodní predajcovia alebo zásielkové obchody.

Aký je rozdiel medzi výstrahami na základe kalifornského zákona a federálnymi limitmi?

Normy definované v zákone Prop 65 sú často prísnejšie ako federálne a medzinárodné normy. Existujú viaceré látky, ktoré na základe zákona Prop 65 vyžadujú použitie výstrahy pri výrazne nižšej úrovni ako v prípade federálnych limitov. Norma definovaná v zákone Prop 65 napríklad vyžaduje uvádzanie výstrahy v prípade dávky olova 0,5 µg/deň, čo je oveľa nižšia hodnota, než akú uvádzajú federálne a medzinárodné normy.

Prečo sa táto výstraha neuvádza na všetkých podobných produktoch?

- Produkty predávané v Kalifornii vyžadujú označenie na základe zákona Prop 65, zatiaľ čo podobné produkty predávané inde ho nevyžadujú.
- Od spoločnosti, ktorá sa snaží dosiahnuť súdne urovnanie v súlade so zákonom Prop 65, sa môže vyžadovať, aby na svojich produktoch používala výstrahy na základe zákona Prop 65, zatiaľ čo iné spoločnosti vyrábajúce podobné produkty výstrahy používať nemusia.
- Presadzovanie zákona Prop 65 je nekonzistentné.
- Spoločnosti sa môžu rozhodnúť neuvádzať tieto výstrahy, pretože podľa nich im takáto povinnosť zo zákona Prop 65 nevyplýva. Chýbajúce výstrahy na produkte neznamenajú, že produkt neobsahuje podobnú úroveň chemických látok uvedených v príslušnom zozname.

Prečo túto výstrahu používa spoločnosť Toro?

Spoločnosť Toro sa rozhodla poskytovať spotrebiteľom čo najviac informácií, aby mohli prijímať informované rozhodnutia o nakupovaných a používaných produktoch. Spoločnosť Toro uvádza výstrahy v určitých prípadoch na základe vedomosti o prítomnosti jednej alebo viacerých chemických látok zo zoznamu bez hodnotenia úrovne vystavenia, pretože nie pri všetkých chemických látkach uvedených v zozname sú uvedené požiadavky týkajúce sa vystavenia ich pôsobeniu. Hoci v prípade produktov od spoločnosti Toro môže byť miera vystavenia pôsobeniu zanedbateľná alebo v rozsahu „bez významného rizika“, spoločnosť Toro sa pre zvýšenú opatrnosť rozhodla uvádzať výstrahy na základe zákona Prop 65. Ak spoločnosť Toro tieto výstrahy neuvádza, mohli by jej navyše hroziť súdne spory so štátom Kalifornia alebo súkromnými stranami, ktoré by presadzovali uplatnenie zákona Prop 65, a spoločnosti by tak hrozili vysoké pokuty.

TORO®

Count on it.