Form No. 3459-832 Rev A

Count on it.

Kullanıcı Kılavuzu

Topdresser 2500

Model Numarası 44507—Seri Numarası 403420001 ve Üstü

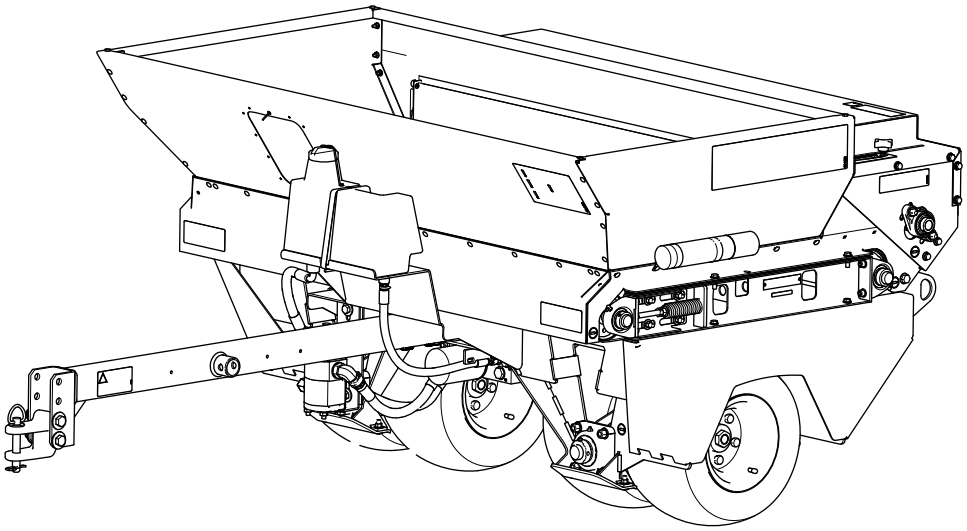

Kayıt adresi: www.Toro.com.
Özgün Belgenin Çevirisi (TR)

3459-832

Bu ürün, ilgili tüm Avrupa direktiflerine uygundur. Detaylı bilgi için, ayrı olarak verilen Ürün Uygunluk Beyanı (DOC) sayfasını inceleyin.

⚠ UYARI

CALIFORNIA
Öneri 65 Uyarısı

Bu ürünün kullanılması, Kaliforniya Eyaleti'nce kansere, doğum kusurlarına ve üreme sorunlarına yol açtığı bilinen kimyasallara maruz kalınmasına neden olabilir.

Giriş

Bu makine, ticari uygulamalarda görevlendirilen profesyonel operatörler tarafından kullanılmak için tasarlanmıştır. Ağırlıklı olarak kumlama malzemelerinin taşınması, ölçülmesi ve uygulanması için kullanılır. Bu ürünün kullanım amacı dışında kullanılması size ve çevrenizdekilere zarar verebilir.

Ürünü kullanmayı ve bakımlarını yapmayı öğrenmek ve olası yaralanmalar ile maddi hasarları önlemek için bu bilgileri dikkatle okuyun. Ürünü doğru ve emniyetli bir şekilde kullanmak sizin sorumluluğunuzdur.

Ürün emniyeti ve kullanımıyla ilgili eğitim materyalleri ile aksesuar bilgilerine erişmek, bayi bulmak veya ürününüzü kaydettirmek için www.Toro.com adresine gidin.

Servise, orijinal Toro parçalarına veya ek bilgiye ihtiyaç duyduğunuz takdirde Yetkili bir Servis Merkeziyle ya da Toro Müşteri Hizmetleriyle iletişim kurun ve ürünün model ve seri numaralarını hazır bulundurun. Şekil 1, model ve seri numaralarının ürün üzerindeki yerini belirtir. Bu numaraları, ilgili alana yazın.

Önemli: **Garanti, yedek parça ve diğer ürün bilgilerine erişmek için, seri numarası plakasındaki QR kodunu (varsa) mobil cihazınızla taratabilirsiniz.**

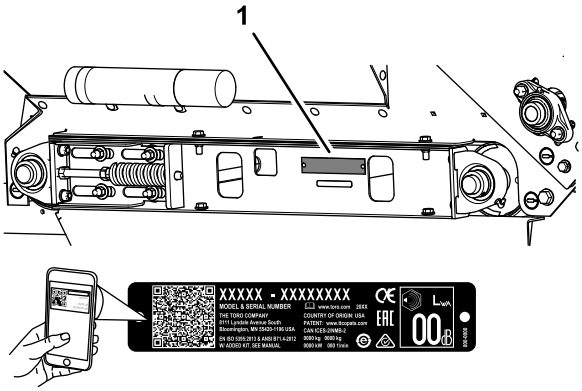

g269187

Şekil 1

1. Model ve seri numaralarının yeri

Bu kılavuz, karşılaşılabilecek tehlikeleri tanımlar ve belirtilen talimatlara uymadığınız takdirde ağır yaralanma veya ölüme yol açabilecek bir tehlikeye işaret eden emniyet uyarısı sembolüyle (Şekil 2) gösterilmiş çeşitli emniyet mesajları verir.

g000502

Şekil 2

1. Emniyet uyarısı sembolü

Bu kılavuzda, bilgileri vurgulamak için 2 farklı sözcük kullanılır. **Önemli** sözcüğü bazı özel mekanik bilgilere dikkat çeker, **Not** sözcüğü ise dikkate alınması gereken genel bilgileri vurgular.

© 2019—The Toro® Company
8111 Lyndale Avenue South
Bloomington, MN 55420

İrtibat adresi www.Toro.com.
ABD'de basılmıştır
Tüm Hakları Saklıdır

İçindekiler

Güvenlik 4
Genel Emniyet 4
Güvenlik ve Talimat Etiketi 4
Kurulum 7
1 Çekme Dilinin Takılması 7
2 Çekme Donanımının Çekiş Ünitesi Çeki Demirine Monte Edilmesi 8
3 İsteğe Bağlı Çekme Dili Krikosunun Monte Edilmesi 8
4 Kablo Demetinin Takılması 9
5 Kızakların Monte Edilmesi 9
Ürüne genel bakış 10
Kontroller 10
Özellikler 11
Gerekli Ataşmanlar 11
Opsiyonel Aksesuarlar 11
Tavsiye Edilen Aksesuarlar 11
Ek Parçalar/Aksesuarlar 11
Çalışmadan Önce 12
Çalıştırma Öncesi Emniyet Tedbirleri 12
Workman ve diğer Çekiş Üniteleri için özel talimatlar 12
Makinenin Çalışmadan Önce Kontrol Edilmesi 12
Çalışma Sırasında 12
Çalışma Sırasında Emniyet Tedbirleri 12
Makinenin İsteğe Bağlı Krikoyla Desteklenmesi 15
İsteğe Bağlı Krikonun Depolanması 15
Makinenin Kullanılması 15
Haznenin Doldurulması 15
Kum Uygulama Hızı 16
Kumla İlgili Tedbirler 16
Soğuk Havada Çalışmaya Hazırlık 16
Çalıştırma İpuçları 16
Çalışmadan Sonra 18
Çalışma Sonrası Emniyet Tedbirleri 18
Bakım 19
Bakım Emniyeti 19
Önerilen Bakım Çizelgesi 19
Bakım Öncesi Prosedürler 20
Bakım için Hazırlık 20
Makinenin Yükseltilmesi 20
Yağlama 20
Gres Teknik Özellikleri 20
Yatak ve Burç Takımlarının Greslenmesi 20
Sürüş Sistemi Bakımı 21
Lastik Hava Basıncı Kontrolü 21
Bijon Somunlarının Sıkılması 21
Tekerlek Tahrik Zincirinin Gerdirilmesi 21
Konveyör Bandı Zincirinin Gerilmesi 22
Kemer bakımı 23
Konveyör Bandının Gerilmesi 23
Konveyör Bandının Değiştirilmesi 23
Hidrolik Sistemi Bakımı 27
Hidrolik Sistemi Emniyeti 27
Hidrolik Hatları ve Hortumlarının Kontrolü 27
Hidrolik Sıvısı Teknik Özellikleri 27
Hidrolik Sıvısı Seviyesinin Kontrol Edilmesi 28
Hidrolik Filtresinin Değiştirilmesi 28
Hidrolik Sıvısının Değiştirilmesi 29
Fırça Bakımı 30
Fırçanın Konum ve Aşınma açısından Kontrolü 30
Fırça Konumunun Ayarlanması 30
Temizlik 31
Makinenin Yıkanması 31
Depolama 32
Depolama Emniyeti 32
Makinenin Depolama için Hazırlanması 32
Sorun giderme 33
Şematik 34

Güvenlik

Genel Emniyet

Bu ürün elleri ve ayakları koparabilir ve cisimler fırlatabilir.

- Bu makineyi kullanmadan önce, hem bu *Kullanma Kılavuzunu* hem de Workman aracının kullanma kılavuzunu okuyup anlayın. Bu ürünü kullanan herkesin, bu makineyi ve Workman aracını kullanmayı bildiğinden ve uyarıları anladığından emin olun.
- Makineyi kullanırken tüm dikkatinizi işinize verin. Dikkatinizi dağıtabilecek başka şeylerle ilgilenmeyin, aksi takdirde yaralanma veya maddi hasar meydana gelebilir.
- Ellerinizi veya ayaklarınızı, makinenin hareketli bileşenlerinin yakınına koymayın.
- Tüm koruyucular ve diğer güvenlik parçaları mevcut ve düzgün çalışır durumda olmadıkça makineyi çalıştırmayın.
- Çocukları ve çevredekileri çalışma alanından uzak tutun. Çocukların makineyi kullanmasına asla izin vermeyin.
- Makineye bakım uygulamadan veya olası tıkanıklıkları açmadan önce makineyi düz bir zemine park edin, park frenini etkinleştirin, çekiş ünitesinin motorunu kapatın, anahtarı çıkarın ve tüm hareketin durmasını bekleyin. Makineyi ayarlamadan, bakım yapmadan, temizlemeden veya depoya kaldırmadan önce soğumasını bekleyin.

Bu makinenin uygunsuz bir şekilde kullanılması veya uygun bakım işlemlerinin yapılmaması yaralanmaya yol açabilir. Yaralanma risklerini azaltmak amacıyla bu emniyet talimatlarına her zaman uyun ve Dikkat, Uyarı veya Tehlike anlamına gelen emniyet uyarısı sembolüne ⚠ çok dikkat edin. Bu talimatlara uyulmaması yaralanma veya ölümle sonuçlanabilir.

Güvenlik ve Talimat Etiketi

Tehlike potansiyeli barındıran tüm noktalara, operatör tarafından kolayca görülebilecek emniyet etiketleri ve talimatları yerleştirilmiştir. Hasar gören veya kaybolan etiketleri yenisiyle değiştirin.

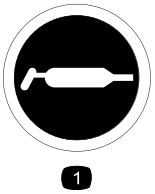

decal58-6520

58-6520

1. Gres

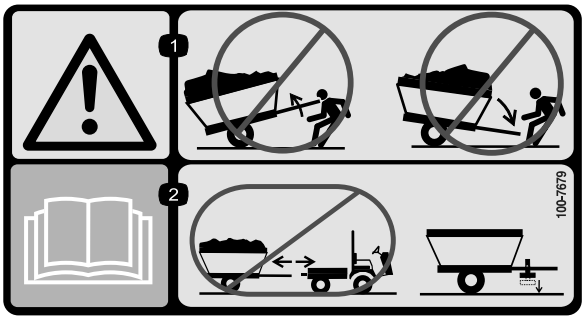

decal100-7679

100-7679

1. Uyarı—Dengesiz yükü olan bir römorkun bağlantısını ayırmayın; aniden aşağı veya yukarı hareket ederek yaralanmanıza yol açabilir.
2. *Kullanma Kılavuzunu* okuyun—römork bağlantısını bir ayaklı kriko kullanmaksızın ayırmayın.

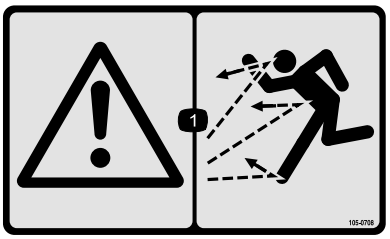

decal105-0708

105-0708

1. Uyarı—Fırlatılan cisim tehlikesi

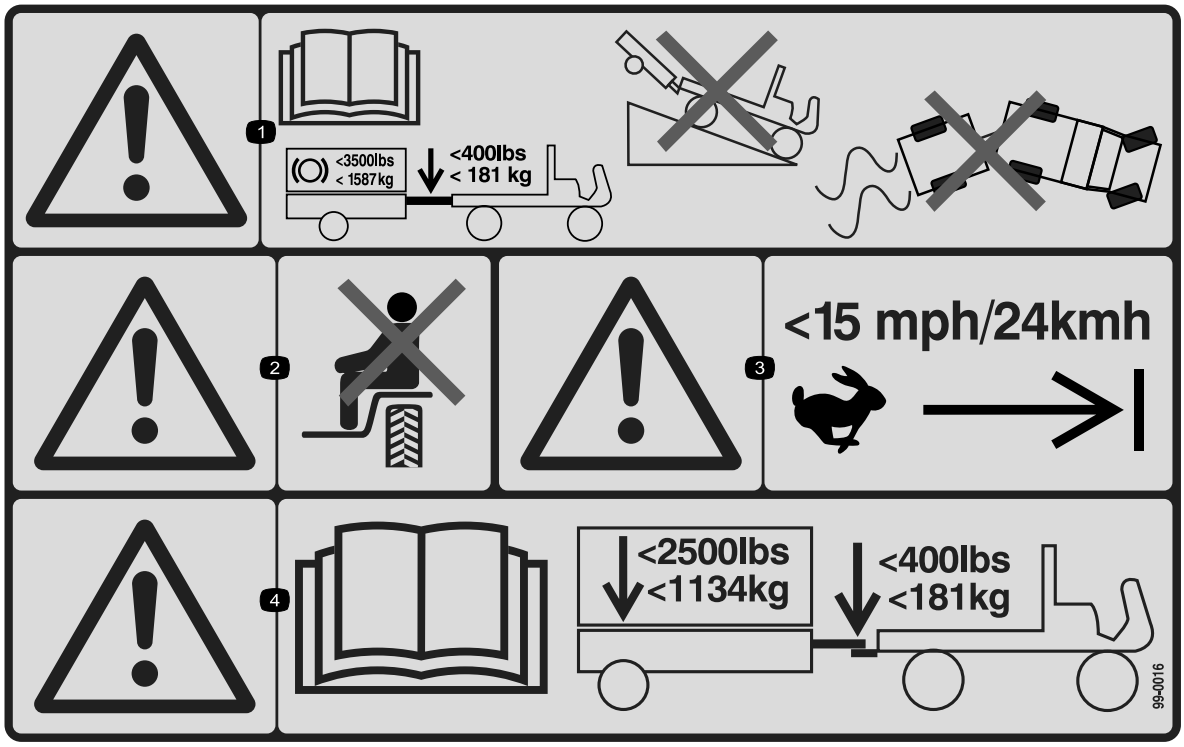

decal99-0016

99-0016

1. Uyarı—*Kullanma Kılavuzunu* okuyun; maksimum frenleme yükü 1.587 kg'dır; maksimum çekme dili ağırlığı 181 kg'dır; aracı römorkla birlikte yokuş aşağı kullanmayın; aracın ve römorkun kontrolünü kaybetmeyin.
2. Uyarı — asla yolcu taşımayın.
3. Uyarı—Saatte 24 km hızı aşmayın.
4. Uyarı—*Kullanma Kılavuzunu* okuyun; maksimum römork ağırlığı 1.134 kg'dır; maksimum çekme dili ağırlığı 181 kg'dır.

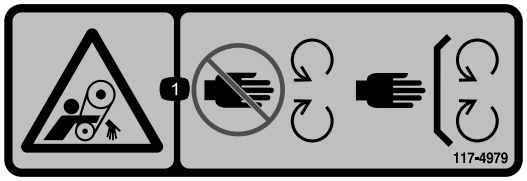

decal117-4979

117-4979

1. Dolanma tehlikesi, bant—Hareketli parçalardan uzak durun, koruyucuları ve kapakları yerinden çıkarmayın.

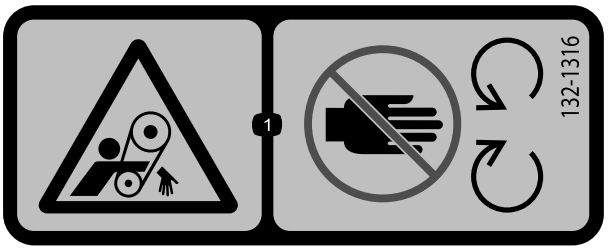

decal132-1316

132-1316

1. Dolanma tehlikesi, bant—Hareketli parçalardan uzak durun.

---

decal133-8061

133-8061

---

decal138-5940

138-5940

1. Kol dolanma tehlikesi—Çevredekileri uzak tutun; yolcu taşımayın.

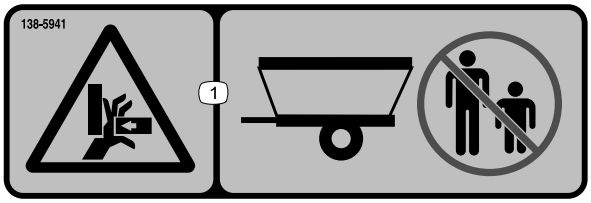

decal138-5941

138-5941

1. Ellerin ezilme tehlikesi—çevredekileri uzak tutun.

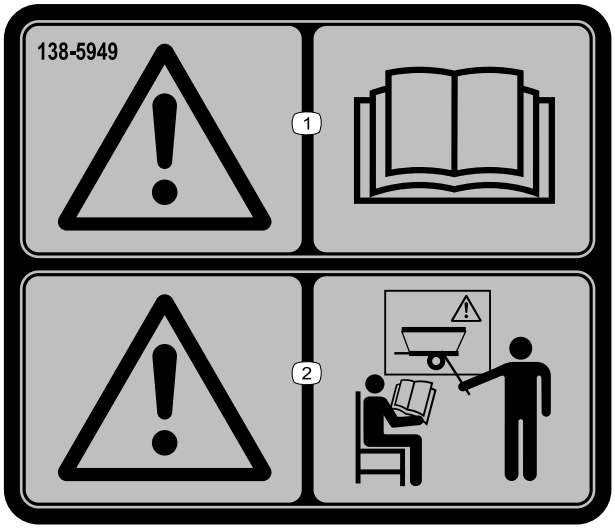

decal138-5949

138-5949

1. Uyarı—*Kullanma Kılavuzunu* okuyun.
2. Uyarı—makineyi kullanmadan önce eğitim alın.

Kurulum

Sökülü Parçalar

Bütün parçaların gönderildiğini doğrulamak için aşağıdaki tabloyu kullanın.

Prosedür	Açıklama	Adet	Kullanım
1	Çekme dili grubu Sıkıştırma pimi Çatal pim	1 4 2	Çekme dilini takın.
2	Hiçbir parça gerekmiyor	–	Çekme donanımını çekiş ünitesi çeki demirine monte edin.
3	Kriko (isteğe bağlı)	1	İsteğe bağlı çekme dili krikosunu monte edin.
4	Kablo demeti grubu (kumlama ünitesi kablo demeti, kontrolör kablo demeti ve çekme aracı kablo demeti).	1	Kablo demetini takın.
5	Kızak Taşıyıcı cıvata Düz rondela Kilit somunu	4 8 8 8	Kızakları monte edin.

Ortam ve Ek Parçalar

Açıklama	Adet	Kullanım
Kullanma Kılavuzu	1	Makineyi kullanmadan önce inceleyin.
Uygunluk Belgesi	1	CE Sertifikası

1

Çekme Dilinin Takılması

Bu prosedür için gerekli parçalar:

1	Çekme dili grubu
4	Sıkıştırma pimi
2	Çatal pim

Prosedür

1. Çekme dilini ön giriş borusuna, makinenin şasisine ve arka giriş borusuna sokun (Şekil 3).

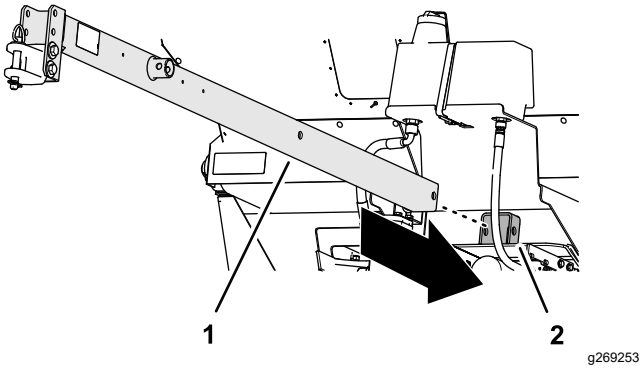

Şekil 3

1. Çekme dili
2. Ön giriş borusu

2. Çekme dilindeki delikleri giriş borularındaki deliklerle hizalayın ve 2 çatal pim ile 4 sıkıştırma pimini kullanarak çekme dilini borulara sabitleyin (Şekil 4).

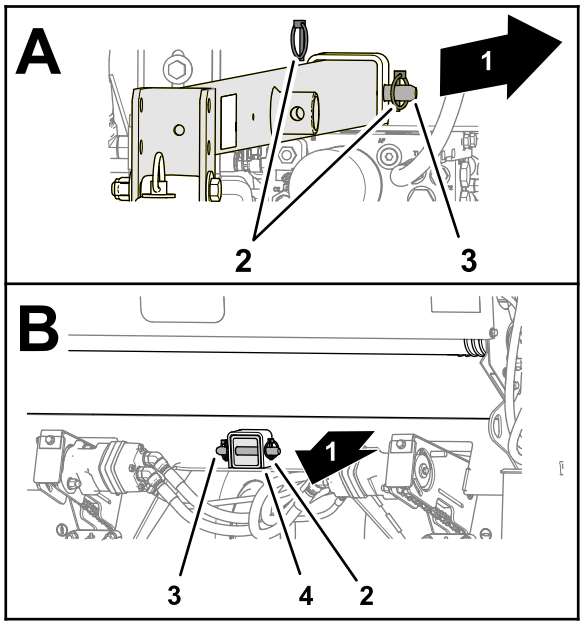

g269254

Şekil 4

1. Makinenin arkası
2. Sıkıştırma pimleri
3. Çatal pim
4. Arka giriş borusu

2

Çekme Donanımının Çekiş Ünitesi Çeki Demirine Monte Edilmesi

Hiçbir Parça Gerekmiyor

Prosedür

1. Çekme donanımı çatalının çekme diline göre konumunu, çekme dili çekiş ünitesinin çeki demiriyle hizalanacak biçimde ayarlayın (Şekil 5).

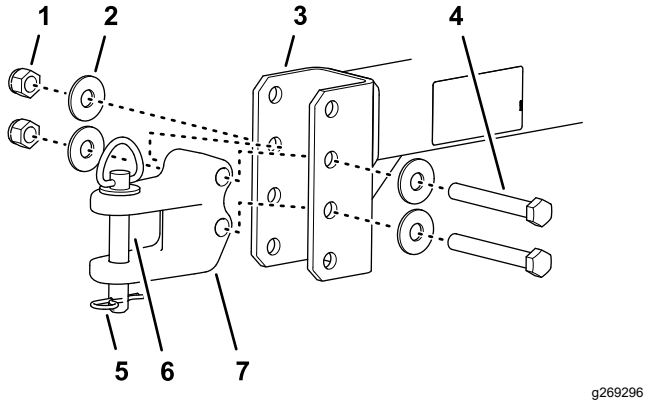

g269296

Şekil 5

1. Kilit somunu
2. Rondela
3. Çekme dili
4. Başlı vida
5. Kopilya
6. Çekme donanımı pimi
7. Çekme donanımı çatalı

2. 2 başlı vidayı, 4 rondelayı ve 2 kilit somununu kullanarak çekme donanımı çatalını çekme diline monte edin (Şekil 5).
3. Başlı vidaları ve kilit somunlarını 183 ila 223 Nm torkla sıkın.
4. Çekme donanımı pimi ile kopilyayı kullanarak çekme donanımını çeki demirine sabitleyin (Şekil 5).

3

İsteğe Bağlı Çekme Dili Krikosunun Monte Edilmesi

Bu prosedür için gerekli parçalar:

1	Kriko (isteğe bağlı)

İsteğe Bağlı Krikonun Çekme Diline Takılması

1. Krikoyu, çekme dilinin kriko montaj borusuna kaydırın (Şekil 6).

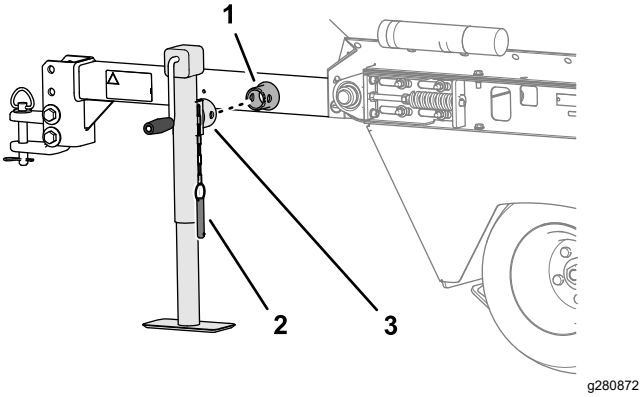

Şekil 6

1. Kriko montaj borusu (çekme dili)
2. Kriko
3.

2. Kriko deliklerini montaj borusunun delikleriyle hizalayın ve krikoyu çatal pimle sabitleyin (Şekil 6).

4

Kablo Demetinin Takılması

Bu prosedür için gerekli parçalar:

1	Kablo demeti grubu (kumlama ünitesi kablo demeti, kontrolör kablo demeti ve çekme aracı kablo demeti).

Prosedür

1. Kumlama ünitesi kablo demetinin konnektörünü makinenin solenoid vanasındaki elektrik konnektörüne takın (Şekil 7).

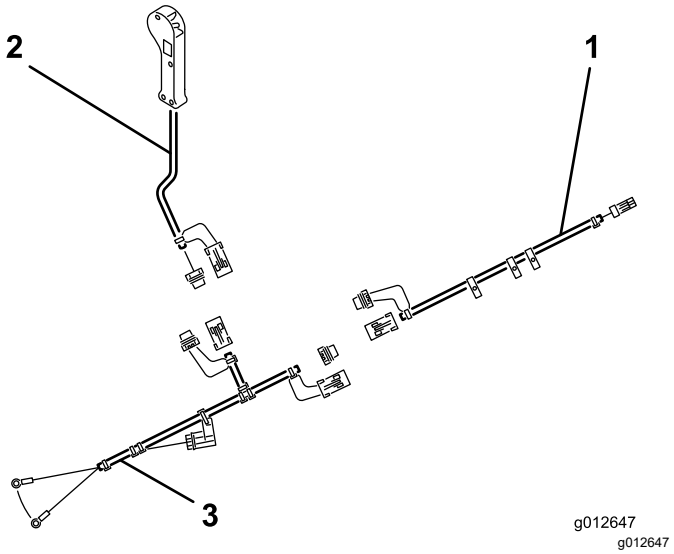

Şekil 7

1. Kumlama ünitesi kablo demeti
2. Kontrolör kablo demeti
3. Çekme aracı kablo demeti

2. Çekme aracı kablo demetinin halka terminallerini çekiş ünitesinin aküsüne yönlendirin.
3. Çekme aracı kablo demetinin siyah telinin halka terminalini akünün eksi kablosuna takın.
4. Kırmızı telin halka terminalini akünün artı kablosuna takın.
5. Her bir kablo demetinin halka konnektörlerini çıkarın ve kumlama ünitesi kablo demetini, kontrolör kablo demetini ve çekme aracı kablo demetini birlikte takın.

   Not: Kablo demeti konnektör pimlerinin aşınmasını veya kirlenmesini önlemek için, aracın kablo demeti kumlama ünitesinin kablo demetinden her ayrıldığında halka konnektörleri elektrik konnektörlerine takın.
6. Kumlama ünitesi kablo demetini çekme dili üzerinden yönlendirip kablo bağlarıyla çekme diline sabitleyin.
7. Kontrolör kablo demeti konnektörünü kumlama ünitesi kablo demeti konnektörüne takın.
8. Kontrolör kablo demetini çekiş ünitesindeki operatör konumuna yönlendirin ve kablo demetini kablo bağlarıyla şasi rayına sabitleyin.

Not: Kablo demetleri, çekme aracı kablo demetini çekiş ünitesine ve kumlama ünitesi kablo demetini makineye kalıcı olarak takmanıza imkan tanıyan çıkarılabilir konnektörlerle donatılmıştır.

5

Kızakların Monte Edilmesi

Bu prosedür için gerekli parçalar:

4	Kızak
8	Taşıyıcı cıvata
8	Düz rondela
8	Kilit somunu

Prosedür

1. Kızağı Şekil 8 ile gösterildiği gibi yerleştirin.

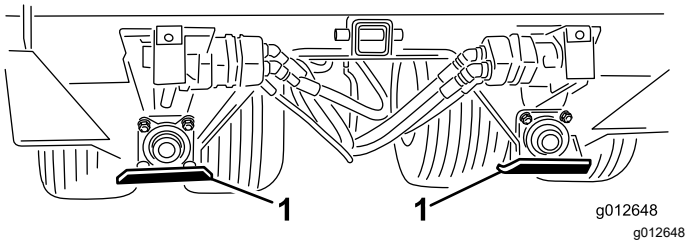

Şekil 8

1. Kızak (4)

2. 2 taşıyıcı cıvata, 2 düz rondela ve 2 kilit somunu kullanarak kızağı montaj braketine takın.
3. Diğer 3 montaj braketinde de 1 - 2 adımlarını tekrarlayın.

Ürüne genel bakış

Kontroller

Kapak Ölçüm Kontrolü

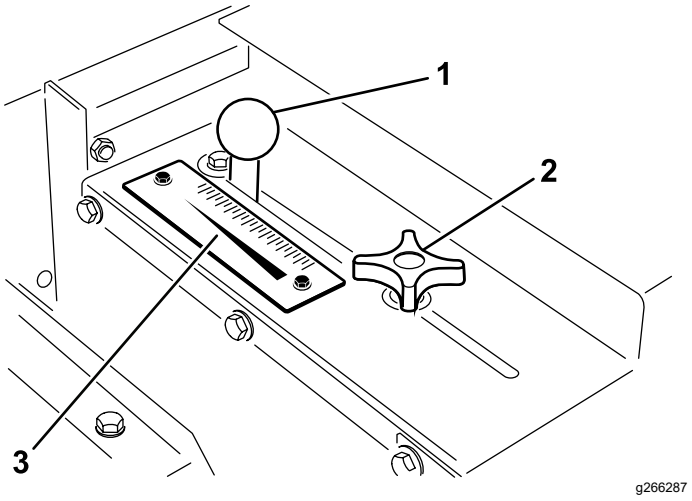

Şekil 9

1. Ayar kolu
2. Kapak kilitleme topuzu
3. Hız ölçeği

Kapak kilitleme topuzu ve ayar kolu makinenin sol arka tarafındadır ve kapağı istenen açma yüksekliği konumuna ayarlayıp kilitlemek için kullanılır (Şekil 9).

1. Kapak kilidi ayar topuzunu, kapağın ve düğmenin yuvada rahatça hareket edebileceği kadar gevşetin.
2. Ayar kolunu, kapak istenen konuma gelecek biçimde hareket ettirin ve kapak kilidi topuzunu sıkarak kapağı sabitleyin.

El Kumandası Anahtarı

Kumlama ünitesinden malzeme akışını başlatmak veya durdurmak için el kumandası anahtarına basın (Şekil 10).

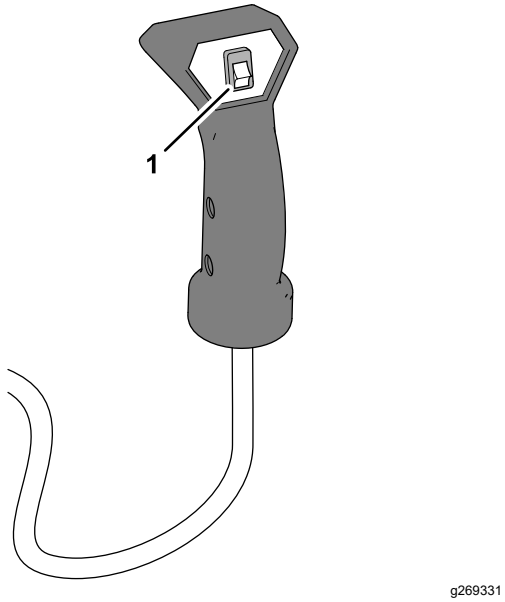

Şekil 10

1. El kumandası anahtarı

Özellikler

Uzunluk	Çekme diliyle	254 cm
	Çekme dili olmadan	153,7 cm
Genişlik		185 cm
Yükseklik		107,9 cm
Net ağırlık		660 kg
Hazne hacmi		0,7 m³
Maksimum malzeme yükü		930 kg
Maksimum çekme hızı	Boş	24 km/s
	Tam yüklü halde	13 km/s

Gerekli Ataşmanlar

Kumlama Ünitesi Hidrolik Fren Seti	Parça No. 106-9680

Opsiyonel Aksesuarlar

Çekme Dili Krikosu (CE)	Parça No. 106-9699
Mobil EAL 224 H Biyoçözünür Hidrolik Sıvısı (5 ABD galonu hazne)	Parça No. 100-7674
Yağ Filtresi	Parça No. 86-3010
Ekstra Araç Kablo Demeti	Parça No. 99-0198

Tavsiye Edilen Aksesuarlar

Elden Kumandalı Gaz Kelebeği Seti	Model No. 07420

Ek Parçalar/Aksesuarlar

Makine işlevlerini artırmak amacıyla makineyle birlikte kullanılabilecek çok sayıda Toro onaylı ek parça ve aksesuar vardır. Onaylanmış tüm ek parça ve aksesuarların bir listesi için Yetkili Toro Bayinize veya distribütörünüze ulaşın ya da www.Toro.com adresine gidin.

Makinenin en yüksek performansı sergilemesi ve emniyet sertifikası geçerliliğinin korunması için sadece orijinal Toro yedek parça ve aksesuarlarını kullanın. Başka üreticilerin ürettiği yedek parça ve aksesuarlar tehlike yaratabilir ve bunların kullanılması ürün garantisini geçersiz kılabilir.

Çalıştırma

Çalışmadan Önce

Çalıştırma Öncesi Emniyet Tedbirleri

- Makine, diğer bazı ekipman türlerine kıyasla farklı denge, ağırlık ve yol tutuş özelliklerine sahiptir. Makineyi çalıştırmadan önce bu *Kullanma Kılavuzunu* iyice okuyup anlayın. Tüm kontrolleri tanıyın ve bunları hızla durdurmayı öğrenin.
- Çocukların ve eğitimsiz kişilerin makineyi kullanmalarına veya bakım yapmalarına asla izin vermeyin. Yerel yönetmelikler operatör yaşını sınırlandırabilir. Makine sahibi, tüm operatör ve bakım teknisyenlerinin eğitilmesini sağlamakla sorumludur.
- Ekipmanın ve operatör kontrollerinin emniyetli bir şekilde kullanılmasını ve emniyet etiketlerinin anlamlarını öğrenin.
- Makineye bakım uygulamadan veya olası tıkanıklıkları açmadan önce makineyi düz bir zemine park edin, park frenini etkinleştirin, çekiş ünitesinin motorunu kapatın, anahtarı çıkarın ve tüm hareketin durmasını bekleyin. Makineyi ayarlamadan, bakım yapmadan, temizlemeden veya depoya kaldırmadan önce soğumasını bekleyin.
- Makineyi ve motorunu hızla durdurup kapatmayı öğrenin.
- Tüm kalkanları ve emniyet tertibatlarını yerinde tutun. Bir kalkan, emniyet tertibatı veya etiket okunmuyorsa veya yerinde değilse, makineyi kullanmadan önce onarın veya yenisiyle değiştirin.
- Makinenin emniyetli çalışmasını sağlamak için, varsa gevşemiş somun, cıvata ve vidaları sıkın. Makine bileşenlerinin yerinde ve sabit olduğunu teyit edin.
- Aracınızın bu ağırlıkta bir uygulama için kullanılmaya uygun olup olmadığını, aracınızın satıcı veya üreticisinden öğrenin.
- Bu ekipmanda hiçbir şekilde hiçbir değişiklik yapmayın.
- Çekme dili makine üzerinde çekme donanımının çekme aracına bağlandığı alandır. Çekme dilinin ağırlığı makinenin stabilitesini etkiler.
  - Negatif veya pozitif bir çekme dili ağırlığı, makinenin çekme aracına bağlanması veya araçtan ayrılması sırasında yaralanmaya neden olabilir. Takılıysa, isteğe bağlı ayaklı krikonun düzgün kavraştığını kontrol edin.
  - Çekme dilinin ağırlığı çekme aracının çekme donanımının içine uygulandığında negatif bir çekme demiri ağırlığı elde edilir.
  - Çekme dilinin ağırlığı çekme aracının çekme donanımının üstüne uygulandığında ise pozitif bir çekme demiri ağırlığı elde edilir.
- Haznede malzeme varsa asla makineyi çekiş ünitesine bağlamayın veya üniteden ayırmayın. Çekme dili aniden yukarı fırlayarak yaralanmaya neden olabilir.

Workman ve diğer Çekiş Üniteleri için özel talimatlar

Önemli: **680 kg ağırlığa uygun bir çekme donanımı ve frenleri olan bir çekiş ünitesi kullanın.**

Not: Daha gelişmiş bir çekiş için ve makineyi çekerken çekiş ünitesinin kasasına ağırlık ekleyin.

- Golf green'leri üzerindeki çalışmalarda, flotasyon lastikleriyle donatılmış pek çok çekiş ünitesi makineyi çekebilir.
- 4 tekerlekten çekiş sistemli bir çekiş ünitesi, green'lere doğru yamaçlı veya sekili zeminler için idealdir.
- Makineyi yamaçlı bir zeminde kullanıyorken römork frenlerini kullanın. Workman araçlar için özel bir römork freni seti vardır. Bu seti, bir adet 12 V fren lambası kaynağına sahip diğer çekiş üniteleri için de uyarlayabilirsiniz.

Makinenin Çalışmadan Önce Kontrol Edilmesi

Şu kontrolleri her gün yapın:

- Hidrolik Sıvısı Seviyesinin Kontrol Edilmesi (sayfa 28)
- Lastik Hava Basıncı Kontrolü (sayfa 21)
- Hidrolik Hatları ve Hortumlarının Kontrolü (sayfa 27)

Çalışma Sırasında

Çalışma Sırasında Emniyet Tedbirleri

- Makine sahibi/operatörü, yaralanma veya maddi hasara yol açabilecek kazaları önleyebilir ve önlemekle sorumludur.
- Göz koruyucu, uzun pantolon, kaymaz ayakkabı ve kulak koruyucu gibi uygun kişisel koruyucu

donanımlar giyin. Saçınız uzunsa toplayıp bağlayın, bol kıyafet giymeyin, bol takı takmayın.

- Yorgun, hasta veya alkol/ilaç etkisi altındayken makineyi çalıştırmayın.
- Makineyi kullanırken tüm dikkatinizi işinize verin. Dikkatinizi dağıtabilecek başka şeylerle ilgilenmeyin, aksi takdirde yaralanma veya maddi hasar meydana gelebilir.
- El ve ayaklarınızı haznenin dışında tutun.
- Araç hareket halindeyken mutlaka oturun.
- Makineyi kullanmak dikkat ister. Aracın emniyetli bir şekilde kullanılmaması kazaya, aracın devrilmesine ve ağır yaralanma veya ölüme yol açabilir. Aracı dikkatle sürün ve devrilmeyi veya hakimiyet kaybını önlemek için şunları yapın:
  - Kumluk, hendek, su tehlikeleri, rampa, tanımadığınız yerler ve diğer tehlikelerin etrafındayken çok dikkatli olun, hızınızı düşürün ve emniyetli bir mesafe bırakın.
  - Makine yüklüyse, makinenin dengesini kaybetmemesi için bozuk zeminlerde makinenin hızını düşürün.
  - Çukurlardan ve gizli tehlikelerden uzak durmak için makineyi sadece görüşün iyi olduğu ortamlarda kullanın.
  - Geriye doğru gitmeden önce, yolun açık olduğundan emin olmak için arkanıza ve aşağıya bakın.
  - Keskin virajlara, çalılara, ağaçlara veya görüş imkanını kısıtlayabilecek diğer nesnelere yaklaşırken çok dikkatli olun.
  - Dik bir eğimde çalışırken dikkatli olun. Eğimli zeminlerde, düz yukarı ve düz aşağı hareket edin. Keskin dönüşler yaparken veya yamaçlarda dönüş yaparken hızınızı düşürün. Mümkünse, yamaçlarda dönüş yapmaktan kaçının.
  - Islak yüzeylerde, yüksek hızlarda veya tam yükle çalışırken çok daha dikkatli olun. Makine tam yüklüyken durma süresi uzar. Bir tepeye çıkmadan veya tepeden inmeden önce vites düşürün.
  - Ani duruş veya kalkışlardan kaçının. Tamamen durmadan ileri yönden geri yöne veya geri yönden ileri yöne geçiş yapmayın.
  - Hakimiyet kaybına yol açabilecek keskin dönüşler, ani manevralar veya diğer emniyetsiz sürüş hareketleri yapmaktan kaçının.
  - Makineyle dönerken veya geri giderken çevrenize dikkat edin. Alanın temiz olduğundan emin olun ve etraftaki herkesi çalışma alanından uzak tutun. Yavaş ilerleyin.
  - Makineyle viraj dönerken veya yollardan ve kaldırımlardan geçerken yavaşlayın ve dikkatli olun. Daima geçiş hakkını diğer araçlara verin.
  - Ağaç dalları, kapı pervazları, asılı yürüme yolları vb. alçak sarkan cisimlere karşı her zaman dikkatli olun ve bunlardan kaçının hem araç hem de kafanız için yeterli mesafenin bulunduğundan emin olun.
  - Makineyi yalnızca iyi görüş koşullarında ve uygun hava şartları altında çalıştırın. Yıldırım riski bulunan durumlarda makineyi çalıştırmayın.
  - Makinenin emniyetli bir şekilde kullanılabileceği konusunda şüpheleriniz olursa çalışmayı durdurun ve amirinize danışın.
  - Çekme aracı çalışıyorken yanından ayrılmayın.
- Malzeme yüklemeden önce, makinenin çekme aracına bağlı olduğunu teyit edin.
- Makinenin veya çekme aracının yük sınırlarını aşan yükler taşımayın.
- Yüklerin denge durumu değişebilir; örneğin yüksek yüklerin ağırlık merkezleri daha yüksektir. Gerekiyorsa, dengeyi artırmak için maksimum yük sınırlarını düşürün.
- Makinenin devrilmesini önlemek için şunları yapın:
  - Yükün yükseklik ve ağırlığını dikkatle izleyin. Daha yüksek ve ağır yükler devrilme riskini artırabilir.
  - Yükü, önden arkaya ve bir yandan diğer yana eşit dağıtın.
  - Dönerken veya tehlikeli manevralar yaparken dikkatli olun.
  - Malzeme yüklemeden önce, makinenin araca bağlı olduğunu teyit edin.
  - Haznenin içine büyük veya ağır nesneler yerleştirmeyin. Bant ve makaralar hasar görebilir. Ayrıca, yük içeriğinin eşit bir dağılıma sahip olduğundan emin olun. Makine, kumun içindeki küçük çakılları aniden fırlatabilir.
- Operatör konumundan ayrılmadan önce şunları yapın:
  - Makineyi düz bir zemine park edin.
  - Makineyi kapatın.
  - Park frenini etkinleştirin.
  - Motoru kapatın ve anahtarı çıkarın (varsa).
  - Tüm hareketin durmasını bekleyin.
- Malzeme boşaltırken makinenin arkasında durmayın.

- Kumlama ünitesini sadece düz bir zemindeyken boşaltın veya araçtan ayırın.
- Malzeme boşaltmadan önce, makinenin çekme aracına bağlı olduğunu teyit edin.
- İnsanlara, araçlara, araç geçitlerine veya yaya geçitlerine yaklaşırken ek parçayı kapatın.
- Hidrolik römork frenleri varsa, frenler kesintisiz bir şekilde etkin kaldığı takdirde hidrolik devresindeki sıvı aşırı ısınabilir. Uzun yamaçlardan inerken mutlaka düşük viteste kalın. Hem aracın hem de kumlama ünitesinin soğuyabilmesi için frenleri ara sıra uygulayın.

Eğimlerde Çalışırken Emniyet Tedbirleri

- Aracın eğim kapasitesini aşmadığınızdan emin olmak için aracın teknik özelliklerini inceleyin.
- Eğimler makine hakimiyetinin kaybedilmesine ve makinenin devrilmesine, bu da ağır yaralanma veya ölüme yol açabilir. Operatör, eğimlerde emniyetli bir şekilde çalışmakla sorumludur. Makineyi eğimli yüzeylerde kullanırken daha da dikkatli olun.
- Operatör mevcut saha koşullarını analiz ederek eğimin makineyle çalışmak için emniyetli olup olmadığına karar vermelidir. Bu incelemeyi yaparken mantıklı düşünün ve doğru kararlar vermeye dikkat edin.
- Operatör, makineyi eğimlerde çalıştırma konusunda aşağıda belirtilen talimatları gözden geçirmelidir. Makineyi çalışma sahasında kullanıp kullanmamaya karar vermek için o günkü çalışma koşullarını analiz edin. Arazideki değişimler, makinenin eğimde çalışmasıyla ilgili bazı değişiklikler doğurabilir.
- Makineyi eğimlerde çalıştırmayın, durdurmayın veya döndürmeyin. Ani hız veya yön değişiklikleri yapmaktan kaçının. Yavaşça ve kademeli olarak dönüş yapın.
- Makineyi, çekişin, manevranın veya stabilitenin olumsuz etkilenebileceği koşullarda kullanmayın.
- Hendekler, delikler, tekerlek izleri, tümsekler, kayalar veya diğer gizli tehlikeler gibi engelleri ortadan kaldırın veya işaretleyin. Uzun çimler bazı engelleri gizliyor olabilir. Bozuk zemin, makinenin devrilmesine yol açabilir.
- Makineyi ıslak çimde, eğimlerde veya yokuş aşağı kullanmak makinenin çekiş kaybetmesine yol açabilir. Tahrik tekerleklerinde çekiş kaybı yaşanması kaymaya ve manevra ile frenleme kabiliyetinin kaybedilmesine yol açabilir.
- Makineyi, yamaçların, hendeklerin, toprak setlerinin, suyun veya diğer tehlikelerin yakınında çok dikkatli kullanın. Tekerleklerden biri güçsüz bir zeminden geçerse veya zemin çökerse makine aniden devrilebilir. Makine ile olası bir tehlike kaynağı arasında emniyetli bir mesafe bırakın.

Makinenin İsteğe Bağlı Krikoyla Desteklenmesi

Makineyi çekiş ünitesinden çıkarırken krikoyu kullanın.

1. Çatal pimini sökün.
2. Krikoyu dikey olarak döndürün (Şekil 11).

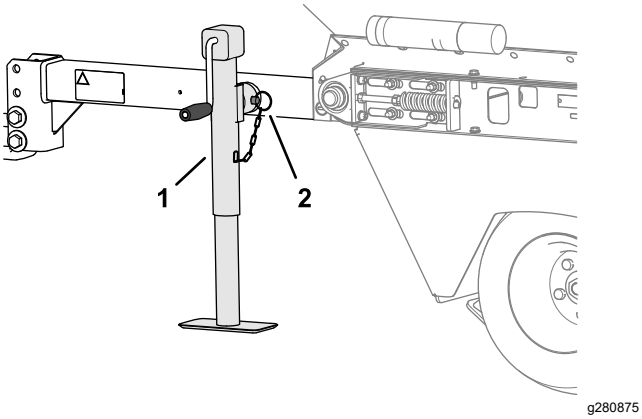

Şekil 11

1. Kriko (dikey konum)
2. Çatal pim

3. Krikoyu, çatal pimle montaj borusuna sabitleyin (Şekil 11).
4. Makineyi desteklemek için krikoyu açın.

İsteğe Bağlı Krikonun Depolanması

1. Makineyi bir çekme aracına bağlayın.
2. Krikoyu sonuna kadar yükseltin.
3. Çatal pimini sökün.
4. Krikoyu yatay olarak döndürün (Şekil 12).

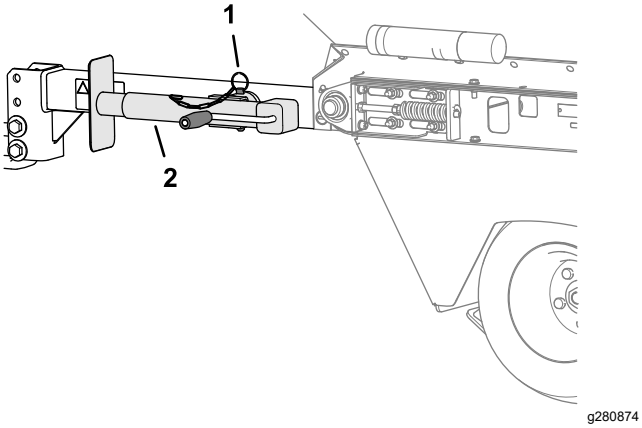

Şekil 12

1. Çatal pim
2. Kriko (yatay konum)

5. Krikoyu, çatal pimle montaj borusuna sabitleyin (Şekil 12).

Makinenin Kullanılması

Önemli: **Makineyi kullanmadan önce mutlaka makinenin Kullanım Kılavuzunu okuyun ve anlayın.**

1. Çekiş ünitesini çalıştırın; çekiş ünitesinin kullanma kılavuzunu okuyun.
2. Hazneye malzeme doldurmadan önce çekiş ünitesini ve kumlama ünitesini sürerek kayışın sorunsuz hareket ettiğini kontrol edin.

   Not: Makineyi soğuk havada kullanacağınız zaman, bkz. Soğuk Havada Çalışmaya Hazırlık (sayfa 16).
3. Hazneye kum veya başka kumlama malzemesi doldurun; bkz. Haznenin Doldurulması (sayfa 15).

   Önemli: **Haznenin aşırı doldurulması lastik yan duvarının şeklinin bozulmasına ve ilk birkaç geçişte green üzerinde iz bırakmasına yol açabilir. Tüm lastiklerin hava basıncını kontrol edin; bkz. Lastik Hava Basıncı Kontrolü (sayfa 21).**
4. Makineyi kumlama yapılacak alana taşıyın.
5. Ölçüm kapağını istenen uygulama miktarına ayarlayın ve kapak kilidi topuzunu kullanarak kapağı o konuma kilitleyin.

   Kum uygulayacağınız zaman, ek bilgi için bkz. Kum Uygulama Hızı (sayfa 16).
6. En iyi sonuçlar için çekiş ünitesini DÜŞÜK vites konumuna getirin. Çekiş ünitesini istenen hareket hızıyla ileri doğru sürün.
7. Kumlama ünitesinden malzeme akışını başlatmak veya durdurmak için el kumandası anahtarına basın.

Haznenin Doldurulması

- Haznenin maksimum malzeme hacmi 0,7 m³'tür.
- Genelde kuru kum 1602 kg/m³, ıslak kum ise 1922 ila 2082 kg/m³ ağırlığında olur. Hazneye 930 kg'dan fazla kum doldurursanız makineyi aşırı yüklemiş olursunuz.
- Yükün ağırlığını önden arkaya ve bir yandan diğer yana eşit şekilde yerleştirin.
- Tam yükle taşıma veya kumlama yapılması, kumun kaymasına neden olabilir. Bu kayma en çok dönüşlerde, yokuş yukarı veya aşağı inerken, ani hız değişikliklerinde veya engebeli yüzeylerde sürerken meydana gelir. Kayan yükler devrilmelere neden olabilir. Tam yükle taşıma veya kumlama yaparken dikkatli olun.
- Ağır yükler durma mesafesini artırır ve aracınızın devrilmeden hızlı dönüş yapma kabiliyetini azaltır.

Kum Uygulama Hızı

Uygulanan kum miktarı kapak ayarına bağlıdır. Kumun nemi ve iriliği (tane boyutu) uygulama hızını etkiler. Uygulama için gerekli kum miktarına karar verilirken bu etmenler dikkate alınmalıdır. Doğru miktarı belirlemek için küçük bir alanda deneme yapın. Uygulama hızını artırmak için kapağı daha yüksek bir ölçek işaretine kadar açın.

Makine zeminde ilerleyebildiğinden, 3,2 ila 13 km/s arası bir hızla çekilirken green'ler arası tutarlı bir uygulama yapılır.

Kumla İlgili Tedbirler

Çalışma sırasında kum parçalarının veya taşların sıkışma olasılığını azaltmak için makine esnek bir kapak kenarı (Şekil 13) ve bir yaylı bırakma mekanizmasıyla donatılmıştır. Bandın ömrünü uzatmak için, kumu eleyin veya konveyör bandına zarar verebilecek keskin kenarlı taşlar içerip içermediğini kontrol edin.

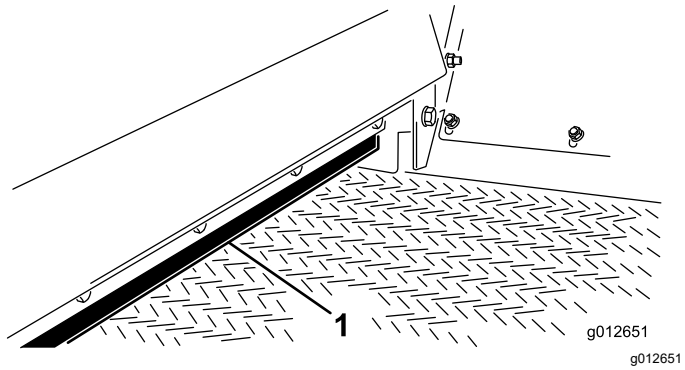

Şekil 13

1. Kapak kenarı

Soğuk Havada Çalışmaya Hazırlık

Tahrik lastiklerinin çekişiyle sınırlıysa da, makineyi soğuk havada kullanabilirsiniz. Belirli sınırlamalara tabi olarak, makineyi buzlanma kontrolü için yol yüzeyine tuz/kum karışımı uygulamak amacıyla kullanabilirsiniz. PVC konveyör bandı malzemesi soğuk havalarda çok sertleşir ve bandı çalıştırmak için daha fazla güç gerektirir. 5°C'nin altındaki sıcaklıklarda çalıştırıldığında kayışın ömrü yaklaşık %50 kısalır.

Önemli: **Kumlama ünitesini -7° C derece veya daha düşük sıcaklıklarda çalıştırmayın.**

1. Yay sıkıştırma ayarını 101 mm olacak şekilde ayarlayarak konveyör kayışının gerginliğini artırın; bkz Konveyör Bandının Gerilmesi (sayfa 23).
2. Bant sisteminin serbestçe hareket etmesini sağlamak için, bandı hazneye malzeme yüklemeden önce çalıştırın.

   Önemli: **Bant/tahrik makarasında kayma olursa, bantta veya makarada hasar meydana gelebilir.**

Önemli: **Sıcak havalarda makineyi çalıştırmadan önce, bant gerginliğini yay sıkıştırması 112 mm olacak şekilde ayarlayın.**

Çalıştırma İpuçları

- Kumlama ünitesi malzeme uygulama sistemi zeminde hareket edebildiğinden, kayışın ve fırçanın çalışmasını kontrol etmek için makineyi çekmeniz gerekir.
- Kumlama ünitesi en iyi makine 3,2 ila 13 km/s arasında çekiliyorken çalışır. Makine hareket hızındaki değişkenlikleri telafi eder ve bir green'den geçiş sırasında hareket hızınız değişse bile tutarlı bir malzeme dağıtımı sağlar. Operatör kapak ayarını seçmeli (13'e kadar 1/8 artışlarla değiştirilebilir) ve uygulama hızının uygun olup olmadığını belirlemek için bir ilk geçiş yapmalıdır.

  Kum uygulayacağınız zaman, ek bilgi için bkz. Kum Uygulama Hızı (sayfa 16).
- Makine hareket etmeye başladıktan sonra el kumandası anahtarı etkinleştirilirse çalışma başlar. Bir green veya golf sahasının istenen bir bölümüne malzeme akışı başlatmak veya durdurmak pratik yapmayı gerektirebilir.
- Hazneyi doldurmadan önce, kumlama ünitesinin, çekme dili kazayla hareket etmeyecek veya devrilmeyecek biçimde çekme aracına düzgünce bağlandığını kontrol edin. Haznede malzeme varken kumlama ünitesini çekme aracından ayırmayın. Çekme dili aniden yukarı fırlayarak yaralanmaya neden olabilir.
- Kumlama ünitesi pek çok çekiş ünitesinden daha geniştir. Kapı, kapı girişi vb. dar bir alandan geçmeden önce açıklığın genişliğini kontrol edin ve makinenin dönebileceği bir pay da bırakın.
- Kumlama ünitesi çekiş ünitesine ekstra çekiş ağırlığı uygular. Üniteyi güvenli sürün.
  - Otoyol veya halka açık yollarda sürmeyin.
  - Bir viraja yaklaşırken ve viraj dönerken çekiş ünitesini mutlaka yavaşlatın.
  - Tanımadığınız yerlerde veya bozuk zeminlerde sürerken çekiş ünitesini mutlaka yavaşlatın.
  - Hareket yönünüzü değiştirirken veya durmaya hazırlanırken çekiş ünitesini mutlaka yavaşlatın.

– Makineyi bir eğimde sürerken veya döndürürken çekiş ünitesini mutlaka yavaşlatın, ardından da kontrol kaybını veya devrilmeyi önlemek için makineyi dikkatle döndürün.
– Ani veya keskin dönüşler yapmayın. Bir eğimde, rampada, yokuşta veya benzeri yüzeylerde hareket yönünüzü aniden değiştirmeyin.
– Kaygan ıslak yüzeyler, gevşek kum veya çakıl ve/veya düşük görüş koşulları (örn. loş veya aşırı parlak, sisli, buğulu veya yağmurlu ortamlar) gibi olumsuz zemin koşullarında çekiş ünitesinin hızını buna göre ayarlayın.
– Ağır yük yerleştirilmiş bir aracı yokuş aşağı veya eğimli yollarda kullanırken çok dikkatli olun. Yokuş veya eğimlerde aracı mümkün olduğunca yukarıdan aşağı veya aşağıdan yukarı doğru sürün. Mümkünse makineyi eğimli arazilerde yanlamasına kullanmayın. Aksi takdirde makine devrilebilir, bu da ağır yaralanma veya ölüme yol açabilir.

⚠ UYARI

Çekme aracının bir tepecikte yan yatması veya devrilmesi ağır yaralanmaya yol açabilir.

– Bir yokuşta motor stop ederse veya çekme aracı çekişten düşerse asla ileri manevrayla dönüş yapmaya çalışmayın.
– Yokuştan daima geri viteste ve düz bir şekilde geri dönün.
– Asla boş viteste veya debriyaja basıp sadece frenleri kullanarak yokuş inmeyin.
– Yük kapasitesini artırmak için asla hazneyi yan panellerle yükseltmeyin. Ek ağırlık çekme aracının devrilmesine veya yuvarlanmasına neden olur ve ciddi yaralanmalara yol açar.
– Tepe yamaçlarına paralel sürmeyin; her zaman yukarı veya aşağı doğru dik ilerleyin. Tepe üzerinde aracı döndürmeyin. "Debriyajı bırakmayın" veya frenlere asılmayın. Ani bir hız değişikliği devrilmeye yol açabilir.

- Bir green'in üzerinden düz bir şekilde geçmenin mümkün olmadığı dar alanlarda makineyi bölgeye geri geri giderek götürebilir ve ardından ileri doğru giderek kumlama yapabilirsiniz.
- Geriye doğru hareket etmeden önce arkanıza bakarak kimsenin olmadığını kontrol edin. Geriye doğru yavaş gidin ve makine hareketini dikkatle takip edin.
- Makine ve çekiş ünitesiyle geriye doğru giderken çok dikkatli ve yavaş olun.
- Makinenin tavsiye edilen maksimum çekme hızı makine boşken 24 km/s, yüklüyken 13 km/s'dir. Her römork için geçerli olduğu gibi, geri giderken veya dönerken çok dikkatli olun. Kumlama ünitesinin hareket yolunun yakınlarında hiç kimse veya nesne olmadığından emin olun.
- Yollara yaklaşırken veya yollardan geçerken trafiğe dikkat edin. Yayaların ve diğer araçların yol hakkına her zaman saygı gösterin.
- Kumlama ünitesi anormal bir şekilde titremeye başlarsa çekiş ünitesini durdurun, park frenini etkinleştirin, motoru kapatın, anahtarı çıkarın ve tüm hareketli parçaların durmasını bekleyin. Makineyi çekmeden önce aşınma veya hasarları giderin.
- Makineyi golf sahasında taşırken bir kovuklaşma sesi duyarsanız yavaşlayın, bakım moduna geçin ve sorunun nedenini araştırın. 13 km/s çekme hızını aşmayın. Bu makine otoyolda kullanım için tasarlanmamıştır. Makinenin 24 km/s'den yüksek bir hızla çekilmesi dahili hidrolik bileşenlere hasar verir.
- Kumlama ünitesinde bakım veya ayar işleri yapmadan önce şunları yapın:
  – Çekiş ünitesini durdurun ve park frenini etkinleştirin.
  – Operatör koltuğunu terk etmeden önce motoru kapatın, anahtarı çıkarın ve bütün hareketli parçaların durmasını bekleyin.
- Tüm donanımın sıkı olduğunu teyit edin. Bakım veya ayar işleri sırasında sökülen tüm bakım yapılabilir parçaları takın.
- Kumlama ünitesi malzemelerini hazneye doldururken yükleyicinin veya hareketli kepçenin hazneye çarpıp zarar vermemesine dikkat edin. Hazne birçok kepçeyi boşaltabilecek biçimde tasarlanmışsa da temasa maruz kalabilecek sağlamlıkta değildir ve sac metal hasar görebilir.
- Her zaman ideal olan kuru malzeme uygulaması olsa da bu makineyle ıslak kum da serpilebilir. Kapak ayarını yapmanız gerekebilir fakat malzeme dışarı çıkabilmeli ve tutarlı bir şekilde dağıtılabilmelidir. Kayış sıyırırsa kayışın gerginliğini ve boşaltma karşılıklarını kontrol edin.
- Kumlama ünitesinin malzemesi gerek tane büyüklüğü gerek nem içeriği bakımından farklılık gösterebilir. Ayrıca, green biçme makinelerine veya bitkilerin dokusuna zarar verebilecek safsızlıklar da içerebilir. Kumlama malzemesinin

kaynağını her zaman kontrol edin ve elleçleme veya doldurma sırasında dikkatli olun.

- Kumlama sırasında kalan malzemenin izlenebilmesi için sağ ön hazne panelinde bir gözlem camı vardır. Uygulamaya başlamadan önce bu gözlem camından bakıp hazne hacmini kontrol edebilirsiniz; böylece tam bir geçişin ortasında malzemenin bitmemesi için önlem alabilirsiniz.
- Makinedeki özel salınımlı tahrik aksları makine bir green veya golf çiminin üzerindeki düzensizlikler boyunca hareket ederken hidrolik sistemine kesintisiz güç besleyebilecek biçimde tasarlanmıştır. Akslara ani çim yükü binmesini önlemek ve green yakınlarında lastik izleri kalması riskini azaltmak için sert bir sekiye her zaman yavaşça yaklaşın.

⚠ UYARI

Makinenin döner parçaları sizi kapabilir veya sıkıştırabilir.

Ünite çalışıyorken fırça ve konveyör kayışından uzak durun.

- Güvenli çalışma daima kumlama ünitesinin o günkü işinden önce gelir. Kumlama ünitesini kullanmadan önce Toro Workman veya başka çekiş ünitesinin kullanma kılavuzunu okuyun.

Çalışmadan Sonra

Çalışma Sonrası Emniyet Tedbirleri

- Makineye bakım uygulamadan veya olası tıkanıklıkları açmadan önce makineyi düz bir zemine park edin, park frenini etkinleştirin, çekiş ünitesinin motorunu kapatın, anahtarı çıkarın ve tüm hareketin durmasını bekleyin. Makineyi ayarlamadan, bakım yapmadan, temizlemeden veya depoya kaldırmadan önce soğumasını bekleyin.
- Kriko ayağı zemine batabileceği ve makine devrilebileceği için, yumuşak zeminlere park etmeyin.
- Makineyi taşırken veya kullanmadığınızda makinenin gücünü tamamen kapatın.
- Makinenin tüm parçalarını sorunsuz çalışır ve tüm donanımları sıkılmış durumda tutun.
- Aşınmış, hasar görmüş veya eksik tüm etiketleri yenileriyle değiştirin.

Bakım

Not: Makinenin sağ ve sol taraflarını, normal çalışma konumuna göre belirleyin.

Bakım Emniyeti

- Operatör konumundan ayrılmadan önce şunları yapın:
  - Makineyi düz bir zemine park edin.
  - Makineyi kapatın.
  - Park frenini etkinleştirin.
  - Motoru kapatın ve anahtarı çıkarın (varsa).
  - Tüm hareketin durmasını bekleyin.
- Bakım yapmadan önce makine bileşenlerinin soğumasını bekleyin.
- Yalnızca bu kılavuzda açıklanan bakım talimatlarını uygulayın. Büyük onarımlar gerekiyorsa veya yardıma ihtiyacınız varsa, yetkili bir Toro Distribütörüne danışın.
- Mümkünse, motor çalışıyorken bakım işi yapmayın. Hareketli parçalardan uzak durun.
- Aracın motoru çalışıyorken zincir gerginliğini kontrol etmeyin veya ayarlamayın.
- Enerji depolanmış bileşenlerdeki basıncı dikkatle boşaltın.
- Makinenin altında çalışacağınız zaman makineyi mutlaka ayaklı krikolarla destekleyin.
- Makinede bakım veya ayar yaptıktan sonra tüm koruyucuların takıldığından emin olun.
- Makinenin tüm parçalarını sorunsuz çalışır ve tüm donanımları sıkılmış durumda tutun.
- Aşınmış veya hasar görmüş etiketleri yenileriyle değiştirin.
- Makinenin güvenli biçimde optimum performans göstermesi için yalnızca orijinal Toro yedek parçalarını kullanın. Başka üreticilerin ürettiği yedek parçalar tehlike yaratabilir ve bunların kullanılması ürün garantisini geçersiz kılabilir.

Önerilen Bakım Çizelgesi

Bakım Servisi Aralıkları	Bakım Prosedürü
İlk saatten sonra	• Bijon somunlarını sıkın.
İlk 10 saatten sonra	• Bijon somunlarını sıkın.
Her kullanımdan önce veya günlük	• Lastik hava basıncını kontrol edin. • Hidrolik hatları ve hortumlarını kontrol edin. • Hidrolik sıvısı seviyesini kontrol edin.
Her 40 saatte	• Fırçanın konumunu ve aşınıp aşınmadığını kontrol edin.
Her 200 saatte	• Tüm yağlı mekanizmaları yağlayın. • Bijon somunlarını sıkın.
Her 800 saatte	• Tavsiye edilen hidrolik sıvısını kullanmıyorsanız veya depoyu alternatif bir sıvıyla doldurduysanız, hidrolik filtresini değiştirin. • Önerilen hidrolik sıvısını kullanmıyorsanız veya depoyu alternatif bir sıvıyla doldurduysanız, hidrolik sıvısını değiştirin.
Her 1000 saatte	• Tavsiye edilen hidrolik sıvısını kullanıyorsanız, hidrolik filtresini değiştirin.
Her 2000 saatte	• Önerilen hidrolik sıvısını kullanıyorsanız, hidrolik sıvısını değiştirin.

Bakım Öncesi Prosedürler

Bakım için Hazırlık

1. Kumlama ünitesinin el kumandası anahtarını kapatın.
2. Makineyi düz bir yüzeye alın.
3. Operatör koltuğundan ayrılmadan önce çekiş ünitesinin park frenini devreye sokun, motoru kapatın, anahtarı çıkarın ve tüm hareketli parçaların durmasını bekleyin.

Makinenin Yükseltilmesi

1. Hazneyi boşaltın.
2. Bakım için Hazırlık (sayfa 20) bölümündeki adımları uygulayın.
3. Kızakları birer kaldırma noktası olarak kullanın.

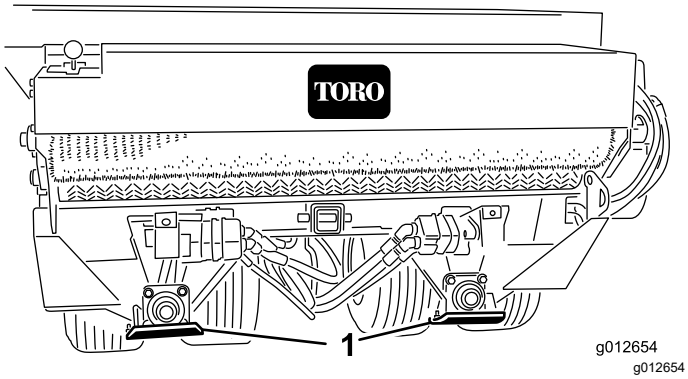

Şekil 14

1. Kızak (4)

4. Makineyi ayaklı krikoyla destekleyin.
5. Tekerlekler üzerinde çalışacağınız zaman bunları yukarı kaldırıp veya aşağı indirip bijon somunlarını ortaya çıkarın.

   Önemli: **Tekerlekleri söktükten sonra tekrar takarsanız bijon somunlarını Bijon Somunlarının Sıkılması (sayfa 21) kısmında belirtildiği gibi sıkın. Cıvataların yanlış torkla sıkılması tekerleğin düşmesine veya hasar görmesine yol açabilir.**

Yağlama

Gres Teknik Özellikleri

2 numara lityum gres

Yatak ve Burç Takımlarının Greslenmesi

Servis Aralığı: Her 200 saatte/Yıllık (hangisi daha önceyse)

1. Bakım için Hazırlık (sayfa 20) bölümündeki adımları uygulayın.
2. Gresörlük tablosunda belirtilen gresörlüklerin her birini belirtilen gresle yağlayın.

Gresörlük Tablosu

Konum	Adet
Makara mili yatağı (Şekil 15)	4
Fırça mili yatağı (Şekil 15)	1
Kılavuz yatak (Şekil 16	4
Tekerlek rulmanı (Şekil 16)	4

Önemli: **Yataklar ve muhafazalar arasında hafif bir sızıntı olmasını sağlamak için yatakları yağlayın. Çok fazla gres, aşırı ısınmaya veya contaların hasar görmesine neden olabilir.**

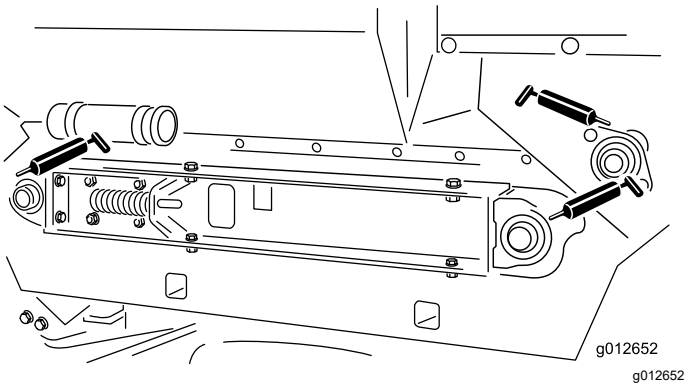

Şekil 15

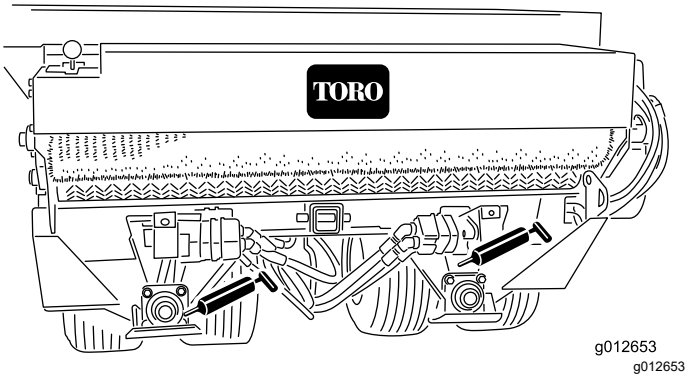

Şekil 16

Not: Pastan ötürü sertleşmedikleri sürece, tahrik zincirlerini yağlamayın. Zincir paslanırsa, kuru tip bir yağlayıcı ile hafifçe yağlayın. Bu, zincir üzerinde kum birikme veya diğer kumlama malzemelerinin zincire yapışma olasılığını azaltır.

Sürüş Sistemi Bakımı

Lastik Hava Basıncı Kontrolü

Servis Aralığı: Her kullanımdan önce veya günlük

1. Bakım için Hazırlık (sayfa 20) bölümündeki adımları uygulayın.
2. Lastik hava basıncını kontrol edin.

   138 ila 207 kPa (20 ila 30 psi) hava basıncı ölçmeniz gerekir.
3. Hava basıncı çok düşük veya yüksekse 138 ila 207 kPa (20 ila 30 psi) değerlerini elde edene kadar hava boşaltın.

Bijon Somunlarının Sıkılması

Servis Aralığı: İlk saatten sonra

İlk 10 saatten sonra

Her 200 saatte

Önemli: **Bijon somunlarının uygun torkla sıkılmaması tekerleğin arızalanmasına veya kaybedilmesine yol açabilir.**

1. Bakım için Hazırlık (sayfa 20) bölümündeki adımları uygulayın.
2. 20 bijon somununu 109 ila 122 N m torkla sıkın.

Tekerlek Tahrik Zincirinin Gerdirilmesi

1. Bakım için Hazırlık (sayfa 20) bölümündeki adımları uygulayın.
2. Hidrolik motorunu/pompayı aks yatağına sabitleyen taşıyıcı cıvata ve somunları gevşetin (Şekil 17).

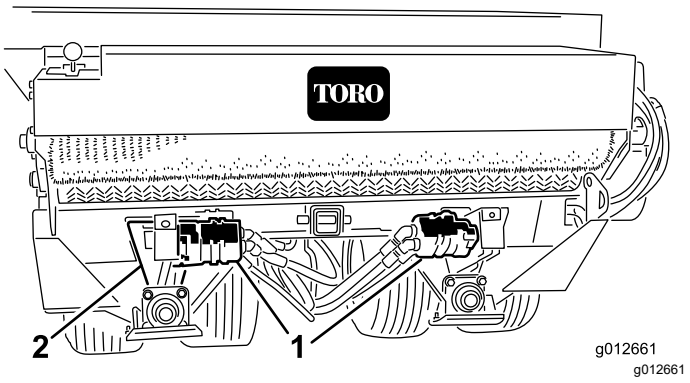

Şekil 17

1. Hidrolik motoru
2. Aks yatağı kesiti

3. Motor zincir dişlisi grubunu (Şekil 17), tekerlek tahrik zincirinde 3,2 mm sapma olana kadar döndürün.

   Not: Zincire, aks yatağının alt kısmındaki kesitten ulaşabilirsiniz.

   Önemli: **Zinciri aşırı germeyin, aksi takdirde erken aşınır. Zinciri gereğinden az germeyin, aksi takdirde zincir dişlisi aşınır.**

4. Montaj cıvatalarını sıkın.

Konveyör Bandı Zincirinin Gerilmesi

1. Bakım için Hazırlık (sayfa 20) bölümündeki adımları uygulayın.
2. Zincir kapağını çıkarın (Şekil 18).

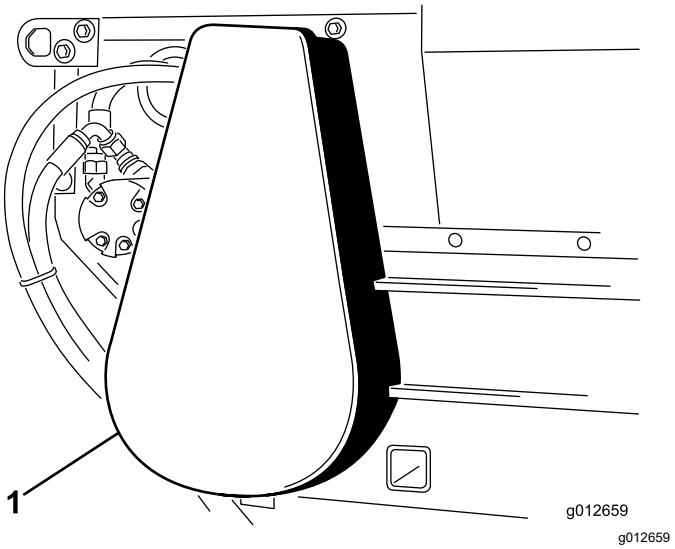

Şekil 18

1. Zincir kapağı

3. Motoru ve zincir dişlisi grubunu ana şasiye (Şekil 19) sabitleyen cıvataları ve somunları gevşetin.
4. Motor ve zincir dişlisi grubunu (Şekil 19), konveyör bandı zincirinde 3,2 mm sapma olana kadar montaj yuvalarında döndürün.

   Önemli: **Zinciri aşırı germeyin, aksi takdirde erken aşınır. Zinciri gereğinden az germeyin, aksi takdirde zincir dişlisi aşınır.**

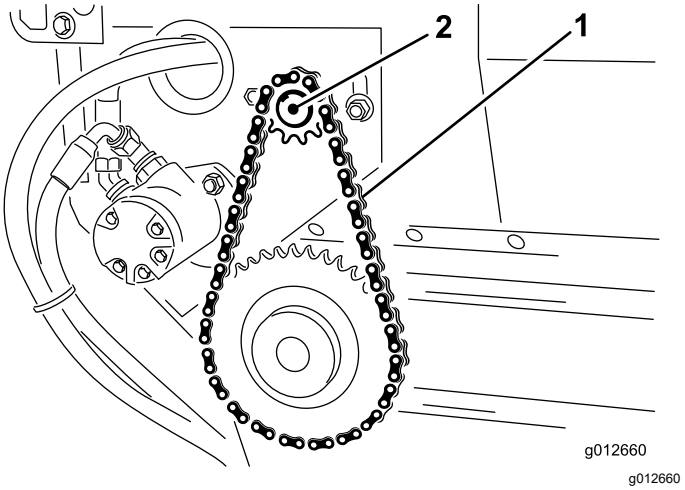

Şekil 19

1. Konveyör bandı zinciri
2. Motor ve zincir dişlisi grubu

5. Montaj cıvatalarını sıkın (Şekil 19).
6. Zincir kapağını takın (Şekil 18).

Kemer bakımı

Konveyör Bandının Gerilmesi

Konveyör bandı doğru ayarlandığında, her bir sıkıştırma yayının sıkıştırılmış uzunluğu 112 mm olmalıdır. Konveyörü aşağıdaki şekilde ayarlayın:

1. Hazneyi boşaltın.
2. Bakım için Hazırlık (sayfa 20) bölümündeki adımları uygulayın.
3. Arka sıkma somununu gevşetin (Şekil 20).

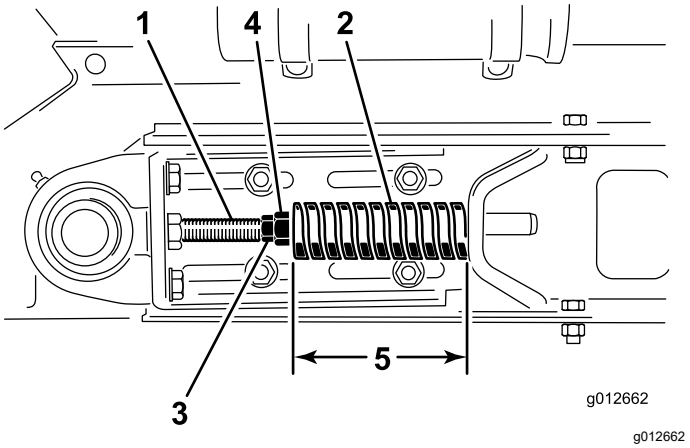

Şekil 20

1. Germe çubuğu
2. Sıkıştırma yayı
3. Sıkma somunu (ön)
4. Sıkma somunu (arka)
5. Yay sıkıştırması, 112 mm

4. Sıkıştırma yayının ön sıkma somununu 112 mm'ye ayarlayın.
5. Sıkıştırma somununu sıkın.
6. 3 ila 5 arası adımları makinenin diğer tarafında tekrarlayın.
7. Ölçümlerin eşit olduğundan emin olmak için, makinenin her iki tarafındaki bant makarası millerinin orta noktaları arasındaki mesafeyi ölçün (Şekil 21).

   Eşit mesafe ölçüsü yaklaşık 895 mm'dir.

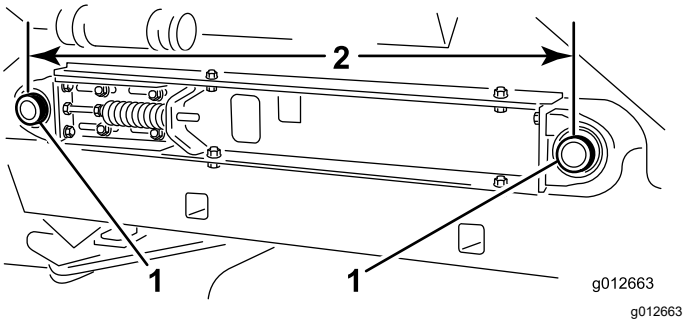

Şekil 21

1. Bant makarası milleri
2. 895 mm

Konveyör Bandının Değiştirilmesi

Makinenin Hazırlanması

1. Hazneyi boşaltın.
2. Bakım için Hazırlık (sayfa 20) bölümündeki adımları uygulayın.
3. Hazne contalarını ve kapak kenarını, aşınma veya kenarlardaki yırtıklar açısından inceleyin (Şekil 22).

   Yeni konveyör bandının düzgün çalışmasını sağlamak için aşınmış veya hasarlı bileşenleri değiştirin.

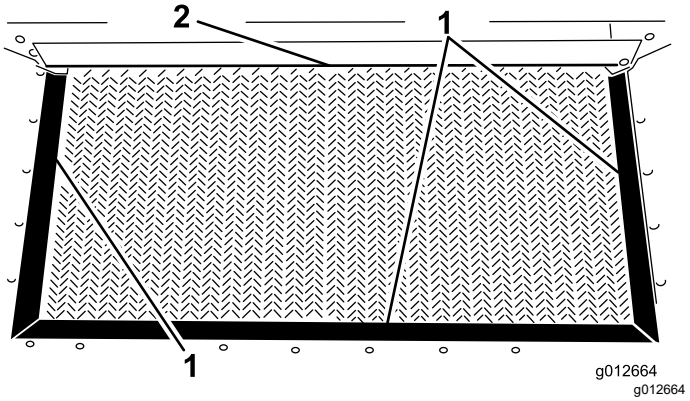

Şekil 22

1. Hazne contası
2. Kapak kenarı

Konveyör Zincirinin Çıkarılması

1. Zincir kapağını çıkarın (Şekil 23).

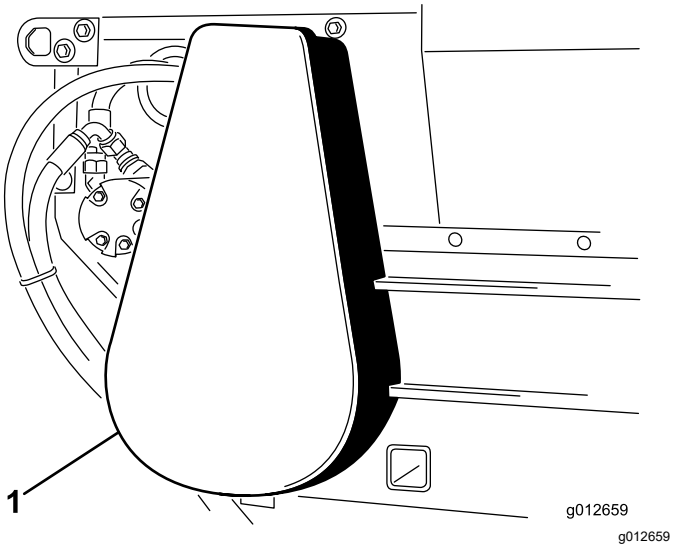

Şekil 23

1. Zincir kapağı

2. Zincir ana baklasını zincirden ve zinciri de küçük zincir dişlisinden çıkarın (Şekil 24).

   Gerekirse, ana baklayı çıkarmak için motor montaj cıvatalarını gevşetin.

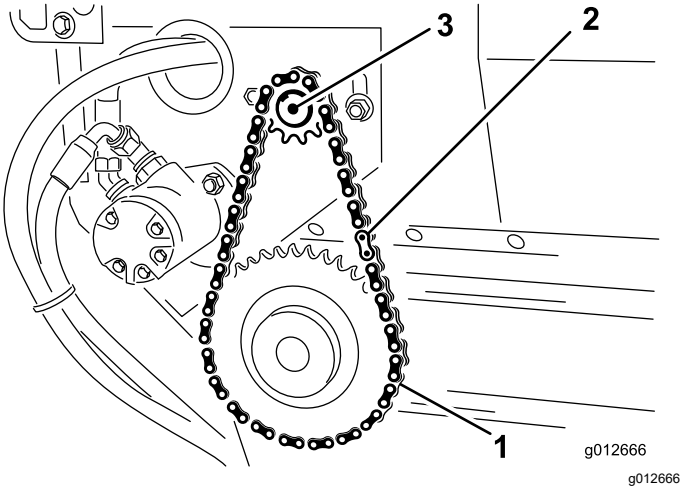

Şekil 24

1. Tahrik zinciri
2. Zincir ana baklası
3. Motor

Kaydırıcı Yatağının Sökülmesi

1. Yay gerilimini almak için germe çubuğundaki ön ve arka sıkma somunlarını gevşetin (Şekil 25).

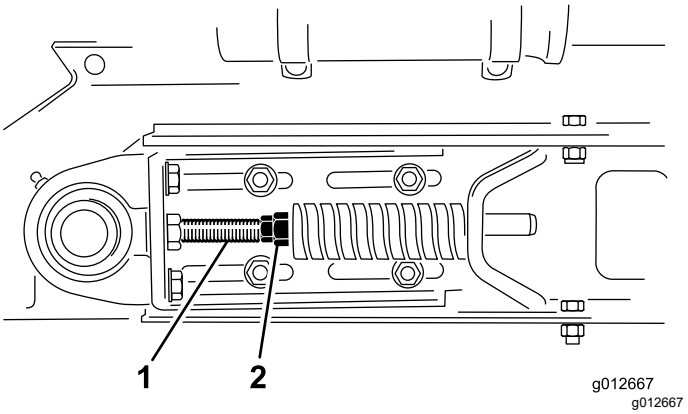

Şekil 25

1. Germe çubukları
2. Sıkma somunu

2. Makinenin her iki yanında, hazneyi kaydırıcı şasisi raylarına sabitleyen 2 kapak vidasını, 2 rondelayı ve 2 kilitli somununu çıkarın (Şekil 26).

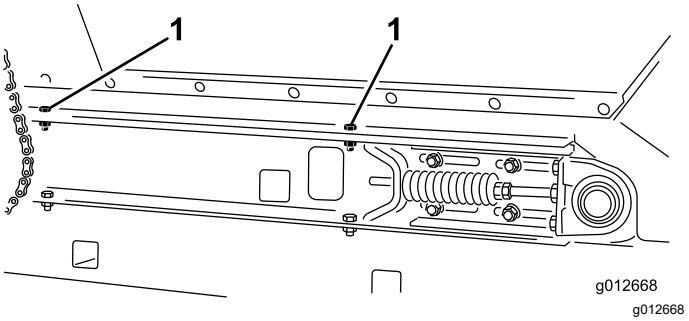

Şekil 26

Sağ taraf gösterilmektedir

1. Kapak vidaları (hazne montajı)

3. Hazneyi geriye doğru döndürün ve duvara, direğe, merdivene vb. yaslayın (Şekil 27).

   Önemli: **Fırçaya veya hidrolik kaplinlere zarar vermemek için, haznenin makinenin arka tarafına yaslanmasına izin vermeyin.**

   Kazara çalışma alanına düşmesini önlemek için, haznenin merkezden ileri döndürüldüğünden ve/veya duvara veya direğe sabitlendiğinden emin olun (Şekil 27).

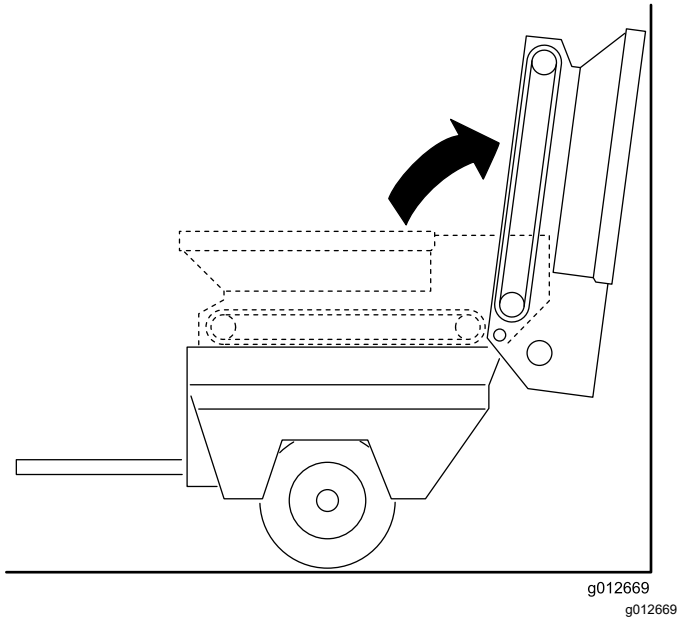

Şekil 27

4. Makinenin sağ tarafında, kaydırıcı şasisi rayını sağ çamurluğa sabitleyen 2 adet kapak vidasını gevşetin (Şekil 28). Kapak vidalarının, kaydırıcı yatağının yatırılmasına izin verecek kadar gevşek olduğundan emin olun.

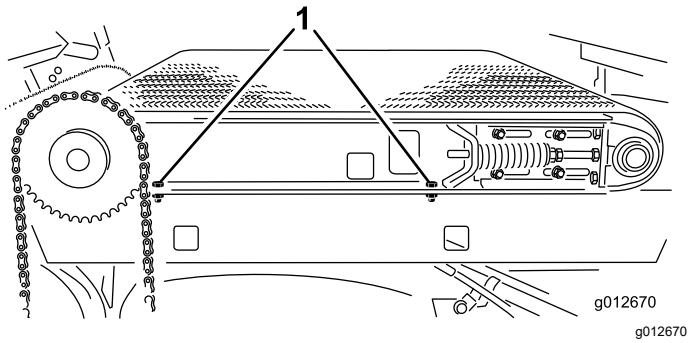

Şekil 28

1. Kapak vidaları (kaydırıcı şasisi rayı)

5. Makinenin sol tarafında, kaydırıcı şasisi rayını sol çamurluğa sabitleyen 2 kapak vidasını ve 2 rondelayı çıkarın (Şekil 29).

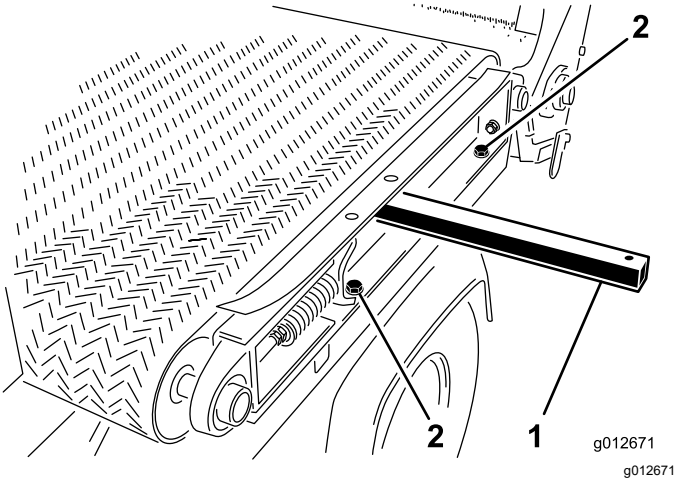

Şekil 29

1. Kaldırma çubuğu
2. Kapak vidaları (kaydırıcı şasisi rayı)

Bandın Çıkarılması

Bandı kesin ve makaralardan çıkarın

Bandın Takılması

1. Kaldırma çubuğunu sol kaydırıcı şasisi rayındaki delikten geçirin ve şasi rayını hafifçe yana yatıracak şekilde kaldırma çubuğunu kaldırın; Kaydırıcı Yatağının Sökülmesi (sayfa 24) bölümünde Şekil 29'e bakın.
2. Bandı mümkün olduğunca kaldırma çubuğu ve makaralar üzerine monte edin.
3. Her makara ve bant arasına bir plastik bant aleti yerleştirin.

   Bu aletlerin her biri makaranın dışına konumlanana kadar makaraları döndürün. Aleti, bandın ortasından geçen nervüre sokun.
4. Bant makaralar üzerinde ortalanana kadar, bandı ve bant aletlerini makaralar üzerine kaydırın.
5. Bant aletlerini çıkarın.
6. Bandı, bant nervürü her makaradaki hizalama oluklarına oturacak şekilde hizalayın.

Kaydırıcı Yatağının Montajı

1. Makinenin sol tarafında, daha önce çıkarmış olduğunuz 2 kapak vidası ve 2 rondelayı kullanarak, kaydırıcı şasisi rayını sol çamurluğa (Şekil 30) tutturun ve kapak vidalarını sıkın (Kaydırıcı Yatağının Sökülmesi (sayfa 24)).

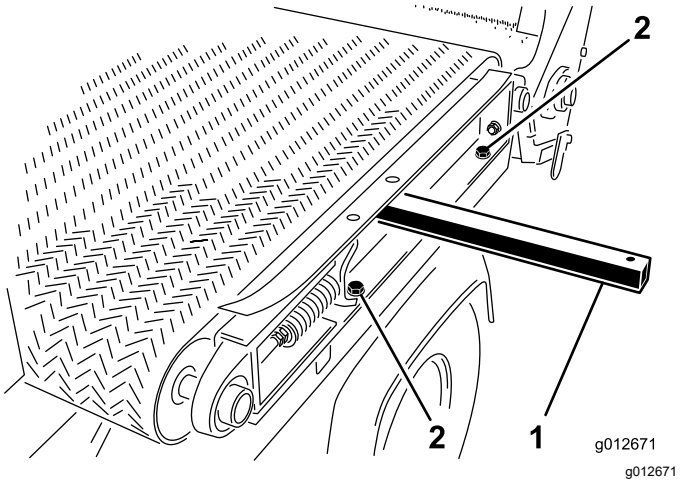

Şekil 30

1. Kaldırma çubuğu
2. Kapak vidaları (kaydırıcı şasisi rayı)

2. Makinenin sağ tarafında, kaydırıcı şasisi rayını sağ çamurluğa sabitleyen 2 kapak vidasını sıkın. (Şekil 31).

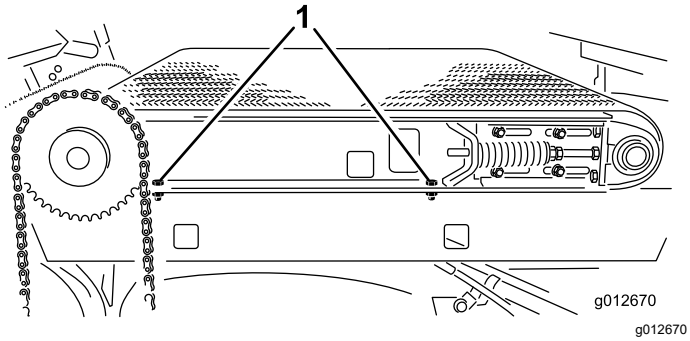

Şekil 31

1. Kapak vidaları (kaydırıcı şasisi rayı)

3. Hazneyi kaydırıcı şasisi raylarının üzerine dikkatlice döndürün; Kaydırıcı Yatağının Sökülmesi (sayfa 24) bölümünde Şekil 27'ye bakın.
4. Makinenin her iki yanında, daha önce Şekil 32 bölümünde çıkardığınız 2 kapak vidası, 2 rondela ve 2 kilitli somununu kullanarak hazneyi kaydırıcı şasisi raylarına (Kaydırıcı Yatağının Sökülmesi (sayfa 24)) tutturun.

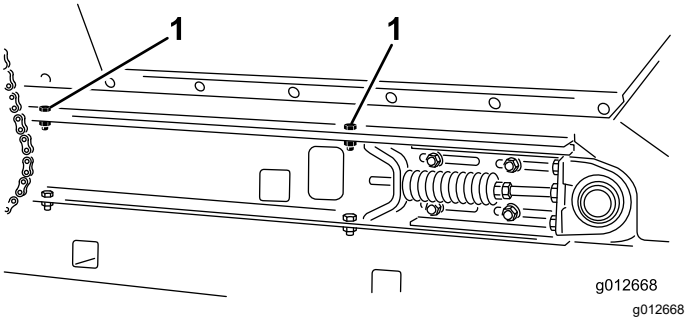

Şekil 32

Sağ taraf gösterilmektedir

1. Kapak vidaları (hazne montajı)

5. Konveyör bandını gerdirin; bkz. Konveyör Bandının Gerilmesi (sayfa 23).

Konveyör Zincirinin Montajı

1. Zinciri küçük zincir dişlisine takın ve ana baklayı kullanarak zinciri bağlayın (Şekil 33).

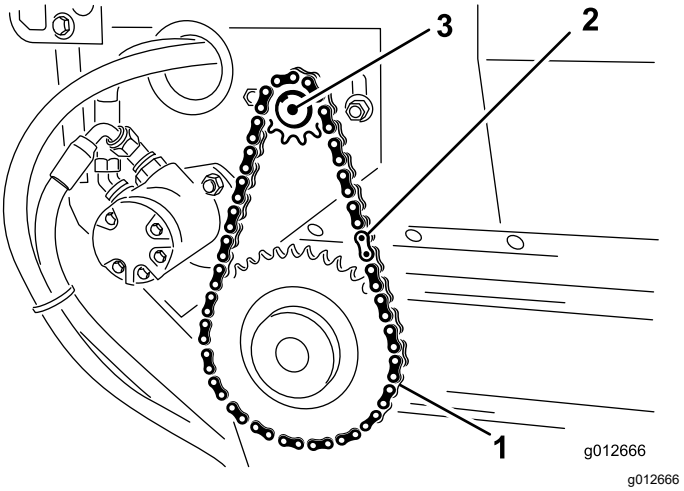

Şekil 33

1. Tahrik zinciri
2. Zincir ana baklası
3. Motor

2. Motor montaj cıvatalarını gevşetirseniz, konveyör bandı zincirini gerin, bkz. Konveyör Bandı Zincirinin Gerilmesi (sayfa 22)
3. Zincir kapağını takın (Şekil 34).

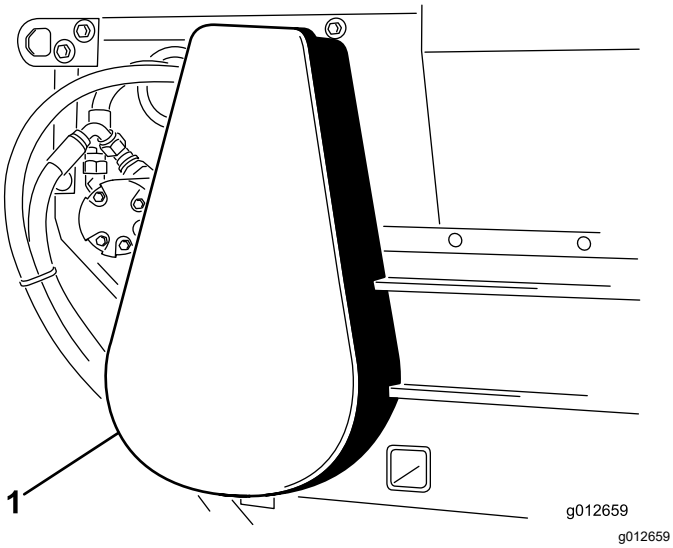

Şekil 34

1. Zincir kapağı

Hidrolik Sistemi Bakımı

Hidrolik Sistemi Emniyeti

- Hidrolik sıvısı cildinize nüfuz ederse derhal tıbbi yardım alın. Nüfuz eden hidrolik sıvısı bir doktor tarafından birkaç saat içinde çıkarılmalıdır.
- Hidrolik sistemine basınç uygulamadan önce tüm hidrolik sıvısı hortumlarının ve hatlarının iyi durumda, hidrolik bağlantıları ile bağlantı parçalarının ise yeterince sıkı olduğunu kontrol edin.
- Vücudunuzu ve ellerinizi, yüksek basınçlı hidrolik sıvısı çıkaran pim deliklerinden veya nozullardan uzak tutun.
- Sızan hidrolik sıvılarını temizlemek için bir karton veya kağıt kullanın.
- Hidrolik sisteminde herhangi bir iş yapmaya başlamadan önce sistemdeki tüm basıncı emniyetli bir şekilde boşaltın.

Hidrolik Hatları ve Hortumlarının Kontrolü

Servis Aralığı: Her kullanımdan önce veya günlük

Hidrolik hatları ve hortumlarında sızıntı, bükülme, gevşek montaj destekleri, aşınma, gevşek bağlantı parçaları, hava şartlarından kaynaklanan bozulma ve kimyasal bozulma olup olmadığını her gün kontrol edin. Makineyi çalıştırmadan önce gerekli tüm onarımları yapın.

Hidrolik Sıvısı Teknik Özellikleri

Depo, fabrikada yüksek kaliteli hidrolik sıvısı ile doldurulmuştur. Her gün motoru çalıştırmadan önce ve sonra hidrolik sıvısının seviyesini kontrol edin; bkz. Hidrolik Sıvısı Seviyesinin Kontrol Edilmesi (sayfa 28).

Tavsiye edilen hidrolik sıvısı: Toro PX Uzun Ömürlü Hidrolik Sıvısı; 19 litrelik kova veya 208 litrelik bidon seçenekleri mevcuttur.

Not: Önerilen yedek sıvıyı kullanan makineler daha az sıvı ve filtre değişimi gerektirir.

Alternatif hidrolik sıvıları: Toro PX Uzun Ömürlü Hidrolik Sıvısı mevcut değilse, aşağıdaki tüm malzeme özellikleri için belirtilen aralıkta yer alan ve endüstri standartlarını karşılayan özelliklere sahip başka bir geleneksel, petrol bazlı hidrolik sıvısı kullanabilirsiniz. Sentetik sıvılar kullanmayın. Uygun ürünü belirlemek için yağlama maddesi distribütörünüze danışın.

Not: Toro, uygun olmayan muadil ürünler kullanılması sonucu ortaya çıkabilecek hasarlarla ilgili hiçbir sorumluluk kabul etmez. Bu nedenle ürünler sadece tavsiyelerinin arkasında durabilecek güvenilir üreticilerin ürünlerini kullanın.

Yüksek Viskozite Endeksli/Düşük Akma Noktalı, Aşınma Önleyici Hidrolik Sıvısı, ISO VG 46

Malzeme Özellikleri:

Viskozite, ASTM D445	40°C'de 44 ila 48 santistok (cSt)
Viskozite Endeksi ASTM D2270	140 veya daha yüksek
Akma Noktası, ASTM D97	-37°C ila -45°C arası (-34°F ila -49°F arası)
Endüstri Özellikleri:	Eaton Vickers 694 (I-286-S, M-2950-S/35VQ25 veya M-2952-S)

Not: Hidrolik sıvılarının büyük bir kısmı renksiz olduğundan, olası sızıntıları tespit edebilmek zordur. Hidrolik sıvıları için, 20 ml şişeler halinde satılan bir kırmızı boya katkısı vardır. 15 ila 22 litre hidrolik sıvısı için bir şişe yeterli olacaktır. Yetkili Toro distribütörünüze 44-2500 parça numarasıyla sipariş edebilirsiniz.

Önemli: **"Toro Premium Synthetic Biodegradable Hydraulic Fluid", Toro'nun onayladığı tek sentetik biyoçözünür sıvıdır. Bu sıvı Toro hidrolik sistemlerinde kullanılan elastomerlerle uyumlu ve geniş bir sıcaklık koşulu aralığına uygundur. Bu sıvı, konvansiyonel madeni yağlarla uyumlu olsa da maksimum biyoçözünürlük ve performans için hidrolik sistemi konvansiyonel sıvıyla tamamen yıkanmalıdır. Yağı, yetkili Toro distribütörünüzden 19 litrelik kova veya 208 litrelik bidonlar halinde temin edebilirsiniz.**

Hidrolik Sıvısı Seviyesinin Kontrol Edilmesi

Servis Aralığı: Her kullanımdan önce veya günlük

1. Bakım için Hazırlık (sayfa 20) bölümündeki adımları uygulayın.
2. Dolum boynunun ve hidrolik deposu kapağının etrafını temizleyin ve kapağı çıkarın (Şekil 35).

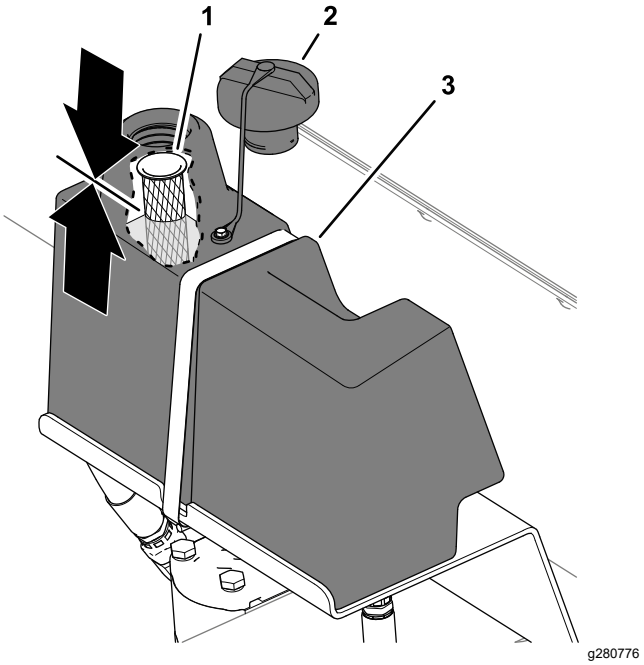

Şekil 35

1. Filtre (dolum boynu)
2. Hidrolik deposu kapağı
3. Hidrolik deposu

3. Hidrolik sıvısı seviyesini kontrol edin.

   Sıvı seviyesi, dolum boynundaki filtrenin 1/2 kadar üstünde olmalıdır (Şekil 35).
4. Seviye düşükse belirtilen tipte hidrolik sıvısı ekleyin.
5. Hidrolik deposu kapağını takın (Şekil 35).

Hidrolik Filtresinin Değiştirilmesi

Servis Aralığı: Her 1000 saatte—**Tavsiye edilen hidrolik sıvısını kullanıyorsanız,** hidrolik filtresini değiştirin.

Her 800 saatte—**Tavsiye edilen hidrolik sıvısını kullanmıyorsanız veya depoyu alternatif bir sıvıyla doldurduysanız,** hidrolik filtresini değiştirin.

1. Bakım için Hazırlık (sayfa 20) bölümündeki adımları uygulayın.
2. Filtre ve hidrolik manifoldunun etrafını temizleyin, filtrenin altına bir boşaltma kabı yerleştirin ve filtreyi yerinden çıkarın (Şekil 36).

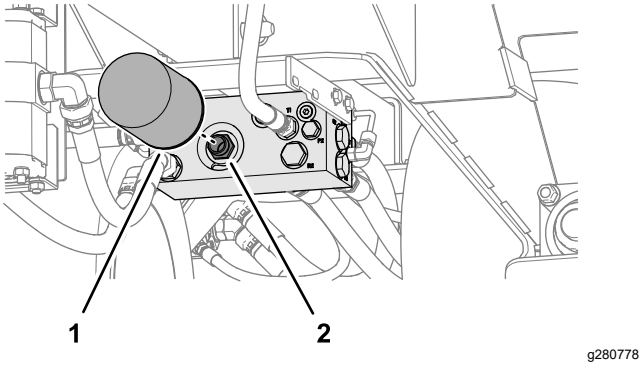

Şekil 36

1. Hidrolik filtresi
2. Filtre yuvası (hidrolik manifoldu)

3. Yeni filtrenin contasını belirtilen tipte hidrolik sıvısıyla yağlayın; bkz. Hidrolik Sıvısı Teknik Özellikleri (sayfa 27).
4. Hidrolik manifoldunun filtre montaj alanını temizleyin (Şekil 36).
5. Filtreyi conta manifolduna kadar filtre yuvasının üstüne sabitleyin, ardından da filtreyi yarım tur sıkın.
6. Hidrolik sisteme güç vermek için makineyi çekin ve hidrolik sızıntısı kontrolü yapın.

Hidrolik Sıvısının Değiştirilmesi

Servis Aralığı: Her 2000 saatte—**Önerilen hidrolik sıvısını kullanıyorsanız,** hidrolik sıvısını değiştirin.

Her 800 saatte—Önerilen hidrolik sıvısını **kullanmıyorsanız veya depoyu alternatif bir sıvıyla doldurduysanız,** hidrolik sıvısını değiştirin.

Hidrolik haznesi kapasitesi: yaklaşık 9,5 litre

Önemli: **Hidrolik sıvısı kirlenirse, tüm hidrolik sisteminin boşaltılması gerekeceğinden yetkili Toro distribütörünüze danışın. Kirlenmiş yağ temiz bir yağa kıyasla sütümsü bir dokuda veya siyah renkte olur.**

1. Bakım için Hazırlık (sayfa 20) bölümündeki adımları uygulayın.
2. Hidrolik manifoldunun altına 9,5 litre kapasiteli bir tahliye kabı yerleştirin (Şekil 37).

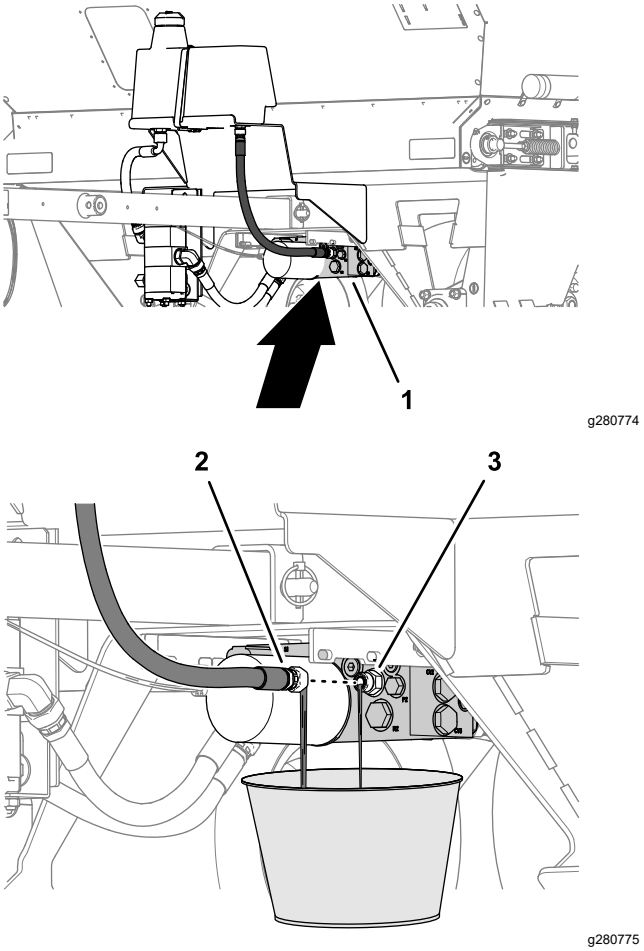

Şekil 37

1. Hidrolik manifoldu
2. Geri dönüş hortumu
3. Bağlantı parçası (hidrolik manifoldu)

3. Geri dönüş hortumunu haznenin hidrolik manifoldundaki bağlantı parçasından çıkarın ve hidrolik sıvısının tamamen boşaltılmasını bekleyin (Şekil 37).
4. Geri dönüş hortumunu takın ve sıkın (Şekil 37).
5. Dolum boynunun ve hidrolik haznesi kapağının etrafını temizleyin ve kapağı çıkarın; bkz. Hidrolik Sıvısı Seviyesinin Kontrol Edilmesi (sayfa 28) bölümü, Şekil 35 kısmı.
6. Depoya belirtilen tipte yaklaşık 9,5 litre hidrolik sıvısı ekleyin; bkz. Hidrolik Sıvısı Teknik Özellikleri (sayfa 27).

   Önemli: **Sadece belirtilen hidrolik sıvılarını kullanın. Diğer sıvılar hidrolik sisteminin bileşenlerine hasar verebilir.**
7. Sıvı seviyesini kontrol edin Hidrolik Sıvısı Seviyesinin Kontrol Edilmesi (sayfa 28) ile belirtilen seviyeye kadar sıvı ekleyin.

   Önemli: **Hazneye aşırı hidrolik sıvısı doldurmayın.**

8. Hidrolik haznesi kapağını takın; bkz. Hidrolik Sıvısı Seviyesinin Kontrol Edilmesi (sayfa 28), Şekil 35.

Fırça Bakımı

Fırçanın Konum ve Aşınma açısından Kontrolü

Servis Aralığı: Her 40 saatte

Fırça, konveyör bandıyla, kumlama malzemesini dağıtabileceği ancak fırçanın dönüşünün kısıtlanmayacağı kadar temas etmelidir. Ayarı kontrol etmek için konveyör bandı ile fırça arasına sert bir kağıt parçası yerleştirilebilir.

1. Ayarı kontrol etmek için konveyör bandı ile fırça arasına sert bir sert kağıt parçası yerleştirin.
2. Fırçanın bir yandan diğer yana aynı yükseklikte olduğunu kontrol edin.
3. Fırçanın kıllarının durumunu kontrol edin.

   Kıllar aşırı derecede aşınmışsa fırçayı değiştirin. Kıllar farklı noktalarda farklı düzeyde aşınmışsa fırçayı değiştirin ya da fırçanın konumunu ayarlayın; bkz. Fırça Konumunun Ayarlanması (sayfa 30)

Fırça Konumunun Ayarlanması

Not: Nemli bir kumlama malzemesi kullanıyorsanız, fırçanın konumunu kılların malzemeyi konveyör bandı pabuçlarından bandın düz kısmına fazla temas etmeksizin süpürebileceği şekilde ayarlamanız gerekebilir.

1. Yatak muhafazasını makinenin sağ tarafına sabitleyen somunları gevşetin (Şekil 38).

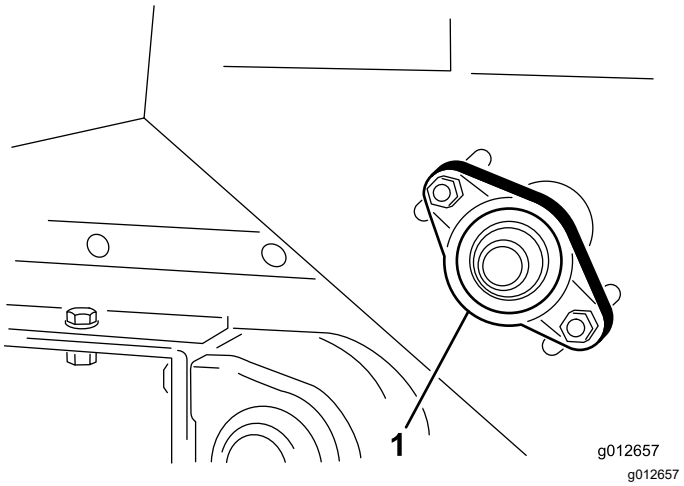

Şekil 38

1. Yatak muhafazası

2. Fırça motorunu (Şekil 39) makinenin sol tarafına sabitleyen somunları gevşetin.

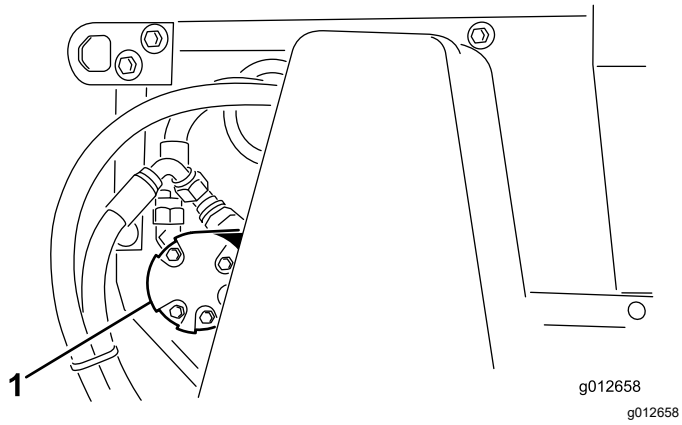

Şekil 39

1. Fırça motoru

3. Fırçayı kaydırarak sağ taraftaki yerine oturtun ve somunları sıkın.
4. Fırçayı kaydırarak sol taraftaki yerine oturtun ve somunları sıkın.
5. Fırça ve taşıma bandı arasına sert bir kağıt parçası yerleştirin.

   Fırçanın bir yandan diğer yana aynı yükseklikte olması gerekir.
6. Fırçanın konumu doğruysa somunları sıkın.

   Fırçanın konumu doğru değilse 1'den 6'ya kadar olan adımları tekrarlayın.

Temizlik

Makinenin Yıkanması

- Makineyi, özellikle de haznenin içini iyice temizleyin. Hazne ve konveyör kayış alanındaki kum parçacıklarını giderin.
- Gerektiğinde, makineyi sadece su veya hafif deterjanlı suyla yıkayın. Makineyi yıkarken bez kullanabilirsiniz.

Önemli: **Makineyi temizlemek için tuzlu veya geri kazanılmış su kullanmayın.**

Önemli: **Makineyi yıkamak için elektrikli yıkama ekipmanı kullanmayın. Elektrikli yıkama ekipmanı makinenin elektrik sistemine zarar verebilir, önemli etiketleri sökebilir veya sürtünme noktalarındaki gerekli gresi koparabilir. Kablolara ve hidrolik manifolduna aşırı su uygulamayın.**

Depolama

Depolama Emniyeti

- Operatör konumundan ayrılmadan önce, makinenin motorunu kapatın, anahtarı çıkarın (varsa) ve tüm hareketin durmasını bekleyin. Makineyi ayarlamadan, bakım yapmadan, temizlemeden veya depoya kaldırmadan önce soğumasını bekleyin.
- Makineyi veya yakıt kabını asla bir su ısıtıcısı veya diğer cihazlarda bulunan tipte açık alev, kıvılcım veya tutuşturma alevlerinin bulunduğu yerlerde depolamayın.

Makinenin Depolama için Hazırlanması

- Makineyi düz ve sert bir zemine park edin, park frenini etkinleştirin, motoru kapatın, anahtarı çıkarın ve makinenin başından ayrılmadan önce tüm hareketin durmasını bekleyin.
- İsteğe bağlı kriko takılıysa yatay (hareket) konumundan dikey konuma döndürün.
- Kumlama ünitesini, özellikle de haznenin içini iyice temizleyin. Hazne ve konveyör kayışı alanında kalan kum tanecikleri giderilmelidir.
- Tüm bağlantı elemanlarını sıkın.
- Tüm gresörlükleri ve yatakları yağlayın. Fazla yağlayıcıyı silerek giderin.
- Konveyör kayışının ömrünü uzatmak için üniteyi güneş ışığından uzak bir yerde muhafaza edin. Üniteyi dışarıda muhafaza edecekseniz hazneyi bir örtüyle kapatın.
- Tahrik zincirinin gerginliğini kontrol edin. Gerekiyorsa, gerginliği ayarlayın.
- Konveyör kayışının gerginliğini kontrol edin. Gerekiyorsa, gerginliği ayarlayın.
- Kumlama ünitesini depodan çıkaracağınız zaman, hazneye malzeme eklemeden önce kayışın düzgün çalışıp çalışmadığını kontrol edin.

Sorun giderme

Sorun	Olası Neden	Düzeltici Tedbir
Kontrol tellerini bağlamak ve ayırmak zor oluyor.	1. Çekiş ünitesinin konnektörü hatalı. 2. Açma/kapatma bağlantıları fren kablolarıyla karışmış.	1. Yetkili Toro distribütörünüzden ek kablo demeti satın alın. 2. Bağlantıları düzeltin.
Kumlama ünitesini çekiş ünitesiyle çekmek zor oluyor.	1. Tekerlek motorları/pompaları dönmüyor. 2. Fren solenoidi etkinleştirilir. 3. Hidrolik yağı sıcak.	1. Hidrolik tesisatı ters çevrilir. 2. Kablolamayı kontrol edin. 3. Sorunu giderin.
Makineden hidrolik sıvısı sızıyor.	1. Bağlantı parçaları gevşemiş. 2. Yağ filtresi gevşemiş. 3. Bir bağlantı parçasının O-halkası eksiktir. 4. Hidrolik haznesine aşırı miktarda sıvı doldurulmuş.	1. Bağlantı parçalarını sıkın. 2. Yağ filtresini sıkın. 3. Eksik O-halkayı takın. 4. Hazneden bir miktar hidrolik sıvısı boşaltın.
Konveyör kayışı ve/veya fırçası çalışmıyor.	1. Solenoid kabloları 12 V güç vermiyor. 2. El kumandası anahtarı aşınmış veya hasarlı. 3. Hidrolik motorları/pompaları dönmüyor. 4. Konveyör kayışı sıyırıyor.	1. Sigorta ve elektrik bağlantılarını kontrol edin. 2. Anahtara giden sürekliliği ve elektrikli solenoid konnektöründeki diyotu kontrol edin. 3. Tekerlek tahrik zincirini kontrol edin. 4. Konveyör kayışın gerginliği kontrol edin.
Konveyör kayışı yanlış hizalanmış veya kanalından çıkıyor.	1. Silindirlerin merkez mesafeleri farklı. 2. Kayışın gerginliği yanlış. 3. Silindiri sabitleyen yatak kilidi bilezikleri sıkı değil. 4. Kayışın çentiği silindirlerdeki olukla hizalanmamış.	1. Yandan yana mesafeyi ayarlayın. 2. Yayların, makinenin her tarafında eşit basınç altında olduğunu kontrol edin. 3. Yatak kilidi bileziklerini sıkın. 4. Kayış çentiğini silindirlerdeki olukla hizalayın.

Şematik

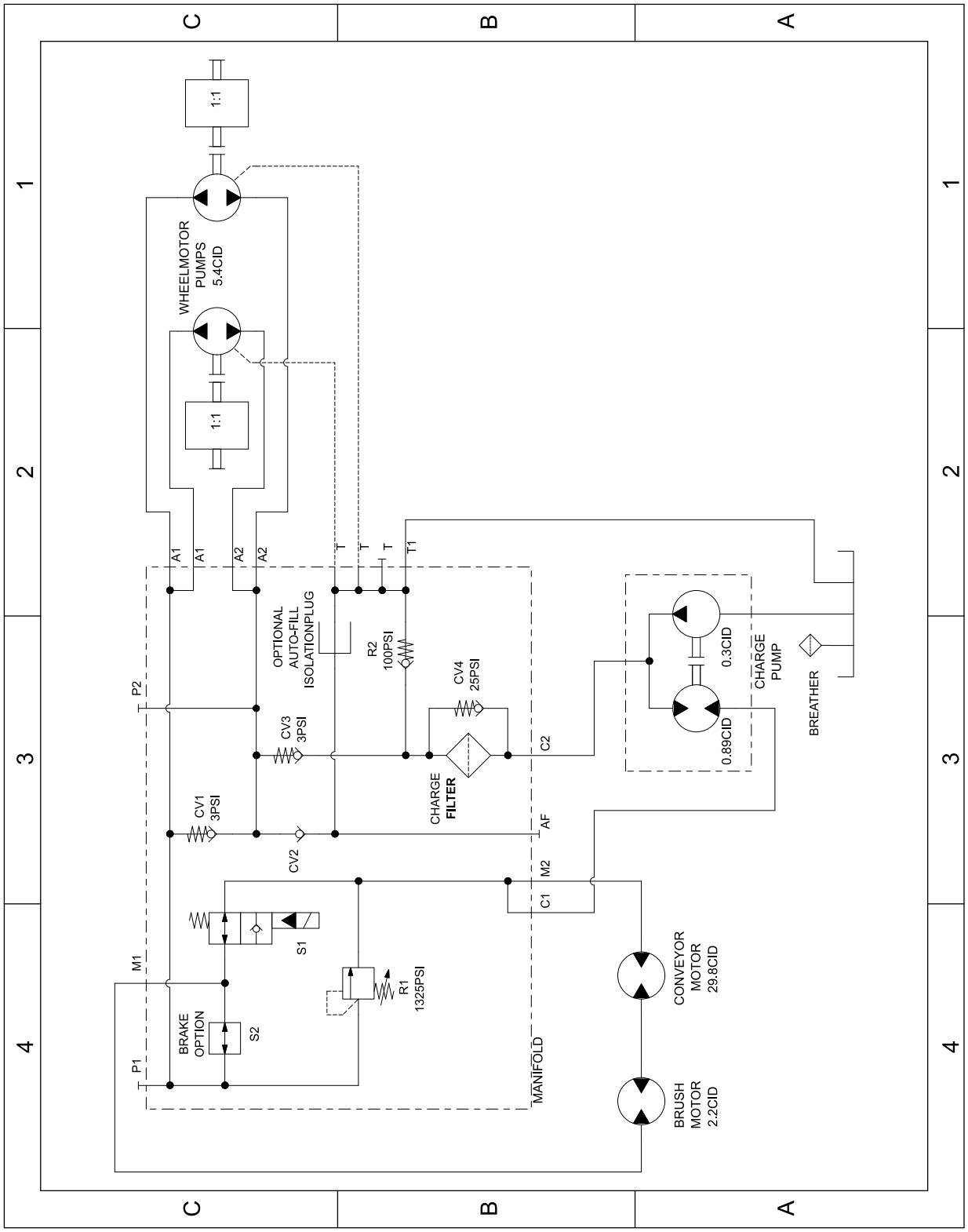

g280721

Hidrolik Şeması 138-5972 (Rev. A)

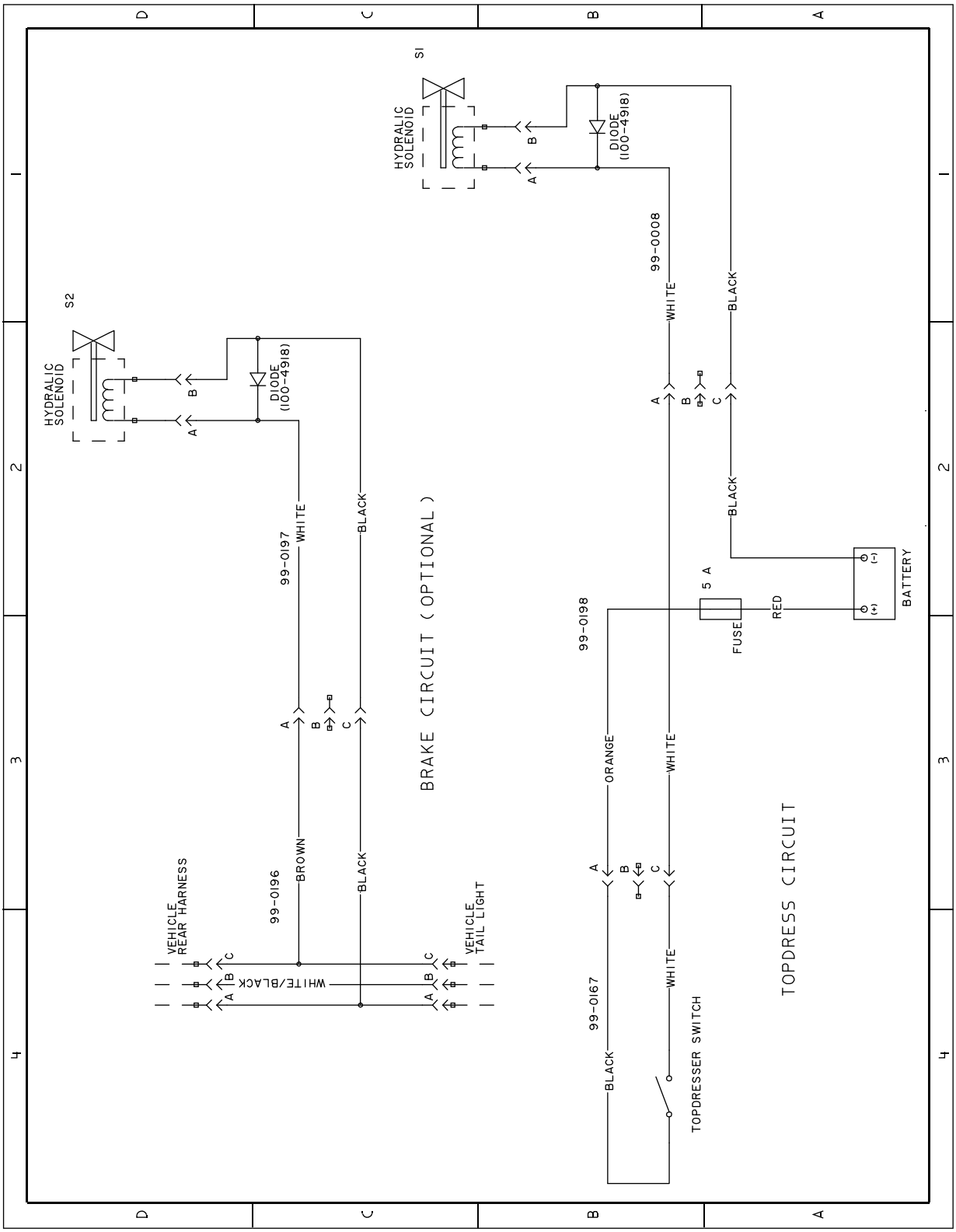

g269551

Elektrik Şeması 100-7687 (Rev. A)

Notlar:

Notlar:

AEA ve Birleşik Krallık için Gizlilik Beyanı

Toro’nun Kişisel Bilgilerinizi Kullanması

Toro Company (“Toro”) gizliliğinize saygı duyar. Ürünlerimizi satın aldığınızda, doğrudan sizden veya yerel Toro şirketi/bayisi aracılığıyla sizin hakkınızda bazı kişisel bilgiler toplayabiliriz. Toro bu bilgileri, garantinizi kaydetmek, garanti talebinizi işleme koymak veya bir ürün geri çağırması durumunda sizinle iletişim kurmak gibi sözleşmeye dayalı yükümlülüklerini yerine getirebilmek amacıyla ya da müşteri memnuniyetini ölçmek, ürünlerini geliştirmek veya ilginizi çekebilecek ürün bilgilerini size sunabilmek gibi meşru ticari amaçlarla kullanır. Toro, kişisel bilgilerinizi iştirakleriyle, bağlı kuruluşlarıyla, bayileriyle veya bu tür faaliyetlerle bağlantılı diğer iş ortaklarıyla paylaşabilir. Ayrıca, kanunların gerektirdiği hallerde veya bir işletmenin satılması, satın alınması veya birleşmesiyle bağlantılı durumlarda da kişisel bilgilerinizi ifşa edebiliriz. Kişisel bilgilerinizi pazarlama amaçları için başka bir şirkete asla satmayız.

Kişisel Bilgilerinizin Saklanması

Toro, kişisel bilgilerinizi yukarıda belirtilen amaçlar için gerekli olduğu süre boyunca ve yasal gerekliliklere uygun olarak saklayacaktır. İlgili kayıt saklama süreleri hakkında detaylı bilgi almak için legal@toro.com adresinden bize ulaşabilirsiniz.

Toro’nun Güvenlik Taahhüdü

Kişisel bilgileriniz ABD'de veya yaşadığınız ülkeden daha esnek veri koruma kanunlarının uygulandığı başka bir ülkede işlenebilir. Kişisel bilgilerinizi yaşadığınız ülkenin dışına aktaracağımız zaman, bilgilerinizin korunması ve güvenli bir şekilde ele alınması için gereken tedbirlerin alınmasına yönelik tüm yasal adımları atacağız.

Verilere Erişme ve Düzeltme Hakkı

Kişisel verilerinizi inceleme, düzeltme veya işlenmesine itiraz etme ya da işlenmesini sınırlandırma hakkına sahipsiniz. Bunu yapmak için legal@toro.com adresinden bize ulaşabilirsiniz. Toro'nun kişisel bilgilerinizi kullanmasıyla ilgili endişeleriniz varsa bunu doğrudan bize iletmenizi rica ederiz. Avrupa Birliği vatandaşıysanız, kendi Veri Koruma Makamınıza şikayette bulunma hakkınız olduğunu hatırlatırız.

California – Teklif 65 Kapsamında Uyarı Bilgisi

Bu uyarı nedir?

Satışa sunulmuş bir üründe şuna benzer bir uyarı etiketi görebilirsiniz:

UYARI: Kanser ve Üreme Sistemi Hasarı—www.p65Warnings.ca.gov.

Teklif 65 Nedir?

Teklif 65, California'da faaliyet gösteren, California'da ürün satan veya California'da satılabilecek veya satın alınabilecek ürünler üreten tüm şirketler için geçerlidir. Teklif, California Valisi'ne; kansere, doğum kusurlarına ve/veya diğer üreme sistemi hasarlarına yol açtığı bilinen kimyasalların bir listesini tutma ve yayımlama yetkisi verir. Her yıl güncellenen bu liste, günlük hayatta kullandığımız pek çok üründe bulunan yüzlerce kimyasalı içermektedir. Teklif 65'in amacı, bu kimyasallara maruz kalma konusunda halkı bilgilendirmektir.

Teklif 65 bu kimyasalları içeren ürünlerin satışını yasaklamaz, ancak bunları içeren ürünlere, ürün ambalajlarına veya literatüre bazı uyarılar konulmasını gerekli kılar. Ayrıca, bir Teklif 65 uyarısı, o ürünün herhangi bir ürün güvenliği standardını veya gerekliliğini ihlal ettiği anlamına gelmez. Hatta, California hükümeti, bir Teklif 65 uyarısının “bir ürünün ‘güvenli’ veya ‘güvensiz’ olduğuna dair bir düzenleyici ortam kararıyla aynı olmadığını” açıkça belirtmiştir. Bu kimyasalların çoğu, belgelendirilmiş bir zararları olmaksızın yıllardır pek çok gündelik hayat ürününde kullanılmaktadır. Detaylı bilgi için:https://oag.ca.gov/prop65/faqs-view-all.

Bir Teklif 65 uyarısı, bir şirketin (1) maruz kalmayı değerlendirdiği ve “kayda değer bir risk yok” seviyesini aştığı sonucuna vardığı, veya (2) maruz kalmayı değerlendirmeksizin, listede belirtilen bir kimyasal hakkında elinde bulunan bilgilere göre bir uyarı vermeyi seçtiği, anlamına gelir.

Bu kanun yer yerde geçerli mi?

Teklif 65 uyarıları sadece California kanunlarına göre zorunludur. Bu uyarılar, California genelinde restoranlar, marketler, oteller, okullar ve hastaneler gibi pek çok yerde ve pek çok üründe görülebilmektedir. Ayrıca, bazı internet ve posta siparişi satıcıları da web sitelerinde veya kataloglarında Teklif 65 uyarılarına yer vermektedir.

California uyarıları ile ulusal sınırlar arasındaki farklar nelerdir?

Teklif 65 standartları, ulusal ve uluslararası standartlardan genellikle daha katıdır. Ulusal sınırların çok altındaki seviyelere ulaşıldığında bir Teklif 65 uyarısı verilmesini gerektiren pek çok madde vardır. Örneğin, kurşun için belirlenen Teklif 65 uyarısı sınırı 0,5 µgr/gün olup, bu değer ulusal ve uluslararası standartların oldukça altındadır.

Neden tüm benzer ürünlerde bu uyarı yok?

- California'da satılan ürünler için Teklif 65 uyarısı zorunluyken başka yerlerde satılan benzer ürünlerde bu uyarı zorunlu değildir.
- Bir Teklif 65 davasıyla karşılaşan ve ürünlerine Teklif 65 uyarıları yerleştirmesi gerektiğine hükmedilen şirketler olduğu gibi, benzer ürünler üreten başka şirketler için bu tür bir zorunluluk konmamıştır.
- Teklif 65'in uygulanmasında tutarsızlıklar vardır.
- Şirketler, Teklif 65 kapsamında uyarı yerleştirmek zorunda olmadıklarına kanaat getirip bu uyarıları yerleştirmeyebilmektedir. Bir ürün için Teklif 65 uyarısı yerleştirilmemiş olması, o ürünün listelenen kimyasalları benzer seviyelerde içermediği anlamına gelmez.

Toro neden bu uyarıya yer veriyor?

Toro, satın alıp kullanacakları ürünler hakkında en doğru kararı verebilmelerine yardımcı olmak amacıyla müşterilerine olabildiğince fazla bilgi vermeyi tercih etmiştir. Listede bulunan tüm kimyasallar maruz kalma sınırı gerekliliklerini karşılamadığından, Toro bazı durumlarda listedeki bir veya birkaç kimyasal hakkında, bunların maruz kalma seviyesini değerlendirmeksizin bazı uyarılar yerleştirmektedir. Toro ürünlerinin yol açabileceği maruz kalma seviyesi “yok denecek kadar az” veya “kayda değer bir risk yok” aralığında olabilse de, Toro, daha temkinli bir duruş sergileyerek Teklif 65 uyarıları yerleştirmeyi tercih etmiştir. Ayrıca, Toro bu uyarıları yerleştirmediği takdirde, Teklif 65'in uygulanmasını isteyen California Eyaleti veya özel taraflarca dava edilebilir ve para cezaları ödemek zorunda kalabilir.

Toro Garantisi

İki Yıl veya 1.500 Saat Sınırlı Garanti

Koşullar ve Kapsama Giren Ürünler

Toro Company ve bağlı kuruluşu Toro Warranty Company, aralarındaki bir anlaşma uyarınca Toro Ticari ürününüzün ("Ürün") ilk 2 yıl boyunca veya 1.500 çalıştırma saatine kadar*, hangisine önce ulaşılırsa, malzeme ve işçilik yönünden kusur içermeyeceğini ortak şekilde garanti eder. Bu garanti, Havalandırıcılar hariç tüm ürünler için geçerlidir (bu ürünler için ayrıca sunulan garanti bildirimlerine bakın). Garanti kapsamına giren bir durum olduğunda, arıza tespit, işçilik, parça ve nakliye dahil hiçbir ücret almaksızın Ürünü onarırız. Bu garanti, Ürünün ilk perakende müşterisine teslim edildiği tarihte başlar.
* Saat ölçerle donatılmış ürün.

Garanti Hizmetini Almak için Talimatlar

Garanti kapsamına giren bu durum olduğuna inandığınızda, ürünü satın aldığınız Ticari Ürün Distribütörünü veya Yetkili Ticari Ürün Bayisini derhal bilgilendirmekle sorumlusunuz. Bir Ticari Ürün Distribütörü veya Yetkili Ticari Ürün Bayisi bulma konusunda yardıma ihtiyacınız veya garanti hak ve yükümlülükleri hakkında sorularınız olursa bize ulaşın:

Toro Ticari Ürün Servis Departmanı
Toro Warranty Company
8111 Lyndale Avenue South
Bloomington, MN 55420-1196

952–888–8801 veya 800–952–2740
E-posta: commercial.warranty@toro.com

Mal Sahibinin Sorumlulukları

Ürünün sahibi olarak, *Kullanma Kılavuzunda* belirtilen gerekli bakım ve ayarlamaları yapmak sizin sorumluluğunuzdur. Üründe gerekli bakım ve ayarlamaların yapılmamasından ötürü ortaya çıkan sorunların onarımı bu garanti kapsamına dahil değildir.

Kapsanmayan Kalemler ve Koşullar

Garanti dönemi boyunca meydana gelen arıza veya bozulmaların tümü, malzeme veya işçilik kusurlarına dayalı değildir. Bu garanti, aşağıdakileri kapsamaz:

- Toro'ya ait olmayan yedek parçaların kullanımı veya Toro markası taşımayan ek veya modifiye aksesuar ve ürünlerin kurulumu ve kullanımı sonucu meydana gelen Ürün arızaları.
- Tavsiye edilen bakım ve/veya ayarların yapılmaması nedeniyle ortaya çıkan ürün arızaları.
- Ürünün kötü niyetli, ihmalkar ve dikkatsizce çalıştırılması sonucu meydana gelen Ürün arızaları.
- Kusurlu olmayan, kullanıldıkça tükenen parçalar. Ürünün normal çalışması esnasında tüketilen veya kullanılan parçalara; fren pabuçları ve balataları, debriyaj balataları, bıçaklar, bobinler, silindirler ve yataklar (sızdırmaz veya yağlanabilir), yatak bıçakları, bujiler, nakil tekerlekleri ve yatakları, lastikler, filtreler ve kayışlar ile diyafram, nozul ve çek valf gibi belirli püskürtme bileşenleri örnek gösterilebilir.
- Başta hava koşulları, depolama uygulamaları, kirlenme, onaylanmamış yakıtlar, soğutma sıvıları, yağlayıcılar, katkı maddeleri, gübreler, su veya kimyasallar olmak üzere dış etkenlerden kaynaklanan arızalar.
- Bağlı oldukları endüstriyel standartlara uymayan yakıtlardan (örn. benzin, motorin veya biyodizel) kaynaklanan arızalar ve performans sorunları.
- Normal gürültü, titreşim, aşınma, yıpranma ve bozulma. Normal “aşınma ve yıpranma” olaylarından başlıcaları arasında aşınma veya çizilme sonucu yatakların hasar görmesi, boyalı yüzeylerin aşınması, etiketlerin veya camların çizilmesi gibi durumlar sayılabilir.

Parçalar

Zorunlu bakım kapsamında değiştirilmesi planlanan parçaların değişimi, ilgili parça için planlanan değişim süresine kadar garanti kapsamındadır. Bu garanti kapsamında değiştirilen parçalar, orijinal ürün garantisinin süresi kadar garanti kapsamına girer ve Toro mülkiyeti haline gelir. Mevcut bir parça veya parça grubunu onarma ya da yenisiyle değiştirme konusundaki nihai kararı Toro verecektir. Toro, garanti onarımları için yeniden işlenmiş parçaları kullanabilir.

Uzun Döngülü ve Lityum-İyon Akü Garantisi

Uzun döngülü ve Lityum-İyon aküler hizmet ömürleri boyunca belirli bir toplam kilovat-saat sayısı kadar hizmet verebilir. İşletim, şarj etme ve bakım teknikleri, toplam akü ömrünü uzatabilir veya kısaltabilir. Bu üründeki aküler kullanıldıkça, şarj etme aralıkları arasındaki kullanım süreleri akü tamamen bitene kadar gitgide azalacaktır. Normal tüketim nedeniyle bitmiş akülerin değişimi, ürün sahibinin sorumluluğudur.
Not: (Sadece Lityum-İyon akü): İlk 2 yıl ücretsiz değişim. Daha fazla bilgi için akü garantisine bakın.

Ömür Boyu Krank Mili Garantisi (Yalnızca ProStripe 02657 Modeli)

Orijinal bir Toro Sürtünme Diski ve Krank Korumalı Bıçak Frenleme Debriyajı (entegre Bıçak Frenleme Debriyajı (BBC) + Sürtünme Diski tertibatı) ile donatılan ve ilk alıcısı tarafından önerilen çalıştırma ve bakım prosedürlerine uygun olarak kullanılan orijinal Prostripe, motor krank milinde bükülmeye karşı Ömür Boyu Garanti kapsamındadır. Sürtünme pulları, Bıçak Frenleme Debriyajı (BBC) üniteleri ve benzeri cihazlarla donatılmış makineler Ömür Boyu Krank Mili Garantisi kapsamında değildir.

Bakım Masrafları Ürün Sahibine Aittir

Motor ayarı, yağlama, temizlik ve cilalama işleri, filtre ve soğutma suyu değişimi ve tavsiye edilen bakımların gerçekleştirilmesi, Toro ürünleri için yapılması gereken ve masrafları ürünün sahibi tarafından karşılanacak olan bazı normal servis işlemleridir.

Genel Koşullar

Bu garanti kapsamında, onarım işlerinin bir Toro Yetkili Distribütörü veya Bayisi tarafından yapılması tek çözüm seçeneğinizdir.

Toro Company veya Toro Warranty Company, bu garantiler kapsamındaki Toro Ürünlerinin kullanımıyla bağlantılı dolaylı, tesadüfi veya sonuç niteliğindeki zarar ziyandan sorumlu değildir. Bunlara, makul arıza veya kullanım dışı dönemlerde bu garantiler kapsamında tamamlanmasını beklenen onarımlara yönelik yedek ekipman veya hizmetlerin tedarik maliyeti veya giderleri de dahildir. Aşağıda belirtilen Emisyon garantisi (uygulanabiliyorsa) hariç, başka hiçbir açık garanti yoktur. Ticarete ve belirli bir kullanıma uygunluk dahil tüm zımni garantiler açık garantinin süresiyle sınırlıdır.

Bazı eyaletlerde tesadüfi veya sonuç niteliğindeki zarar ziyanın garanti kapsamı dışında tutulmasına veya zımni bir garantinin ne kadar süreceği ile ilgili kısıtlamalara izin verilmez, dolayısıyla yukarıdaki istisna ve kısıtlamalar sizin için geçerli olmayabilir. Bu garanti size belirli yasal haklar tanır ve ayrıca eyaletten eyalete değişiklik gösteren başka haklarınız da olabilir.

Emisyon Garantisiyle İlgili Not

Ürününüzdeki Emisyon Kontrol Sistemi, ABD Çevre Koruma Dairesi (EPA) ve/veya California Hava Kaynakları Kurulu (CARB) tarafından belirlenen gereklilikleri karşılayan ayrı bir garantinin kapsamına giriyor olabilir. Yukarıda belirtilen saat sınırlamaları, Emisyon Kontrol Sistemi Garantisi için geçerli değildir. Ürününüzle birlikte verilen veya motor üreticisine ait belgeler arasında yer alan Motor Emisyon Kontrolü Garanti Beyanı’na bakın.

Amerika Birleşik Devletleri ve Kanada dışındaki Ülkeler

Amerika Birleşik Devletleri veya Kanada'dan ihraç edilmiş Toro ürünlerini satın alan müşteriler, kendi yaşadıkları ülke, bölge veya eyalete ait garanti poliçelerini almak için en yakın Toro Distribütörüne (Bayi) başvurmalıdır. Eğer herhangi bir sebepten dolayı Distribütörünüzün hizmetinden memnun kalmazsanız veya garanti bilgilerini almakta zorluk çekerseniz, Yetkili Toro Servis Merkezinizle irtibata geçin.