Form No. 3327-641

TORO®

13-32G

Wheel Horse® Rijdende maaimachine met achterin gemonteerde motor

Modelnr. 70125—Serienr. 220000001 en hoger

Gebruikershandleiding

CE

Nederlands (NL)

Belangrijk De motor van dit product is niet uitgerust met een vonkenvanger. In sommige landen is het verboden deze machine te gebruiken in een bosgebied of op een met dicht struikgewas of gras begroeid terrein.

Dit vonkontstekingssysteem is in overeenstemming met de Canadese ICES-002.

Inhoud

	Blz.
Inleiding	2
Veiligheid	3
Instructies voor veilige bediening van (rijdende) maaimachines met zittende bestuurder	3
Veilige bediening	3
Veilige Bediening Toro Rijdende Maaimachine	5
Geluidsdruk	5
Geluidsniveau	5
Trillingsniveau	5
Hellingsdiagram	7
Veiligheids- en instructiestickers	9
Benzine en olie	10
Aanbevolen benzine	10
Gebruik van stabilizer/conditioner	11
Brandstoftank met benzine vullen	11
Oliepeil van de motor controleren	11
Gebruiksaanwijzing	11
Veiligheid staat voorop	11
Bedieningsorganen	11
Parkeerrem	11
Bestuurdersstoel instellen	12
Bediening van de aftakas	12
De maaihoogte instellen	12
Starten en stoppen van de motor	13
Het veiligheidssysteem	14
Vooruit en achteruit rijden	15
Regelen van de rijsnelheid	15
De machine stoppen	16
Grasvanger leegmaken	16
Machine met de hand duwen	16
De Recycler®-kap monteren	16
Maaitips	17
Onderhoud	18
Aanbevolen onderhoudsschema	18
Motoroliepeil controleren	19
Onderhoud van de accu	20
Onderhoud van het luchtfilter	22
Onderhoud van de bougie	24
Bandenspanning controleren	24
Smeren	24
De parkeerrem controleren	25
Benzine aftappen uit de brandstoftank	25
Brandstoffilter vervangen	25
Onderhoud van de zekeringen	26
Onderhoud van het maaimes	26
Maaidek horizontaal stellen	27
Onderkant van maaimachine wassen	28
De machine wassen	28
Reiniging en stalling	29
Elektrisch schema	30
Storingen, oorzaak en remedie	31

Inleiding

Lees deze handleiding zorgvuldig, zodat u weet hoe u de machine op de juiste wijze kunt gebruiken en onderhouden. De informatie in deze handleiding kan u en anderen helpen letsel en schade te voorkomen. Hoewel Toro veilige producten ontwerpt en fabriceert, blijft u verantwoordelijk voor het juiste en veilige gebruik van de machine.

Als u service, originele Toro-onderdelen of aanvullende informatie nodig hebt, kunt u contact opnemen met een erkende Service Dealer of met de klantenservice van Toro. U dient hierbij altijd het modelnummer en het serienummer van het product te vermelden. De locatie van het plaatje met het modelnummer en het serienummer van het product is aangegeven op figuur 1.

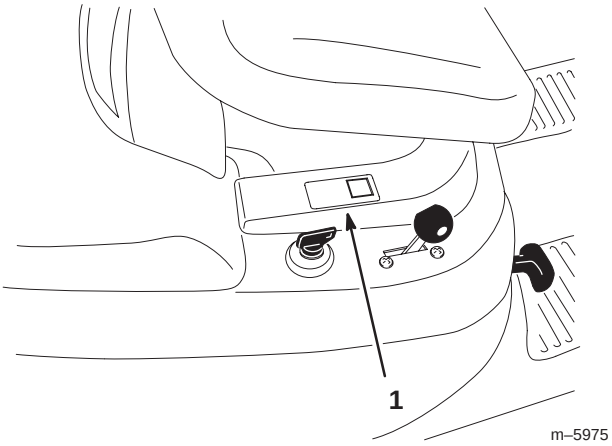

Figuur 1

1. Locatie van het modelnummer en het serienummer.

U kunt het modelnummer en het serienummer noteren in de ruimte hieronder:

Modelnr.: _____

Serienr.: _____

© 2002 door The Toro Company
8111 Lyndale Avenue South
Bloomington, MN 55420-1196

Alle rechten voorbehouden

Gedrukt in de VS

In deze handleiding is een systeem gebruikt om mogelijke gevaren aan te duiden en u te attenderen op bijzondere aanwijzingen om lichamelijk (mogelijk dodelijk) letsel van u en anderen te voorkomen. De termen ***Gevaar***, ***Waarschuwing*** en ***Voorzichtig*** duiden de mate van het risico aan. Ga als regel altijd voorzichtig te werk.

Gevaar duidt op een zeer gevaarlijke situatie die ernstig lichamelijk letsel of de dood tot gevolg *zal* hebben wanneer de veiligheidsvoorschriften niet in acht worden genomen.

Waarschuwing duidt op een gevaarlijke situatie die ernstig lichamelijk letsel of de dood tot gevolg *kan* hebben wanneer de veiligheidsvoorschriften niet in acht worden genomen.

Voorzichtig duidt op een gevaarlijke situatie die licht letsel tot gevolg kan hebben wanneer de veiligheidsvoorschriften niet in acht worden genomen.

Er worden in deze handleiding nog twee woorden gebruikt om u op belangrijke informatie te wijzen. **Belangrijk** attendeert u op bijzondere technische informatie en **Opmerking:** duidt algemene informatie aan die uw bijzondere aandacht verdient.

Veiligheid

Instructies voor veilige bediening van (rijdende) maaimachines met zittende bestuurder

Deze machine voldoet minstens aan de Europese normen, van kracht op het moment van productie. Onjuist gebruik of onderhoud door de gebruiker of eigenaar kan echter letsel veroorzaken. Om het risico van letsel te verminderen, dient u zich aan de volgende veiligheidsinstructies te houden en altijd op het veiligheidssymbool ⚠ te letten, dat betekent VOORZICHTIG, WAARSCHUWING of GEVAAR — "instructie voor persoonlijke veiligheid". Niet-naleving van de instructie kan leiden tot lichamelijk (mogelijk dodelijk) letsel.

Veilige bediening

De volgende instructies zijn ontleend aan de CEN norm EN 836:1997.

Dit product kan handen of voeten afsnijden en voorwerpen uitwerpen. Volg altijd alle veiligheidsinstructies op om ernstig lichamelijk of dodelijk letsel te voorkomen.

Instructie

- Lees deze handleiding aandachtig door. Zorg ervoor dat u vertrouwd raakt met de bedieningsorganen en weet hoe u de machine moet gebruiken.
- U dient erop toe te zien dat de machine nooit door kinderen wordt bediend of door volwassenen die niet van de instructies op de hoogte zijn. Voor de bestuurder kan een wettelijke minimumleeftijd gelden.
- Houd iedereen weg uit het gebied waarin u de machine gebruikt, met name kinderen en huisdieren.
- Denk erom dat de bestuurder verantwoordelijk is voor ongevallen of schade aan andere personen of hun eigendommen.
- Het is niet toegestaan passagiers te vervoeren.
- Elke bestuurder moet ervoor zorgen dat hij of zij professionele en praktische instructie krijgt. Bij een dergelijke instructie moet de nadruk liggen op:
  - zorgvuldigheid en concentratie bij het werken met tractorvoertuigen;
  - als de maaimachine op een helling begint te glijden, kan dat niet met de rem worden gecorrigeerd. De belangrijkste oorzaken voor het verliezen van de controle zijn:
    - onvoldoende grip van de wielen,
    - te snel rijden,
    - onjuist gebruik van de rem,
    - het type machine is niet geschikt voor het specifieke werk,
    - zich onvoldoende bewust zijn van de specifieke omstandigheden van het terrein, met name op hellingen,
    - onjuiste bevestiging en verdeling van het gewicht.

Voor ingebruikname

- Draag tijdens het maaien altijd een lange broek en stevige schoenen. Draag geen schoenen met open tenen en loop niet op blote voeten.
- Inspecteer het terrein waarop u de maaimachine gaat gebruiken grondig en verwijder eventuele voorwerpen die door de machine kunnen worden uitgeworpen.
- **Waarschuwing**—Brandstof is zeer ontvlambaar.
  - Bewaar brandstof uitsluitend in tanks of blikken die speciaal daarvoor bedoeld zijn.
  - Vul de brandstoftank nooit binnenshuis; tijdens het bijvullen niet roken.
  - Vul zo nodig brandstof bij voordat u de motor aanzet. Nooit de dop van de brandstoftank verwijderen of brandstof bijvullen als de motor draait of heet is.
  - Probeer de motor niet te starten als er brandstof is gemorst. Verwijder de machine dan uit de buurt van de plek waar is gemorst, en voorkom elke vorm van open vuur of vonken totdat de brandstofdampen volledig zijn verdwenen.
  - Zorg ervoor dat de doppen van brandstoftanks en -blikken weer goed bevestigd zijn.
- Vervang geluiddempers die gebreken vertonen.
- Controleer voor het gebruik de messen, bevestigingsbouten en het maaimechanisme altijd op sporen van slijtage of beschadiging. Vervang versleten of beschadigde messen en bouten altijd als complete set om een goede balans te behouden.
- Let op dat bij machines met meer maaimessen andere messen kunnen gaan draaien doordat u een mes draait.

Gebruiksaanwijzing

- Laat de motor niet in een afgesloten ruimte lopen, omdat zich giftige koolmonoxidedampen kunnen verzamelen.
- Alleen bij daglicht of goed kunstlicht maaien.
- Alle werktuigkoppelingen uitschakelen en versnelling in neutraalstand zetten alvorens de motor te starten.
- Gebruik de maaimachine niet op de volgende hellingen:
  - dwars op een helling van meer dan 5°;
  - heuvelopwaarts op een helling van meer dan 10°;
  - heuvelopwaarts op een helling van meer dan 15°.
- Denk eraan dat elke helling gevaarlijk is. Wees extra voorzichtig als u rijdt op met gras begroeide hellingen. Om te voorkomen dat de machine kantelt:
  - niet plotseling stoppen of starten bij het op- en afrijden van hellingen;
  - laat de koppeling langzaam opkomen, laat de machine altijd in de versnelling rijden, vooral wanneer u een helling afrijdt;
  - houd de snelheid laag bij het rijden op hellingen en in scherpe bochten;
  - let op bulten en kuilen en andere verborgen gevaren;
  - maai nooit dwars over een helling, tenzij de maaimachine speciaal daarvoor is bedoeld.
- Ga voorzichtig te werk als u lasten sleept of zware werktuigen gebruikt.
  - Alleen goedgekeurde trekstangbevestigingspunten gebruiken.
  - Belasting beperken tot wat u veilig kunt beheersen.
  - Maak geen scherpe bochten. Ga voorzichtig te werk als u achteruitrijdt.
  - Gebruik contragewicht(en) of wielgewichten, als dit in de instructiehandleiding wordt geadviseerd.
- Uitkijken voor verkeer bij het oversteken en in de buurt van de openbare weg.
- Zet de maaimessen stil voordat u andere oppervlakken dan grasvelden oversteekt.
- Bij gebruik van werktuigen nooit de afvoeropening naar omstanders toe richten of personen in de buurt van de in werking zijnde machine laten komen.
- Gebruik de machine nooit als schermen, schilden of andere beveiligingsmiddelen zijn beschadigd of ontbreken.
- Verander de instellingen van de motor niet en voorkom overbelasting van de motor. De motor met te hoog toerental laten draaien kan de kans op lichamelijk letsel vergroten.
- Voordat u de bestuurdersplaats verlaat:
  - aftakas uitschakelen en werktuigen laten zakken;
  - versnelling in neutraalstand zetten en parkeerrem in werking stellen;
  - motor afzetten en sleuteltje uit contact nemen.

- Aandrijving naar werktuigen uitschakelen, motor afzetten en bougiekabel(s) losmaken of sleuteltje uit het contact verwijderen
  - voordat u verstoppingen losmaakt of de afvoertunnel ontstopt;
  - voordat u de maaimachine gaat controleren, schoonmaken of andere werkzaamheden gaat uitvoeren;
  - als u een vreemd voorwerp raakt. Controleer de maaimachine op beschadigingen en voer alle benodigde reparaties uit alvorens deze weer te gebruiken;
  - als de maaimachine abnormaal begint te trillen (direct controleren).
- Aandrijving naar werktuigen uitschakelen bij transport of als de machine niet in gebruik is.
- Motor afzetten en aandrijving naar werktuigen uitschakelen:
  - voor het bijvullen van brandstof,
  - voor verwijdering van de grasvanger,
  - voor de instelling van de maaihoogte, tenzij die vanaf de bestuurderspositie kan worden ingesteld.
- Neem gas terug terwijl de motor uitloopt. Als de machine met een brandstofafsluitklep is uitgerust, draai deze dan dicht als het maaiwerk voltooid is.

Onderhoud en stalling

- Draai alle moeren, bouten en schroeven regelmatig strak aan, zodat de machine steeds veilig in gebruik is.
- Stal de machine nooit met brandstof in de tank in een gebouw waar dampen open vlammen of vonken kunnen bereiken.
- Laat de motor afkoelen voordat u de machine in een afgesloten ruimte stalt.
- Houd de motor, geluiddemper, accubehuizing en de brandstofopslagplaats vrij van overtollig vet, gras en bladeren om brandgevaar te verminderen.
- Controleer de grasvanger regelmatig op slijtage en mankementen.
- Versleten of beschadigde onderdelen vervangen ten behoeve van een veilig gebruik.
- Als de brandstoftank moet worden afgetapt, moet dit buiten plaatsvinden.
- Let op dat bij machines met meer maaimessen andere messen kunnen gaan draaien doordat u een mes draait.
- Als u de machine parkeert, stalt of onbewaakt achterlaat, het maaiwerktuig neerlaten, tenzij u een betrouwbare mechanische vergrendeling gebruikt.

Veilige Bediening Toro Rijdende Maaimachine

De volgende lijst bevat veiligheidsinstructies die specifiek zijn toegesneden op Toro-producten, of andere veiligheidsinstructies die niet zijn opgenomen in de CEN-norm.

- Gebruik uitsluitend door Toro goedgekeurde werktuigen. De garantie kan komen te vervallen als werktuigen worden gebruikt die niet zijn goedgekeurd.

Geluidsdruk

Deze machine oefent een geluidsdruk van 87 dB(A) uit op het gehoor van de bestuurder, gebaseerd op metingen bij identieke machines volgens procedures zoals vastgelegd in Richtlijn 98/37/EG.

Geluidsniveau

Deze machine heeft een geluidsniveau van 100 dB(A), gebaseerd op metingen bij identieke machines volgens procedures zoals vastgelegd in Richtlijn 2000/14/EG.

Trillingsniveau

Deze machine heeft een maximaal trillingsniveau van 4,5 m/s^2 op de handen en armen, gebaseerd op metingen bij identieke machines volgens procedures zoals vastgelegd in Richtlijn 98/37/EG.

Deze machine heeft een maximaal trillingsniveau van 0,5 m/s^2 op het hele lichaam, gebaseerd op metingen bij identieke machines volgens procedures zoals vastgelegd in Richtlijn 98/37/EG.

Hellingsdiagram

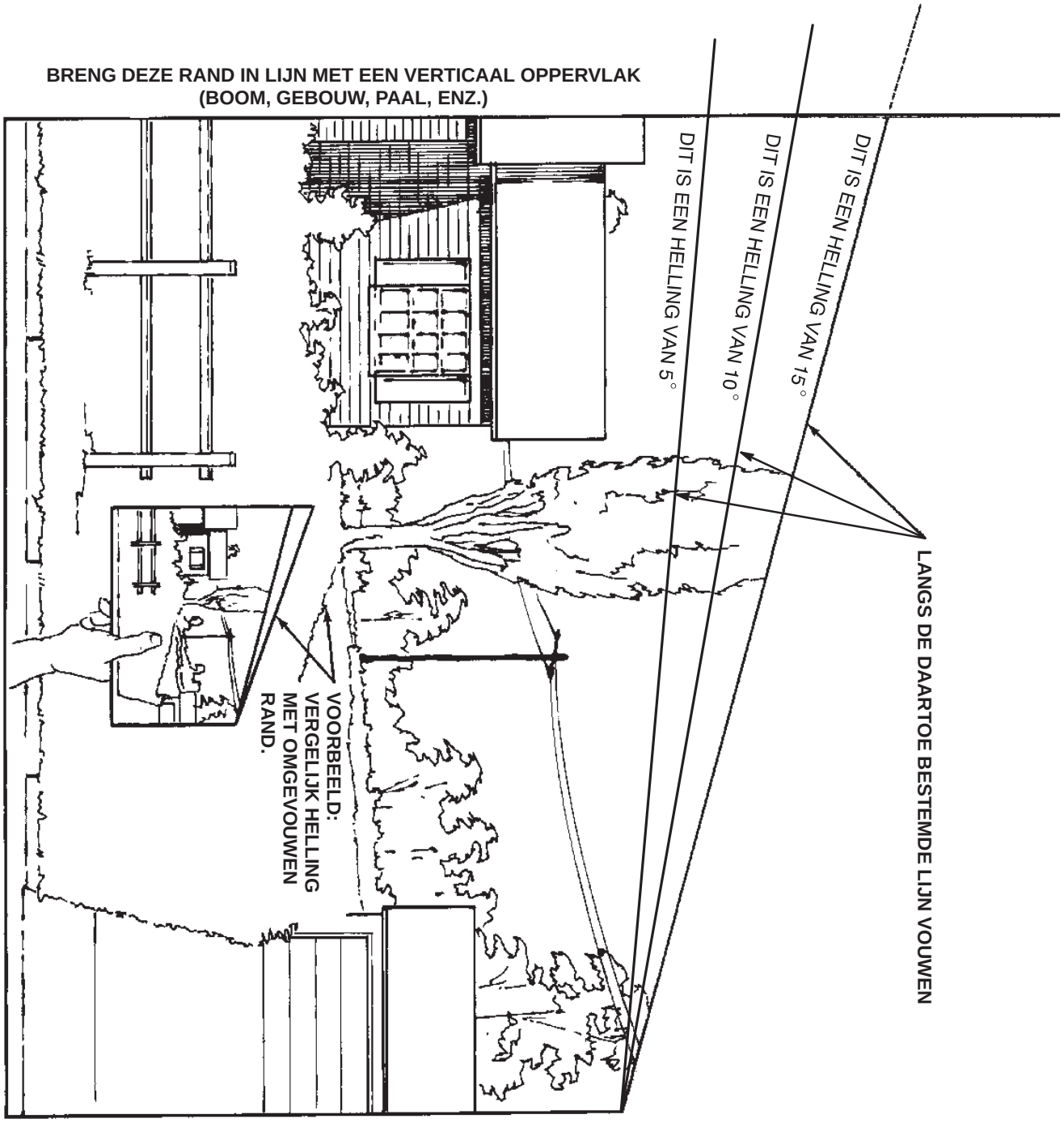

Veiligheids- en instructiestickers

Veiligheidsstickers en veiligheidsinstructies zijn gemakkelijk zichtbaar voor de bestuurder en bevinden zich bij plaatsen waar gevaar kan ontstaan. Vervang alle beschadigde of verdwenen stickers.



105-0529

1. Waarschuwing—Raak het hete oppervlak niet aan.



105-0530

1. Maaihoogte

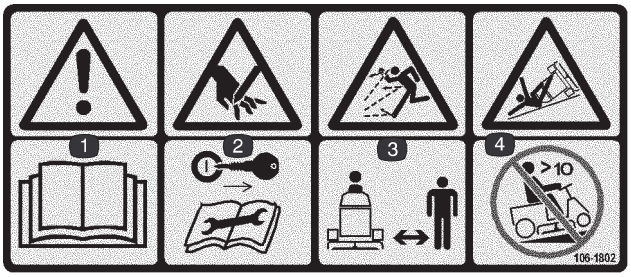

106-1802

1. Waarschuwing—Lees de *Gebruikershandleiding*.
2. Handen kunnen worden gesneden—Verwijder het sleuteltje uit het contact en lees de instructies alvorens service– of onderhoudswerkzaamheden uit te voeren.
3. Machine kan voorwerpen uitwerpen—Houd omstanders op een veilige afstand van de machine.
4. Machine kan kantelen—Rij niet heuvelopwaarts tegen een helling van meer dan 10 graden.



105-0531

1. Maaimes uitschakelen.



105-0532

1. Maaimes inschakelen.



105-0535

1. Grasvanger vol
2. Rijrichting machine achteruit



106-2940

1. Waarschuwing—Kom nooit met uw handen of voeten onder het maaidek.



106-2942

1. Draai het sleuteltje op Maaien in de achteruit-stand.

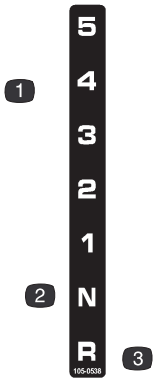

105-0538

1. Versnellingen van transmissie
2. Neutraalstand
3. Achteruit



106-2943

1. Machine kan voorwerpen uitwerpen en snijwonden veroorzaken—gebruik de machine nooit met onafgedekte afvoeropening; gebruik de machine uitsluitend als de recycle-kap, de achterafvoergeleider of de grasvanger is gemonteerd.

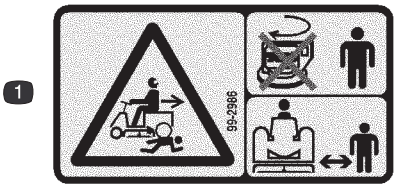

99-2986

1. Ledematen van omstanders kunnen bekneld raken/afgesneden worden bij het achteruitrijden—Draai nooit het sleuteltje om als er kinderen in de buurt zijn; kinderen op een veilige afstand houden.



106-2859

1. Koppeling

Benzine en olie

Aanbevolen benzine

Gebruik normale LOODVRIJE benzine voor automobielen (octaangetal minimaal 85). Gelode normale benzine kan worden gebruikt als loodvrije benzine niet verkrijgbaar is.

Belangrijk Nooit methanol, benzine die methanol bevat of gasohol met meer dan 10% ethanol, gebruiken, daar deze het brandstofsysteem van de motor kunnen beschadigen. Geen olie bij de benzine mengen.

Gevaar

In bepaalde omstandigheden is benzine uiterst ontvlambaar en zeer explosief. Brand of explosie van benzine kan brandwonden bij u of anderen en materiële schade veroorzaken.

- **Vul de brandstoftank in de open lucht wanneer de motor koud is. Eventueel gemorste benzine opnemen.**
- **Vul de brandstoftank niet helemaal vol. Benzinetank vullen tot maximaal 6 mm tot 13 mm vanaf de onderkant van de vulbuis. Deze ruimte in de tank is nodig voor het uitzetten van de brandstof.**
- **Rook nooit wanneer u met benzine bezig bent en houd de brandstof weg van open vlammen of vonken.**
- **Benzine in een goedgekeurd vat of blik en buiten bereik van kinderen bewaren. Koop nooit meer benzine dan u in 30 dagen kunt opmaken.**
- **Benzinevaten altijd op de grond en uit de buurt van het voertuig zetten alvorens de tank bij te vullen.**
- **Benzinevaten niet in een vrachtwagen of aanhanger vullen, omdat bekleding of kunststof beplating het vat kunnen isoleren wat de afvoer van statische lading kan bemoeilijken.**
- **Als het praktisch mogelijk is, kunt u het best een machine met een benzinemotor eerst van de vrachtwagen of aanhanger halen en bijtanken als de machine met de wielen op de grond staat.**
- **Als dit niet mogelijk is, verdient het de voorkeur dergelijke voertuigen op een truck of aanhanger bij te vullen uit een draagbaar vat, niet met behulp van een vulpistool van een pomp.**
- **Als u een vulpistool moet gebruiken, dient u de vulpijp voortdurend in contact met de rand van de brandstoftank of de opening van het vat te houden, totdat u klaar bent met bijvullen.**

Gebruik van stabilizer/conditioner

Gebruik van stabilizer/conditioner in de machine biedt de volgende voordelen:

- Houdt de benzine vers gedurende stalling van 90 dagen of minder. Voor langere stalling wordt aanbevolen alle benzine uit de tank af te tappen.
- Houdt de motor tijdens het gebruik schoon.
- Voorkomt harsachtige afzettingen in het brandstofsysteem, die tot startproblemen kunnen leiden.

Belangrijk Gebruik nooit brandstofadditieven die methanol of ethanol bevatten.

Voeg de juiste hoeveelheid stabilizer/conditioner aan de benzine toe.

Opmerking: Stabilizer/conditioner werkt het best als deze met verse benzine wordt gemengd. Gebruik altijd stabilizer/conditioner om het risico van harsachtige afzettingen in het brandstofsysteem zo klein mogelijk te houden.

Brandstoftank met benzine vullen

1. Motor afzetten en parkeerrem in werking stellen.
2. Reinig de omgeving van de tankdop en verwijder de tankdop. Vul de brandstoftank bij met loodvrije, normale benzine tot maximaal 6 tot 13 mm vanaf de onderkant van de vulbuis. Deze ruimte is nodig voor het uitzetten van de benzine. Vul de brandstoftank niet helemaal vol.
3. Draai de tankdop stevig vast. Gemorste benzine opnemen.

Oliepeil van de motor controleren

Voordat u de motor start en de machine in gebruik neemt, moet u het oliepeil in het carter van de motor controleren; zie Oliepeil controleren, blz. 19.

Gebruiksaanwijzing

Opmerking: Bepaal vanuit de normale bedieningspositie de linker- en rechterzijde van de machine.

Veiligheid staat voorop

Lees aandachtig alle veiligheidsinstructies en –stickers in het hoofdstuk Veilige bediening. Met behulp van deze informatie kunt u letsel van uw gezinsleden, omstanders, huisdieren en uzelf voorkomen.

Bedieningsorganen

Zorg dat u vertrouwd bent met alle bedieningsorganen voordat u de motor start en de machine gebruikt.

Parkeerrem

Stel de parkeerrem altijd in werking wanneer u de machine stopt of deze onbeheerd achterlaat.

Parkeerrem in werking stellen

1. Trap het rempedaal (Fig. 2) in en houd dit ingetrapt.
2. Beweeg de parkeerremhendel (Fig. 2) omhoog en neem uw voet langzaam van het rempedaal. Het rempedaal moet in de ingetrapte (vergrendelde) stand blijven staan.

Parkeerrem vrijzetten

1. Trap het rempedaal (Fig. 2) in en houd het ingetrapt.
2. Duw de parkeerremhendel (Fig. 2) omlaag en laat het rempedaal langzaam opkomen.

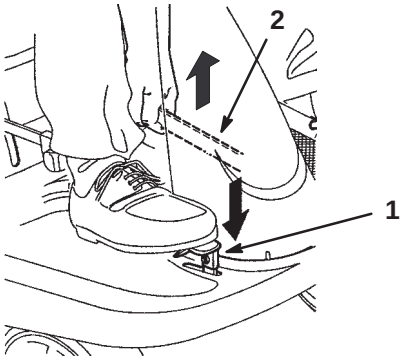

Figuur 2

1. Rempedaal
2. Parkeerremhendel

Bestuurdersstoel instellen

U kunt de stoel naar voren en naar achteren verschuiven. De positie van de stoel moet zo zijn dat u de machine het best kunt bedienen en dat u comfortabel zit.

1. Til de stoel op en draai de 4 bouten los (Fig. 3).
2. Verschuif de zitting in de gewenste positie en draai de bouten weer vast.

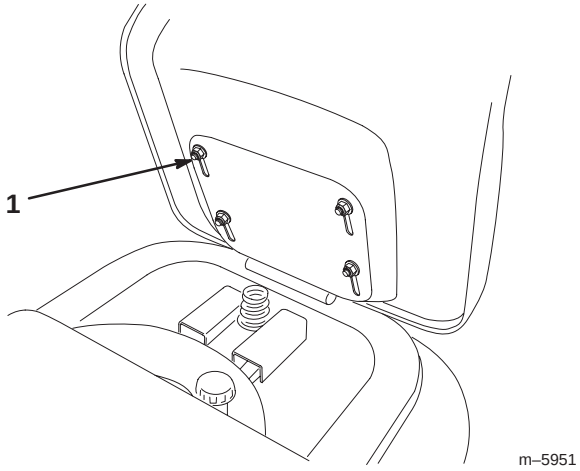

Figuur 3

1. Bout

Bediening van de aftakas

Met de maaikoppelingshendel (aftakas) schakelt u de aandrijving naar het maaimes in of uit.

Het maaimes inschakelen

1. Trap het rempedaal in om de machine te stoppen.
2. Zet de maaikoppelingshendel (aftakas) langzaam in de stand Ingeschakeld (Fig. 4).

Het maaimes uitschakelen

1. Trap het rempedaal in om de machine te stoppen.
2. Schakel de aftakas uit (Fig. 4).

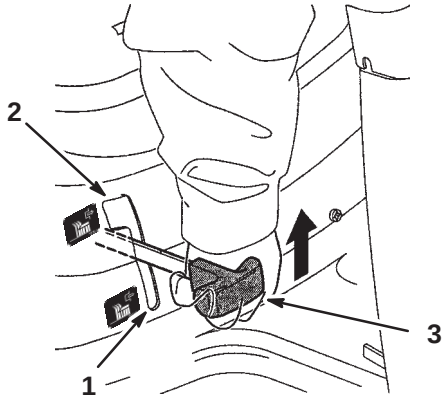

Figuur 4

1. Uitgeschakeld
2. Ingeschakeld
3. Maaikoppelingshendel (aftakas)

De maaihoogte instellen

Met de maaihoogtehendel (maaikastverstelling) stelt u de maaimachine in op de gewenste maaihoogte. De maaihoogte kan in vier standen worden gezet, van ongeveer 3,8 tot 9 cm.

1. Schakel de aftakas uit.
2. Zet de maaihoogtehendel (maaikastverstelling) in de gewenste stand en laat de hendel langzaam vrijkomen totdat deze in de inkeping vastzit (Fig. 5).

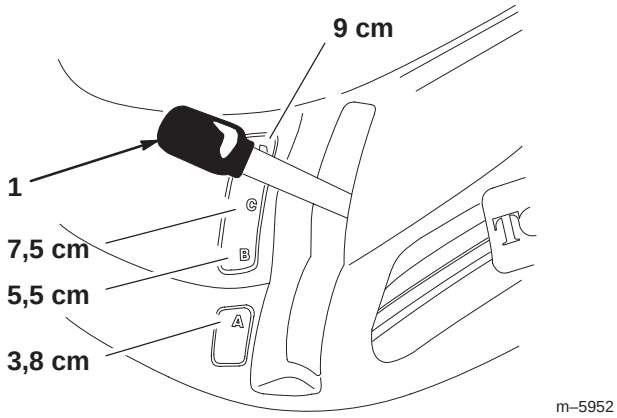

Figuur 5

1. Maaihoogtehendel (maaikastverstelling)

Starten en stoppen van de motor

Starten

1. Neem plaats op de bestuurdersstoel.
2. Stel de parkeerrem in werking; zie Parkeerrem in werking stellen, blz. 11.

Opmerking: De motor start alleen wanneer u het rempedaal intrapt.

3. Zet de rijsnelheidhendel in de neutraalstand (N) (Fig. 6).

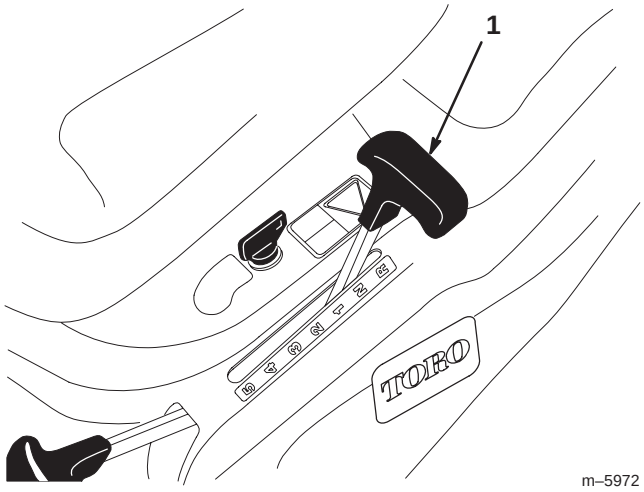

Figuur 6

1. Rijsnelheidshendel

4. Schakel de aftakas uit (Fig. 7).

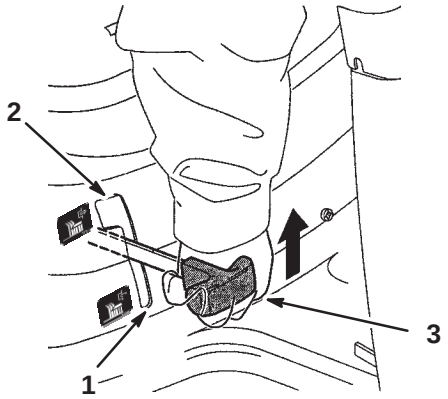

Figuur 7

1. Uitgeschakeld
2. Ingeschakeld
3. Maaikoppelingshendel (aftakas)

5. Zet de gashendel op Choke (Fig. 8).

Opmerking: Als de motor heeft gelopen en warm is, hoeft u stap 5 mischien niet uit te voeren.

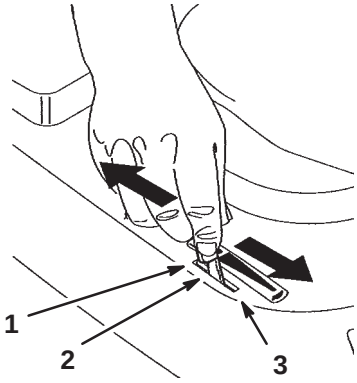

Figuur 8

1. Choke
2. Snel
3. Langzaam

6. Draai het contactsleuteltje naar rechts en houd het sleuteltje op Start (Fig. 9). Laat het sleuteltje los zodra de motor aanslaat.

Belangrijk Als de motor na 30 seconden continu starten niet aanslaat, moet u het contactsleuteltje op Uit draaien en de startmotor laten afkoelen; zie Storingen, Oorzaak en Remedie, blz. 31.

7. Zodra de motor start, zet u de gashendel langzaam op Snel (Fig. 8). Als de motor afslaat of hapert, moet u de gashendel weer enkele seconden op Choke zetten. Zet vervolgens de gashendel weer op Snel. Herhaal dit indien nodig.

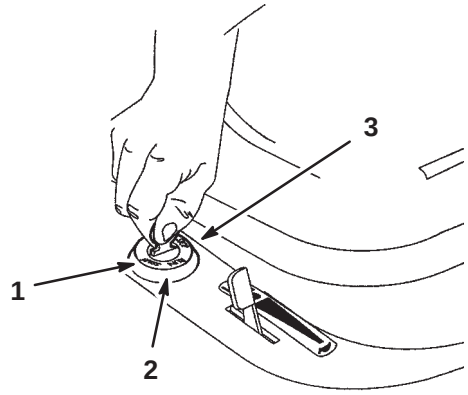

Figuur 9

1. Starten
2. Lopen
3. Stoppen

Stoppen

1. Zet de gashendel op Langzaam (Fig. 8).
2. Draai het contactsleuteltje op Stop (Fig. 9).

Het veiligheidssysteem

Voorzichtig

Niet–aangesloten of beschadigde interlockschakelaars kunnen onverwachte gevolgen hebben op de werking van de machine. Dit kan lichamelijk letsel veroorzaken.

- **Laat de interlockschakelaars ongemoeid.**
- **Controleer elke dag de werking van de interlockschakelaars en vervang beschadigde schakelaars voordat u de machine weer in gebruik neemt.**

Werking van het veiligheidssysteem

Het veiligheidssysteem is bedoeld om starten van de motor alleen mogelijk te maken wanneer:

- De aftakas is uitgeschakeld.
- De bestuurder op de bestuurdersstoel zit.
- Het rempedaal is ingetrapt.

Het veiligheidssysteem zorgt ervoor dat de motor wordt gestopt wanneer:

- U de bestuurdersstoel verlaat als het koppelingspedaal of rempedaal niet is ingetrapt.
- U de bestuurdersstoel verlaat als de aftakas is ingeschakeld.
- U de machine in de achteruit-stand zet als de aftakas is ingeschakeld, en de beveiliging voor maaien in de achteruit-stand niet is uitgeschakeld.

KeyChoice®schakelaar instellen voor Werken in de Achteruit-stand.

Dankzij een interlockschakelaar op de tractor wordt de aftakas uitgeschakeld als u achteruit rijdt. Als u de machine in de achteruit-stand zet terwijl de aftakas is ingeschakeld (dat wil zeggen als er maaimessen of andere werktuigen in gebruik zijn), zal de motor afslaan. **Niet in de achteruit-stand maaien, tenzij dat strikt noodzakelijk is.**

Als u de aftakas moet gebruiken terwijl u achteruit rijdt, kunt u deze interlockschakelaar uitzetten met behulp van de KeyChoice-schakelaar die zich naast de beugel van de bestuurdersstoel bevindt (Fig. 10).

Gevaar

Wanneer u achteruit rijdt terwijl het maaimes of een ander werktuig in gebruik is, bestaat het gevaar dat u een kind of een andere omstander overrijdt, met ernstig letsel of de dood tot gevolg.

- **Niet in de achteruit-stand maaien, tenzij dat strikt noodzakelijk is.**
- **Steek het KeyChoice-sleuteltje alleen in de KeyChoice-schakelaar als dit strikt noodzakelijk is.**
- **Kijk altijd omlaag en achterom vóór en tijdens het achteruitrijden.**
- **Gebruik de KeyChoice-schakelaar alleen wanneer u er zeker van bent dat er geen kinderen of andere omstanders binnen het maaigebied zullen komen.**
- **Let heel goed op als u de interlockschakelaar hebt uitgezet: door het lawaai van de motor merkt u mogelijk niet dat er zich een kind of andere omstander in het maaigebied bevindt.**
- **Verwijder altijd zowel het contactsleuteltje als het KeyChoice-sleuteltje en bewaar ze op een veilige plaats buiten het bereik van kinderen of onbevoegde gebruikers, wanneer u de machine onbeheerd achterlaat.**

1. Schakel de aftakas in.
2. Steek het KeyChoice-sleuteltje in de KeyChoice-schakelaar (Fig. 10).

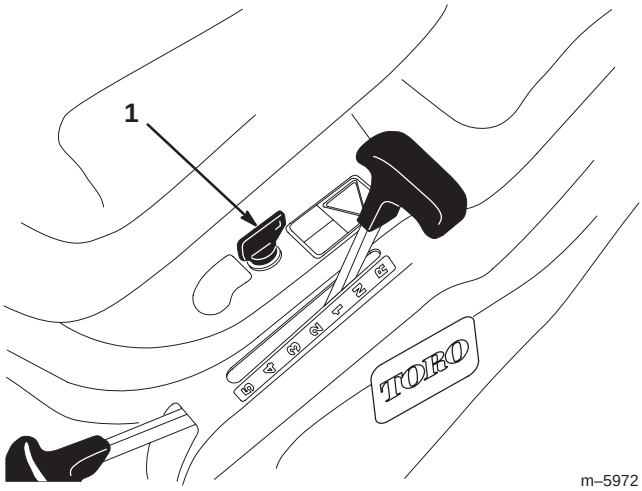

Figuur 10

1. KeyChoice-schakelaar

3. Draai het KeyChoice-sleuteltje om.

   Een rood lampje op het voorste paneel gaat branden (Fig. 11) om aan te geven dat de interlockschakelaar is uitgezet.

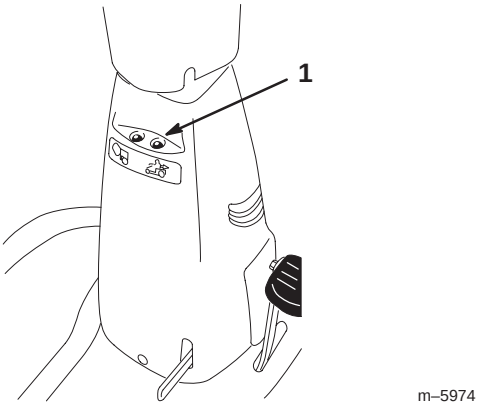

Figuur 11

1. Lampje werken-in-achteruit-stand

4. Zet de machine in de achteruit-stand en maak uw werkzaamheden af.
5. Zet de aftakas of de motor stil om de interlock in te schakelen.
6. Verwijder het KeyChoice-sleuteltje en bewaar dit op een veilige plaats buiten het bereik van kinderen.

Veiligheidssysteem testen

Controleer de werking van het veiligheidssysteem telkens voordat u de machine in gebruik neemt. Als het veiligheidssysteem niet werkt zoals hieronder beschreven, moet u het direct laten repareren door een erkende Service Dealer.

1. Zet de schakelhendel in de neutraalstand.
2. Schakel de aftakas in. Neem plaats op de bestuurdersstoel en draai het contactsleuteltje op Start; de motor mag nu niet starten. Als dit wel gebeurt, is er een defect in het veiligheidssysteem en moet u dit laten repareren door een erkende Toro-dealer. Als de motor niet start, gaat u verder met stap 3.
3. Schakel de aftakas uit Neem plaats op de bestuurdersstoel, trap de koppeling en het rempedaal in, stel de parkeerrem in werking en zet de schakelhendel in de gewenste stand. Draai het contactsleuteltje op Start; de motor mag nu niet starten. Als dit wel gebeurt, is er een defect in het veiligheidssysteem en moet u dit laten repareren door een erkende Toro-dealer. Als de motor niet start, gaat u verder met stap 4.
4. Neem plaats op de bestuurdersstoel, zet de schakelhendel in de neutraalstand en schakel de aftakas uit. Stel de parkeerrem in werking. Draai het contactsleuteltje op Start; de motor moet starten en blijven lopen. Schakel vervolgens de aftakas in en kom voorzichtig overeind uit de stoel; de motor moet nu stoppen. Als de motor niet afslaat, moet u de motor afzetten en het interlocksysteem laten repareren door een erkende Toro-dealer. Als de motor afslaat wanneer u de stoel verlaat, functioneert het interlocksysteem naar behoren en kan de tractor veilig worden gebruikt.
5. Schakel de aftakas uit en zet de schakelhendel in de neutraalstand. Start de motor. Terwijl de motor loopt, moet u de aftakas inschakelen, de koppeling intrappen en de schakelhendel in de achteruit-stand zetten. De motor moet stoppen.
6. Schakel de aftakas uit en zet de schakelhendel in de neutraalstand. Start de motor. Schakel de aftakas in, draai het KeyChoice-sleuteltje om en laat dit weer los. Het KeyChoice-lampje moet oplichten. Schakel de aftakas uit; het KeyChoice-lampje moet nu doven.

Vooruit en achteruit rijden

Met de gashendel regelt u de snelheid van de motor, oftewel het toerental (in omwentelingen per minuut).

Om vooruit of achteruit te rijden, trapt u het rempedaal in. Zet de rijsnelheidshendel in de gewenste versnelling vooruit of achteruit. Laat het pedaal langzaam opkomen om de machine in beweging te zetten. Bestuur de machine met behulp van het stuurwiel.

Voorzichtig

Laat het koppelingspedaal nooit plotseling opkomen. Hierdoor bestaat de kans dat u de controle over de machine verliest en deze onverwachts in beweging komt.

Laat het koppelingspedaal altijd langzaam opkomen om de machine in beweging te zetten.

Regelen van de rijsnelheid

Belangrijk Om schade aan de transmissie te voorkomen, moet u altijd eerst het rempedaal intrappen, voordat u in of uit de achteruit-stand schakelt.

Zet de machine altijd in beweging door het rempedaal in te trappen en de gewenste versnelling in te schakelen. Als de machine eenmaal in beweging is, kunt u in elke versnelling vooruit schakelen zonder het rempedaal in te trappen. Meestal kunt u in elke versnelling wegrijden. Als de machine niet wegrijdt in de gekozen versnelling als gevolg van een zware last, schakelt u naar een lagere versnelling.

Belangrijk Op hellingen niet schakelen. Kies een lage versnelling, zodat u niet hoeft te stoppen of te schakelen op een helling.

De machine stoppen

Om de machine te stoppen, moet u het rempedaal intrappen, de versnelling in de neutraalstand zetten, de aftakas uitschakelen, en het contactsleuteltje op Uit draaien om de motor af te zetten. Als u de machine onbeheerd laat, moet u tevens de parkeerrem in werking stellen; zie Parkeerrem in werking stellen, blz. 11. Denk erom dat u het sleuteltje uit het contact haalt.

Voorzichtig

Kinderen of omstanders kunnen letsel oplopen als zij de tractor verplaatsen of proberen te bedienen terwijl deze onbeheerd staat.

Verwijder altijd het contactsleuteltje en stel de parkeerrem in werking wanneer u de machine onbeheerd laat, ook al is het slechts voor een paar minuten.

Belangrijk Om overmatige slijtage te voorkomen, verdient het aanbeveling niet “met ingetrapte rem te rijden.” Schakel naar een lagere versnelling voor een lagere rijsnelheid. Kies een lage versnelling, zodat u niet hoeft te stoppen of te schakelen op een helling.

Grasvanger leegmaken

Als het waarschuwingslampje van de grasvanger op het voorste bedieningspaneel gaat branden, is de grasvanger vol en moet deze worden geleegd.

1. Schakel de aftakas uit.
2. Trek de stang van de grasvanger naar voren om de opvangbak te kantelen (Fig. 12).
3. Schud de opvangbak totdat deze helemaal leeg is.
4. Zet de stang van de grasvanger langzaam terug in de bedrijfsstand.

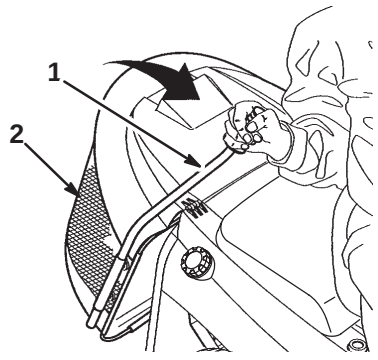

Figuur 12

1. Stang van grasvanger
2. Opvangbak

Machine met de hand duwen

Belangrijk U moet de machine altijd met de hand duwen. U mag de machine nooit slepen. Dit kan schade aan de transaxle veroorzaken.

1. Zet de schakelhendel in de neutraalstand, schakel de aftakas uit, zet de motor af en haal het sleuteltje uit het contact.
2. Zet de parkeerrem vrij om de machine te duwen.

De Recycler®-kap monteren

De tractor wordt geleverd met een Recycler-kap. De kap wordt gebruikt als u het grasmaaisel niet wilt opvangen.

Gevaar

Zonder aangebrachte grasgeleider, afvoerafsluiter of complete grasvanger kunnen u of anderen in aanraking met het maaimes of uitgeworpen voorwerpen komen. Contact met draaiende maaimes(sen) en uitgeworpen voorwerpen kan lichamelijk letsel of de dood veroorzaken.

- **Verwijder de grasgeleider nooit van het maaidek omdat hiermee het maaisel wordt afgevoerd naar het gazon. Als de grasgeleider is beschadigd, moet u deze onmiddellijk vervangen.**
- **Kom nooit met uw handen of voeten onder het maaidek.**
- **Probeer nooit het afvoersysteem of de maaibladen te reinigen zonder eerst de aftakas uit te schakelen en het contactsleuteltje op UIT te draaien. Verwijder verder het contactsleuteltje en trek de bougiekabel van de bougie(s).**

1. Parkeer de machine op een horizontaal oppervlak, schakel de aftakas uit, zet de schakelhandel in de neutraalstand, stel de parkeerrem in werking, zet de motor af en haal het sleuteltje uit het contact.
2. Til de grasvanger op en verwijder de bout waarmee de afvoerbuis is bevestigd aan de achterplaat.
3. Zet de maaihoogtehendel in de stand B of C. Verwijder de 3 screws, ringen en moeren waarmee de afvoertunnel is bevestigd aan het maaidek (Fig. 13).
4. Verwijder de bout, de ring en de moer waarmee de afvoertunnel is bevestigd aan de afvoerbuis (Fig. 13).
5. Zet de maaihoogtehendel in de laagste stand. Schuif de afvoertunnel weg van onder de tractor.

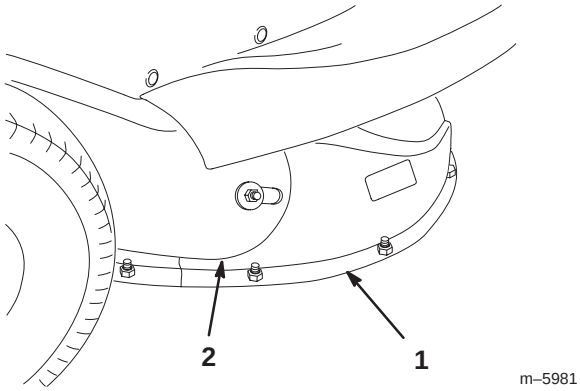

Figuur 13

1. Afvoertunnel
2. Afvoerbuis

6. Bevestig de Recycler-kap met 4 schroeven, ringen en moeren.

7. Zet de afvoerbuis vast aan de achterplaat met de bout die u eerder hebt verwijderd.

Maaitips

Snel-stand gashendel

Voor een optimaal maairesultaat en een maximale luchtcirculatie moet u de gashendel op Snel zetten. Om het gras goed af te maaien is lucht nodig; zet de maaihoogte dus niet te laag en zorg dat de maaimachine niet helemaal door ongemaaid gras omgeven is. Probeer altijd één zijkant van de machine vrij van ongemaaid gras te houden, zodat lucht kan worden aangezogen.

Een gazon voor de eerste keer maaien

Laat het gras iets langer dan normaal, om te voorkomen dat oneffenheden in het gras volledig worden weggemaaid. In het algemeen is het best de voorheen gebruikte maaihoogte te kiezen. Als u gras van meer dan 15 cm lang gaat maaien, kunt u het best in twee keer maaien om een goed maairesultaat te verkrijgen.

1/3 van de lengte van het gras afmaaien

Aanbevolen wordt niet meer dan ongeveer 1/3 van de lengte van het gras af te maaien. Meer afmaaien wordt afgeraden, tenzij het gras dun is of in de late herfst, wanneer het gras langzamer groeit.

Maairichting

Maai afwisselend in verschillende richtingen, zodat het gras rechtop blijft staan. Dit zorgt ook voor een betere verspreiding van het maaisel, wat de vertering en bemesting ten goede komt.

Maai met de juiste regelmaat

Normaal gesproken om de 4 dagen. Houd er echter rekening mee dat gras niet het hele jaar door even snel groeit. Om dezelfde maaihoogte te behouden, wat een goede gewoonte is, moet u in het vroege voorjaar vaker maaien. Als de groeisnelheid in de zomer afneemt, maait u minder vaak. Als u langere tijd niet hebt kunnen maaien, maait u eerst op een hoge maaihoogte. Maai 2 dagen later op een lagere maaihoogte.

Gras niet te kort afmaaien

Als de maaibreedte van de maaimachine groter is dan die van de maaimachine die u voorheen gebruikte, zet u de maaihoogte één stand hoger. Hierdoor voorkomt u dat oneffenheden te kort worden afgemaaid.

Lang gras

Als u het gras iets langer dan normaal hebt laten groeien of als het een hoog vochtgehalte heeft, moet u de maaihoogte hoger dan normaal instellen en het gras op deze hoogte maaien. Daarna het gras op de lagere, normale hoogte maaien.

Stoppen tijdens het maaien

Als u de machine moet stoppen tijdens het maaien, kan er een kluit maaisel op het gazon terechtkomen. Dit kunt u als volgt voorkomen:

1. Schakel het maaimes in en rij naar een deel van het gazon dat al is gemaaid.

2. Om het maaisel gelijkmatig te verspreiden, zet u de maaihoogte één of twee standen hoger en rijdt u vooruit met het ingeschakelde mes.

Onderkant van het maaidek schoonhouden

Gebruik de wasaansluiting om maaisel en vuil na elk gebruik van de onderkant van de maaimachine te verwijderen. Als zich gras en vuil in het maaidek verzamelt, leidt dat uiteindelijk tot een onbevredigend maairesultaat.

Onderhoud van maaimessen

Zorg gedurende het hele maaiseizoen voor een scherp maaimes. Een scherp mes snijdt het gras goed af zonder het te scheuren of te kwetsen. Door scheuren en kwetsen wordt het gras bruin aan de randen, waardoor het langzamer groeit en gevoeliger is voor ziekten. Controleer om de 30 dagen of het maaimes goed scherp is en verwijder bramen met een vijl.

Onderhoud

Opmerking: Bepaal vanuit de normale bedieningspositie de linker- en rechterzijde van de machine.

Aanbevolen onderhoudsschema

Onderhoudsinterval	Onderhoudsprocedure
Na de eerste vijf bedrijfsuren	• Motorolie verversen.
Na elk gebruik	• De bandenspanning controleren. • Motoroliepeil controleren. • Veiligheidssysteem controleren. • Maaikast reinigen. • De parkeerrem controleren. • Controleren op losse onderdelen.
Om de 5 bedrijfsuren	• Maaimes controleren.
Om de 25 bedrijfsuren	• Voorwielen smeren.[1] • Schuimfilterelement onderhoudsbeurt geven.[1] • Bougie controleren.
Om de 50 bedrijfsuren	• Motorolie verversen.[2] • Accuzuur controleren.
Om de 100 bedrijfsuren	• Papieren luchtfilter onderhoudsbeurt geven. [1] • Bougie vervangen. • Brandstoffilter vervangen. • Koelsysteem reinigen.[1]
Voor de stalling	• Alle bovenstaande onderhoudsprocedures uitvoeren. • Benzine aftappen uit de brandstoftank. • Beschadigde oppervlakken bijwerken. • Accu opladen en kabels loskoppelen.
Na de stalling	• Veiligheidssysteem controleren. • Bougie controleren. • Accuzuur controleren. • De bandenspanning controleren.

[1]Vaker in stoffige, vuile omstandigheden

[2]Vaker wanneer de motor onder zware belasting of bij hoge temperaturen moet werken.

Belangrijk Zie de gebruikershandleiding van de motor voor verdere onderhoudsprocedures.

Voorzichtig

Als u het sleuteltje in het contact laat, bestaat de kans dat iemand de motor per ongeluk start waardoor u of andere omstanders ernstig letsel kunnen oplopen.

Haal het sleuteltje uit het contact en maak de bougiekabel los voordat u onderhoudswerkzaamheden uitvoert aan het voertuig. Druk de kabel opzij, zodat deze niet onbedoeld contact kan maken met de bougie.

Motoroliepeil controleren

Controleer het oliepeil om de 8 bedrijfsuren of dagelijks.

Ververs de motorolie na de eerste 5 bedrijfsuren en daarna om de 50 bedrijfsuren.

Opmerking: Ververs de olie vaker als het voertuig in zeer stoffige of zanderige omstandigheden moet werken.

Type olie: Reinigingsolie (API-onderhoudsclassificatie SF, SG, SH, SJ, of hoger)

Carterinhoud: 1400 cc/1,4 l

Viscositeit: Zie onderstaande tabel.

GEBRUIK UITSLUITEND OLIESOORTEN MET DEZE SAE-VISCOSITEIT

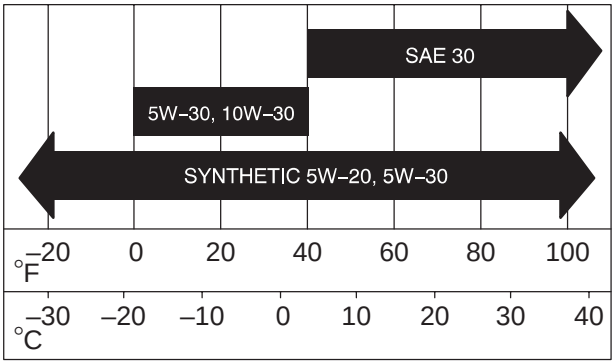

Oliepeil controleren

1. Parkeer de machine op een horizontaal oppervlak, schakel de aftakas uit, zet de versnelling in de neutraalstand, stel de parkeerrem in werking, zet de motor af en haal het sleuteltje uit het contact.
2. Til de stoel op.
3. Maak de omgeving van de peilstok (Fig. 14) schoon, zodat er geen vuil in de vulopening kan komen, waardoor er schade kan ontstaan aan de motor.

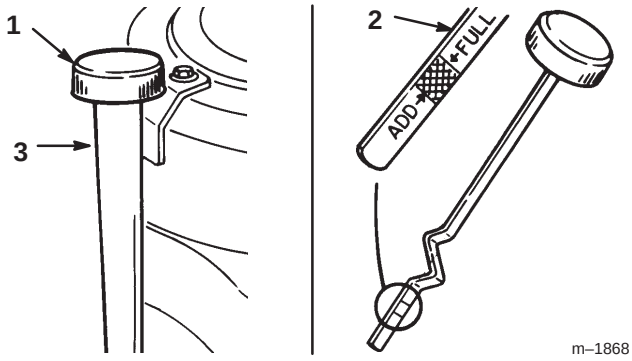

Figuur 14

1. Oliepeilstok
2. Metalen deel
3. Vulbuis

4. Peilstok eruit draaien en metalen deel met een doek schoonvegen (Fig. 14).
5. Peilstok helemaal in de vulbuis draaien (Fig. 14). Peilstok opnieuw eruit draaien en oliepeil op metalen deel controleren. Als het oliepeil te laag is, moet u langzaam net genoeg olie in de vulbuis gieten tot het peil de VOL-markering op de peilstok bereikt.

Belangrijk Het carter nooit te vol vullen met olie; hierdoor kan de motor worden beschadigd.

Olie verversen/aftappen

1. Start de motor en laat deze vijf minuten lopen. Warme olie kan beter afgetapt worden.
2. Parkeer de machine zo dat de rechter voorkant iets lager staat dan de linkerkant, zodat alle olie weg kan lopen. Schakel vervolgens de aftakas uit, zet de schakelhendel in de neutraalstand, stel de parkeerrem in werking, zet de motor af en haal het sleuteltje uit het contact.
3. Til de stoel op.
4. Schuif de aftaptrechter onder van de peilstok/vulbuis (Fig. 15).
5. Plaats een opvangbak onder de aftaptrechter en verwijder de aftapplug (Fig. 15).

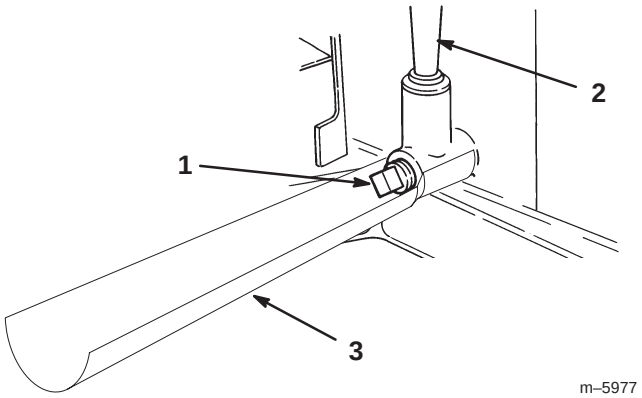

Figuur 15

1. Aftapplug carterolie
2. Peilstok/vulbuis
3. Aftaptrechter

6. Als alle olie is afgetapt, verwijdert u de aftaptrechter en plaatst u de aftapplug terug.

Opmerking: De oude olie afgeven bij een erkend inzamelcentrum.

7. Giet ongeveer 80% van de gespecificeerde hoeveelheid olie langzaam in de vulbuis (Fig. 14). Controleer het oliepeil; zie Oliepeil controleren, blz. 19, stappen 4–5.

Onderhoud van de accu

Houd de accu altijd schoon en volledig geladen. Gebruik een tissue om de accu en de accubak schoon te maken. Als de accupolen zijn geoxideerd, moet u deze schoonmaken met een oplossing van vier delen water en één deel zuiveringszout. Breng een laagje vet op de accupolen aan om corrosie te voorkomen.

Spanning: 12 V, 155 A (koude start)

Accu verwijderen

Waarschuwing

Accupolen of metalen gereedschappen kunnen kortsluiting maken met metalen onderdelen van de tractor, waardoor vonken kunnen ontstaan. Hierdoor kunnen accugassen tot ontploffing komen, die lichamelijk letsel kunnen veroorzaken.

- **Zorg ervoor dat bij het verwijderen of installeren van de accu de accupolen niet in aanraking komen met metalen onderdelen van de tractor.**
- **Voorkom dat metalen gereedschappen kortsluiting veroorzaken tussen de accupolen en metalen onderdelen van de tractor.**

1. Schakel de aftakas uit, zet de schakelhendel in de neutraalstand, stel de parkeerrem in werking, zet de motor af en haal het sleuteltje uit het contact.
2. Verwijder de motorkap.
3. Maak de minkabel (zwart) los van de accupool.

Waarschuwing

Als accukabels verkeerd worden verbonden, kan dit schade aan de tractor en de kabels tot gevolg hebben en vonken veroorzaken. Hierdoor kunnen accugassen tot ontploffing komen, die lichamelijk letsel kunnen veroorzaken.

- ***Maak* altijd de minkabel (zwart) van de accu los voordat u de pluskabel (rood) losmaakt.**
- ***Sluit* altijd de pluskabel (rood) van de accu *aan* voordat u de minkabel (zwart) aansluit.**

4. Schuif het rubberen kapje van de pluskabel (rood) terug over de kabel. Maak de pluskabel (rood) los van de accupool.
5. Verwijder de accu uit de accubak.

Accu monteren

1. Plaats de accu in de accubak in het chassis.
2. Bevestig de pluskabel (rood) met behulp van de bout, de ringen en de moer aan de pluspool (+) van de accu. Schuif het rubberen kapje over de accupool heen.
3. Bevestig de minkabel (zwart) aan de minpool (–) van de accu met behulp van de bout, de ringen en de moer.
4. Plaats de motorkap terug.

Zuurpeil controleren

1. Verwijder de motorkap.
2. Kijk aan de zijkant van de accu. Het zuurpeil moet tot aan de Bovenste streep komen (Fig. 16). Het zuurpeil mag niet beneden de Onderste streep komen (Fig. 16).
3. Als het zuurpeil te laag is, moet u bijvullen met de vereiste hoeveelheid gedistilleerd water; zie Accu bijvullen met water, blz. 21.

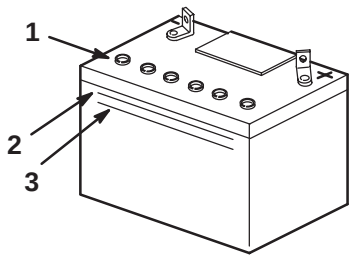

Figuur 16

1. Vuldoppen
2. Bovenste streep
3. Onderste streep

Gevaar

Accuzuur bevat zwavelzuur; dit is een dodelijk gif dat ernstige brandwonden veroorzaakt.

- **U mag accuzuur nooit innemen en moet elk contact met huid, ogen of kleding vermijden. Draag een veiligheidsbril en rubberhandschoenen om uw ogen en handen te beschermen.**
- **Vul de accu alleen bij op plaatsen waar schoon water aanwezig is om indien nodig uw huid af te spoelen.**

Accu bijvullen met water

U kunt de accu het best bijvullen met gedistilleerd water net voordat u het voertuig gaat gebruiken. Het water vermengt zich dan goed met het accuzuur.

1. Verwijder de accu uit de tractor; zie Accu verwijderen, blz. 20.
2. Maak de bovenkant van de accu schoon met een tissue.

Belangrijk Vul de accu nooit met gedistilleerd water als de accu nog in de tractor zit. Er zou dan accuzuur op andere onderdelen kunnen komen, wat tot corrosie kan leiden.

3. Verwijder de vuldoppen van de accu (Fig. 16).
4. Giet langzaam gedistilleerd water in elke cel van de accu totdat het zuurpeil de Bovenste streep (Fig. 16) op de accubehuizing bereikt.

Belangrijk De accu niet te vol vullen; uitgelopen accuzuur (zwavelzuur) kan ernstige corrosie en beschadiging van het chassis veroorzaken.

5. Wacht na het bijvullen van de accucellen vijf tot tien minuten. Vul, zonodig, gedestilleerd water bij totdat het zuurpeil de Bovenste streep (Fig. 16) op de accubehuizing bereikt.
6. Plaats de vuldoppen weer op de accu.

Accu opladen

Waarschuwing

Bij het opladen produceert de accu gassen die tot ontploffing kunnen komen.

Rook nooit in de buurt van de accu en zorg ervoor dat er geen vonken of vlammen vlakbij de accu komen.

Belangrijk Zorg dat de accu altijd volledig geladen is (soortelijk gewicht 1,260). Dit is vooral belangrijk om beschadiging van de accu bij temperaturen beneden 0°C te voorkomen.

1. Accu uit het chassis verwijderen, zie Accu verwijderen, blz. 20.
2. Controleer het zuurpeil; zie Zuurpeil controleren, blz. 20.
3. Zorg ervoor dat de vuldoppen op de accu zijn geplaatst. Laad de accu één uur op bij 25–30 A of 6 uur bij 4–6 A. De accu niet te ver opladen.
4. Zodra de accu volledig is opgeladen, haalt u de oplader uit het stopcontact en maakt u vervolgens de oplaadkabels los van de accuklemmen (Fig. 17).

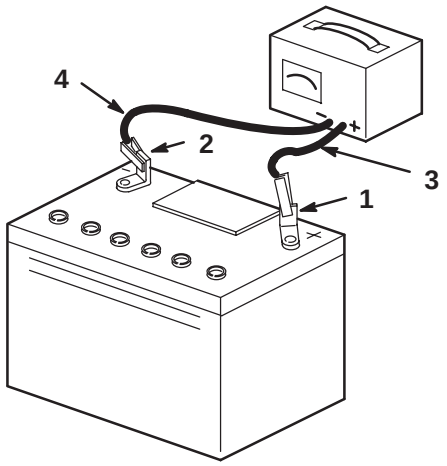

Figuur 17

1. Pluspool van de accu
2. Minpool van de accu
3. Rode (+) oplaadkabel
4. Zwarte (–) oplaadkabel

5. Installeer de accu in de tractor en sluit de accukabels aan; zie Accu monteren, blz. 20.

Opmerking: Gebruik de tractor nooit wanneer de accu is losgekoppeld. Dit kan beschadigingen aan het elektrische systeem tot gevolg hebben.

Onderhoud van het luchtfilter

Schuimelement: Om de 25 bedrijfsuren reinigen en met olie bestrijken.

Papierelement: Om de 100 bedrijfsuren of jaarlijks vervangen, waarbij de kortste periode moet worden aangehouden.

Opmerking: Het luchtfilter moet vaker een onderhoudsbeurt krijgen (om de paar uren) als de machine wordt gebruikt in buitengewoon stoffige of zanderige omstandigheden.

Schuim- en papierelement verwijderen

1. Schakel de aftakas uit, zet de schakelhendel in de neutraalstand, stel de parkeerrem in werking, zet de motor af en haal het sleuteltje uit het contact.
2. Verwijder de motorkap.
3. Maak de omgeving van het luchtfilter schoon om te voorkomen dat vuil in de motor komt en schade veroorzaakt. Knop losdraaien en luchtfilterdeksel verwijderen (Fig. 18).

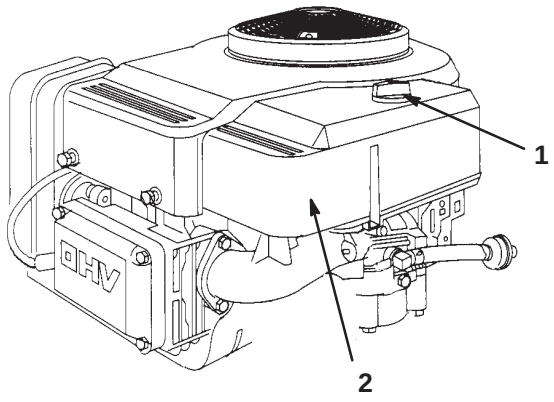

m–1884

Figuur 18

1. Knop
2. Luchtfilterdeksel

4. Schuif het schuimelement voorzichtig van het papierelement af (Fig. 19).

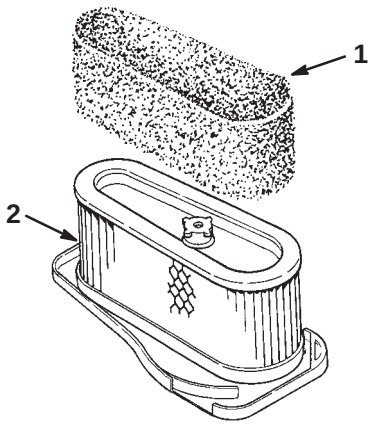

m–1864

Figuur 19

1. Schuimelement
2. Papierelement

5. Rubbermoer eraf draaien en papierfilter verwijderen (Fig. 20).

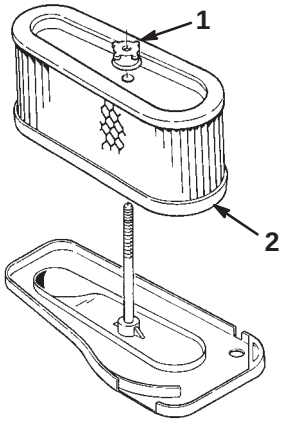

m–1865

Figuur 20

1. Rubbermoer
2. Papierelement

Schuimelement en papierelement reinigen

1. Schuimelement

A. Schuimfilter in warm water met vloeibare zeep wassen. Grondig in schoon water uitspoelen.

B. Schuimfilter in een schone doek wikkelen en droogknijpen.

C. Giet 30 tot 60 gr olie op het filterelement (Fig. 21). Knijp in het filter om de olie te verdelen.

Belangrijk Schuimfilter vervangen wanneer het gescheurd of versleten is.

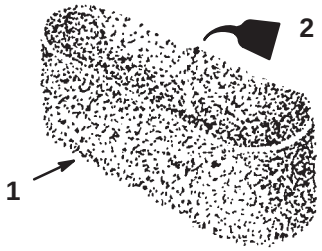

m–1866

Figuur 21

1. Schuimelement 2. Olie

2. Papierelement

A. Klop het element voorzichtig tegen een vlak oppervlak om vuil en stof te verwijderen (Fig. 22).

B. Controleer het filter op scheuren, een vettig oppervlak of beschadiging van de rubberen afdichting.

Belangrijk Het papierfilter nooit reinigen met perslucht of vloeistoffen zoals oplosmiddelen, benzine of kerosine. Vervang het papierelement als het is beschadigd of niet grondig kan worden gereinigd.

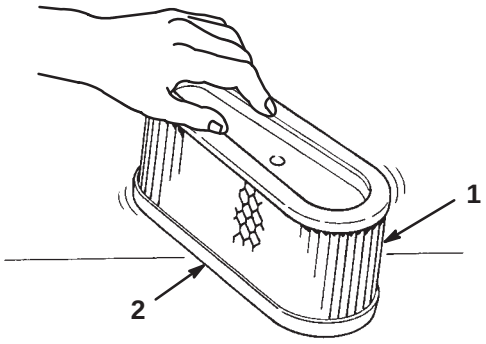

m–1867

Figuur 22

1. Papierelement 2. Rubberen afdichting

Schuimelement en papierelement installeren

Belangrijk Motor nooit laten lopen zonder dat het complete luchtfilter gemonteerd is, daar anders de motor kan worden beschadigd.

1. Schuif het schuimelement voorzichtig over het papierelement (Fig. 19).

2. Schuif het complete filter op het lange draadeind. Schroef de rubbermoer met de hand vast tegen het luchtfilter aan (Fig. 20).

Opmerking: De rubberen afdichting moet vlak tegen de bodem van het luchtfilter aan liggen.

3. Monteer het luchtfilterdeksel en de knop (Fig. 18). De knop met de hand vastdraaien.

4. Plaats de motorkap terug.

Onderhoud van de bougie

Vervang de bougie om de 100 bedrijfsuren. Controleer de bougie om de 25 bedrijfsuren. Controleer of de elektrodenafstand correct is voordat u de bougie monteert. Gebruik een bougiesleutel voor het (de)monteren van de bougie en een voelermaat om de elektrodenafstand te meten en af te stellen.

Type: Champion RJ-19LM (of equivalent type)

Elektrodenafstand: 0,762 mm

Bougie verwijderen

1. Schakel de aftakas uit, zet de schakelhendel in de neutraalstand, stel de parkeerrem in werking, zet de motor af en haal het sleuteltje uit het contact.
2. Trek de kabel van de bougie (deze vindt u onder de carrosserie van de tractor boven het linker achterwiel) (Fig. 23). Maak de omgeving van de bougie schoon om te voorkomen dat er vuil in de motor komt, wat beschadiging kan veroorzaken.
3. Verwijder de bougie en de metalen afdichtring.

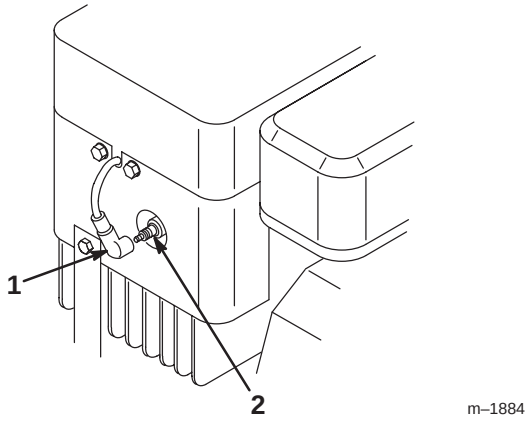

Figuur 23

1. Bougiekabel
2. Bougie

Bougie controleren

1. Bekijk de binnenkant van de bougie (Fig. 24). Als de isolator lichtbruin of grijs is, werkt de motor naar behoren. Een zwarte laag op de isolator duidt meestal op een vuil luchtfilter.

Belangrijk Bougie nooit schoonmaken. Bougie altijd vervangen bij zwarte laag op de bougie, versleten elektroden, vettige laag op de bougie of scheuren.

2. Controleer de afstand tussen de centrale elektrode en de massa-elektrode (Fig. 24). Verbuig de massa-elektrode (Fig. 24) om de juiste afstand in te stellen indien dit nodig is.

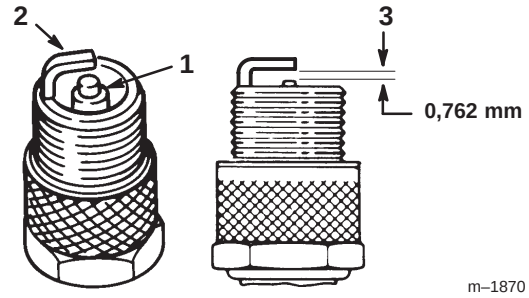

Figuur 24

1. Centrale elektrode met isolator
2. Massa-elektrode
3. Elektrodenafstand (niet op schaal weergegeven)

Bougie monteren

1. Monteer de bougie en de metalen afdichtring. Controleer of de elektrodenafstand correct is.
2. Draai de bougie vast met een torsie van 20 Nm.
3. Druk de kabel op de bougie (Fig. 23).

Bandenspanning controleren

De voor- en achterbanden moeten een spanning van respectievelijk 150 kPa en 200 kPa hebben. Controleer de bandenspanning na elk gebruik. De bandenspanning kan het best bij koude banden worden gecontroleerd.

Smeren

U dient de machine om de 25 bedrijfsuren of jaarlijks te smeren, waarbij de kortste periode moet worden aangehouden. De machine moet vaker worden gesmeerd bij gebruik in zeer stoffige of zanderige omstandigheden.

Type vet: Universeel smeervet

1. Schakel de aftakas uit, zet de schakelhendel in de neutraalstand, stel de parkeerrem in werking, zet de motor af en haal het sleuteltje uit het contact.
2. Smeer de voorwielen.
3. Overtollig vet opnemen.

De parkeerrem controleren

Stel de parkeerrem altijd in werking wanneer u de machine stopt of deze onbeheerd achterlaat. U moet de parkeerrem elke dag controleren om er zeker van te zijn dat deze goed werkt.

1. Parkeer de machine op een horizontaal oppervlak, schakel de aftakas uit, stel de parkeerrem in werking, zet de motor af en verwijder het sleuteltje uit het contact.
2. Als de achterwielen blokkeren en slippen wanneer u de tractor naar voren probeert te duwen, is geen afstelling nodig. Als de wielen draaien en niet blokkeren, moet u de rem afstellen; neem contact op met een erkende Service Dealer.

Benzine aftappen uit de brandstoftank

Gevaar

In bepaalde omstandigheden is benzine uiterst ontvlambaar en zeer explosief. Brand of explosie van benzine kan brandwonden bij u of anderen en materiële schade veroorzaken.

- **Tap de benzine af uit de brandstoftank wanneer de motor koud is. Doe dit buiten op een open terrein. Eventueel gemorste benzine opnemen.**
- **Rook nooit als u benzine aftapt en blijf uit de buurt van open vuur of als de kans bestaat dat benzinedampen door een vonk kunnen ontbranden.**

1. Parkeer de machine zo dat de linkerkant iets lager staat dan de rechterkant, zodat alle benzine uit de tank kan lopen. Schakel de aftakas uit, zet de schakelhendel in de neutraalstand, stel de parkeerrem in werking, zet de motor af en haal het sleuteltje uit het contact.
2. Verwijder de motorkap.
3. Druk de uiteinden van de slangklem naar elkaar toe en schuif de slangklem over de brandstofslang in de richting van de brandstoftank.
4. Trek de brandstofslang van het filter (Fig. 25) en laat de benzine in een jerrycan of opvangbak lopen.

Opmerking: Omdat de tank nu toch leeg is, is dit een uitstekend moment om het brandstoffilter te vervangen.

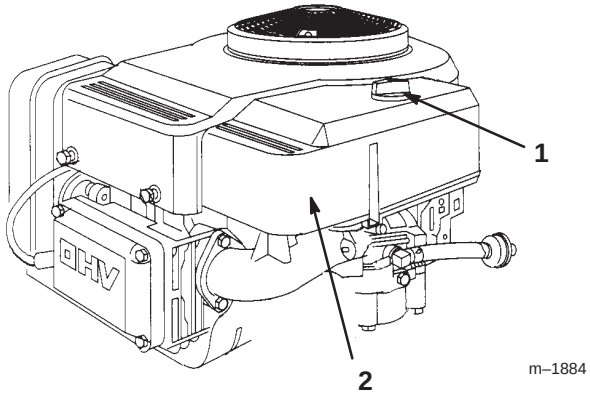

Figuur 25

1. Brandstoffilter

5. Monteer de brandstofslang op het filter. Schuif de slangklem over de slang heen tot dicht bij het filter om de slang op het filter vast te zetten.
6. Plaats de motorkap terug.

Brandstoffilter vervangen

Vervang het brandstoffilter om de 100 bedrijfsuren of jaarlijks, waarbij de kortste periode moet worden aangehouden.

U kunt het brandstoffilter (Fig. 25) het best vervangen als de brandstoftank leeg is. Na verwijdering mag u nooit een vuil filter opnieuw aan de brandstofslang monteren.

1. Schakel de aftakas uit, zet de schakelhendel in de neutraalstand, stel de parkeerrem in werking, zet de motor af en haal het sleuteltje uit het contact.
2. Verwijder de motorkap.
3. Druk de uiteinden van de slangklemmen naar elkaar toe en schuif ze weg van het filter (Fig. 25).
4. Trek het filter uit de brandstofslangen.
5. Monteer een nieuw filter en schuif de slangklemmen terug tot dicht bij het filter.
6. Plaats de motorkap terug.

Onderhoud van de zekeringen

De elektrische installatie is beveiligd door middel van zekeringen. Deze behoeven geen onderhoud. Als er een zekering is doorgebrand, moet de bedrading op kortsluiting worden gecontroleerd. Om een zekering (Fig. 26) te vervangen, trekt u de zekering omhoog uit de houder. U plaatst de zekering door deze omlaag in de houder te drukken.

Zekeringen: 7.5 Amp, mes-type.

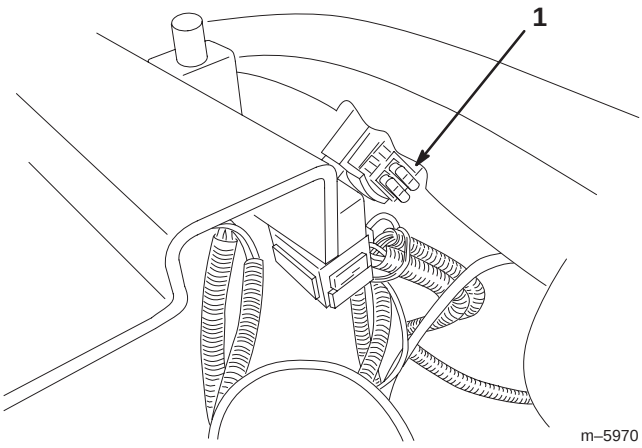

Figuur 26

1. Zekeringen

Onderhoud van het maaimes

Om een goed maairesultaat te verkrijgen, moet u het maaimes scherp houden. Een extra maaimes vergemakkelijkt het slijpen en vervangen.

Gevaar

Een versleten of beschadigd mes kan breken en een stuk van het mes kan worden uitgeworpen in de richting van de bestuurder of omstanders en ernstig lichamelijk of dodelijk letsel toebrengen.

- **Controleer op gezette tijden het maaimes op slijtage of beschadigingen.**
- **Vervang een versleten of beschadigd mes.**

Het mes controleren

1. Controleer de snijranden (Fig. 27). Als de randen niet scherp zijn of bramen vertonen, moet u het maaimes verwijderen en slijpen. Zie Het maaimes slijpen, blz. 27.

2. Controleer het mes, met name het gebogen deel (Fig. 27). Als u beschadiging, slijtage of groefvorming in dit deel constateert (Fig. 27), moet u het mes direct vervangen.

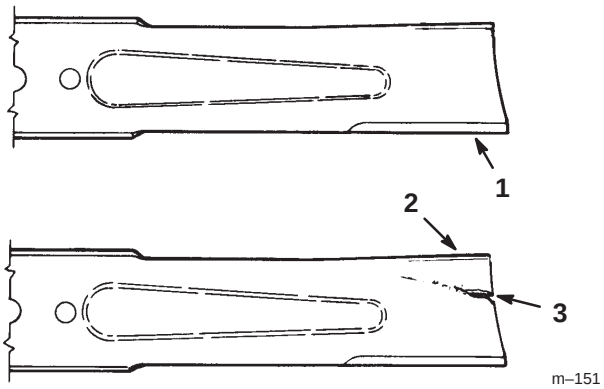

Figuur 27

1. Snijrand
2. Gebogen deel
3. Slijtage/groefvorming

Het maaimes verwijderen

1. Zet de motor af en haal het sleuteltje uit het contact. Trek de kabel van de bougie.

2. Zet de transaxle in de eerste versnelling en stel de parkeerrem in werking.

3. Pak het uiteinde van het mes vast met een lap of een dikgevoerde handschoen. Verwijder vervolgens de mesbout, de klemring, de mesversteviger en het mes (Fig. 28). Plaats indien nodig een houten blok tussen het maaimes en het maaidek om het mes vast te zetten, zodat u de bout kunt losdraaien.

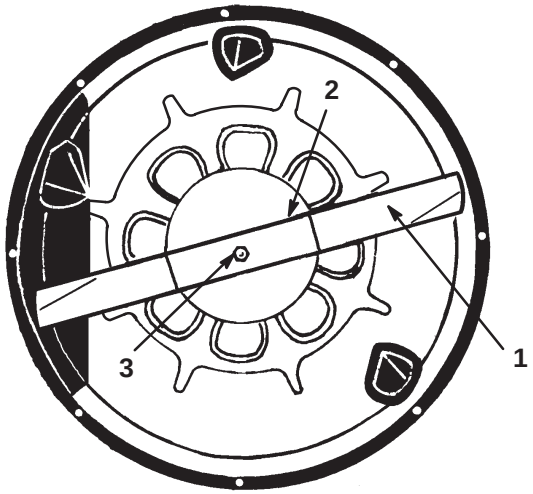

Figuur 28

1. Mes
2. Mesversteviger
3. Mesbout en klemring

Het maaimes slijpen

1. Gebruik een vijl om de snijranden aan beide uiteinden van het mes te slijpen (Fig. 29). Houd daarbij de oorspronkelijke hoek in stand. Het mes blijft in balans als u van beide snijranden dezelfde hoeveelheid materiaal verwijdert.



Figuur 29

1. Onder oorspronkelijke hoek slijpen

2. Controleer de balans van het mes met een mesbalans (Fig. 30). Als het mes horizontaal blijft, is het in balans en geschikt voor gebruik. Als het mes niet in balans is, moet u wat metaal afvijlen van de achterkant van het mes. Herhaal dit indien nodig totdat het mes in balans is.

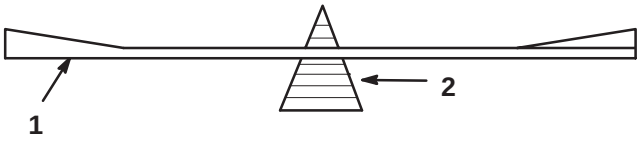

Figuur 30

1. Mes
2. Mesbalans

Het maaimes monteren

1. Monteer het mes, de mesversteviger, de klemring en de mesbout (Fig. 28).

Belangrijk Het gebogen deel van het mes moet naar de binnenzijde van de maaikast wijzen om een goede maaikwaliteit te garanderen.

2. Draai de mesbout vast met een torsie van 61–81 Nm.

Belangrijk Zorg ervoor dat de snijrand van het mes niet tegen de maaikast aan komt.

Maaidek horizontaal stellen

Als de machine ongelijkmatig maait en het maaimes is niet krom, moet u het maaidek horizontaal stellen.

1. Parkeer de tractor op een horizontaal oppervlak, stel de parkeerrem in werking, zet de motor af en verwijder het sleuteltje uit het contact.
2. Trek de kabel van de bougie.
3. Zorg ervoor dat de voor- en achterbanden de aanbevolen spanning hebben; zie Bandenspanning controleren, blz. 24.
4. Verwijder de borgpen op de voorkant van de stelstang (Fig. 31)
5. Draai de moer op de achterkant van de stelstang los (Fig. 31).

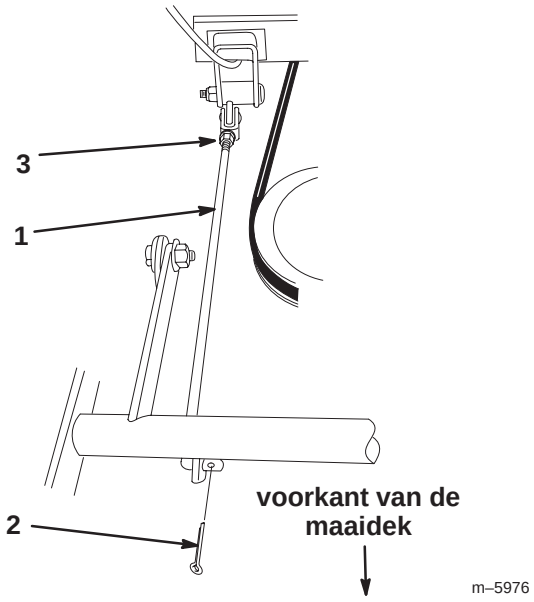

Figuur 31

1. Stelstang
2. Borgpen
3. Moer

6. Draai de stelstang totdat het maaidek de gewenste horizontale stand heeft.
7. Draai de moer vast en monteer de borgpen.

Onderkant van maaimachine wassen

Telkens nadat u het maaidek heeft gebruikt, moet u de onderkant van de machine wassen om te voorkomen dat er zich gras verzamelt. Hierdoor wordt gras beter fijn gemaakt en het maaisel beter verstrooid.

1. Parkeer de machine op een stevig, horizontaal oppervlak, schakel de aftakas uit, zet de motor af en haal het sleuteltje uit het contact.
2. Bevestig de slangkoppeling aan de wasaansluiting van de maaimachine en draai de waterkraan helemaal open (Fig. 32).

Opmerking: Smeer petrolatum op de O-ring van de wasaansluiting om de koppeling gemakkelijker te bevestigen en de O-ring te beschermen.

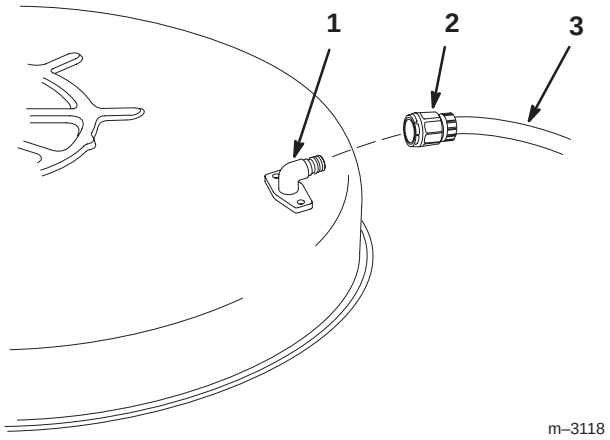

Figuur 32

1. Wasaansluiting
2. Snelkoppeling
3. Slang

3. Zet het maaidek op de laagste maaihoogte.
4. Neem plaats op de bestuurdersstoel en start de motor. Schakel de aftakas in en laat de motor van de machine één tot drie minuten lopen.
5. Schakel de aftakas uit, zet de motor af en haal het sleuteltje uit het contact. Wacht totdat alle bewegende delen tot stilstand zijn gekomen.
6. Draai de kraan dicht en maak de slangkoppeling los van de wasaansluiting.

Opmerking: Als de maaimachine na één wasbeurt niet schoon is, moet u deze 30 minuten laten inweken. Herhaal daarna deze procedure.

7. Laat de motor opnieuw één à drie minuten lopen om het overtollig water te verwijderen.

⚠ Waarschuwing ⚠

Een gebroken of ontbrekende wasaansluiting kan uitgeworpen voorwerpen of contact met het maaimes veroorzaken. Contact met het maaimes of uitgeworpen voorwerpen zal ernstig lichamelijk of dodelijk letsel veroorzaken.

- **Een gebroken of ontbrekende wasaansluiting moet direct worden vervangen, voordat u de machine opnieuw gebruikt.**
- **Gaten in de machine dichtmaken met bouten en moeren.**
- **Steek nooit uw handen of voeten onder de machine of door openingen in de machine.**

De machine wassen

1. Zet de motor af en haal het sleuteltje uit het contact. Wacht 10–15 minuten om de motor af te laten koelen.
2. Was de machine met een mild reinigingsmiddel en water.

Belangrijk **Gebruik hiervoor nooit een hogedrukreiniger.** Hierdoor kan het elektrische systeem worden beschadigd of het noodzakelijke vet bij wrijvingspunten worden weggespoeld. Gebruik niet te veel water, zeker niet in de buurt van het bedieningspaneel, verlichting, motor en accu.

3. Start de motor om deze droog te laten worden.

Reiniging en stalling

1. Schakel de aftakas uit, stel de parkeerrem in werking, zet de motor af en haal het sleuteltje uit het contact.
2. Maaisel, vuil en vet van de buitenkant van de gehele machine verwijderen, met name van de motor. Vuil en kaf van de buitenkant van de cilinder, de koelribben van de cilinderkop en het ventilatorhuis verwijderen.

Belangrijk U kunt de machine met een mild reinigingsmiddel en water wassen. **Gebruik hiervoor nooit een hogedrukreiniger.** Hierdoor kan het elektrische systeem worden beschadigd of het noodzakelijke vet bij wrijvingspunten worden weggespoeld. Gebruik niet te veel water, zeker niet in de buurt van het bedieningspaneel, verlichting, motor en accu.

3. Rem controleren; zie De parkeerrem controleren, blz. 25.
4. Luchtfilter onderhoudsbeurt geven; zie Onderhoud van het luchtfilter, blz. 22.
5. Carterolie verversen; zie Motoropeil controleren, blz. 19.
6. Bandenspanning controleren; zie Bandenspanning controleren, blz. 24.
7. Wanneer de tractor langer dan 30 dagen niet wordt gebruikt, moet deze als volgt worden voorbereid op stalling:

   A. Voeg een stabilizer/conditioner op aardoliebasis toe aan de brandstof in de tank. Volg de mengvoorschriften van de fabrikant van de stabilizer op (ongeveer 30 cl per gallon). **Gebruik geen stabilizer op alcoholbasis (ethanol of methanol).**

   Opmerking: Stabilizer/conditioner werkt het best als het met verse benzine wordt vermengd en altijd wordt gebruikt.

   B. Laat de motor vijf minuten lopen om de stabilizer/conditioner door het brandstofsysteem te verspreiden.

   C. Zet de motor af, laat deze afkoelen en tap de benzine af uit de brandstoftank; zie Benzine aftappen uit de brandstoftank, blz. 25.

   D. Motor opnieuw starten en laten lopen totdat deze afslaat.

   E. Bedien de choke of hulpstarter.

   F. Start de motor totdat deze niet meer start. Bedien de hulpstarter, indien aanwezig, diverse malen om er zeker van te zijn dat er zich geen brandstof meer in de hulpstarter bevindt.

   G. U moet brandstof op de juiste wijze afvoeren. Verwerk deze overeenkomstig de plaatselijk geldende voorschriften.

Belangrijk Benzine waaraan stabilizer/conditioner is toegevoegd, niet langer dan 90 dagen bewaren.

8. Verwijder de bougie(s) en controleer de toestand ervan; zie Onderhoud van de bougie, blz. 24. Nadat de bougie(s) uit de cilinder zijn verwijderd, giet u twee eetlepels motorolie in het gat van de cilinder. Gebruik de elektrische startmotor om de motor te laten draaien en zo de olie over de cilinderwand te verspreiden. Monteer de bougie(s), zie Bougie monteren, blz. 24. De bougiekabel niet op de bougie(s) drukken.
9. Maak de minkabel van de accu los. Reinig de accu en de accupolen. Controleer het accuzuurpeil en laad de accu volledig op; zie Onderhoud van de accu, blz. 20. Laat de minkabel loszitten tijdens de stalling.

Belangrijk De accu moet volledig opgeladen zijn, om te voorkomen dat deze bevriest en beschadigd raakt bij temperaturen beneden 0°C. Een volledig opgeladen accu kan de gehele winter worden opgeslagen zonder dat deze tussentijds hoeft te worden opgeladen.

10. Alle bouten, schroeven en moeren controleren en indien nodig aandraaien. Versleten of beschadigde delen repareren of vervangen.
11. Krassen en beschadigingen van de lak bijwerken. Bijwerklak is verkrijgbaar bij een erkende Service Dealer.
12. Machine in een schone, droge garage of opslagruimte stallen. Verwijder het contactsleuteltje en het KeyChoice-sleuteltje uit de maaimachine en bewaar ze op een gemakkelijk te onthouden plaats. Machine afdekken om deze te beschermen en schoon te houden.

Elektrisch schema

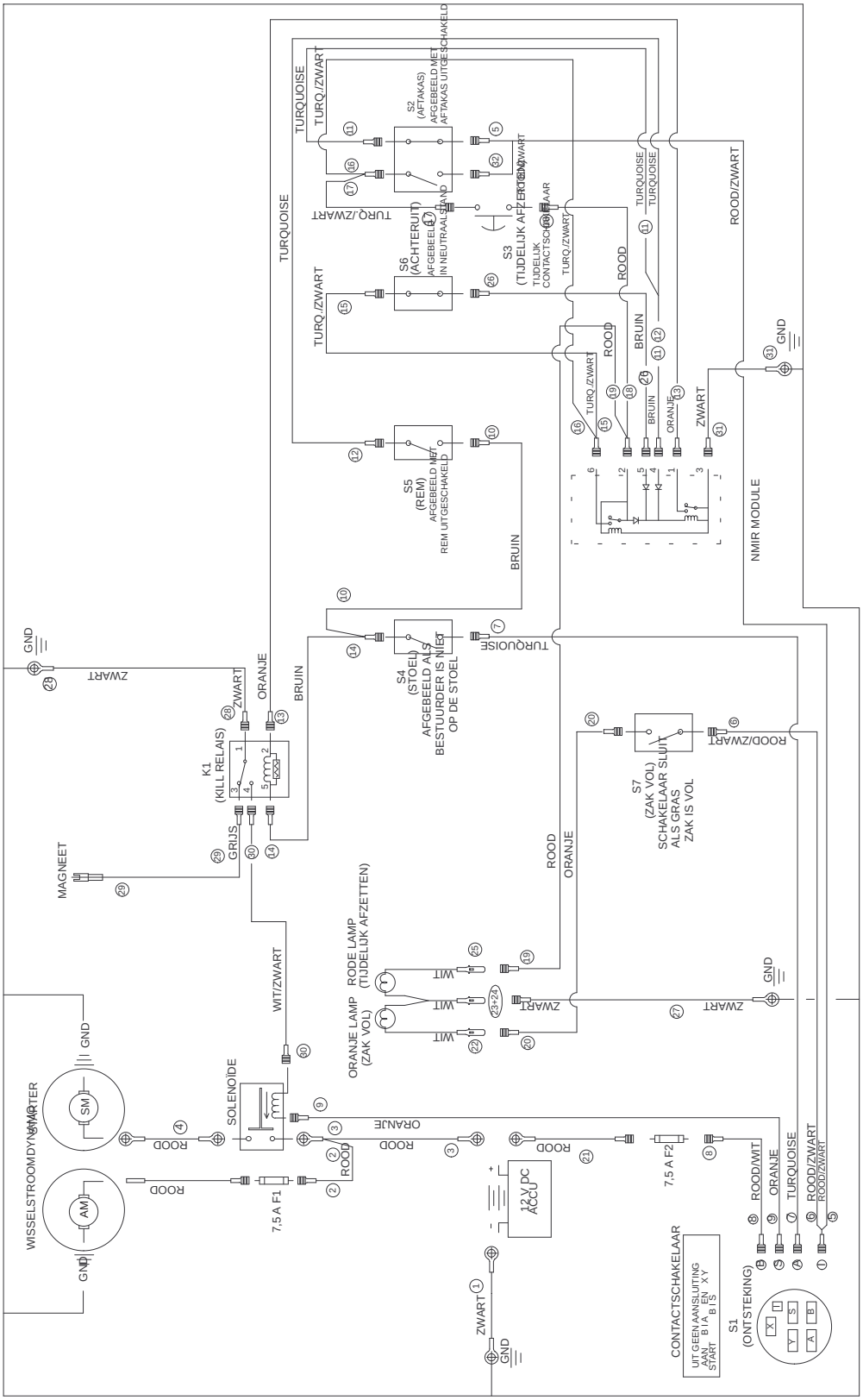

Storingen, oorzaak en remedie

Probleem	Mogelijke oorzaken	Remedie
De startmotor slaat niet aan.	1. De aftakas is Ingeschakeld.	1. Aftakas Uitschakelen.
	2. De parkeerrem is niet in werking.	2. De parkeerrem in werking stellen.
	3. De accu is leeg.	3. Accu opladen.
	4. De elektrische aansluitingen zijn gecorrodeerd of zitten los.	4. Controleren of de elektrische aansluitingen goed contact maken.
	5. Een van de zekeringen is doorgebrand.	5. De desbetreffende zekering vervangen.
	6. Een van de relais of schakelaars is defect.	6. Neem contact op met een erkende Service Dealer.
De motor start niet, start moeilijk of slaat af.	1. De bestuurder zit niet op de bestuurdersstoel.	1. Neem plaats op de bestuurdersstoel.
	2. De benzinetank is leeg.	2. Vul de tank met benzine.
	3. Het luchtfilter is vuil.	3. Het luchtfilterelement reinigen of vervangen.
	4. De bougiekabel zit los of is niet aangesloten.	4. De bougiekabel op de bougie monteren.
	5. De bougie is aangetast, vuil, of de elektrodenafstand is niet correct afgesteld.	5. Een nieuwe bougie met correct afgestelde elektrodenafstand monteren.
	6. De choke gaat niet dicht.	6. De gaskabel afstellen.
	7. Er zit vuil in het brandstoffilter.	7. Brandstoffilter vervangen.
	8. Het stationair toerental is te laag of het mengsel heeft niet de juiste verhouding.	8. De leegloopsnelheid van de carburateur afstellen en zorgen voor mengsel met juiste verhouding.
	9. Vuil, water of oude benzine in het brandstofsysteem.	9. Neem contact op met een erkende Service Dealer.
	10. De motor is “verzopen”.	10. De bougie verwijderen en laten drogen.
	11. De accu is leeg.	11. Accu opladen.
De motor verliest vermogen.	1. De motor is te zwaar belast.	1. Lagere versnelling inschakelen voor lagere rijsnelheid.
	2. Het luchtfilter is vuil.	2. Het luchtfilterelement reinigen.
	3. Het oliepeil in het carter is te laag.	3. Het carter bijvullen met olie.
	4. De koelribben en luchtkanalen onder het ventilatorhuis van de motor zijn verstopt.	4. De koelribben en luchtkanalen ontstoppen.
	5. De bougie is aangetast, vuil, of de elektrodenafstand is niet correct afgesteld.	5. Een nieuwe bougie met correct afgestelde elektrodenafstand monteren.
	6. Er zit vuil in het brandstoffilter.	6. Brandstoffilter vervangen.
	7. Vuil, water of oude benzine in het brandstofsysteem.	7. Neem contact op met een erkende Service Dealer.

Probleem	Mogelijke oorzaken	Remedie
De motor raakt oververhit.	1. De motor is te zwaar belast.	1. Lagere versnelling inschakelen voor lagere rijsnelheid.
	2. Het oliepeil in het carter is te laag.	2. Het carter bijvullen met olie.
	3. De koelribben en luchtkanalen onder het ventilatorhuis van de motor zijn verstopt.	3. De koelribben en luchtkanalen ontstoppen.
De machine trilt abnormaal.	1. Het maaimes is verbogen of niet in balans.	1. Nieuw maaimes monteren.
	2. De bevestigingsbout van het maaimes zit los.	2. De bevestigingsbout van het maaimes vastdraaien.
	3. De bevestigingsbouten van de motor zitten los.	3. De bevestigingsbouten van de motor vastdraaien.
	4. Een motorpoelie, spanpoelie of mespoelie zit los.	4. Desbetreffende poelie vastzetten.
	5. De motorpoelie is beschadigd.	5. Neem contact op met een erkende Service Dealer.
Het mes draait niet.	1. De drijfriem van het maaimes is versleten, los of stuk.	1. Neem contact op met een erkende Service Dealer.
	2. De drijfriem van het maaimes zit niet op de poelie.	2. Neem contact op met een erkende Service Dealer.
De machine drijft niet aan.	1. De tractieriem is versleten, los of stuk.	1. Neem contact op met een erkende Service Dealer.
	2. De tractieriem zit niet op de poelie.	2. Neem contact op met een erkende Service Dealer.
	3. De transmissie schakelt niet.	3. Neem contact op met een erkende Service Dealer.
De maaihoogte is ongelijk.	1. De bandenspanning is niet correct.	1. Zorg dat de banden de correcte spanning hebben.
	2. Het maaidek staat niet horizontaal.	2. Het maaidek horizontaal stellen.
	3. De onderkant van het maaidek is vuil.	3. Onderkant van het maaidek schoonmaken.
De maaikwaliteit is slecht.	1. Het maaimes is versleten.	1. Maaimes slijpen of vervangen.
	2. De maaihoogte is verkeerd.	2. Maaihoogte instellen.
De grasvanger wordt niet gevuld.	1. De maaihoogte is te laag.	1. Instellen op een hogere maaistand.
	2. Het gras is te zwaar of vochtig.	2. Wachten totdat het gras droog is.
	3. Het maaimes is versleten.	3. Maaimes slijpen of vervangen.
	4. Het gras is te hoog.	4. Instellen op een hogere maaistand.
	5. De afvoer is verstopt.	5. De afvoer ontstoppen.