Form No. 3460-286 Rev A

TORO®

Count on it.

Kezelői kézikönyv

Flex-Force Power System™ 41 cm-es, 60 V-os láncfűrész

Modellsz. 51845T—Sorszám 323000001 és ettől felfelé

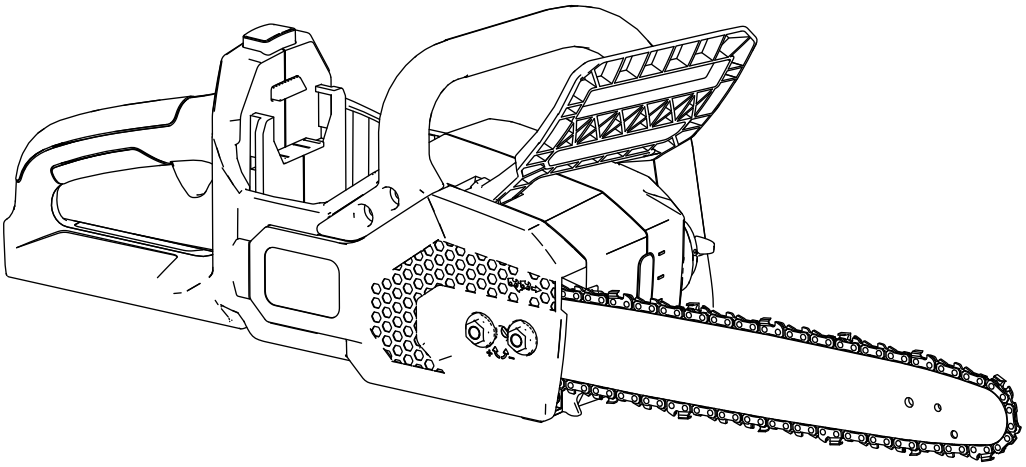

Regisztráljon a következő címen: www.Toro.com.
Az eredeti dokumentum fordítása (HU)

CE UK CA

3460-286

Ha segítségre van szüksége, a termék visszajuttatása előtt tekintse meg a www.Toro.com/support weblapon található oktatóvideókat, vagy vegye fel a kapcsolatot a hivatalos márkakereskedővel.

A termék megfelel minden vonatkozó európai irányelvnek. A részleteket lásd a különálló termékspecifikus megfelelőségi nyilatkozatban (DOC).

Bevezetés

Ez a láncfűrész olyan faágak, rönkök és fagerendák vágására készült, amelyek átmérője nem haladja meg a vezetőlemez vágási hosszát. Kizárólag felnőtt használhatja. A Toro 60 V lítiumion-akkumulátoraival működtethető. Ezeket az akkumulátorokat kizárólag a Toro 60 V lítiumion-akkumulátortöltővel szabad tölteni. A termékek nem rendeltetésszerű használata veszélyezteti az Ön és a közelben állók biztonságát.

A 51845T típushoz nem tartozik sem akkumulátor, sem töltő.

Gondosan olvassa el ezt a tájékoztatót, hogy a termék megfelelő üzemeltetését és karbantartását elsajátítva elkerülje a sérüléseket, valamint a termék károsodását. A termék megfelelő és biztonságos üzemeltetéséért Ön a felelős.

A www.Toro.com webhelyen további információk is találhatók, például munkavédelmi tippek, oktatóanyagok, tartozékokról szóló információk, segítség márkakereskedés kereséséhez, valamint termékregisztráció is végezhető itt.

Ha szervizre, eredeti Toro-alkatrészekre vagy további információkra van szüksége, forduljon hivatalos márkaszervizhez vagy a Toro ügyfélszolgálatához, és tartsa kéznél terméke típusszámát és gyári számát. Az Ábra 1 jelzi a típusszám és gyári szám helyét a terméken. Írja fel a számokat az erre előkészített helyre.

Fontos: **Mobileszköze segítségével a gyári számot tartalmazó adattáblán található QR-kódot (ha van) beolvasva elérheti a garanciális tudnivalókat, az alkatrészekre vonatkozó adatokat és az egyéb termékinformációkat.**

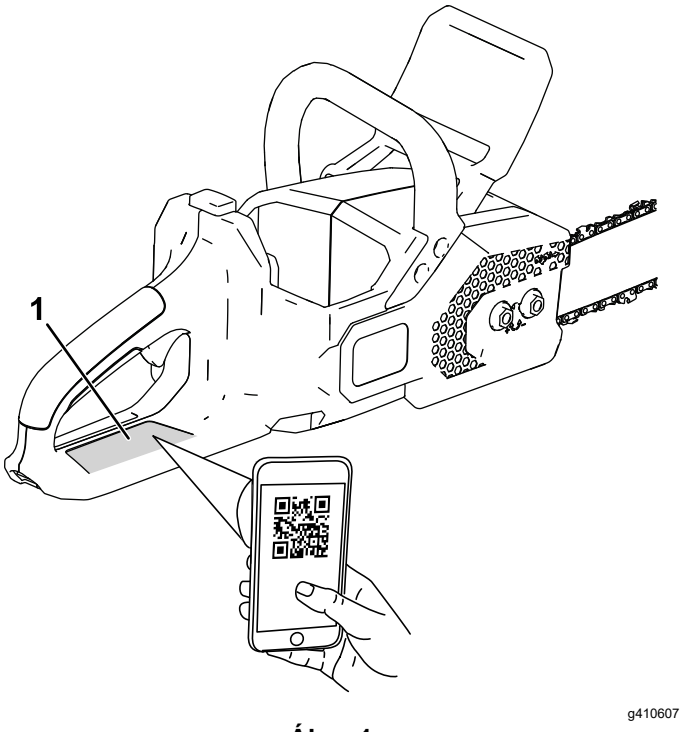

Ábra 1

1. A típusjel, a sorozatszám és a QR-kód helye

Modellsz. _____

Sorszám _____

© 2023—The Toro® Company
8111 Lyndale Avenue South
Bloomington, MN 55420

Lépjen velünk kapcsolatba az alábbi címen: www.Toro.com.
Kínában nyomtatva
Minden jog fenntartva

Biztonsági figyelmeztető jelzés

Az ebben a kézikönyvben és a gépen is megtalálható biztonsági figyelmeztető jelzés (Ábra 2) fontos biztonsági üzeneteket közöl, amelyeket a balesetek megakadályozása érdekében követni kell.

g000502

Ábra 2

Biztonsági figyelmeztető jelzés

A biztonsági figyelmeztető jelzés olyan információ fölött látható, amely valamilyen nem biztonságos cselekedetre vagy helyzetre figyelmeztet, és a **VESZÉLY!**, **FIGYELMEZTETÉS!** vagy **VIGYÁZAT** kifejezés követi.

VESZÉLY! Olyan közvetlenül veszélyes helyzetet jelöl, amely halált vagy súlyos személyi sérülést **eredményez**, ha nem sikerül elkerülni.

FIGYELMEZTETÉS! Olyan potenciálisan veszélyes helyzetet jelöl, amely halált vagy súlyos személyi sérülést **eredményezhet**, ha nem sikerül elkerülni.

VIGYÁZAT! Olyan potenciálisan veszélyes helyzetet jelöl, amely enyhébb vagy mérsékelt személyi sérülést **okozhat**, ha nem sikerül elkerülni.

Ez a kézikönyv két másik szót is használ az információk kiemelésére. A **Fontos** szó speciális műszaki információkra hívja fel a figyelmet, a **Megjegyzés** szó külön figyelemre érdemes általános információkat emel ki.

Tartalom

Biztonsági figyelmeztető jelzés 3
Biztonság 4
..... 4
..... 6
Személyi védőfelszerelés 7
Biztonsági és tájékoztató címkék 8
Felszerelés 9
A láncfűrész feltöltése láncolajjal 9
Termékáttekintés 9
Műszaki adatok 10
Tartozékok 10
Üzemeltetés 10
A láncfűrész használatának megkezdése előtt 10
A láncfűrész elindítása 10
A láncfűrész leállítása 11
Vágás a láncfűrésszel 11
Ágvágás 12
Fa kivágása 13
Kivágott fa gallyazása 15
Rönkvágás 16
Az akkumulátor beszerelése 17
Az akkumulátor eltávolítása 17
Karbantartás 18
Ajánlott karbantartási ütemterv(ek) 18
Az olajszint ellenőrzése és a láncolaj betöltése 18
A láncfék ellenőrzése 18
A láncolaj áramlásának ellenőrzése 19
A lánc feszességének beállítása 19
A vezetőlemez, a lánc és a hajtó lánckerék szervizelése 20
A vezetőlemez és a lánc felszerelése 21
A lánc élezése 22
Szervizelés 22
Tárolás 23
Hibakeresés és elhárítás 24

Biztonság

⚠ FIGYELMEZTETÉS

Olvassa el az erre a villamos gépre vonatkozó összes biztonsági figyelmeztetést, utasítást, ábrát és jellemzőt.

Az alábbi utasítások be nem tartása áramütést, tüzet és/vagy súlyos sérülést okozhat.

Őrizze meg az összes figyelmeztetést és utasítást későbbi használatra.

A „villamos gép" kifejezés minden figyelmeztetésben hálózati áramellátású (vezetékes) vagy akkumulátoros (vezeték nélküli) villamos gépet jelöl.

FONTOS BIZTONSÁGI UTASÍTÁSOK

I. A munkaterület biztonsága

1. **A munkaterület legyen átlátható és jól megvilágított.** *A zsúfolt vagy sötét területek balesetekhez vezethetnek.*
2. **Ne működtessen villamos gépet robbanásveszélyes környezetben, például gyúlékony folyadékok, gázok vagy por jelenlétében.** *A villamos gépek szikrát keltenek, amely begyújthatja a port vagy a párákat.*
3. **Villamos gép használata közben tartsa távol a gyerekeket és a nézelődőket.** *A zavaró tényezők miatt elveszítheti az uralmat a szerszám felett.*

II. Villamos gépek munkavédelme

1. **Az áramellátás dugaszának illeszkednie kell a hálózati aljzatba. Soha ne alakítsa át a dugaszt semmilyen módon. Földelt villamos géphez ne használjon adapterdugaszt.** *A módosítás nélküli dugaszok és megfelelően illeszkedő hálózati aljzatok csökkentik az áramütés kockázatát.*
2. **Kerülje a teste érintkezését földelt felületekkel, például csövekkel, radiátorokkal, tűzhelyekkel és hűtőszekrényekkel.** *Ha a teste földelve van, fennáll az áramütés veszélye.*
3. **Ne tegye ki az elektromos szerszámot esőnek vagy nedves körülményeknek.** *Az elektromos szerszámba bejutó víz növeli az áramütés kockázatát.*
4. **Ne használja helytelenül a tápkábelt. Soha ne használja a tápkábelt a villamos gép hordozására, húzására vagy a fali aljzatból való kihúzására. Tartsa távol a tápkábelt a hőtől, olajtól, éles szélektől és mozgó alkatrészektől.** *A sérült vagy összegabalyodott vezetékek növelik az áramütés kockázatát.*
5. **Ha a villamos gépet a szabadban használja, használjon kültéri használatra alkalmas hosszabbítót.** *A kültéri használatra alkalmas hosszabbító használata csökkenti az áramütés kockázatát.*
6. **Ha elkerülhetetlen a villamos gép nedves helyen történő használata, használjon érintésvédelmi relével (RCD) védett áramellátást.** *Az RCD használata csökkenti az áramütés kockázatát.*

III. Személyes biztonság

1. **Legyen mindig résen – az elektromos szerszám használata során figyeljen arra, amit csinál, és használja a józan eszét. Ne használjon elektromos szerszámot fáradtan, kábítószer, alkohol vagy gyógyszer hatása alatt.** *Az elektromos szerszám használata közben egy pillanatnyi figyelmetlenség is súlyos személyi sérülést okozhat.*
2. **Használjon személyi védőfelszerelést. Viseljen mindig védőszemüveget.** *A megfelelő körülmények között használt védőfelszerelés, például pormaszk, csúszásmentes védőlábbeli, védősisak vagy hallásvédő csökkenti a személyi sérüléseket.*
3. **Akadályozza meg a véletlen indítást. A kapcsoló legyen KIKAPCSOLT helyzetben, amikor csatlakoztatja a hálózati tápellátást vagy az akkumulátort, felveszi vagy viszi a szerszámot.** *Ha a villamos gépet úgy viszi magával, hogy az ujja a kapcsolón van, vagy ha bekapcsolt villamos gépet áram alá helyezi, az balesethez vezethet.*
4. **A villamos gép bekapcsolása előtt távolítson el arról minden beállítóeszközt és csavarkulcsot.** *A villamos gép forgó alkatrészeiben hagyott csavarkulcs vagy más eszköz személyi sérülést okozhat.*
5. **Ne nyúljon a géppel túl messzire. Álljon mindig kellően stabilan, és ügyeljen az egyensúlyára.** *Ez lehetővé teszi a villamos gép jobb irányítását váratlan helyzetekben.*
6. **Öltözzön fel a feladatnak megfelelően. Ne viseljen laza ruházatot és ékszert. Tartsa távol haját és ruházatát a mozgó alkatrészektől.** *A bő ruhák, az ékszerek és a hosszú haj beakadhatnak a mozgó alkatrészekbe.*
7. **Ha rendelkezésre állnak eszközök porelszívó és -gyűjtő berendezések csatlakoztatására, gondoskodjon ezek csatlakoztatásáról és megfelelő használatáról.** *A porgyűjtő rendszer*

használata csökkentheti a porral kapcsolatos veszélyeket.

8. **Ne hagyja, hogy a szerszámok gyakori használata során szerzett ismeretek révén túl magabiztossá váljon, figyelmen kívül hagyva a szerszámbiztonsági elveket.** *Egy gondatlan cselekvés a másodperc tört része alatt súlyos sérülést okozhat.*

IV. A villamos gép használata és gondozása

1. **Ne erőltesse a villamos gépet. Használja a feladatnak megfelelő villamos gépet.** *A megfelelő villamos gép azzal a sebességgel végzi legjobban és legbiztonságosabban a dolgát, amelyre tervezték.*
2. **Ne használja a villamos gépet, ha a kapcsolója nem kapcsolja azt be és ki.** *Minden olyan villamos gép, amely nem kapcsolható be és ki a kapcsolójával, veszélyes, ezért meg kell javítani.*
3. **Mielőtt bármilyen beállítást végezne a villamos gépen, tartozékokat cserélne rajta, vagy eltárolná, húzza ki a dugaszát az áramforrásból, vagy távolítsa el az akkumulátorát (ha eltávolítható).** *Az ilyen megelőző biztonsági intézkedések csökkentik a villamos gép véletlen beindításának kockázatát.*
4. **A használaton kívüli villamos gépet gyermekektől elzárva tárolja, és ne engedje, hogy olyan személyek kezeljék, akik nem ismerik azt vagy ezeket az előírásokat.** *A villamos gép képzetlen felhasználó kezében veszélyes eszköz.*
5. **Tartsa karban az elektromos szerszámot és annak tartozékait. Keressen a mozgó alkatrészeknél hibás beállítást vagy megszorulást, esetleges törött alkatrészeket és minden olyan körülményt, amely befolyásolhatja az elektromos szerszám működését. A sérült villamos gépet használat előtt javítsa meg.** *Sok balesetet a nem megfelelően karbantartott villamos gépek okoznak.*
6. **Tartsa élesen és tisztán a vágószerszámokat.** *A megfelelően karbantartott, éles vágóélekkel rendelkező vágószerszámok kisebb valószínűséggel akadnak el, és könnyebben irányíthatók.*
7. **A villamos gépet, a tartozékokat, a szerszámfejeket stb. használja az utasításoknak megfelelően, figyelembe véve a munkakörülményeket és az elvégzendő munkát.** *Ha az elektromos szerszámot a tervezettől eltérő műveletekre használja, az veszélyes helyzetet eredményezhet.*
8. **Tartsa a fogantyúkat és a fogófelületeket szárazon, tisztán, olajtól és zsírtól mentesen.** *A csúszós fogantyúk és fogófelületek nem biztosítják a szerszám biztonságos kezelését és irányítását váratlan helyzetekben.*

V. Az akkumulátoros szerszám használata és gondozása

1. **A feltöltését csak a gyártója által megadott töltővel végezze.** *Egy adott típusú akkumulátor töltésére való töltő más típusú akkumulátorral használva tűzveszélyt okozhat.*
2. **Minden villamos gépet csak a hozzá való akkumulátorral használjon.** *Más típusú akkumulátorok sérülésveszélyt és tüzet okozhatnak.*
3. **Ha az akkumulátort nem használja, tartsa távol fémtárgyaktól, így gemkapcsoktól, érméktől, kulcsoktól, szögektől és csavaroktól, amelyek rövidre zárhatják a kivezetéseit.** *Az akkumulátor csatlakozóinak rövidre zárása égési sérülést vagy tüzet okozhat.*
4. **Túlzott igénybevétel esetén között folyadék távozhat az akkumulátorból; kerülje az érintkezést a folyadékkal. Ha véletlenül érintkezne vele, öblítse le vízzel. Ha a folyadék a szemébe kerülne, forduljon azonnal orvoshoz.** *Az akkumulátorból származó folyadék irritációt vagy égési sérülést okozhat.*
5. **Ne használjon sérült vagy módosított akkumulátort vagy szerszámot.** *A sérült vagy módosított akkumulátor előre nem látható módon működhet, ami tűzhöz, robbanáshoz, sérüléshez is vezethet.*
6. **Ne tegye ki az akkumulátort vagy a szerszámot tűznek vagy túl magas hőmérsékletnek.** *A tűznek vagy 130 °C feletti hőmérsékletnek való kitettség robbanást okozhat.*
7. **Tartsa be a töltéssel kapcsolatos összes utasítást, és ne töltse az akkumulátort vagy a szerszámot az utasításban megadott hőmérséklet-tartományon kívül.** *A nem megfelelő vagy a megadott hőmérsékleti tartományon kívüli töltés károsíthatja az akkumulátort, és növelheti a tűzveszélyt.*

VI. Szervizelés

1. **A villamos gépet szakképzett szerelővel szervizeltesse, kizárólag azonos cserealkatrészek felhasználásával.** *Ezzel biztosítható a villamos gép biztonságának megőrzése.*
2. **Ne kezdjen bele sérült akkumulátor javításába.** *Az akkumulátorok szervizelését*

csak a gyártó vagy arra engedéllyel rendelkező szerviz végezheti.

VII. A láncfűrész munkavédelme

1. **Amikor a láncfűrész működik, tartsa távol minden testrészét a fűrészlánctól. A láncfűrész elindítása előtt ellenőrizze, hogy a fűrészlánc nem ér hozzá semmihez.** *A láncfűrész használata közben egy pillanatnyi figyelmetlenség miatt a fűrészlánc elkaphatja a ruháját vagy valamelyik testrészét.*
2. **A láncfűrészt mindig jobb kezével a hátsó fogantyúnál, bal kezével pedig az első fogantyúnál megfogva tartsa.** *A láncfűrész fordított kézelrendezéssel tartása növeli a személyi sérülés kockázatát, soha ne így tartsa a láncfűrészt.*
3. **A láncfűrészt csak a szigetelt fogófelületeknél fogja meg, mert a fűrészlánc rejtett vezetékekhez is hozzáérhet.** *Az áram alatt lévő vezetékkel érintkező fűrészlánc a láncfűrész szabadon lévő fémrészeit is „áram alá helyezheti", áramütést okozva a kezelőnek.*
4. **Viseljen védőszemüveget. További hallás-, fej-, kéz- és lábvédő védőfelszerelés viselése is javasolt.** *A megfelelő védőfelszerelés csökkenti a kirepülő törmelék vagy a fűrészlánccal való véletlen érintkezés okozta személyi sérüléseket.*
5. **Ne működtesse a láncfűrészt fán, létrán, tetőről vagy bármilyen instabil támasztékról.** *A láncfűrész ilyen módon történő használata súlyos személyi sérülést okozhat.*
6. **Álljon mindig kellően stabilan, és csak akkor működtesse a láncfűrészt, ha szilárd, biztonságos és vízszintes felületen áll.** *A csúszós vagy instabil felületek, például a létrák egyensúlyvesztést vagy a láncfűrész feletti irányítás elvesztését okozhatják.*
7. **Feszülő főág vágásakor készüljön fel arra, hogy az ág visszacsapódik.** *Amikor a fa rostjaiban a feszültség felszabadul, a visszarúgó ág nekiütődhet a kezelőnek, vagy kiverheti a láncfűrészt a kezéből.*
8. **Legyen rendkívül óvatos bokrok és facsemeték vágásakor.** *A vékony szárú anyag megakadhat a fűrészláncban, és Ön felé csapódhat, vagy kibillentheti Önt az egyensúlyából.*
9. **A láncfűrészt az első fogantyújánál fogva vigye, kikapcsolt állapotban és a testétől eltartva. A láncfűrész szállítása vagy tárolása során mindig legyen a fűrészláncon a védőtok, az akkumulátora pedig legyen eltávolítva.** *A láncfűrész megfelelő kezelése csökkenti a mozgó fűrészlánccal való véletlen érintkezés kockázatát.*
10. **Kövesse a kenésre, a láncfeszítésre, valamint a rúd és a lánc cseréjére vonatkozó utasításokat.** *A nem megfelelően feszes vagy megkent lánc elszakadhat, vagy növelheti a visszarúgás esélyét.*
11. **A szerszámot csak fa vágására használja. Ne használja a láncfűrészt olyan célra, amelyre nem való. Például: ne használja a láncfűrészt fém, műanyag, falazat vagy nem fa építőanyagok vágására.** *Ha a láncfűrészt a rendeltetésétől eltérő műveletekre használja, veszélyes helyzet alakulhat ki.*
12. **Ne kísérelje meg fa kivágását, amíg tisztában nincs ennek kockázataival és azok elkerülésének módjával.** *Fa kivágása során súlyos sérülést szenvedhet a kezelő vagy a közelben tartózkodó személyek.*
13. **Kövessen minden utasítást, amikor a láncfűrészről elakadt anyagot távolít el, a láncfűrészt eltárolja vagy szervizeli. Legyen a kapcsoló kikapcsolva, az akkumulátor pedig eltávolítva.** *A gép váratlan működésbe lépése az elakadt anyag eltávolítása vagy szervizelés közben súlyos személyi sérülést okozhat.*
14. **A visszarúgás okai és megelőzése.** *Visszarúgás fordulhat elő, amikor a vezetőlemez orra vagy csúcsa hozzáér valamihez, vagy amikor a fa éppen vágott része összeszorul, becsípve a fűrészláncot a vágatba.*

    A csúcs érintkezése valamivel bizonyos esetekben hirtelen fordított reakciót válthat ki, felfelé és hátrafelé, a kezelő felé rúgva a vezetőlemezt.

    A fűrészlánc becsípődése a vezetőlemez teteje mentén hirtelen visszalökheti a fűrészt a kezelő felé.

    Az ismertetett reakciók bármelyike miatt elveszítheti az irányítást a fűrész felett, ami súlyos személyi sérüléshez vezethet. Ne hagyatkozzon kizárólag a fűrészbe beépített biztonsági berendezésekre. A láncfűrész használójaként több lépést is tennie kell annak érdekében, hogy a vágási munkák során ne következzen be baleset vagy sérülés.

    A visszarúgás a láncfűrész helytelen használatának, illetve a helytelen kezelésnek vagy nem megfelelő feltételeknek az eredménye, mely az alábbiakban ismertetett óvintézkedésekkel elkerülhető:

    A. **Folyamatosan határozottan, a hüvelykujjával és ujjaival a láncfűrész**

fogantyúit körülfogva tartsa a berendezést. Mindkét keze legyen a fogantyúkon, és vegyen fel olyan test- és kéztartást, hogy képes legyen ellenállni a visszarúgóerőknek. *A visszarúgóerőket megfelelő óvintézkedésekkel a kezelő uralma alatt tarthatja. Ne engedje el a láncfűrészt.*

B. **Ne tartsa el magától túlságosan a fűrészt, és ne végezzen vágást a vállmagassága felett.** *Ez segít megelőzni a fűrész hegyével történő véletlen érintkezést, és lehetővé teszi a láncfűrész jobb irányítását váratlan helyzetekben.*

C. **Csak a gyártó által meghatározott vezetőlemezt és fűrészláncot használjon.** *A nem megfelelő vezetőlemezek és láncok láncszakadást és/vagy visszarúgást okozhatnak.*

D. **Kövesse a gyártó fűrészláncra vonatkozó élezési és karbantartási utasításait.** *A mélységhatároló magasságának csökkentése miatt megnőhet a visszarúgás kockázata és mértéke.*

ŐRIZZE MEG EZT AZ UTASÍTÁST

Személyi védőfelszerelés

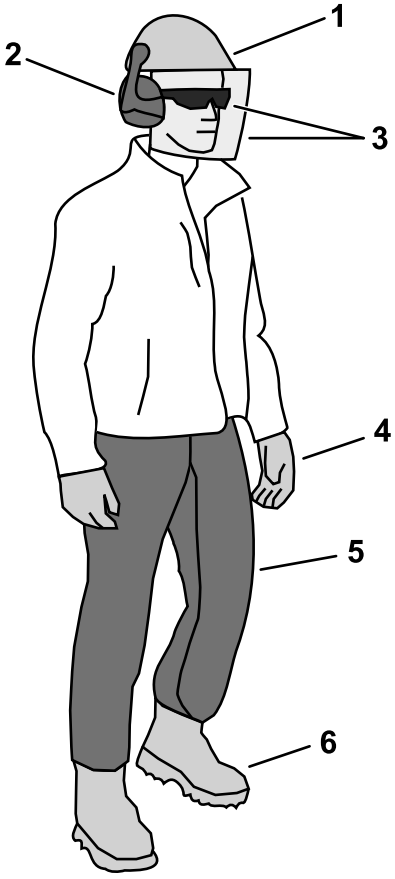

g316566

Ábra 3

1. Ha hulladék hullhat a fejére, viseljen védősisakot.
2. Viseljen fülvédőt
3. Viseljen védőszemüveget vagy arcvédőt
4. Viseljen kesztyűt
5. Viseljen munkavédelmi nadrágot
6. Viseljen megfelelő, csúszásmentes lábbelit

Biztonsági és tájékoztató címkék

A biztonságra figyelmeztető matricák és utasítások a kezelő által jól látható helyen, a potenciális veszélyforrás közelében találhatók. A sérült vagy hiányzó matricát cserélje, illetve pótolja.

decal140-8450

140-8450

1. Az előírásoknak megfelelően selejtezze.

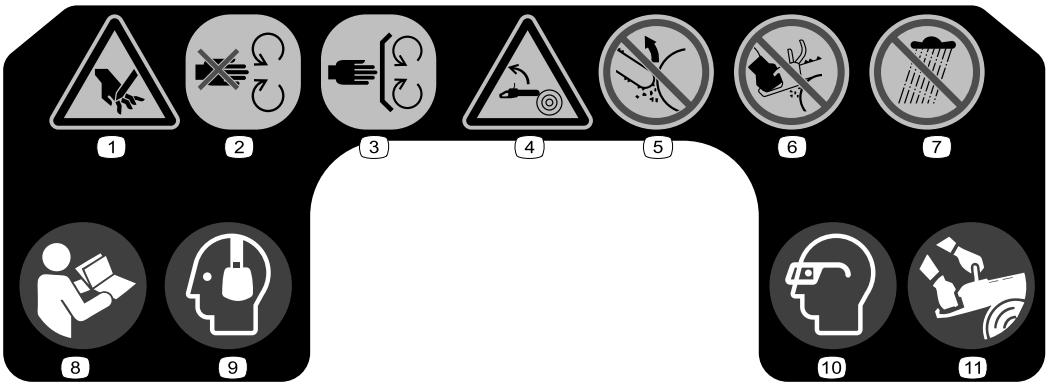

decal145-8273

145-8273

1. Kéz el- és levágásának a veszélye.
2. Tartson távolságot a mozgó alkatrészektől.
3. Legyen mindig a helyén az összes védőelem és védőlemez.
4. Visszarúgás veszélye
5. Ügyeljen arra, hogy a vezetőlemez orra ne érjen hozzá semmihez.
6. A láncfűrészt ne fél kézzel használja.
7. Ne tegye ki esőnek.
8. Olvassa el a *kezelői kézikönyvet*.
9. Viseljen fülvédőt.
10. Viseljen védőszemüveget.
11. A láncfűrészt mindig két kézzel használja.

Felszerelés

A láncfűrész feltöltése láncolajjal

Fontos: **Csak láncolajat használjon (külön kapható).**

Az első használata előtt töltse fel a láncfűrészt láncolajjal, lásd: Az olajszint ellenőrzése és a láncolaj betöltése (oldal 18).

Termékáttekintés

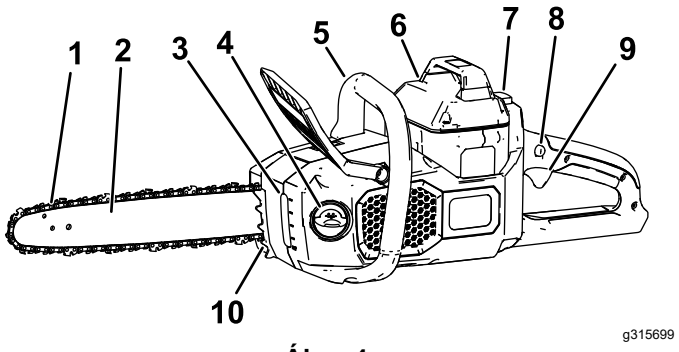

Ábra 4

A képen a gép bal oldala látható

1. Lánc
2. Vezetőlemez
3. Olajszint-ellenőrző ablak
4. Olajbetöltő sapka
5. Első fogantyú
6. Akkumulátor
7. Gombretesz
8. Indítókarretesz
9. Indítókar
10. Akasztófogak

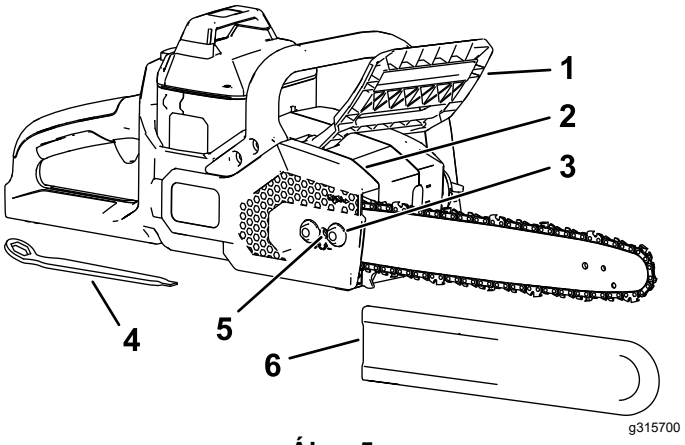

Ábra 5

A képen a gép jobb oldala látható

1. Láncfék
2. Oldalsó burkolat
3. Beágyazott fedélanya
4. Univerzális szerszám (a hátsó fogantyú mögött található)
5. Láncfeszítő csavar
6. Vezetőlemez-burkolat

Műszaki adatok

Típus	51845T
A vezetőlemez hossza (88613 és 88614 tétellel felszerelve)	40,6 cm
Láncosztás (88613 és 88614 tétellel felszerelve)	1 mm
Lánccsapszegtávolság (88613 és 88614 tétellel felszerelve)	9,5 mm
Lánchossz (88613 és 88614 tétellel felszerelve)	56 láncszem
Névleges feszültség	Használat: maximum 60 V egyenfeszültség, névleges: 54 V egyenfeszültség
Tömeg (akkumulátor nélkül)	4,35 kg
A töltő típusa	Toro 60 V lítiumion töltők
Az akkumulátor típusa	Toro 60 V lítiumion-akkumulátorok

Megfelelő hőmérsékleti tartományok

Az akkumulátor töltéséhez/tárolásához	5 °C és 40 °C között*
Az akkumulátor használatához	–30 °C és 49 °C között*
A szerszám használatához	0 °C és 49 °C között*

* A töltési idő megnő, ha a töltés nem a jelzett tartományon belül zajlik.

Tárolja az eszközt, az akkumulátort és az akkumulátortöltőt zárt, tiszta, száraz helyen.

Tartozékok

A géphez a Toro által jóváhagyott munkagépek és tartozékok széles választéka kapható, amelyek javítják és bővítik a gép képességeit. A jóváhagyott tartozékok és adapterek listájáért forduljon hivatalos márkaszervizhez, hivatalos Toro-forgalmazóhoz, vagy látogasson el a www.Toro.com webhelyre.

Az optimális teljesítmény és a gép folyamatos tanúsított biztonsága érdekében csak eredeti Toro-pótalkatrészeket és -tartozékokat használjon. A más gyártótól származó pótalkatrészek és tartozékok használata veszélyhelyzetet okozhat.

Üzemeltetés

A láncfűrész használatának megkezdése előtt

A láncfűrész használatának megkezdése előtt végezze el az alábbiakat:

- Ellenőrizze a lánc feszességét, lásd: A lánc feszességének beállítása (oldal 19).
- Tisztítsa meg a láncfűrész alkatrészeit, vizsgálja meg, hogy nincs-e rajtuk túlzott kopás vagy sérülés, és szükség szerint cserélje az adott alkatrészt, lásd: A vezetőlemez, a lánc és a hajtó lánckerék szervizelése (oldal 20).
- Ellenőrizze a lánc élességét és épségét, és szükség szerint élesítse meg vagy cserélje ki, lásd: A lánc élezése (oldal 22).
- Ellenőrizze az olajszintet, lásd Az olajszint ellenőrzése és a láncolaj betöltése (oldal 18).
- Ellenőrizze a láncféket, lásd: A láncfék ellenőrzése (oldal 18).
- Ellenőrizze a láncfűrészt sérülés, általános megjelenés és teljesítmény szempontjából. Győződjön meg arról, hogy a kapcsolók akadálymentesen mozognak, a szellőzőnyílások és a fogantyúk tiszták, a vezetőlemez pedig nem görbült vagy sérült.

A láncfűrész elindítása

1. Ellenőrizze, hogy a láncfűrész szellőzőnyílásai portól és egyéb szennyeződéstől mentesek-e (Ábra 6).

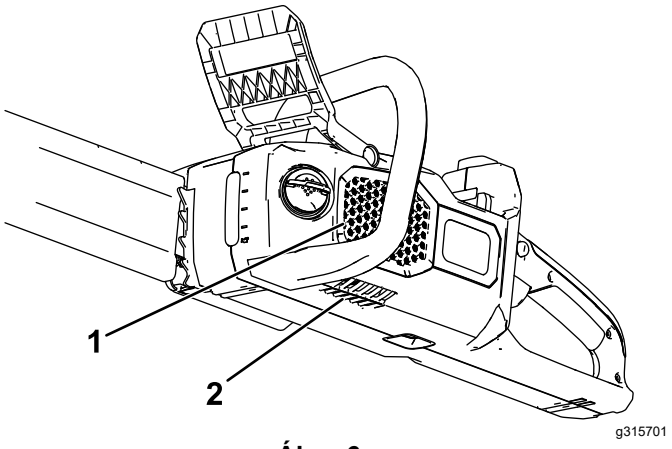

Ábra 6

1. Oldalsó szellőzőnyílás
2. Alsó szellőzőnyílás

2. Fektesse a láncfűrészt egy vízszintes felületre.
3. Igazítsa az akkumulátor nyelvét a láncfűrész akkumulátorrekeszéhez (Ábra 7).

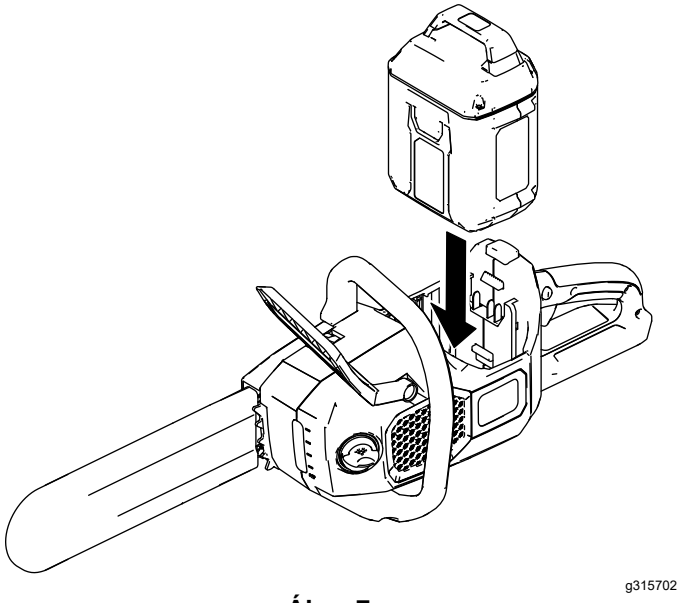

Ábra 7

4. Tolja be az akkumulátort a rekeszbe úgy, hogy az akkumulátor a helyére rögzüljön.
5. Távolítsa el a védőburkolatot a láncról.
6. Győződjön meg arról, hogy a láncfék HASZNÁLAT helyzetben van (Ábra 8).

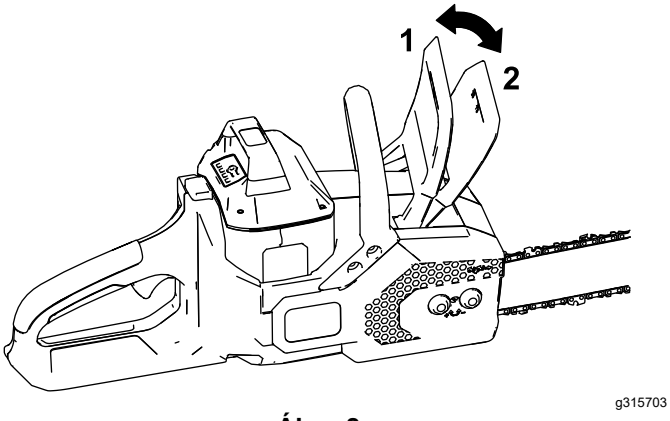

Ábra 8

1. Láncfék (HASZNÁLAT helyzetben)
2. Láncfék (FÉKEZŐ helyzetben)

7. Bal kezével az első fogantyún, jobb kezével a hátsó fogantyún nyomja meg az indítókarreteszt, majd húzza be az indítókart (Ábra 9).

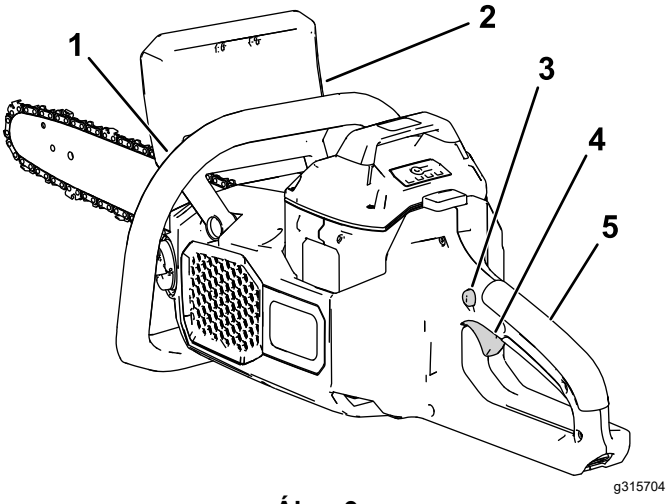

Ábra 9

1. Első fogantyú
2. Láncfék
3. Indítókarretesz
4. Indítókar
5. Hátsó fogantyú

A láncfűrész leállítása

A láncfűrész leállításához engedje el az indítókart.

Ha nem használja a fűrészt, vagy a fűrészt a munkaterületre vagy onnan szállítja, állítsa a láncféket FÉKEZŐ helyzetbe (Ábra 8), és vegye ki az akkumulátort.

Vágás a láncfűrésszel

⚠ FIGYELMEZTETÉS

A láncfűrész helytelen használata súlyos személyi sérülést, akár halált is okozhat.

Az esetleges személyi sérülések elkerülése érdekében figyelmesen olvassa el és tartsa be az összes használati utasítást.

⚠ FIGYELMEZTETÉS

A visszarúgás súlyos, akár halálos sérülést is okozhat.

A láncfűrész használata előtt mindig ellenőrizze, hogy a láncfékrendszer megfelelően működik-e.

Kerülje a vágandó faágak megérintését a láncfűrész vezetőlemezének orrával.

Kétféle visszarúgás fordulhat elő:

- A láncfűrész gyors elmozdulása **felfelé**, amikor a vezetőlemez orránál vagy tetején futó lánc hozzáér valamihez
- A láncfűrész gyors elmozdulása **hátrafelé**, amikor a vezetőlemez orránál vagy tetején futó lánc a vágás során beszorul a fába

Ábra 10 – a vezetőlemeznek az a területe, amelynél a visszarúgás elkerülése érdekében ügyelni kell, hogy ne érintkezzen semmivel.

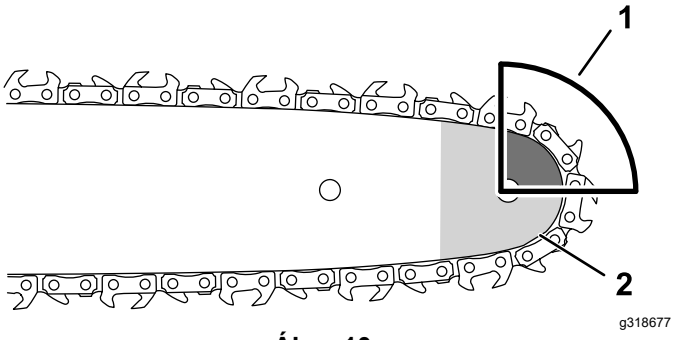

Ábra 10

1. Visszarúgási terület (a vezetőlemez orra és felső része)
2. Orr

1. Fogja meg a láncfűrészt két kézzel, bal kezével az elülső fogantyúnál, jobb kezével pedig a hátsó fogantyúnál fogva, lásd: Ábra 11.

   Fontos: **Tartsa a bal karját kinyújtva, a könyökét rögzítve, hogy csökkentse a visszarúgást.**

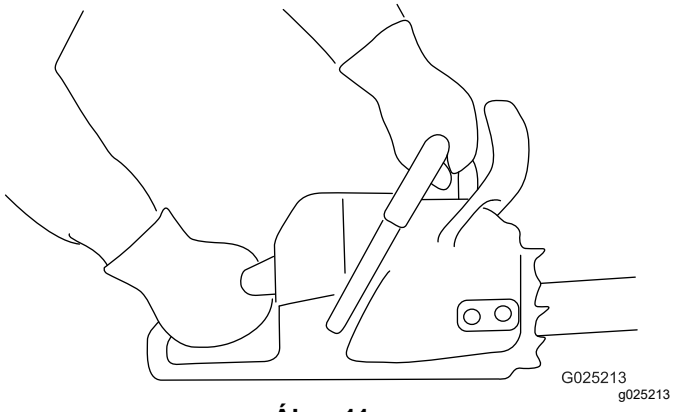

Ábra 11

2. Álljon szilárd, egyenletes talajra a fűrészelni kívánt fa elé.
3. Álljon a láncfűrész **bal oldalára**, **ne a lánc vonalába**, és vegyen fel kiegyensúlyozott, stabil lábtartást a fűrészeléshez.

   Fontos: **Ne álljon a fára, amit épp fűrészel.**

4. Ügyeljen arra, hogy csak azt az ágat vágja le, amelyet szándékozott; vágás közben ügyeljen arra, hogy a fűrészlánc ne érjen a talajhoz, más ágakhoz vagy egyéb tárgyakhoz.
5. A vágás megkezdése előtt gyorsítsa fel maximális sebességre a láncot.
6. Vágja úgy a fát, hogy az a vezetőlemez hátsó részének közelében legyen, közel az akasztófogakhoz, Nyomja a fűrészláncot enyhén a fához, és hagyja, hogy a láncfűrész a saját súlyánál fogva szabályozza a vágás sebességét.

   Megjegyzés: Enyhe nyomást kifejthet az akasztófogak (Ábra 12) segítségével.

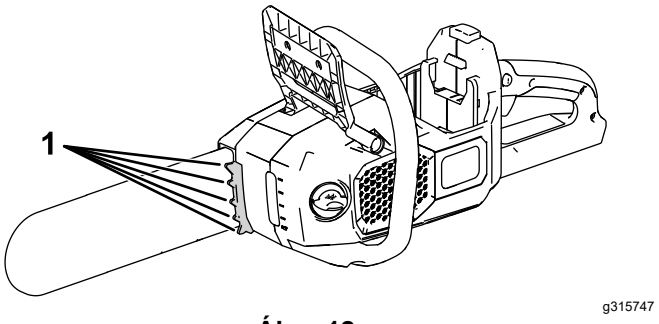

Ábra 12

1. Akasztófogak

7. Fejtsen ki egyenletes nyomást a láncfűrészre, vágjon egyenes vonalban, és csak a vágás végéhez közel szüntesse meg a nyomást.

Ágvágás

⚠ FIGYELMEZTETÉS

Ha nem a talajon állva végzi a magasabban levő ágak vágását, az nem biztonságos, instabil helyzetbe hozhatja Önt a láncfűrész használata során, ami súlyos, akár végzetes személyi sérülést is okozhat Önnek vagy a közelben lévőknek.

Ágak álló fáról történő levágása során a következőképpen járjon el:

- **Ne másszon fel a láncfűrésszel együtt a fára.**
- **Ne tartsa túl messzire a láncfűrészt, vágáskor pedig tartsa mindkét kezével.**
- **Ügyeljen arra, hogy senki ne legyen azon a területen, ahova a levágott ágak hullhatnak.**

1. A láncfűrészt az előírt módon fogja meg, lásd: Ábra 11.
2. Kisebb ágak vágásakor fejtsen ki kis nyomást a levágandó ágra.

3. A nagyobb ágak vágásakor vágja be kissé alulról az ágat, majd fejezze be a vágást az ág felső részétől.
   A. Az ág alján a vágást végezze kb. 15 cm-re a törzstől. Vágja át az ágat a vastagsága harmadáig.
   B. Indítsa a vágást 5,0–10,0 cm-rel kijjebb az ágon és felülről. Vágja addig az ágat, amíg le nem hullik.
   C. Vágja le az ág tövét az ággallérnál (Ábra 13).

   Fontos: **Ne vágja le az ágat a galléron túl, a törzzsel egy szintig, és ne hagyjon nagy ágcsonkot; ez károsítja a fát.**

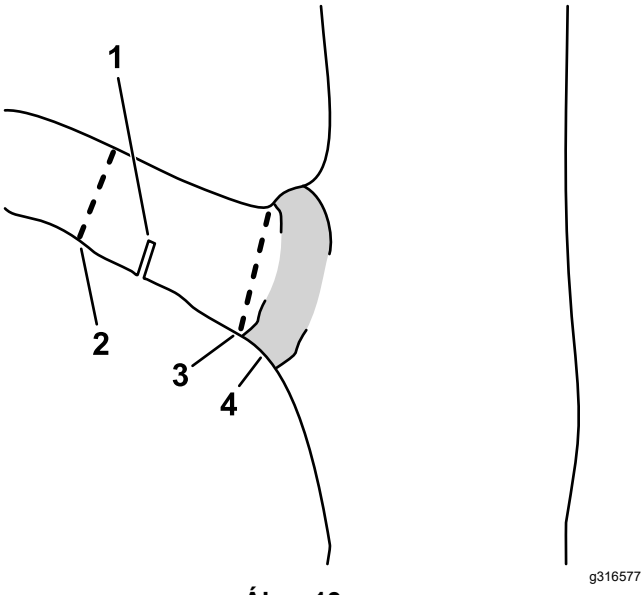

Ábra 13

1. Első könnyítő alávágás
2. Második, teljes átvágás
3. Végső ágvágás az ágcsonk eltávolítása érdekében
4. Ággallér (a törzs és az ág közti átmenet)

Fa kivágása

⚠ FIGYELMEZTETÉS

A fák kivágásához szakértelem kell, a művelet pedig veszélyeket rejt.

- **Mielőtt megpróbálna kivágni egy nagyobb fát, gyakoroljon néhány kisebb-nagyobb ág vagy kis rönk levágásával, hogy megismerje a láncfűrészt.**
- **Ne használja a láncfűrészt olyan nagy fák kivágására, amelyek átmérője nagyobb, mint a vezetőlemez hossza.**

⚠ VESZÉLY

A magasban lévő meglazult vagy összeakadt ágak a vágásból eredő rezgések miatt leválhatnak, ami súlyos sérülést vagy halált okozhat.

A fűrészelés megkezdése előtt mindig nézze meg, hogy nincsenek-e a magasban meglazult és összeakadt faágak. Ha laza ágakat lát, távolítsa el azokat a munka megkezdése előtt.

A kezelő megfelelő testhelyzetét fa kivágásához lásd: Ábra 14.

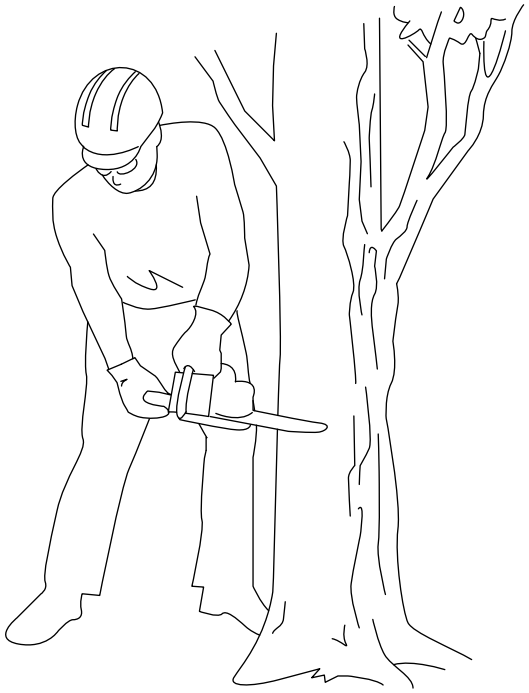

Ábra 14

1. Határozza meg a fa kidöntési irányát. Vegye figyelembe a következő változókat:
   - Szélirány
   - Vastagabb faágak a fa egyik oldalán
   - A fa természetes dőlési iránya (adott esetben)
2. Határozzon meg egy tiszta, biztonságos eltávolodási útvonalat a veszélyes területtől, lásd: Ábra 15.

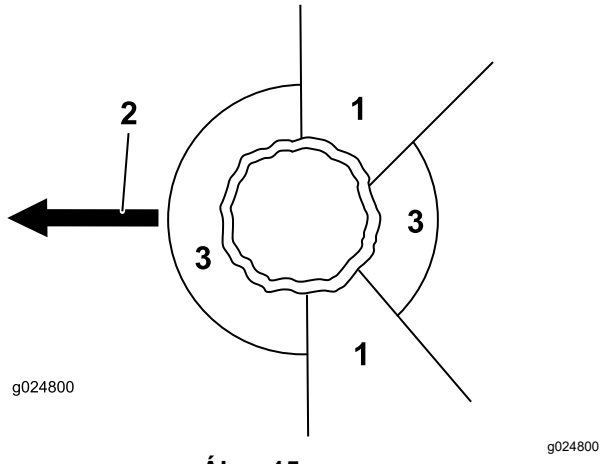

Ábra 15

1. Eltávolodási útvonal (45°-os szöget bezáró terület a fa tervezett kidöntési irányával ellentétes oldalon)
2. Tervezett döntési irány
3. Veszélyes terület

3. A láncfűrészt fogja meg az előírt módon, lásd: Ábra 11.
4. Végezze el az első vágást a fa átmérőjének harmadáig azon az oldalon, amerre a fát dönteni kívánja (Ábra 16).

   Megjegyzés: Ez a vágás megakadályozza, hogy a láncfűrész beszoruljon a következő vágás során.

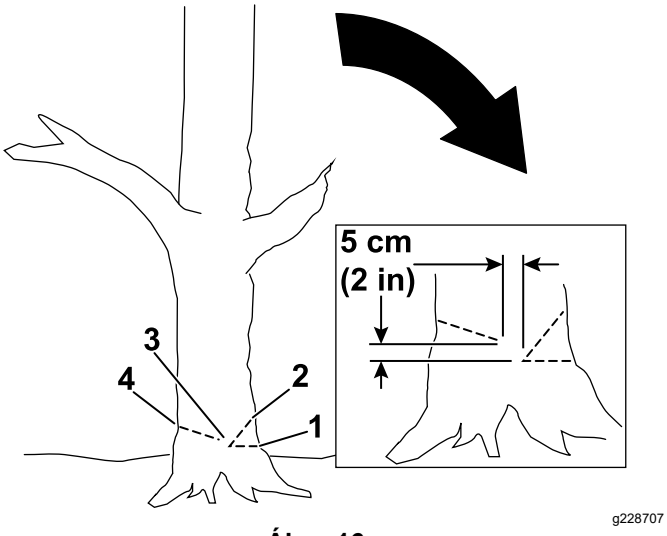

Ábra 16

1. Első vágás
2. Második vágás
3. Forgáspont
4. Hátsó vágás

5. Végezzen egy második vágást bemetszés kialakításához, a vágást legalább 5 cm-rel az első vágás felett kezdve (Ábra 16).

   Fontos: **Ügyeljen arra, hogy az első és a második vágás egyetlen pontban találkozzon, tiszta bemetszést eredményezve.**

6. Végezze el a hátsó vágást a bevágással ellenkező oldalon, körülbelül 5 cm-rel magasabban, mint a bevágás alja, lásd: Ábra 16.

   Fontos: **Álljon meg a harmadik vágással 2,5–5,0 cm-re a bevágástól, hogy képződjön egy forgáspont a bevágások között (Ábra 16), hogy a fa ne rossz irányba dőljön, illetve dőlés közben ne csavarodjon el.**

   Megjegyzés: Ahogy a hátsó vágás közelít a forgásponthoz (Ábra 16), a fának el kell kezdenie dőlni.

7. Amikor a fa dőlni kezd, távolítsa el a láncfűrészt, kapcsolja ki, tegye le, és vonuljon vissza a 2. lépésben kijelölt úton.

   Fontos: **Ha a fa nem a kívánt irányba kezd dőlni, azonnal álljon le a vágással, kapcsolja ki és tegye le a láncfűrészt, majd egy nem fémből készült ék segítségével kezdje el tágítani a hátsó vágást a fát a kívánt irányba nyomva.**

Kivágott fa gallyazása

1. A láncfűrészt az előírt módon fogja meg, lásd: Ábra 11.
2. A fa tövétől felfelé haladva vágja le a fáról azokat a kisebb ágakat, amelyekre nem támaszkodik a törzs (Ábra 17).
3. Vágja le a nagyobb ágakat, amelyekre a fa támaszkodik, alulról felfelé, hogy az ágak ne csípjék be a fűrészlapot (Ábra 18).

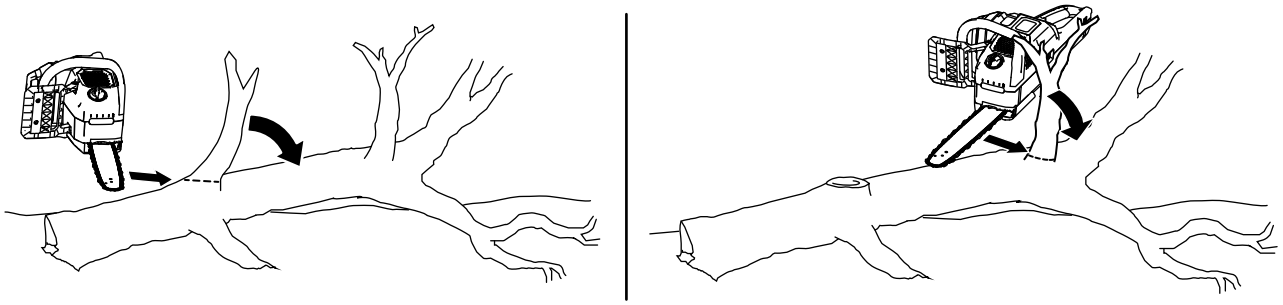

g316601

Ábra 17

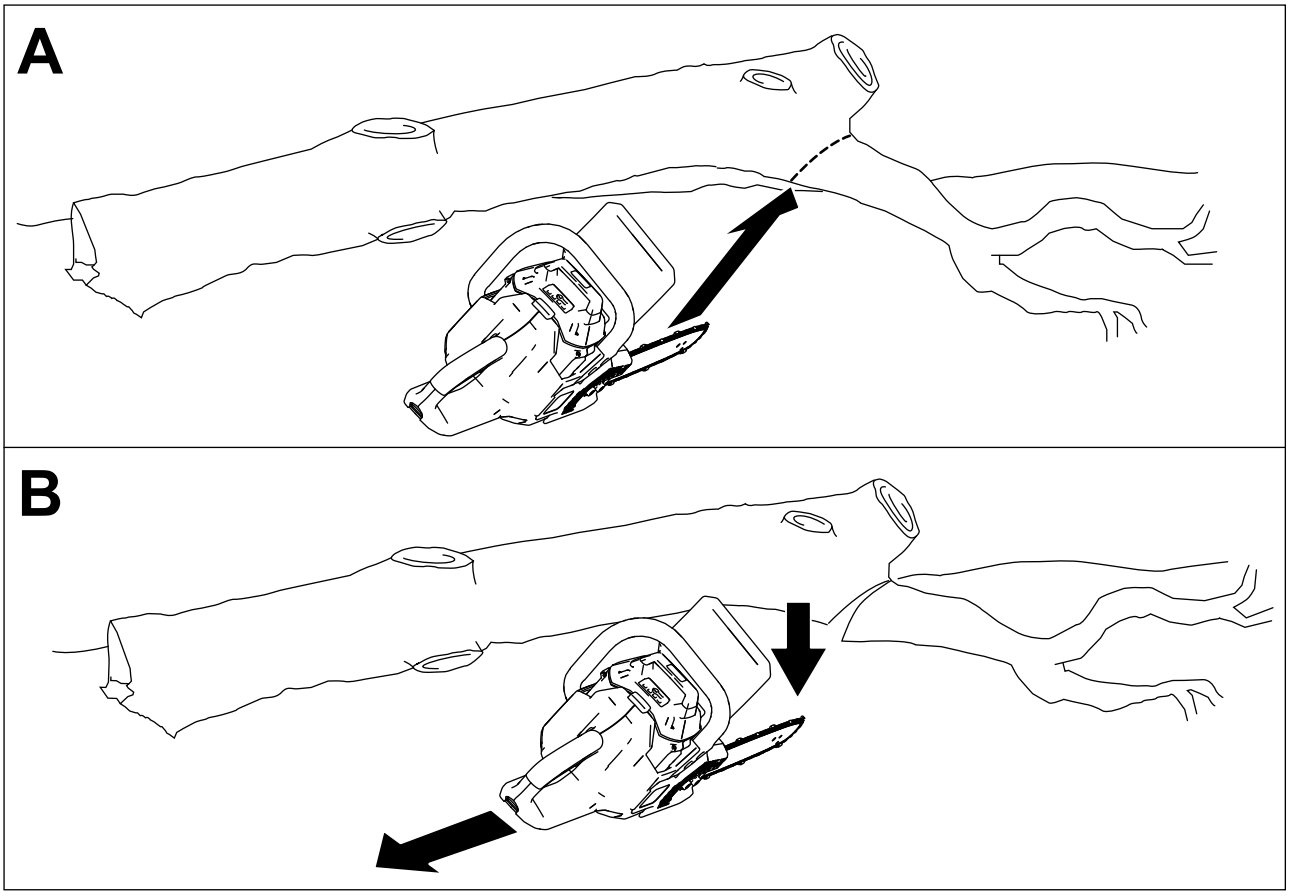

g315751

Ábra 18

Rönkvágás

Rönkvágásnál figyelje meg, hogy a rönk hol támaszkodik fel, és hol van rajta terhelés. A rönkvágást úgy végezze, hogy a leeső darab ne csípje be a vezetőlemezt.

Fontos: **Ha a láncfűrész elakadna a vágásban, ne próbálja a motort járatva kiszabadítani. Állítsa le a fűrészt, távolítsa el az akkumulátorát, majd ék segítségével feszítse szét a vágást és emelje ki a fűrészt.**

Ha kidöntött fát gallyaz vagy rönköt vág, támassza fel a rönköt (lehetőleg fűrészbakon).

- Ha a rönk a két végén feltámaszkodik, középen viszont nem, a terhelés a rönk közepére kerül.
  - Kezdje fent a vágást, és haladjon körülbelül a rönk vastagságának a harmadáig (Ábra 19, A).
  - Végezzen egy másik vágást alulról, amely összeér az elsővel (Ábra 19, B). Így nem szorul be a fűrész a rönkbe.

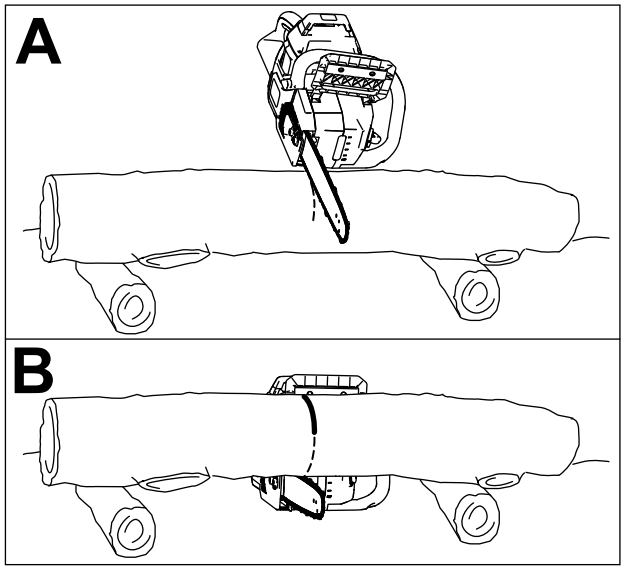

g315765

Ábra 19

- Ha a rönk csak az egyik végén támaszkodik fel, a terhelés a rönk szabad végére esik.
  - Kezdje alul a vágást, és haladjon körülbelül a rönk vastagságának a harmadáig.
  - Végezzen egy másik vágást felülről, ami összeér az elsővel. Így nem szorul be a fűrész a rönkbe.
- Ha a rönk a teljes hosszában a talajon fekszik fel anélkül, hogy bármely ponton nagy terhelés lenne rajta, akkor felülről vágja át a rönköt.
- Ha a rönk domboldalon fekszik, mindig a rönk emelkedő felőli oldalán tartózkodjon (Ábra 20).

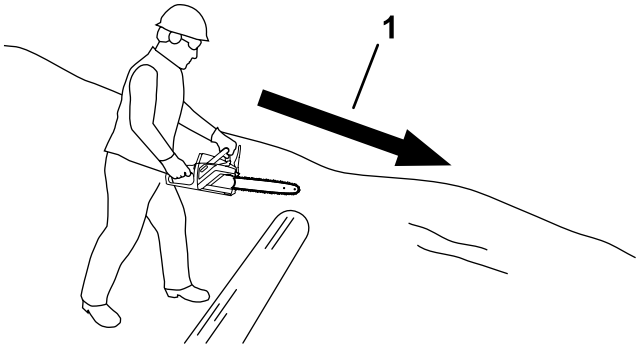

g315767

Ábra 20

1. A lejtés iránya

- Ha a rönk a teljes hosszában a talajon fekszik fel, vágjon be az átmérője egyharmadáig felülről, majd fordítsa át a rönköt, és végezzen még egy vágást, ami összeér az első vágással (Ábra 21).

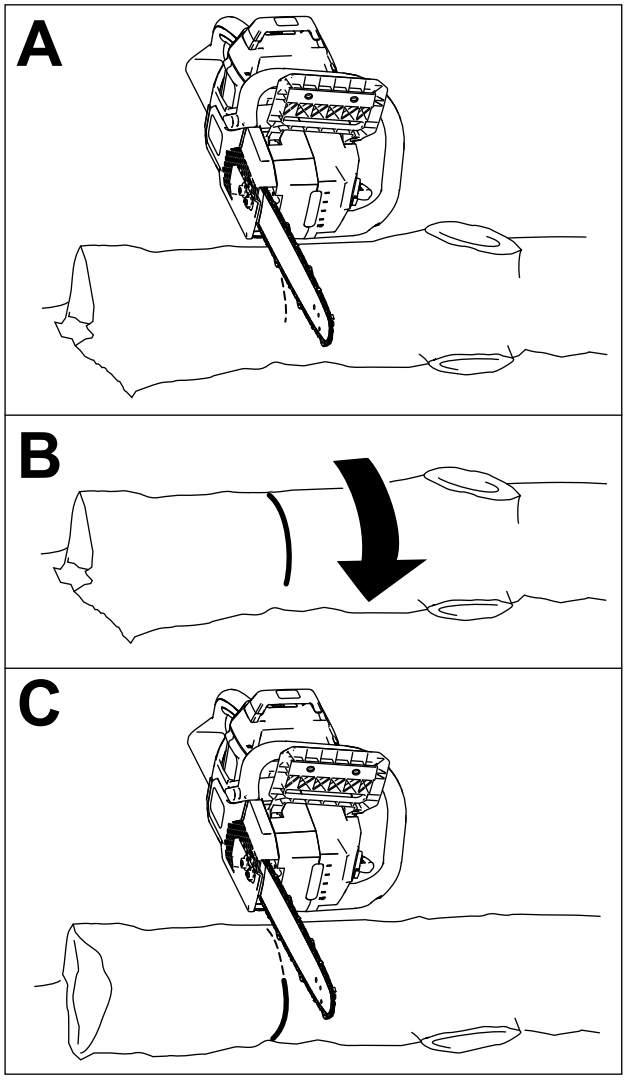

g315766

Ábra 21

Az akkumulátor beszerelése

1. Fektesse a láncfűrészt egy vízszintes felületre.
2. Igazítsa az akkumulátor nyelvét a láncfűrész akkumulátorrekeszéhez (Ábra 22).

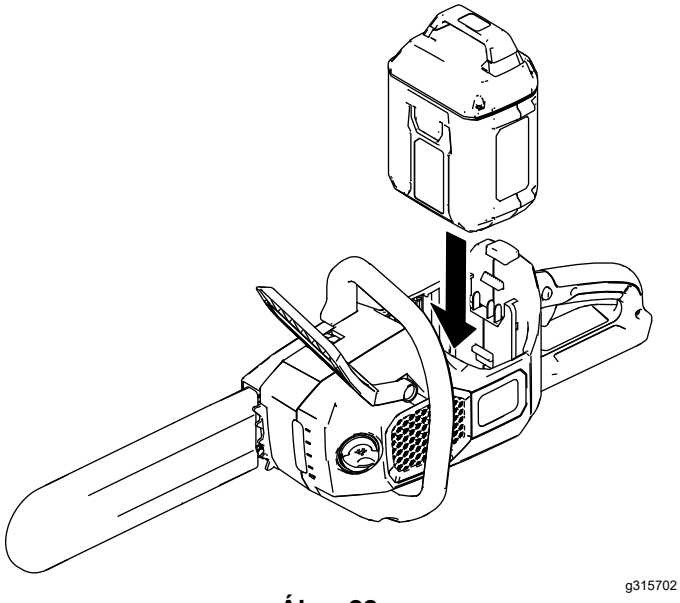

Ábra 22

3. Tolja be az akkumulátort a rekeszbe úgy, hogy az akkumulátor a helyére rögzüljön.

Az akkumulátor eltávolítása

1. Helyezze a láncfűrészt sík felületre.
2. Nyomja le a reteszt, és vegye ki az akkumulátort a rekeszéből.

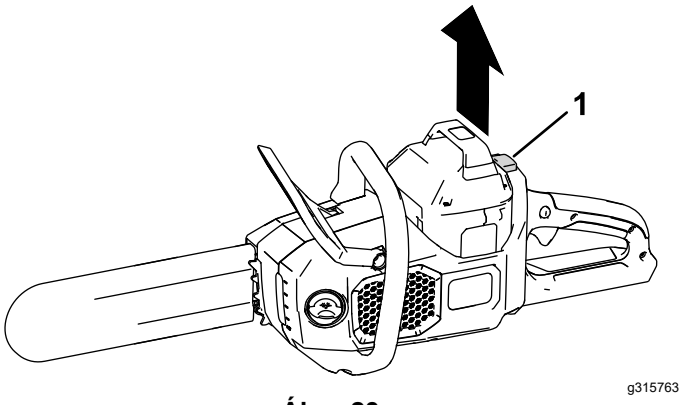

Ábra 23

1. Retesz

Karbantartás

Ajánlott karbantartási ütemterv(ek)

Karbantartási időköz	Karbantartási intézkedés
Minden egyes használat előtt, vagy naponta	• Ellenőrizze az olajszintet, és töltsön be szükség szerint láncolajat. • Ellenőrizze a láncféket. • Ellenőrizze, hogy az olaj rákerül-e a láncra. • Ellenőrizze a lánc feszességét, és szükség szerint állítsa be. • Ellenőrizze, hogy a vezetőlemez egyenes és ép. • Ellenőrizze a lánc élességét; a lánc élezésével vagy cseréjével kapcsolatban vegye fel a kapcsolatot a hivatalos márkakereskedővel.
Minden egyes akkumulátorlemerülési ciklus után	• Ellenőrizze az olajszintet, és töltsön be szükség szerint láncolajat. • Ellenőrizze a láncféket. • Ellenőrizze a lánc feszességét, és szükség szerint állítsa be.
Évente, vagy tárolás előtt	• Végezze el a vezetőlemez, a lánc és a hajtó lánckerék szervizelését. • Ellenőrizze a lánc élességét; a lánc élezésével vagy cseréjével kapcsolatban vegye fel a kapcsolatot a hivatalos márkakereskedővel.

Az olajszint ellenőrzése és a láncolaj betöltése

Szolgáltatásszünet: Minden egyes használat előtt, vagy naponta

Minden egyes akkumulátorlemerülési ciklus után

Fontos: **Csak láncolajat használjon (külön kapható).**

1. Állítsa le a láncfűrészt, és távolítsa az akkumulátorát, lásd: Az akkumulátor eltávolítása (oldal 17).
2. Ellenőrizze az olajszintet az ablakon át. Ha az olaj nem lepi el az ablakot, töltsön be szükség szerint láncolajat (Ábra 24).

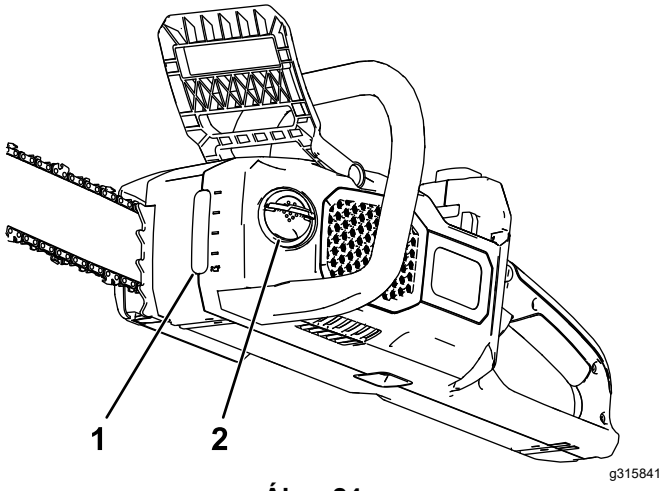

Ábra 24

1. Olajszint-ellenőrző ablak 2. Olajbetöltő sapka

3. Helyezze a láncfűrészt sík felületre úgy, hogy az olajbetöltő sapka felfelé nézzen.
4. Tisztítsa meg az olajbetöltő sapka körüli területet (Ábra 24).

   Megjegyzés: Ügyeljen arra, hogy ne kerülhessen hulladék/faforgács az olajtartályba.
5. Hajtsa ki az olajbetöltő sapka fülét, távolítsa el a sapkát, majd töltse fel láncolajjal a tartályt (Ábra 24).

   Fontos: **Az olajszint ne legyen magasabban a betöltőnyak aljánál.**
6. Törölje le az esetleg melléfolyt olajat, szerelje vissza az olajbetöltő sapkát, és hajtsa le annak fülét.
7. Ellenőrizze, hogy az olaj eljut-e a lánchoz, lásd: A láncolaj áramlásának ellenőrzése (oldal 19).

A láncfék ellenőrzése

Szolgáltatásszünet: Minden egyes használat előtt, vagy naponta

Minden egyes akkumulátorlemerülési ciklus után

1. Húzza be a láncféket, előretolva azt LEÁLLÍTÁSI helyzetbe (Ábra 25).

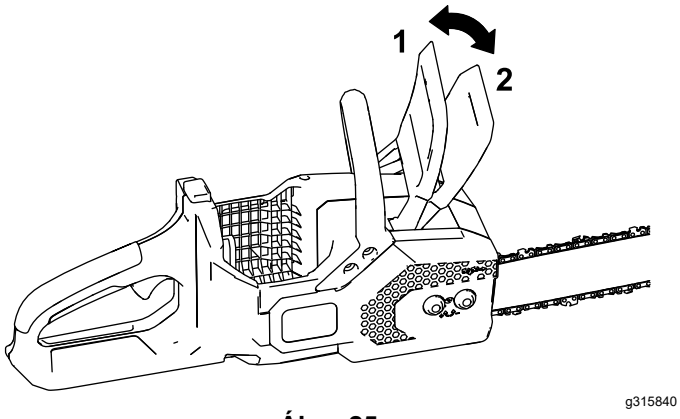

Ábra 25

1. Láncfék (HASZNÁLAT helyzetben)
2. Láncfék (FÉKEZŐ helyzetben)

2. Készítse elő a láncfűrészt a kipróbálására; lásd: A láncfűrész használatának megkezdése előtt (oldal 10).
3. Kísérelje meg a láncfűrész elindítását. Ha elindul, javíttassa meg a láncfűrészt hivatalos márkakereskedésben.
4. Oldja ki a láncféket, hátrahúzva azt ÜZEMI helyzetbe (Ábra 25).

A láncolaj áramlásának ellenőrzése

Szolgáltatásszünet: Minden egyes használat előtt, vagy naponta

1. Készítse elő a láncfűrészt használatára, lásd: A láncfűrész használatának megkezdése előtt (oldal 10).
2. Annak ellenőrzésére, hogy az olaj a lánchoz áramlik-e, tartsa a láncfűrész orrát néhány centire egy felülettől (például papírlaptól, kartonpapírtól, fatuskótól), és kezdje járatni. Enyhe olajpermetet kell látnia a felületen (Ábra 26).

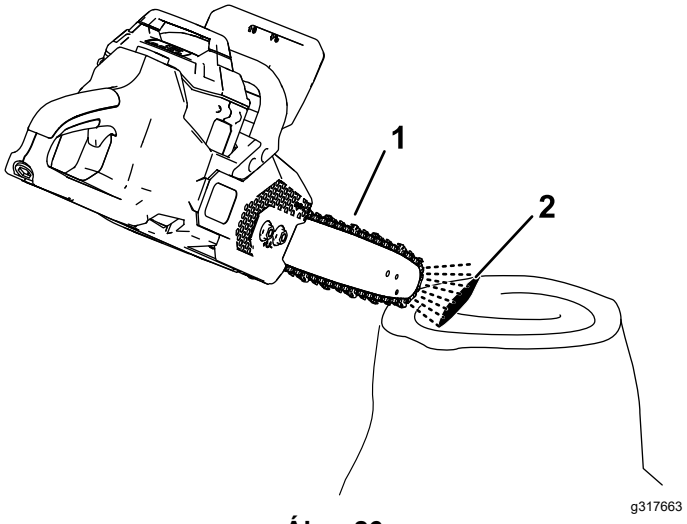

Ábra 26

1. Járassa a láncfűrészt néhány centire a felülettől.
2. Ha van olajáramlás, az olaj leszóródik a láncról, és felgyűlik a felületen.

3. Ha nincs olajáramlás, ellenőrizze, hogy van-e olaj a tartályban, és tiszta-e az oldalsó burkolat alatti felület, lásd Az olajszint ellenőrzése és a láncolaj betöltése (oldal 18) és A vezetőlemez, a lánc és a hajtó lánckerék szervizelése (oldal 20).

A lánc feszességének beállítása

Szolgáltatásszünet: Minden egyes használat előtt, vagy naponta

Minden egyes akkumulátorlemerülési ciklus után

Ellenőrizze a lánc megfelelő feszességét.

A laza lánc lerövidíti a hajtó lánckerék és a vezetőlemez élettartamát, és a lánc leesését okozhatja.

A túl feszes lánc miatt a vezetőlemez és lánc is túlhevülhet, ami felgyorsítja a kopást, leégetheti a motort, és láncszakadást okozhat.

A lánc feszessége akkor megfelelő, ha kesztyűs kézzel akadálymentesen húzni tudja a láncot a vezetőlemez körül. A lánc nem válhat el a vezetőlemez alsó szélétől.

Új lánc esetén néhány vágás után ellenőrizze újra a láncfeszességet; az új lánc általában megnyúlik, és néhány vágás után beállítást igényel.

⚠ VESZÉLY

A láncfűrész fogainak érintése súlyos személyi sérülést okozhat.

- **A beállítás vagy karbantartás megkezdése előtt távolítsa el a láncfűrész akkumulátorát.**
- **A láncfűrész beállítása és karbantartása során mindig viseljen kesztyűt.**

1. Helyezze a láncfűrészt sík felületre, és távolítsa el az akkumulátorát, lásd: Az akkumulátor eltávolítása (oldal 17).
2. Hagyja lehűlni a fűrészláncot.

   Fontos: **Ne végezzen állítást forró láncon; ahogy hűl, a lánc összehúzódhat, ami túlzott feszességet okoz.**
3. Vizsgálja meg a vezetőlemezt görbülés és károsodás szempontjából, szükség esetén cserélje ki.
4. Győződjön meg arról, hogy a láncfék HASZNÁLAT helyzetben van (Ábra 25).
5. Lazítsa meg az oldalsó burkolatot rögzítő beágyazott anyákat a tartozék univerzális szerszámmal, de ne távolítsa el a burkolatot (Ábra 28).
6. Tartsa felemelve a vezetőlemez csúcsát (Ábra 27).

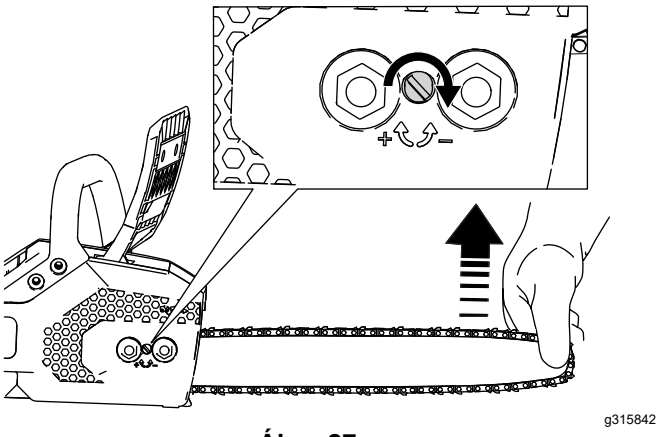

Ábra 27

7. Állítsa be a lánc feszességét a tartozék univerzális szerszámmal, majd a beágyazott anyákat meghúzva rögzítse az oldalsó burkolatot (Ábra 28).
   - **A lánc feszességének növeléséhez** forgassa a láncfeszítő csavart jobbra (Ábra 27).
   - **A lánc feszességének csökkentéséhez** forgassa a láncfeszítő csavart balra.

   Állítsa be úgy a lánc feszességét, hogy a lánc hozzáérjen a vezetőlemez alsó széléhez, majd húzza el a láncot a vezetőlemez alsó szélétől; a megfelelően beállított lánc csak 3,2–6,4 mm-re távolítható el a vezetőlemeztől, és elengedve visszaugrik.

   Ha a lánc feszessége nem megfelelő, lazítsa meg az oldalsó burkolatot, és ismételje meg az 5–7. lépést.
8. Húzza körbe kesztyűs kézzel a láncot a vezetőlemez körül. A megfelelően feszes lánc akadálymentesen fut, és nem válik el a vezetőlemez alsó szélétől.
9. Ellenőrizze újra a lánc feszességét, és szükség esetén ismételje meg az eljárást.

A vezetőlemez, a lánc és a hajtó lánckerék szervizelése

Évente, vagy tárolás előtt

⚠ VESZÉLY

A láncfűrész fogainak érintése súlyos személyi sérülést okozhat.

- **A beállítás vagy karbantartás megkezdése előtt távolítsa el a láncfűrész akkumulátorát.**
- **A láncfűrész beállítása és karbantartása során mindig viseljen kesztyűt.**

1. Helyezze a láncfűrészt sík felületre, és távolítsa el az akkumulátorát, lásd: Az akkumulátor eltávolítása (oldal 17).
2. Távolítsa el az oldalsó burkolatot a burkolatot rögzítő két beágyazott anyát kihajtva (Ábra 28).

   Megjegyzés: A beágyazott anyák nem válnak le az oldalsó burkolatról. Lazítsa meg őket annyira, hogy a burkolatot el lehessen távolítani.

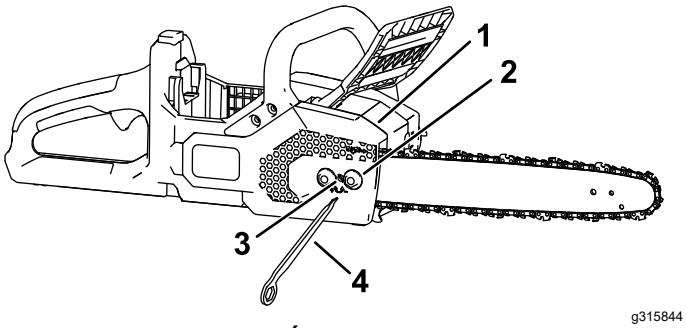

Ábra 28

1. Burkolat
2. Beágyazott anya
3. Láncfeszítő csavar
4. Univerzális szerszám

3. Lazítsa meg a láncot a láncfeszítő csavart balra forgatva (Ábra 28).
4. Válassza le a láncot a vezetőlemezről, és tegye félre.
5. Távolítsa el a kapcsot és a hajtó lánckereket a láncfűrészről (Ábra 29).
6. Tisztítson le minden hulladékot az oldalsó burkolat alatti területről.
7. Vizsgálja meg a hajtó lánckereket. Ha nagyon elkopott vagy sérült, cserélje ki.
8. Szerelje fel a lánckereket és a kapcsot.
9. Ellenőrizze az olajkimeneti nyílást (Ábra 29) hulladék szempontjából, és tisztítsa meg szükség szerint a területet.

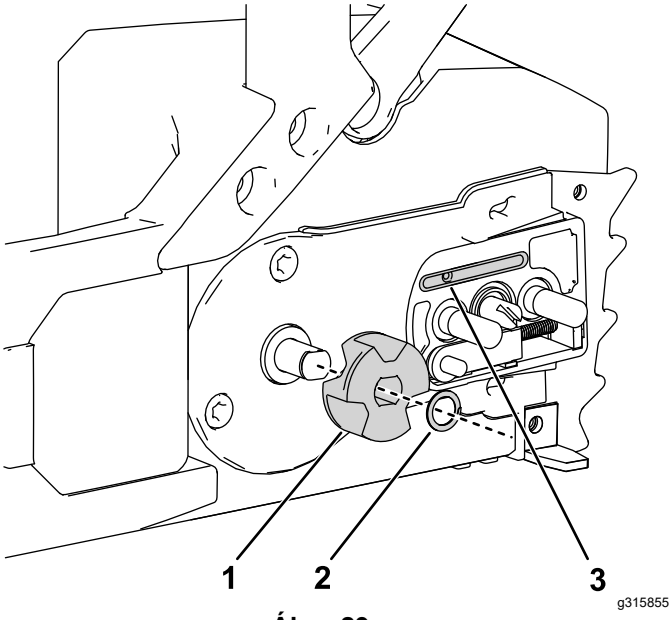

Ábra 29

1. Lánckerék
2. Kapocs
3. Olajkimeneti nyílás

10. Tisztítsa meg a vezetőlemezt és a láncot. Dróttal vagy kis méretű lapos fejű csavarhúzóval távolítsa el a szennyeződést és a törmeléket a vezetőlemez széle mentén található horonyból, az elöl lévő lánckeréktől kezdve és hátrafelé haladva.

    Győződjön meg arról, hogy a vezetőlemezen a láncfűrész olajkimeneti nyílásához illeszkedő olajcsatorna tiszta, így az olaj szabadon áramolhat a lánchoz (Ábra 30).

Ábra 30

A képen a vezetőlemez belső részei láthatók

1. Gondoskodjon arról, hogy ez a csatorna, ami az olajkimeneti nyíláshoz illeszkedik, tiszta legyen.
2. Győződjön meg arról, hogy a vezetőlemez lánckereke tiszta, és akadálymentesen forog.

11. Vizsgálja meg a vezetőlemezt és a láncot; ha a vezetőlemez elgörbült, a hornyok megsérültek, vagy ha az orrán a lánckerék nem forog akadálymentesen, cserélje ki a vezetőlemezt; ha a lánc túlságosan elkopott vagy megsérült, cserélje ki.
12. Szerelje fel a vezetőlemezt és a láncot, lásd: A vezetőlemez és a lánc felszerelése (oldal 21).
13. Ellenőrizze, hogy az olaj eljut-e a lánchoz, lásd: A láncolaj áramlásának ellenőrzése (oldal 19).

A vezetőlemez és a lánc felszerelése

⚠ VESZÉLY

A láncfűrész fogainak érintése súlyos személyi sérülést okozhat.

- **A beállítás vagy karbantartás megkezdése előtt távolítsa el a láncfűrész akkumulátorát.**
- **A láncfűrész beállítása és karbantartása során mindig viseljen kesztyűt.**

1. Ha az oldalsó burkolat fel van szerelve a gépre, lazítsa meg a két beágyazott anyát, amelyek a burkolatot rögzítik, majd távolítsa el a burkolatot (Ábra 31, A és Ábra 31, B).
2. Helyezze fel a láncot a vezetőlemez orrán található hajtó lánckerékre úgy, hogy **a láncfogak vágóéle a vezetőlemez tetején előre nézzen**, ahogy az a láncfűrész oldalsó burkolatán lévő ábrán látható (Ábra 31, C).

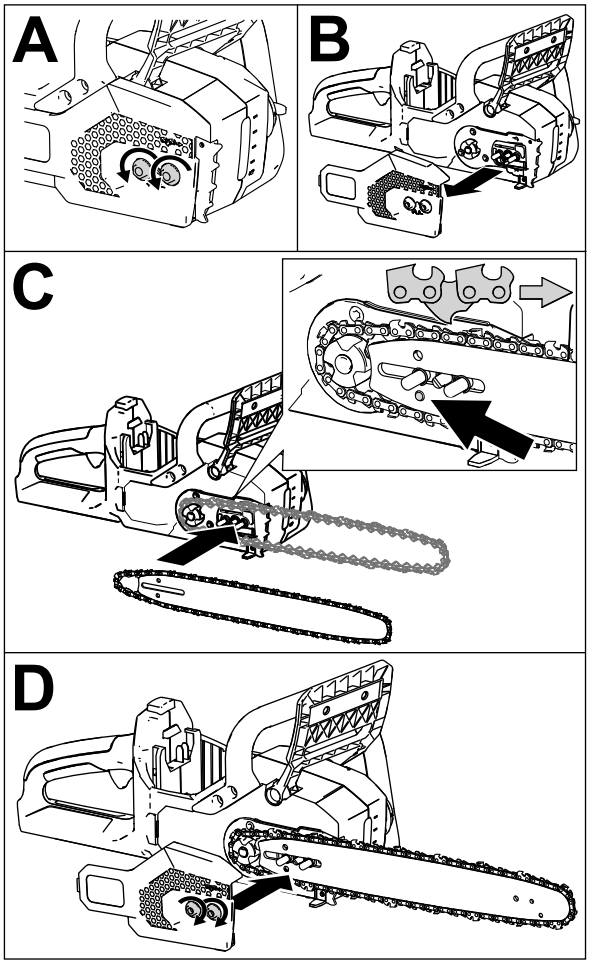

g315857

Ábra 31

3. Helyezze fel a láncot a vezetőlemez köré, beigazítva a vezetőlemez hornyába.

   Megjegyzés: Ha új láncot szerel fel, fordítsa át a vezetőlemezt, hogy elkerülje annak egyenetlen kopását.

4. Helyezze a lánc nyitott hurkát (a nem a vezetőlemezen levő végét) a láncfűrész hajtó lánckereke köré, majd szerelje fel a vezetőlemezt és a felszerelt láncot a jelzett módon a láncfűrészre, lásd: Ábra 31, C.

   Fontos: **Ügyeljen arra, hogy a láncfeszítő csavar benyúljon a nyíllal jelzett furatba, lásd: Ábra 31, C. Előfordulhat, hogy el kell forgatnia a láncfeszítő gombot, hogy a csavar betaláljon a vezetőlemez furatába.**

5. Szerelje fel az oldalsó burkolatot, de ne húzza meg teljesen az anyákat (Ábra 31, D).

6. Állítsa be a lánc feszességét, lásd: A lánc feszességének beállítása (oldal 19).

A lánc élezése

Évente, vagy tárolás előtt

Az éles lánc jobb vágási teljesítményt és hosszabb akkumulátor-élettartamot biztosít.

A láncot élezni vagy cserélni kell, ha rá kell nyomni a fára, vagy ha teljes faforgács helyett fűrészpor keletkezik.

A lánc élezésével vagy cseréjével kapcsolatban vegye fel a kapcsolatot a hivatalos márkakereskedővel.

Szervizelés

Ha a láncfűrész szervizelésre szorulna, vigye el a hivatalos márkakereskedésbe.

Tárolás

Fontos: **A gépet, az akkumulátort és a töltőt csak a megfelelő hőmérsékleti tartományban tárolja, lásd: Műszaki adatok (oldal 10).**

Fontos: **Az akkumulátor szezonon kívüli tárolása esetén töltse azt fel annyira, hogy két vagy három LED zölden világítson rajta. Ne tárolja az akkumulátort teljesen feltöltve vagy teljesen lemerülve. Ha ismét készen áll a gép használatára, töltse fel az akkumulátort annyira, hogy az akkumulátortöltőn a bal oldali visszajelző vagy az akkumulátoron mind a 4 LED zölden világítson.**

- Válassza le használat után a gépet az áramellátásról (pl. távolítsa el belőle az akkumulátort), és ellenőrizze az épségét.
- Tisztítson le minden idegen anyagot a gépről.
- Ne tárolja a gépet beszerelt akkumulátorral.
- A gépet, az akkumulátort és az akkumulátortöltőt gyermekektől elzárva, jól szellőző helyen tárolja.
- Tartsa távol a gépet, az akkumulátort és az akkumulátortöltőt maró hatású szerektől, például a kerti vegyszerektől és a jégmentesítő sótól.
- A súlyos személyi sérülés kockázatának csökkentése érdekében ne tárolja az akkumulátort kültéren vagy járműben.
- Tárolja a gépet, az akkumulátort és az akkumulátortöltőt zárt, tiszta, száraz helyen.

Hibakeresés és elhárítás

Csak az utasításban ismertetett lépéseket hajtsa végre. Minden további ellenőrzési, karbantartási és javítási munkát hivatalos szervizközpontnak vagy hasonlóan képzett szakembernek kell elvégeznie, ha Ön nem tudja megoldani a problémát.

Mindig vegye ki az akkumulátort a szerszámból, amikor hibaelhárítást, ellenőrzést, karbantartást végez rajta vagy a tisztítását végzi.

Probléma	Lehetséges ok	Javító intézkedés
A láncfűrész nem működik, vagy csak szakaszosan működik.	1. Az akkumulátor lemerült. 2. Az akkumulátor nincs teljesen a helyén. 3. Az akkumulátor hőmérséklete a megfelelő tartomány alá csökkent, vagy afölé emelkedett. 4. Az akkumulátor túl nagy áramterhelést kapott. 5. Nedvesség került az akkumulátor érintkezőire. 6. A láncfék be van húzva. 7. Hulladék gyűlt fel a burkolat alatt.	1. Töltse fel az akkumulátort. 2. Nyomja be az akkumulátort ütközésig a házba. 3. Vigye az akkumulátort száraz, 5–40 °C hőmérsékletű helyre. 4. Engedje el a vezérlőkart, majd húzza be újra. 5. Hagyja megszáradni az akkumulátort, vagy törölje szárazra. 6. Oldja ki a láncféket, hátrahúzva azt üzemi helyzetbe. 7. Szerelje le a burkolatot, és távolítson el minden szennyeződést.
A láncfűrész motorja működik, de a lánc nem jár.	1. A lánc nem ült be megfelelően a hajtó lánckerékbe. 2. Hulladék gyűlt fel a burkolat alatt.	1. Szerelje fel a láncot, ügyelve arra, hogy a láncszemek megfelelően beüljenek a hajtó lánckerék fogai közé. 2. Szerelje le a burkolatot, és távolítson el minden szennyeződést.
A láncfék nem működik.	1. A láncfék károsodott.	1. Azonnal vigye el a láncfűrészt hivatalos márkakereskedésbe javításra.
A láncfűrész nem vág megfelelően.	1. A láncfeszesség nem megfelelő. 2. A lánc eltompult vagy megsérült. 3. A vezetőlemez elgörbült, vagy a hornyai megsérültek. 4. A láncot fordítva szerelték fel. 5. A lánc nem kap megfelelő kenést.	1. Állítsa be a lánc feszességét. 2. Cserélje ki a láncot. 3. Cserélje ki a vezetőlemezt 4. Szerelje fel a láncot megfelelően. 5. Ellenőrizze az olajszintet, és hogy az olaj eljut-e a lánchoz.
A láncolaj nem biztosít megfelelő kenést.	1. Az olajszint alacsony. 2. Az olajkimeneti nyílás eltömődött. 3. Hulladék gyűlt fel a burkolat alatt. 4. A vezetőlemez olajcsatornája vagy hornya eltömődött.	1. Ellenőrizze az olajszintet. 2. Tisztítsa meg az olajkimeneti nyílást a törmeléktől. 3. Szerelje le a burkolatot, és távolítson el minden szennyeződést. 4. Távolítsa el hulladékot a vezetőlemezből.
Az akkumulátor túl hamar lemerül.	1. Az akkumulátor hőmérséklete a megfelelő tartomány alá csökkent, vagy afölé emelkedett. 2. A lánc eltompult vagy megsérült. 3. A vezetőlemez elgörbült, vagy a hornyai megsérültek. 4. A gép túl van terhelve. 5. A lánc nem kap megfelelő kenést.	1. Vigye az akkumulátort száraz, 5–40 °C hőmérsékletű helyre. 2. Cserélje ki a láncot. 3. Cserélje ki a vezetőlemezt 4. Fejtsen ki kisebb nyomást fűrészelés közben. 5. Ellenőrizze az olajszintet, és hogy az olaj eljut-e a lánchoz.

Megjegyzések:

Megjegyzések:

EEA/UK adatvédelmi nyilatkozat

A Toro az alábbi módon használja fel az Ön személyes adatait

A The Toro Company („Toro”) tiszteletben tartja személyes adatainak bizalmasságát. Amikor megvásárolja valamelyik termékünket, birtokunkba kerülhet néhány személyes adata közvetlenül Öntől vagy a helyi Toro vállalaton, illetve -kereskedőn keresztül. A Toro ezeket az információkat a szerződéses kötelezettségek teljesítése érdekében – például jótállás nyilvántartásba vételéhez, jótállási igény feldolgozása vagy termék visszahívása esetén történő kapcsolatfelvételre és jogszerű üzleti célokra – használja fel, például vevői elégedettség mérése, termékeink javítása vagy olyan termékinformációk biztosítása, amelyek érdekesek lehetnek az Ön számára. A Toro a fenti tevékenységek bármelyikével kapcsolatban megoszthatja az Ön adatait a Toro kapcsolt vállalkozásaival, kereskedőivel vagy más üzleti partnereivel. Személyes adatait akkor is nyilvánosságra hozhatjuk, ha a törvény ezt előírja, vagy ha vállalkozás eladásával, vásárlásával vagy egyesülésével kapcsolatban merül fel erre igény. Más vállalat számára soha nem adjuk ki az Ön személyes adatait marketing célokból.

Személyes adatainak megőrzése

A Toro a személyes adatait addig őrzi meg, amíg az a fenti célokból fontos lehet, valamint a jogszabályi előírásoknak megfelelően. A hatályos megőrzési időszakkal kapcsolatban további tájékoztatásért vegye fel a kapcsolatot a következő címmel: legal@toro.com.

A Toro biztonsággal kapcsolatos elkötelezettsége

Személyes adatait az Amerikai Egyesült Államokban vagy más olyan országban is feldolgozhatják, amely kevésbé szigorú adatvédelmi jogszabályokkal rendelkezik, mint a lakóhely szerinti országa. Amikor adatait a lakóhelye szerinti országon kívül továbbítjuk, jogilag megkövetelt lépéseket teszünk annak biztosítására, hogy megfelelő intézkedések történjenek adatai védelme érdekében, valamint annak biztosítására, hogy azokat biztonságosan kezeljék.

Hozzáférés és helyesbítés

Önnek joga van személyes adatai kijavításához vagy felülvizsgálatához, illetve az adatok feldolgozásának tiltásához vagy korlátozásához. Ezek kapcsán írjon a legal@toro.com címre. Ha aggodalmai vannak azzal kapcsolatban, hogy a Toro miként kezeli az Ön adatait, bátran tegye fel kérdéseit közvetlenül nekünk. Felhívjuk figyelemét, hogy az európai lakosoknak jogukban áll panaszt tenni az adatvédelmi hatóságnál.

TORO®

Count on it.