Form No. 3460-291 Rev A

TORO®

Count on it.

Podręcznik operatora

Piła łańcuchowa 41 cm 60 V MAX Flex-Force Power System™

Model nr 51845T—Numer seryjny 323000001 i wyższe

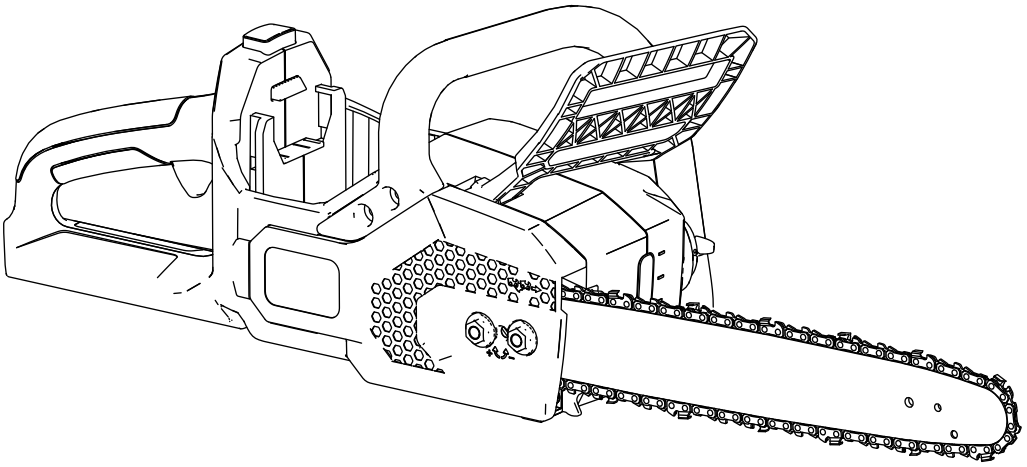

Zarejestruj produkt pod adresem www.Toro.com.
Tłumaczenie oryginału (PL)

CE UK CA

3460-291

W razie potrzeby uzyskania pomocy przed oddaniem tego produktu zapraszamy do odwiedzenia strony www.Toro.com/support, na której można znaleźć filmy instruktażowe, lub kontakt z autoryzowanym przedstawicielem serwisowym.

Ten produkt jest zgodny z odpowiednimi dyrektywami europejskimi. Szczegółowe informacje można znaleźć w osobnej deklaracji zgodności produktu (DOC) dotyczącej tego wyrobu.

Wprowadzenie

Piła łańcuchowa jest przeznaczona do przecinania gałęzi i pni drzew oraz belek drewnianych o średnicy nieprzekraczającej długości tnącej prowadnicy łańcucha. Może być ona używana wyłącznie przez osoby dorosłe. Urządzenie zostało zaprojektowane do używania z akumulatorami litowo-jonowymi Toro 60 V. Akumulatory mogą być ładowane wyłącznie ładowarką Toro 60 V do akumulatorów litowo-jonowych. Używanie tych produktów w celach niezgodnych z ich przeznaczeniem może okazać się niebezpieczne dla operatora i osób postronnych.

Model 51845T nie zawiera akumulatora ani ładowarki.

Przeczytaj uważnie poniższe informacje, aby poznać zasady właściwej obsługi i konserwacji urządzenia, nie uszkodzić go i uniknąć urazów. Odpowiedzialność za prawidłowe i bezpieczne użytkowanie produktu spoczywa na Tobie.

Odwiedź www.Toro.com, aby uzyskać więcej informacji, w tym dotyczących bezpieczeństwa, materiałów szkoleniowych, informacji na temat akcesoriów, pomocy w znalezieniu autoryzowanego sprzedawcy lub rejestracji produktu.

Aby skorzystać z serwisu, zakupić oryginalne części firmy Toro lub uzyskać dodatkowe informacje, należy skontaktować się z autoryzowanym przedstawicielem serwisowym lub biurem obsługi klienta firmy Toro. Prosimy o przygotowanie numeru modelu i numeru seryjnego produktu. Rysunek 1 przedstawia położenie numeru modelu oraz numeru seryjnego na urządzeniu. Zapisz je w przewidzianym na to miejscu.

Ważne: **Urządzeniem mobilnym zeskanuj kod QR (jeżeli występuje) na tabliczce z numerem seryjnym, aby uzyskać informacje o gwarancji, częściach zamiennych i innych kwestiach związanych z produktem.**

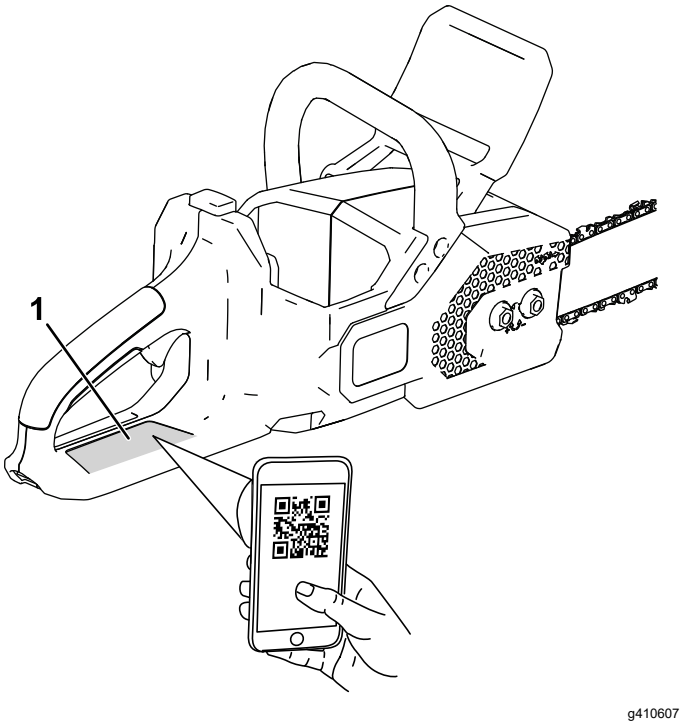

Rysunek 1

1. Położenie numeru modelu, numeru seryjnego i kodu QR

Model nr _____

Numer seryjny _____

© 2023—The Toro® Company
8111 Lyndale Avenue South
Bloomington, MN 55420

Napisz do nas pod adres www.Toro.com.
Wydrukowano w Chiny
Wszelkie prawa zastrzeżone

Symbol ostrzegawczy

Ten symbol ostrzegawczy (Rysunek 2) występuje zarówno w instrukcji, jak i na maszynie. Wskazuje on ważne informacje dotyczące zasad bezpieczeństwa, których należy przestrzegać, aby uniknąć wypadków.

g000502

Rysunek 2

Symbol ostrzegawczy

Symbol ostrzegawczy pojawia się nad informacjami ostrzegającymi o niebezpiecznych działaniach lub sytuacjach, przed słowem **NIEBEZPIECZEŃSTWO**, **OSTRZEŻENIE** lub **UWAGA**.

NIEBEZPIECZEŃSTWO: Wskazuje na sytuację bezpośredniego zagrożenia, która, jeżeli się jej nie zapobiegnie, **doprowadzi** do śmierci lub poważnych obrażeń ciała.

OSTRZEŻENIE: Wskazuje na sytuację potencjalnego zagrożenia, która, jeżeli się jej nie zapobiegnie, **może** doprowadzić do śmierci lub poważnych obrażeń ciała.

UWAGA: Wskazuje na sytuację potencjalnego zagrożenia, która, jeżeli się jej nie zapobiegnie, **może** doprowadzić do niewielkich lub średnich obrażeń ciała.

W niniejszej instrukcji występują także dwa inne słowa podkreślające wagę informacji. **Ważne** zwraca uwagę na szczególne informacje techniczne, a **Uwaga** podkreśla informacje ogólne, wymagające uwagi.

Spis treści

Symbol ostrzegawczy 3
Bezpieczeństwo 4
..... 4
..... 6
Sprzęt ochrony osobistej 7
Naklejki informacyjne i ostrzegawcze 8
Montaż 9
Napełnianie piły olejem do smarowania prowadnicy i łańcucha 9
Przegląd produktu 9
Specyfikacje 10
Osprzęt/akcesoria 10
Działanie 10
Przed rozpoczęciem użytkowania piły łańcuchowej 10
Uruchamianie piły łańcuchowej 11
Wyłączanie piły łańcuchowej 11
Cięcie z użyciem piły łańcuchowej 12
Przycinanie gałęzi drzew 13
Ścinanie drzewa 13
Okrzesywanie ściętego drzewa 15
Przecinanie kłód 16
Podłączenie akumulatora 17
Wyjmowanie akumulatora 17
Konserwacja 18
Zalecany harmonogram konserwacji 18
Sprawdzanie poziomu oleju i dolewanie oleju smarującego prowadnicę i łańcuch 18
Sprawdzanie hamulca łańcucha 19
Sprawdzanie przepływu oleju do prowadnicy i łańcucha 19
Regulacja naprężenia łańcucha 20
Serwisowanie prowadnicy, łańcucha i koła napędzającego 21
Montaż prowadnicy i łańcucha 22
Ostrzenie łańcucha 23
Serwisowanie 23
Przechowywanie 23
Rozwiązywanie problemów 24

Bezpieczeństwo

⚠ OSTRZEŻENIE

Należy zapoznać się ze wszystkimi dostarczanymi wraz z tym narzędziem ostrzeżeniami, instrukcjami, ilustracjami i wymaganiami dotyczącymi bezpieczeństwa.

Niezastosowanie się do wszelkich poniższych instrukcji może doprowadzić do porażenia prądem, powstania pożaru i/lub poważnych obrażeń ciała.

Zachowaj wszelkie ostrzeżenia i instrukcje do użycia w przyszłości.

Używane w treści wszystkich ostrzeżeń określenie „narzędzie elektryczne" oznacza urządzenie o zasilaniu sieciowym (przewodowe) lub urządzenie o zasilaniu bateryjnym (bezprzewodowe).

WAŻNE INSTRUKCJE DOTYCZĄCE BEZPIECZEŃSTWA

I. Bezpieczeństwo w strefie wykonywania pracy

1. **Utrzymuj porządek w strefie roboczej i zapewnij jej dobre oświetlenie.** *Nieporządek lub słabe oświetlenie w strefie pracy zwiększają ryzyko wypadków.*
2. **Nie używaj narzędzi elektrycznych w obszarach zagrożonych wybuchem, na przykład w pobliżu łatwopalnych cieczy, gazów lub pyłów.** *Narzędzia elektryczne generują iskry, które mogą spowodować zapłon pyłów lub oparów.*
3. **Podczas pracy z użyciem narzędzia elektrycznego pilnuj, aby dzieci i osoby postronne znajdowały się w bezpiecznej odległości.** *Rozproszenie uwagi może spowodować utratę kontroli nad urządzeniem.*

II. Bezpieczna praca z narzędziami elektrycznymi

1. **Wtyczki elektronarzędzi muszą być odpowiednie do gniazdka. Wtyczek nie wolno w żaden sposób modyfikować. Podczas pracy z elektronarzędziami wymagającymi gniazdka z uziemieniem nie wolno stosować adapterów zasilania.** *Niezmodyfikowane wtyczki i pasujące gniazda zmniejszają ryzyko porażenia prądem elektrycznym.*
2. **Unikaj kontaktu ciała z uziemionymi powierzchniami, takimi jak rury, grzejniki, kuchenki i lodówki.** *W przypadku kontaktu ciała z uziemionym urządzeniem występuje podwyższone ryzyko porażenia prądem.*
3. **Nie wystawiaj elektronarzędzi na działanie deszczu lub wilgoci.** *Dostająca się do wnętrza elektronarzędzia woda zwiększy ryzyko porażenia prądem elektrycznym.*
4. **Z przewodem obchodź się we właściwy sposób. Nie używaj przewodu do przenoszenia lub przeciągania elektronarzędzia, ani nie ciągnij za przewód, aby wyłączyć wtyczkę z gniazdka. Przewód trzymaj z dala od ciepła, oleju, ostrych krawędzi oraz ruchomych części.** *Uszkodzone lub zaplątane przewody zwiększają ryzyko porażenia prądem elektrycznym.*
5. **Podczas używania elektronarzędzi na zewnątrz należy używać przedłużacza odpowiedniego do użytku na zewnątrz pomieszczeń.** *Zastosowanie przewodu odpowiedniego do zastosowań zewnętrznych zmniejsza ryzyko porażenia prądem elektrycznym.*
6. **W przypadku, gdy nieunikniona jest praca elektronarzędziem w wilgotnym miejscu, należy korzystać ze źródła prądu z zabezpieczeniem różnicowo-prądowym (RCD).** *Użycie bezpiecznika typu RCD zmniejsza ryzyko porażenia prądem elektrycznym.*

III. Bezpieczeństwo osobiste

1. **Podczas pracy z użyciem narzędzia elektrycznego bądź czujny, zwracaj uwagę na to co robisz i kieruj się zdrowym rozsądkiem. Nie używaj narzędzia elektrycznego gdy jesteś zmęczony lub pod wpływem środków odurzających, alkoholu lub lekarstw.** *Moment nieuwagi podczas pracy z narzędziem elektrycznym może doprowadzić do wypadku z poważnymi obrażeniami ciała.*
2. **Korzystaj ze sprzętu ochrony osobistej. Zawsze chroń wzrok.** *Sprzęt ochronny, taki jak maska przeciwpyłowa, bezpieczne obuwie z podeszwą przeciwpoślizgową, sztywny kask lub ochronniki słuchu używane w odpowiednich warunkach ograniczają ryzyko obrażeń ciała.*
3. **Zapobiegaj przypadkowemu uruchomieniu. Przed podłączeniem urządzenia do źródła zasilania i/lub akumulatora oraz przed podniesieniem lub przenoszeniem go upewnij się, że wyłącznik jest w pozycji WYŁĄCZENIA.** *Przenoszenie narzędzi elektrycznych z palcem na włączniku lub podłączenie do zasilania urządzeń, których*

włącznik znajduje się w położeniu włączonym może doprowadzić do wypadków.

4. **Przed włączeniem narzędzia elektrycznego usuń wszelkie klucze i narzędzia używane do regulacji.** *Klucz lub narzędzie podłączone do obracającego się elementu narzędzia elektrycznego może doprowadzić do obrażeń ciała.*
5. **Nie sięgaj zbyt daleko narzędziem. Zawsze utrzymuj stabilną postawę i równowagę.** *Pozwoli to lepiej zapanować nad narzędziem elektrycznym w niespodziewanych sytuacjach.*
6. **Noś odpowiednią odzież. Nie używaj luźnej odzieży ani biżuterii. Włosy i odzież operatora muszą znajdować się w bezpiecznej odległości od części ruchomych.** *Luźna odzież, biżuteria lub długie włosy mogą zostać pochwycone przez ruchome części.*
7. **Jeżeli urządzenia są wyposażone w złącza do odciągu lub zbierania pyłu, dopilnuj ich prawidłowego podłączenia i używania we właściwy sposób.** *Skorzystanie z możliwości zbierania pyłu pozwala ograniczyć stwarzane przez pył zagrożenia.*
8. **Nie dopuszczaj do sytuacji, w których rutyna wynikająca z częstego używania narzędzi skłania do zbytniej pewności siebie i lekceważenia zasad bezpieczeństwa pracy z elektronarzędziami.** *Nieuważne działanie może w ciągu ułamka sekundy spowodować poważne obrażenia.*

IV. Używanie i konserwacja elektronarzędzi

1. **Nie używaj narzędzia elektrycznego na siłę. Użyj odpowiedniego narzędzia elektrycznego do danego zastosowania.** *Właściwie dobrane narzędzie elektryczne wykona zadanie lepiej i bezpieczniej z prędkością, do której zostało zaprojektowane.*
2. **Nie używaj narzędzia elektrycznego, jeżeli nie daje się ono włączyć i wyłączyć za pomocą wyłącznika.** *Każde narzędzie elektryczne, którego nie da się kontrolować za pomocą wyłącznika stwarza zagrożenie i należy je oddać do naprawy.*
3. **Przed przystąpieniem do jakichkolwiek regulacji, wymiany akcesoriów lub przechowywania odłącz wtyczkę od źródła zasilania i/lub wyjmij akumulator z narzędzia jeżeli jego konstrukcja na to pozwala.** *Taki środek zapobiegawczy może zmniejszyć ryzyko przypadkowego uruchomienia narzędzia elektrycznego.*
4. **Przechowuj nieużywane narzędzia elektryczne poza zasięgiem dzieci i nie pozwalaj na używanie narzędzia elektrycznego osobom z nim nieobeznanym lub które nie zapoznały się z instrukcją jego obsługi.** *Narzędzia elektryczne są niebezpieczne w rękach niewyszkolonych użytkowników.*
5. **Utrzymuj elektronarzędzie i akcesoria w dobrym stanie technicznym. Sprawdź, czy ruchome elementy są właściwie ustawione i czy nie blokują się, zwróć uwagę na uszkodzone elementy lub inny ich stan mogący mieć wpływ na działanie narzędzia elektrycznego. W razie uszkodzenia oddaj urządzenie elektryczne do naprawy przed kontynuowaniem jego użytkowania.** *Wiele wypadków jest spowodowanych przez narzędzia elektryczne w złym stanie technicznym.*
6. **Pilnuj, aby narzędzia do cięcia były ostre i czyste.** *Właściwie konserwowane narzędzia o naostrzonych krawędziach tnących rzadziej się blokują i są łatwiejsze do kontrolowania.*
7. **Używaj narzędzi elektrycznych, akcesoriów i elementów tnących itp. zgodnie z niniejszymi instrukcjami, uwzględniając warunki robocze oraz planowaną pracę.** *Używanie narzędzi elektrycznych do czynności innych niż te, do których są przeznaczone może doprowadzić do niebezpiecznych sytuacji.*
8. **Uchwyty i inne powierzchnie chwytania utrzymuj w stanie suchym, czystym i wolnym od oleju i smarów.** *Śliskie uchwyty i powierzchnie do chwytania utrudniają bezpieczną obsługę i sterowanie narzędziem w nieoczekiwanych sytuacjach.*

V. Stosowanie i dbałość o narzędzia akumulatorowe

1. **Do ładowania należy używać wyłącznie ładowarki wskazanej przez producenta.** *Ładowarka przeznaczona do jednego typu akumulatorów może przy użyciu z innym rodzajem akumulatora stwarzać ryzyko pożaru.*
2. **Używaj narzędzi elektrycznych tylko z przeznaczonymi do nich akumulatorami.** *Używanie innych akumulatorów może spowodować ryzyko zranienia i pożaru.*
3. **Gdy akumulator nie jest używany, trzymaj go z dala od metalowych przedmiotów, takich jak spinacze do papieru, monety, klucze, gwoździe, wkręty lub inne metalowe przedmioty mogące spowodować zwarcie między biegunami.** *Zwarcie biegunów akumulatora może spowodować poparzenia lub pożar.*
4. **W warunkach niewłaściwego użycia z akumulatora może wydostać się ciecz.**

Należy unikać kontaktu z tą cieczą. W razie kontaktu narażone miejsce należy spłukać wodą. W razie kontaktu z oczami należy uzyskać pomoc medyczną. *Ciecz wydostająca się z akumulatora może powodować podrażnienie lub poparzenie.*

5. **Nie należy używać uszkodzonego lub zmodyfikowanego akumulatora ani narzędzia.** *Uszkodzone lub zmodyfikowane akumulatory mogą działać się w sposób nieprzewidziany i spowodować pożar, wybuch lub ryzyko obrażeń.*
6. **Nie narażać akumulatora lub narzędzia na działanie ognia lub nadmiernej temperatury.** *Narażenie na działanie ognia lub temperatury powyżej 130°C może spowodować wybuch.*
7. **Postępuj zgodnie z wszystkimi instrukcjami ładowania i unikaj ładowania akumulatora lub narzędzia, gdy temperatura przekracza zakres podany w instrukcjach.** *Nieprawidłowe ładowanie lub ładowanie w temperaturach poza określonym zakresem może uszkodzić akumulator i zwiększyć ryzyko pożaru.*

VI. Serwisowanie

1. **Narzędzie elektryczne oddawaj do serwisowania u wykwalifikowanego mechanika, a przy wymianie części używaj tylko identycznych części zamiennych.** *Pozwoli to zagwarantować bezpieczeństwo narzędzia elektrycznego.*
2. **Nigdy nie serwisuj uszkodzonych akumulatorów.** *Serwis akumulatorów powinien być prowadzony wyłącznie przez producenta lub autoryzowane punkty serwisowe.*

VII. Bezpieczeństwo używania piły łańcuchowej

1. **Nie zbliżaj żadnych części ciała do piły łańcuchowej podczas jej pracy. Przed uruchomieniem piły łańcuchowej upewnij się, że łańcuch tnący z niczym się nie styka.** *Chwila nieuwagi podczas korzystania z piły łańcuchowej może być przyczyną zaczepienia ubrania lub części ciała o łańcuch tnący.*
2. **Zawsze trzymaj piłę łańcuchową tak, aby prawa dłoń spoczywała na tylnym uchwycie, a lewa dłoń na przednim uchwycie.** *Odwrotne ułożenie rąk na pile łańcuchowej zwiększa ryzyko wystąpienia obrażeń ciała i jest zabronione.*
3. **Z uwagi na ryzyko dotknięcia łańcuchem tnącym ukrytych kabli, piłę łańcuchową należy trzymać tylko za izolowane powierzchnie do chwytania.** *W razie kontaktu łańcucha tnącego z przewodem pod napięciem na odsłoniętych metalowych częściach narzędzia elektrycznego może pojawić się napięcie elektryczne grożące porażeniem prądem.*
4. **Stosuj środki ochrony oczu. Zalecane jest korzystanie z dodatkowych środków ochrony słuchu, głowy, dłoni, nóg i stóp.** *Odpowiednie wyposażenie ochronne pozwoli zmniejszyć ryzyko obrażeń na skutek wyrzucanych w powietrze fragmentów lub przypadkowego kontaktu z łańcuchem piły.*
5. **Nie obsługuj piły z drzewa, drabiny, dachu ani z niestabilnej podpory.** *Używanie piły w ten sposób może spowodować poważne obrażenia ciała.*
6. **Zawsze utrzymuj równowagę i używaj piły łańcuchowej stojąc na stałej, bezpiecznej i poziomej powierzchni.** *Śliskie lub niestabilne powierzchnie takie jak drabiny mogą spowodować utratę równowagi lub kontroli nad piłą łańcuchową.*
7. **Podczas ścinania naprężonej gałęzi bądź świadom możliwości jej sprężystego odgięcia się.** *Po uwolnieniu naprężenia we włóknach drewna gałąź może uderzyć operatora lub potrącić piłę, powodując utratę kontroli nad urządzeniem.*
8. **Podczas ścinania krzewów i młodych drzew zachowaj szczególną ostrożność.** *Wiotki materiał może zostać pochwycony przez łańcuch piły i gwałtownie wygiąć się w stronę operatora uderzając go lub wytrącić go z równowagi.*
9. **Noś piłę łańcuchową za przedni uchwyt, wyłączoną oraz z dala od ciała. Podczas przenoszenia lub przechowywania piły zawsze zakładaj osłonę prowadnicy łańcucha i odłączaj akumulator.** *Właściwe posługiwanie się piłą łańcuchową pozwala ograniczyć prawdopodobieństwo przypadkowego kontaktu z poruszającym się łańcuchem piły.*
10. **Przestrzegaj instrukcji smarowania, napinania łańcucha oraz wymiany prowadnicy i łańcucha.** *Niewłaściwie naprężony lub nasmarowany łańcuch może pęknąć lub zwiększyć prawdopodobieństwo podrzucania piły.*
11. **Piła służy wyłącznie do cięcia drewna. Nie wolno wykorzystywać piły łańcuchowej do innych celów. Na przykład: nie wolno wykorzystywać piły do cięcia metalu, plastiku, ścian murowanych lub materiałów budowlanych niebędących drewnem.** *Używanie piły łańcuchowej do czynności innych niż te, do których jest przeznaczona może doprowadzić do niebezpiecznych sytuacji.*

12. **Nie podejmuj próby ścięcia drzewa dopóki nie zapoznasz się ze związanym z tym ryzykiem i sposobem jego uniknięcia.** *Upadające ścięte drzewo może spowodować poważne obrażenia ciała operatora urządzenia i osób postronnych.*

13. **Przy usuwaniu zaklinowanego materiału oraz w czasie przechowywania lub serwisowania piły łańcuchowej należy przestrzegać wszystkich instrukcji. Upewnić się, że zasilanie jest wyłączone przełącznikiem, a akumulator jest zdemontowany.** *Niespodziewane uruchomienie urządzenia podczas usuwania zablokowanego materiału lub serwisowania może spowodować poważne obrażenia ciała.*

14. **Przyczyny podrzucania i zapobieganie im przez operatora.** *Podrzucanie może występować, gdy koniec lub czubek prowadnicy dotknie przedmiotu lub gdy łańcuch zostanie zakleszczony między drewnem podczas cięcia.*

    Zetknięcie czubka może spowodować nagłe odrzucenie do tyłu, wskutek podrzucenia prowadnicy w górę i do tyłu w kierunku operatora.

    Zakleszczenie łańcucha piły wzdłuż górnej krawędzi prowadnicy może gwałtownie wypchnąć prowadnicę w kierunku operatora.

    Obydwie z tych reakcji mogą spowodować utratę kontroli nad piłą, co może doprowadzić do poważnych obrażeń ciała. Nie należy nadmiernie polegać na zabezpieczeniach, w które piła jest wyposażona. Operator piły łańcuchowej powinien podjąć pewne kroki mające na celu zapewnienie, że cięcie będzie odbywało się bez wypadków i obrażeń ciała.

    Podrzucenie wynika z nieprawidłowego używania piły łańcuchowej, niewłaściwej obsługi lub niewłaściwych warunków. Można go uniknąć poprzez podjęcie odpowiednich, wymienionych poniżej, środków ostrożności:

    A. **Utrzymuj pewny chwyt, obejmując kciukiem i palcami uchwyty piły łańcuchowej i trzymając piłę obydwoma dłońmi, a ciało i ramiona mając ustawione tak, aby być w stanie oprzeć się siłom podczas podrzucenia piły.** *Operator może opanować siły podrzucenia piły, jeżeli podejmie odpowiednie środki ostrożności. Nie puszczaj piły łańcuchowej!*

    B. **Nie sięgaj zbyt daleko i nie tnij wyżej niż na wysokości ramion.** *Pozwoli to zapobiec niezamierzonemu dotknięciu drzewa końcówką piły i lepiej zapanować nad piłą łańcuchową w niespodziewanych sytuacjach.*

    C. **Używaj tylko zamiennych prowadnic i łańcuchów tnących określonych przez producenta.** *Użycie niewłaściwych prowadnic i łańcuchów tnących może spowodować pęknięcie łańcucha i/lub podrzucanie piły.*

    D. **Postępuj zgodnie z instrukcjami ostrzenia i konserwacji piły łańcuchowej podanymi przez producenta.** *Zmniejszenie wysokości ogranicznika głębokości może doprowadzić do zwiększonego podrzucania piły.*

NALEŻY ZACHOWAĆ TĘ INSTRUKCJĘ

Sprzęt ochrony osobistej

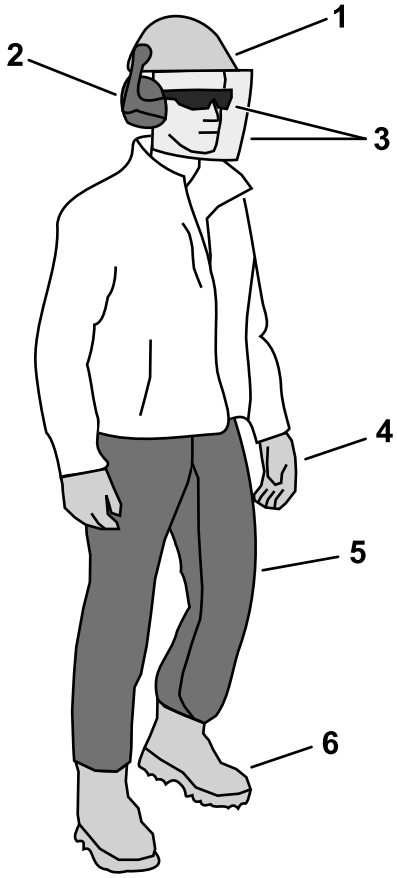

g316566

Rysunek 3

1.	Noś sztywny kask zawsze, gdy istnieje ryzyko uderzenia odpadków w głowę.	4.	Noś rękawice
2.	Noś ochronniki słuchu	5.	Noś spodnie ochronne lub czapsy
3.	Noś okulary ochronne lub przyłbicę	6.	Noś obuwie ochronne z antypoślizgową podeszwą

Naklejki informacyjne i ostrzegawcze

Etykiety dotyczące bezpieczeństwa oraz instrukcje są wyraźnie widoczne dla operatora i znajdują się w pobliżu wszystkich miejsc potencjalnego zagrożenia. Uszkodzone i brakujące etykiety należy wymienić.

decal140-8450

140-8450

1. Niewłaściwa utylizacja zakazana.

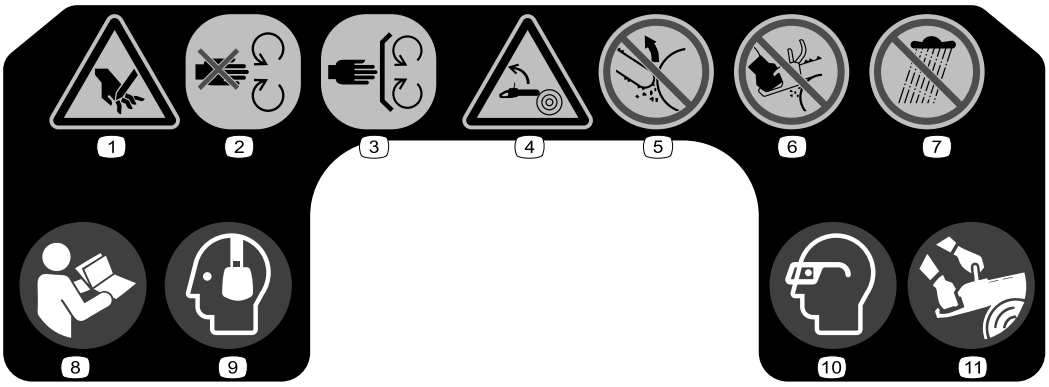

decal145-8273

145-8273

1. Ryzyko zranienia ręki.
2. Trzymaj się z dala od części ruchomych.
3. Wszystkie zabezpieczenia i osłony muszą znajdować się na swoim miejscu.
4. Ryzyko podrzucenia
5. Nie dotykaj przedmiotów końcówką prowadnicy.
6. Nie wolno obsługiwać piły łańcuchowej, trzymając ją tylko jedną ręką.
7. Nie narażać na działanie deszczu.
8. Przeczytaj *Instrukcję obsługi*.
9. Noś ochronniki słuchu.
10. Stosuj środki ochrony wzroku.
11. Zawsze podczas używania piły trzymaj ją za pomocą obu rąk.

Montaż

Napełnianie piły olejem do smarowania prowadnicy i łańcucha

Ważne: **Używaj tylko oleju do smarowania prowadnic i łańcuchów (sprzedawany oddzielnie).**

Napełnij piłę łańcuchową olejem do prowadnic i łańcuchów, patrz Sprawdzanie poziomu oleju i dolewanie oleju smarującego prowadnicę i łańcuch (Strona 18).

Przegląd produktu

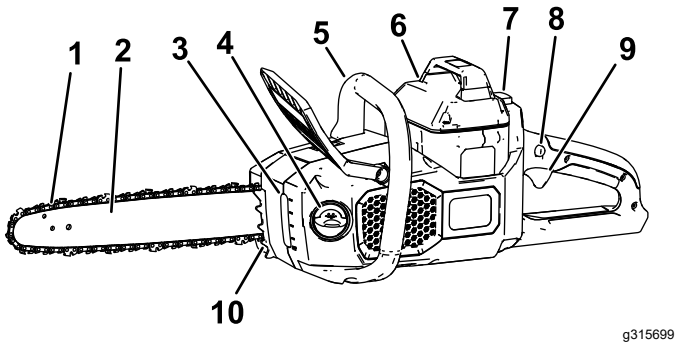

Rysunek 4

Widok lewej strony

1. Łańcuch
2. Prowadnica
3. Wziernik poziomu oleju
4. Korek oleju
5. Uchwyt przedni
6. Akumulator
7. Zatrzask przycisku
8. Blokada przycisku uruchamiającego
9. Przycisk uruchamiający
10. Zęby przytrzymujące

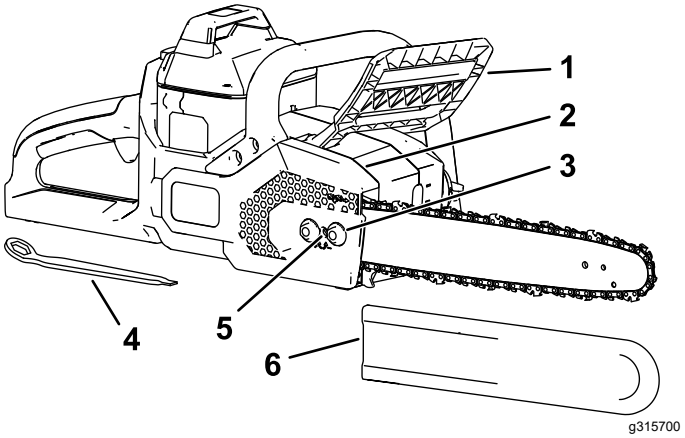

Rysunek 5

Widok prawej strony

1. Hamulec łańcucha
2. Osłona boczna
3. Nakrętka uwięziona pokrywy
4. Narzędzie uniwersalne (pod uchwytem tylnym)
5. Śruba naprężania łańcucha
6. Osłona prowadnicy

Specyfikacje

Model	51845T
Długość prowadnicy (po zamontowaniu 88613 i 88614)	40,6 cm
Grubość ogniw prowadzących (po zamontowaniu 88613 i 88614)	1,1 mm
Podziałka łańcucha (po zamontowaniu 88613 i 88614)	9,5 mm
Długość łańcucha (po zamontowaniu 88613 i 88614)	56 ogniw
Napięcie znamionowe	Maksymalnie 60 V, nominalnie 54 V prądu stałego
Ciężar (bez akumulatora)	4,35 kg
Rodzaj ładowarki	Ładowarki Toro 60 V do akumulatorów litowo-jonowych
Rodzaj akumulatora	Akumulatory litowo-jonowe Toro 60 V

Zakresy dopuszczalnej temperatury

Akumulator należy ładować/przechowywać w temperaturze	od 5°C do 40°C*
Akumulator należy użytkować w temperaturze	od -30°C do 49°C*
Korzystaj z narzędzia w zakresie temperatur	od 0°C do 49°C*

* Czas ładowania wydłuży się w przypadku ładowania w temperaturze spoza tego zakresu.

Przechowuj narzędzie, akumulator i ładowarkę w zamkniętym, czystym i suchym miejscu.

Osprzęt/akcesoria

Dostępna jest gama zatwierdzonego przez firmę Toro osprzętu i akcesoriów przeznaczonych do stosowania z maszyną, zwiększających jej możliwości. Skontaktuj się z autoryzowanym przedstawicielem serwisowym lub dystrybutorem, lub odwiedź stronę www.Toro.com, aby uzyskać listę wszystkich zatwierdzonych akcesoriów i osprzętu.

Aby zapewnić maksymalną wydajność i zachować certyfikat bezpieczeństwa maszyny, używaj wyłącznie oryginalnych części zamiennych i akcesoriów firmy Toro. Części zamienne i akcesoria innych producentów mogą być niebezpieczne.

Działanie

Przed rozpoczęciem użytkowania piły łańcuchowej

Przed użyciem piły łańcuchowej wykonaj następujące czynności:

- Sprawdź napięcie łańcucha, patrz Regulacja naprężenia łańcucha (Strona 20).
- Wyczyść elementy piły łańcuchowej, sprawdź je pod kątem zużycia lub uszkodzeń i wymień w razie potrzeby, patrz Serwisowanie prowadnicy, łańcucha i koła napędzającego (Strona 21).
- Sprawdź łańcuch pod kątem naostrzenia i uszkodzeń, naostrz lub wymień w razie potrzeby, patrz Ostrzenie łańcucha (Strona 23).
- Sprawdź poziom oleju; patrz Sprawdzanie poziomu oleju i dolewanie oleju smarującego prowadnicę i łańcuch (Strona 18).
- Sprawdź hamulec łańcucha; patrz Sprawdzanie hamulca łańcucha (Strona 19).
- Sprawdź piłę łańcuchową pod kątem uszkodzeń, wyglądu i sprawności. Upewnij się, że przełączniki pracują swobodnie, otwory wentylacyjne i uchwyty są czyste, a prowadnica nie jest wygięta ani uszkodzona.

Uruchamianie piły łańcuchowej

1. Upewnij się, że otwory wentylacyjne piły łańcuchowej są wolne od pyłu i zanieczyszczeń (Rysunek 6).

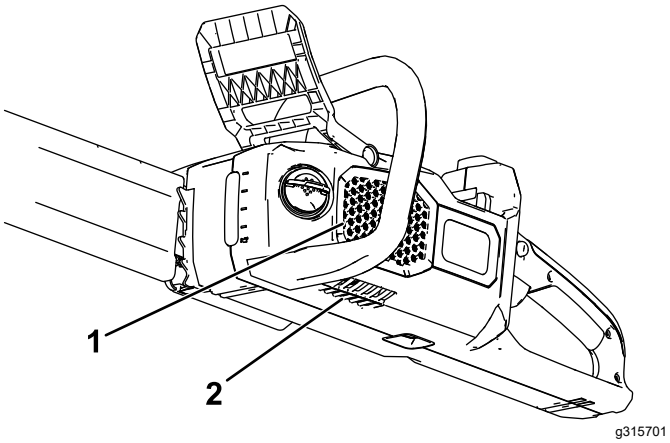

Rysunek 6

1. Boczny otwór wentylacyjny
2. Dolny otwór wentylacyjny

2. Ustaw piłę łańcuchową na poziomej powierzchni.
3. Ustaw wypustkę na akumulatorze równo z wgłębieniem w pile łańcuchowej (Rysunek 7).

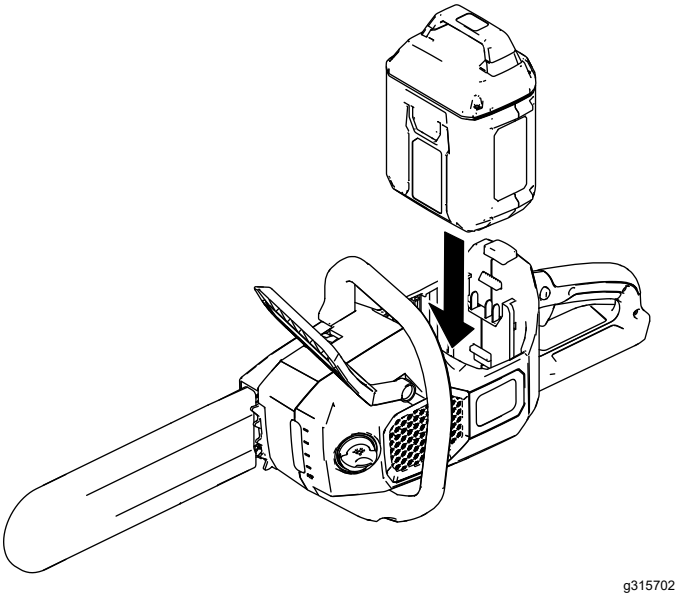

Rysunek 7

4. Wsuń akumulator we wgłębienie, aż akumulator zostanie zablokowany w swoim miejscu.
5. Zdejmij pokrywę ochronną z łańcucha.
6. Upewnij się, że hamulec łańcucha znajduje się w położeniu PRACY (Rysunek 8).

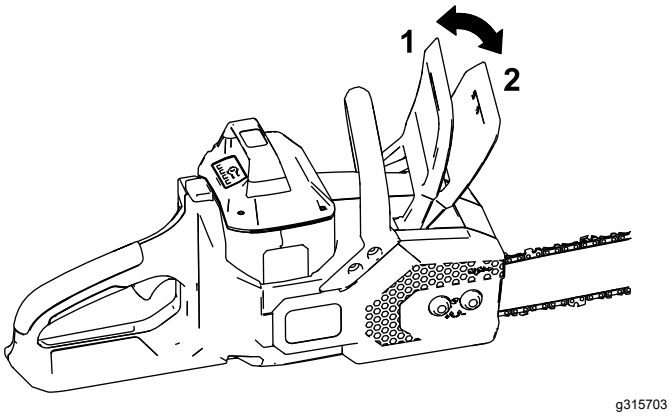

Rysunek 8

1. Hamulec łańcucha (pozycja PRACY)
2. Hamulec łańcucha (pozycja ZATRZYMANIA)

7. Trzymając lewą dłoń na uchwycie przednim i prawą na uchwycie tylnym naciśnij blokadę przycisku uruchamiającego, a następnie naciśnij przycisk uruchamiający (Rysunek 9).

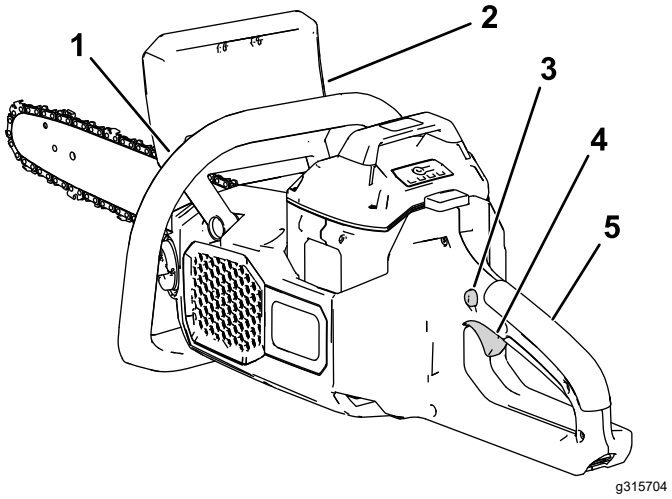

Rysunek 9

1. Uchwyt przedni
2. Hamulec łańcucha
3. Blokada przycisku uruchamiającego
4. Przycisk uruchamiający
5. Uchwyt tylny

Wyłączanie piły łańcuchowej

Aby wyłączyć piłę łańcuchową, zwolnij przycisk uruchamiający.

Ustaw hamulec łańcucha w pozycji ZATRZYMANIA (Rysunek 8) i wyjmij akumulator zawsze, gdy nie używasz piły lub przewozisz piłę do lub z obszaru roboczego.

Cięcie z użyciem piły łańcuchowej

⚠ OSTRZEŻENIE

Używanie piły łańcuchowej w niewłaściwy sposób może spowodować poważne obrażenia ciała lub śmierć.

Przeczytaj i uważnie przestrzegaj wszelkich instrukcji obsługi, gdyż pozwolą one uniknąć ewentualnych obrażeń ciała.

⚠ OSTRZEŻENIE

Podrzucenie piły może spowodować u operatora poważne lub śmiertelne obrażenia.

Przed użyciem piły zawsze sprawdź, czy układ hamulca łańcucha działa prawidłowo.

Unikaj dotykania przecinanych przedmiotów końcem prowadnicy piły łańcuchowej.

Występują dwa rodzaje podrzucenia piły:

- Szybki ruch piły **w górę**, wynikający z dotknięcia przedmiotu łańcuchem na końcu prowadnicy piły
- Szybki ruch piły **w tył**, wynikający z pochwycenia łańcucha na końcu lub na górnej krawędzi prowadnicy piły przez przecinany przedmiot

Rysunek 10 pokazuje obszar prowadnicy, którym nie należy dotykać przedmiotu, gdyż może to spowodować podrzucenie piły.

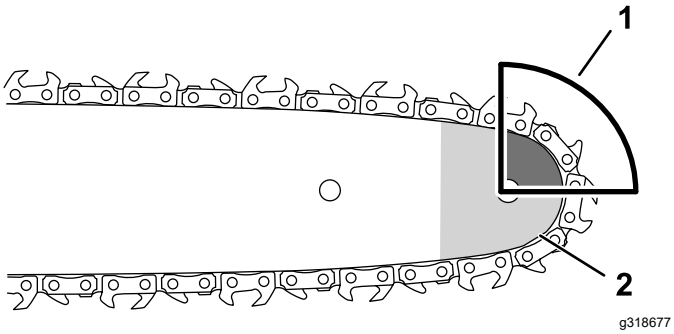

Rysunek 10

1. Obszar podrzucania (koniec, góra prowadnicy)
2. Koniec

1. Chwytaj piłę łańcuchową 2 rękoma, trzymając lewą dłoń na uchwycie przednim i prawą na uchwycie tylnym w sposób pokazany na Rysunek 11.

   Ważne: **Trzymaj lewą rękę wyprostowaną z zablokowanym łokciem, aby ograniczyć podrzucanie piły.**

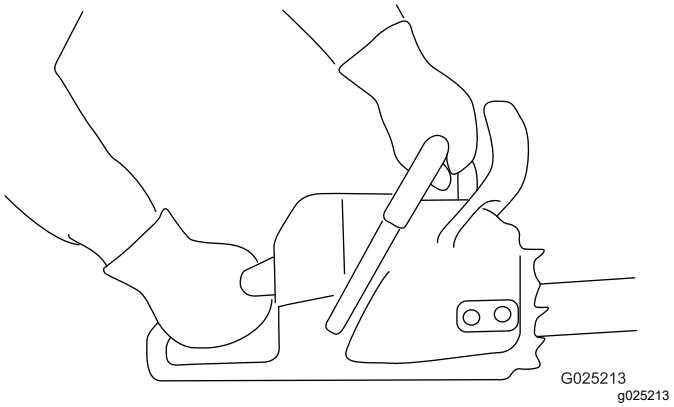

Rysunek 11

2. Stój na stabilnym, równym podłożu przed przecinanym drzewem/drewnem.
3. Podczas przecinania piłą stój po **lewej stronie** piły łańcuchowej, **nie w linii łańcucha**, i przyjmij zrównoważoną, stabilną postawę.

   Ważne: **Nie stawaj na drewnie, które tniesz.**

4. Zwróć uwagę, aby ciąć tylko drewno, które chcesz przeciąć. Nie dopuszczaj, aby podczas cięcia piła łańcuchowa dotykała podłoża, innych elementów drewnianych ani innych przedmiotów.
5. Przed rozpoczęciem cięcia upewnij się, że łańcuch porusza się z pełną prędkością.
6. Tnij drewno blisko tylnej części prowadnicy w pobliżu zębów przytrzymujących; delikatnie dociskaj piłę łańcuchową do drewna tak, aby ciężar piły sterował cięciem.

   Informacja: Możesz stosować lekki docisk zębami przytrzymującymi (Rysunek 12).

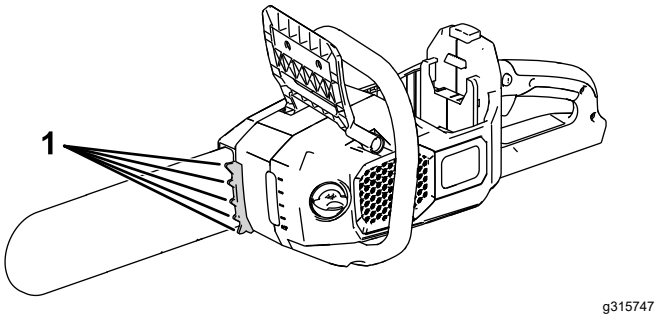

Rysunek 12

1. Zęby przytrzymujące

7. Utrzymuj równomierny nacisk na piłę i tnij w linii prostej, zwalniając docisk dopiero pod koniec cięcia.

Przycinanie gałęzi drzew

⚠ OSTRZEŻENIE

Ucinanie wyższych gałęzi drzewa na podwyższeniach może narazić operatora na utratę stabilności, co może być niebezpieczne podczas posługiwania się piłą i może prowadzić do poważnych wypadków lub śmierci operatora lub osób postronnych.

Podczas przycinania gałęzi rosnącego drzewa należy stosować się do poniższych zaleceń:

- **Nie wchodź na drzewo lub gałęzie trzymając piłę w ręku.**
- **Nie sięgaj zbyt daleko, zawsze przecinaj trzymając piłę łańcuchową dwoma rękami.**
- **Upewnij się, że wszystkie osoby postronne znajdują się w bezpiecznej odległości od miejsc, na które mogą upadać gałęzie.**

1. Chwyć piłę łańcuchową w sposób pokazany na Rysunek 11.
2. Podczas przecinania cienkich gałęzi wywieraj na nie niewielki nacisk.
3. Podczas przecinania grubszych gałęzi wykonaj niewielkie podcięcie od spodu, po czym dokończ cięcie od góry gałęzi.
   A. Natnij gałąź około 15 cm od pnia. Natnij gałąź na jedną trzecią jej grubości.
   B. Tnij gałąź o 5 do 10 cm dalej i od góry. Przecinaj gałąź, aż spadnie na podłoże.
   C. Gałąź odcinaj u podstawy rozgałęzienia (Rysunek 13).

   Ważne: **Nie odcinaj gałęzi poza podstawą, wcinając się w pień ani nie pozostawiaj dużego kikuta, ponieważ uszkadza to drzewo.**

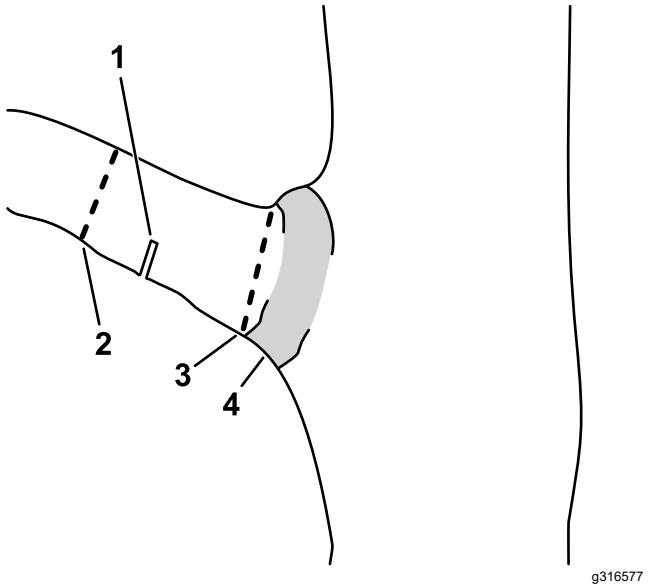

Rysunek 13

1. Najpierw podetnij od dołu.
2. Następnie przetnij.
3. Końcowe docięcie, w celu usunięcia kikuta gałęzi
4. Podstawa gałęzi (miejsce, w którym gałąź wyrasta z pnia)

Ścinanie drzewa

⚠ OSTRZEŻENIE

Ścinanie rosnących drzew stwarza wiele zagrożeń i wymaga doświadczenia.

- **Przed przystąpieniem do ścinania drzew o dużej średnicy pnia poćwicz przecinanie gałęzi, konarów lub małych kłód w celu zapoznania się z używaniem piły łańcuchowej.**
- **Nie używaj tej piły do ścinania dużych drzew, dla których średnica pnia przekracza długość prowadnicy piły.**

⚠ NIEBEZPIECZEŃSTWO

Luźne lub zaplątane gałęzie nad operatorem mogą ulec przemieszczeniu na skutek drgań wywołanych cięciem, prowadząc do poważnych obrażeń ciała lub śmierci.

Przed rozpoczęciem cięcia zawsze spójrz w górę w poszukiwaniu luźnych i zaplątanych gałęzi. Jeżeli zauważysz luźne gałęzie, usuń je przed rozpoczęciem cięcia.

Prawidłowa postawa operatora przy ścinaniu drzewa jest pokazana na Rysunek 14.

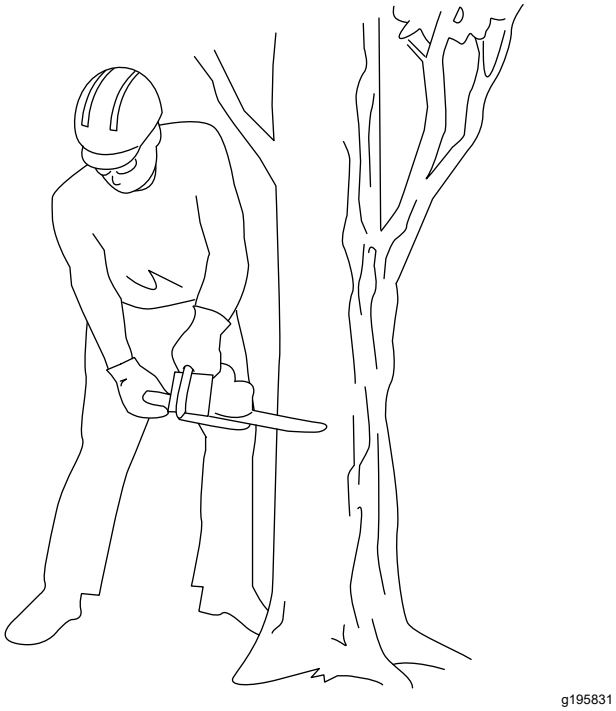

Rysunek 14

1. Określ kierunek upadania drzewa. Weź pod uwagę następujące zmienne:
   - Kierunek wiatru
   - Cięższe gałęzie po jednej stronie drzewa
   - Naturalne przechylenie drzewa (o ile występuje)
2. Określ niezablokowaną, bezpieczną drogę ucieczki z obszaru zagrożenia, patrz Rysunek 15.

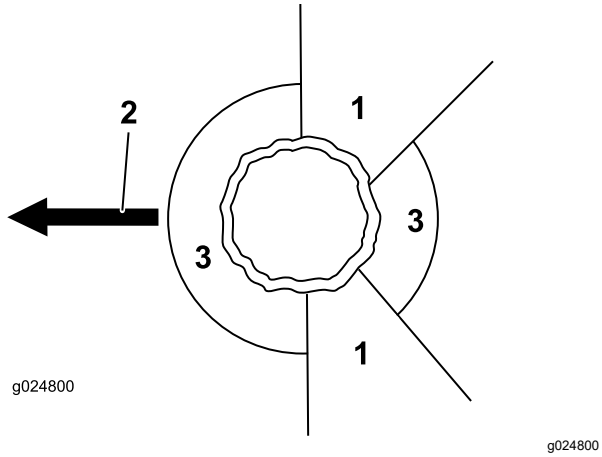

Rysunek 15

1. Droga ucieczki(prowadząca pod kątem 45° na przeciwko planowanego kierunku obalania)
2. Planowany kierunek obalania
3. Obszar zagrożenia.

3. Chwyć piłę łańcuchową w sposób pokazany na (Rysunek 11).
4. Wykonaj pierwsze cięcie na jedną trzecią wgłąb średnicy pnia od strony, w którą powinno upaść drzewo (Rysunek 16).

   Informacja: Wykonanie tego nacięcia zapobiegnie zakleszczeniu się piły podczas wykonywania kolejnego cięcia.

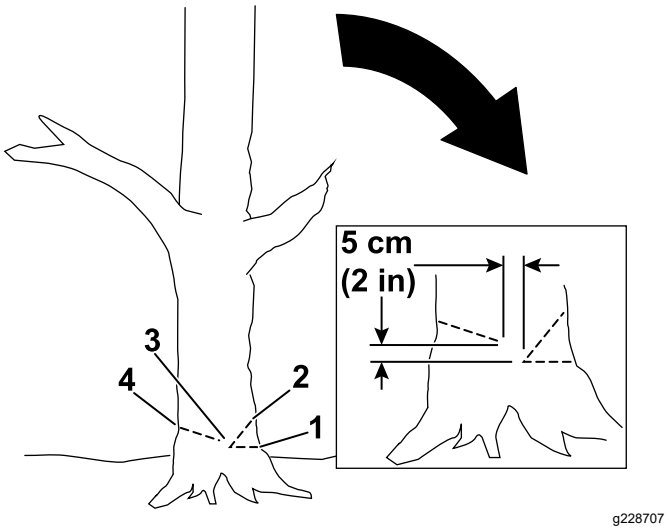

Rysunek 16

1. Pierwsze cięcie
2. Drugie cięcie
3. Zawiasa
4. Cięcie od tyłu

5. Wykonaj drugie cięcie w celu utworzenia karbu, rozpoczynając cięcie co najmniej 5 cm powyżej i w oddaleniu od pierwszego cięcia (Rysunek 16).

   Ważne: **Dopilnuj, aby pierwsze i drugie cięcie stykały się w tym samym miejscu, aby uzyskać idealny wrąb.**
6. Wykonaj cięcie od tyłu po stronie przeciwnej do karbu i około 5 cm wyżej niż dolna powierzchnia karbu, jak pokazano na Rysunek 16.

   Ważne: **Zakończ trzecie cięcie 2,5 do 5 cm od karbu, aby utworzyć zawiasę między cięciami (Rysunek 16). Zapobiegnie ona upadkowi drzewa w niewłaściwym kierunku lub jego przekręceniu się podczas upadania.**

   Informacja: Drzewo powinno zacząć upadać, gdy cięcie od tyłu zacznie zbliżać się do zawiasy (Rysunek 16).
7. Gdy drzewo zacznie upadać, wyjmij piłę łańcuchową, zatrzymaj i odłóż ją, po czym zacznij oddalać się drogą wybraną w kroku 2.

   Ważne: **Jeżeli drzewo zacznie upadać w kierunku innym niż wybrany, natychmiast przerwij cięcie, wyłącz i odłóż piłę, po czym używając niemetalowego klina podważ rzaz i obal drzewo w pożądanym kierunku.**

Okrzesywanie ściętego drzewa

1. Chwyć piłę łańcuchową w sposób pokazany na Rysunek 11.
2. Przesuwając się od podstawy drzewa w górę, odcinaj małe gałązki od drzewa, które nie przenoszą jego ciężaru na podłoże (Rysunek 17).
3. Większe konary, na których opiera się pień odcinaj od spodu, tak aby konary nie spowodowały zakleszczenia się ostrza piły (Rysunek 18).

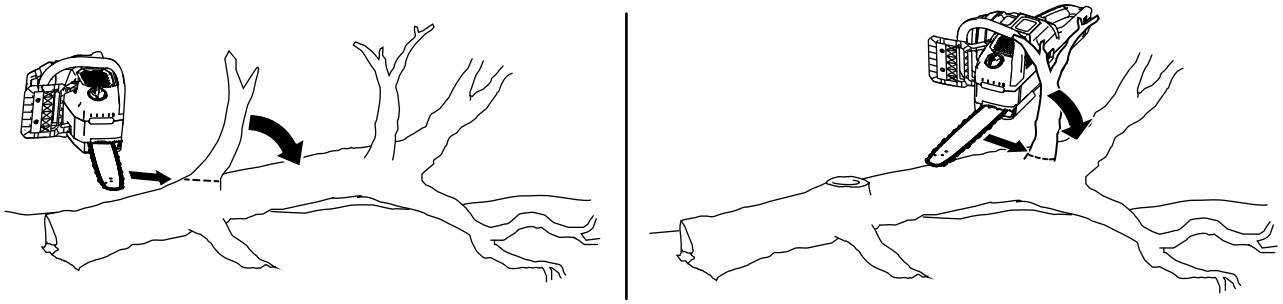

g316601

Rysunek 17

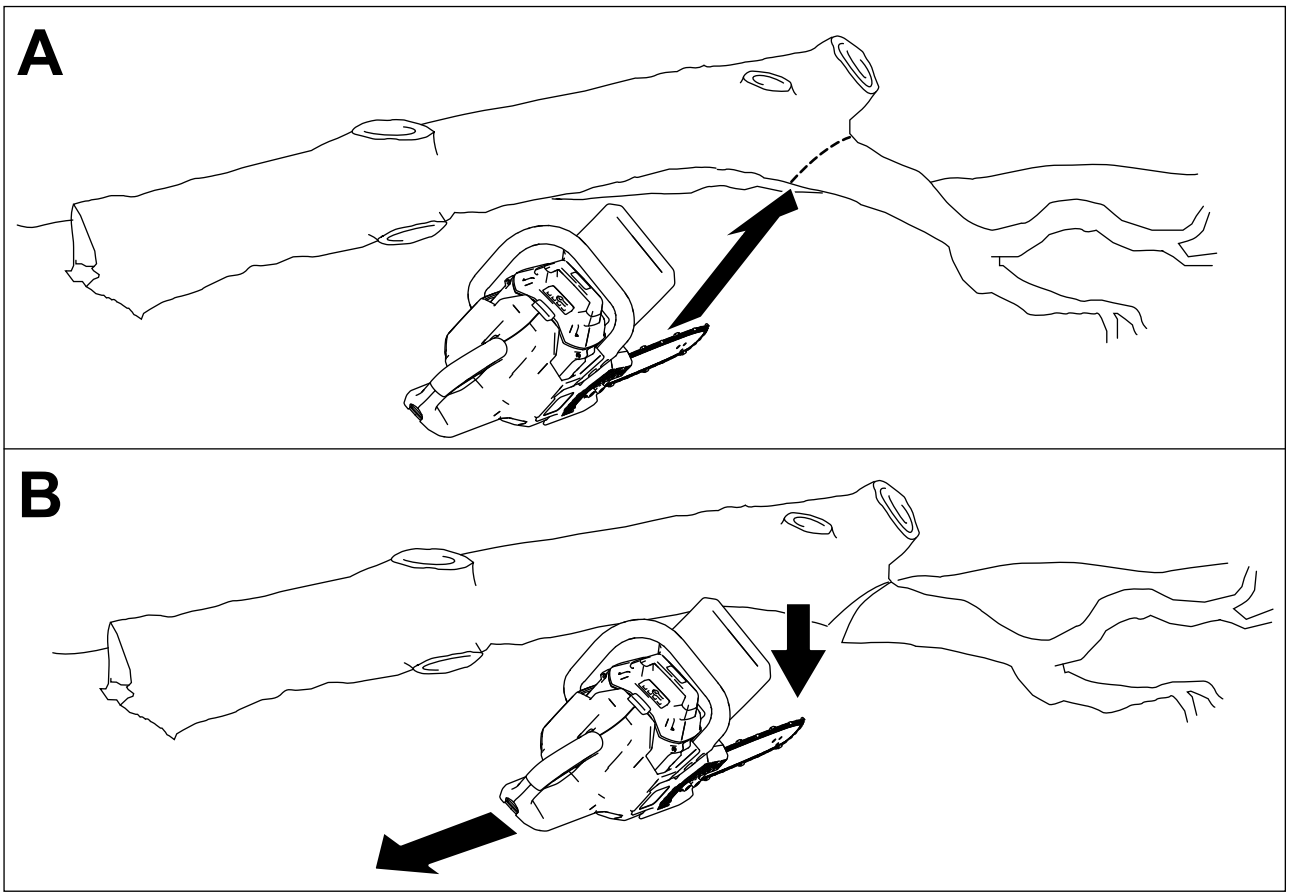

g315751

Rysunek 18

Przecinanie kłód

Podczas przecinania kłody zwróć uwagę na miejsce jej podparcia i miejsce, w którym jest obciążona. Przecinaj kłodę tak, aby prowadnica nie uległa zakleszczeniu w momencie spadania końców kłody.

Ważne: **Jeżeli piła łańcuchowa zakleszcza się w nacięciu, nie próbuj uwolnić jej kontynuując pracę silnika. Wyłącz piłę, zdemontuj akumulator, a następnie za pomocą klina rozewrzyj rzaz i uwolnij piłę.**

Przy przecinaniu gałęzi ściętego drzewa lub cięciu kłód na odcinki podeprzyj kłodę tak, aby spoczywała ponad podłożem (najlepiej używając kozłów).

- Jeżeli kłoda jest podparta na obu końcach, ale nie pośrodku, obciążenie występuje na środku kłody.
  - Rozpocznij od góry i przetnij koło jednej trzeciej grubości kłody (A na Rysunek 19).
  - Wykonaj drugie cięcie od spodu tak, aby dojść do pierwszego nacięcia (B na Rysunek 19). W ten sposób kłoda nie spowoduje zakleszczenia się piły.

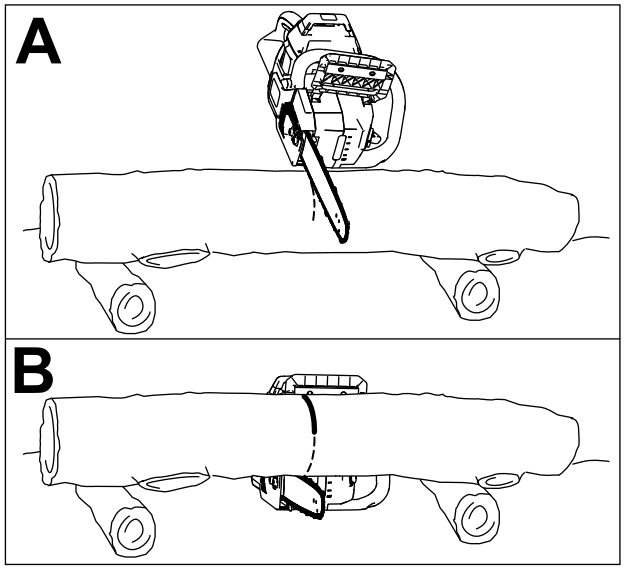

g315765

Rysunek 19

- Jeżeli kłoda jest podparta na jednym końcu, obciążenie występuje na niepodpartym końcu kłody.
  - Rozpocznij od dołu i przetnij koło jednej trzeciej grubości kłody.
  - Wykonaj drugie cięcie od góry tak, aby dojść do pierwszego nacięcia. W ten sposób kłoda nie spowoduje zakleszczenia się piły.
- Jeżeli kłoda jest podparta nad ziemią na całej długości bez znacznego obciążenia w dowolnym miejscu, przecinaj całą kłodę do góry.
- Jeżeli kłoda znajduje się na pochyłości, podczas przecinania zawsze stój wyżej niż kłoda (Rysunek 20).

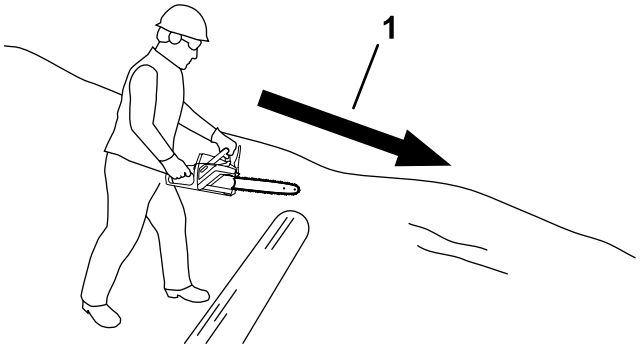

g315767

Rysunek 20

1. Kierunek spadku

- Jeżeli kłoda całą długością spoczywa na płaskim, równym podłożu, przetnij jedną trzecią średnicy od góry, następnie obróć kłodę na drugą stronę i wykonaj drugie cięcie, aby dojść do pierwszego cięcia (Rysunek 21).

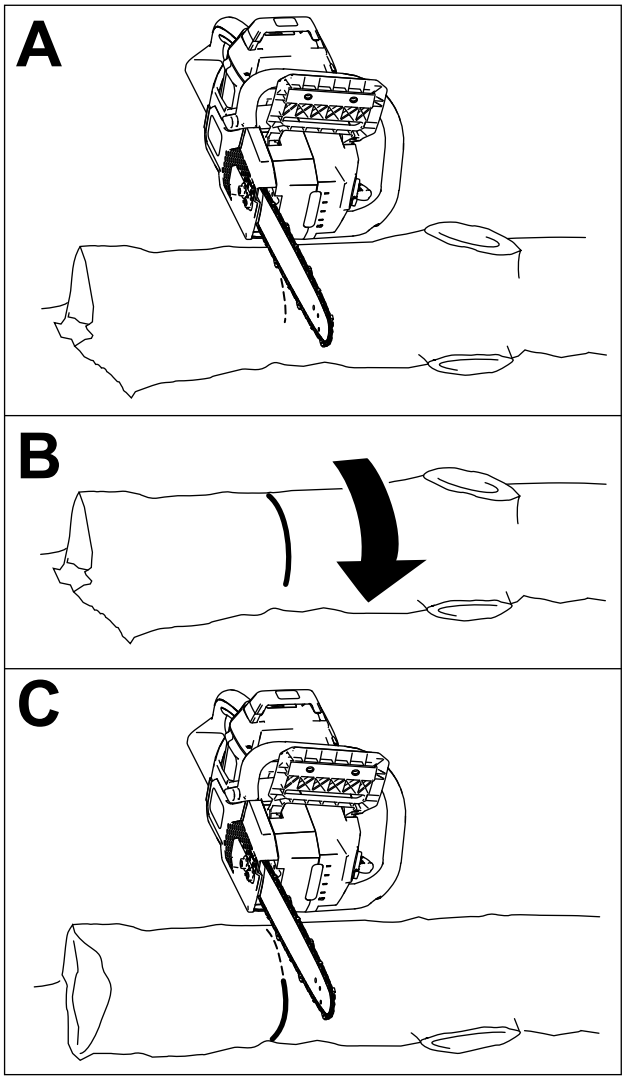

g315766

Rysunek 21

Podłączenie akumulatora

1. Ustaw piłę łańcuchową na poziomej powierzchni.
2. Ustaw wypustkę na akumulatorze równo z wgłębieniem w pile łańcuchowej (Rysunek 22).

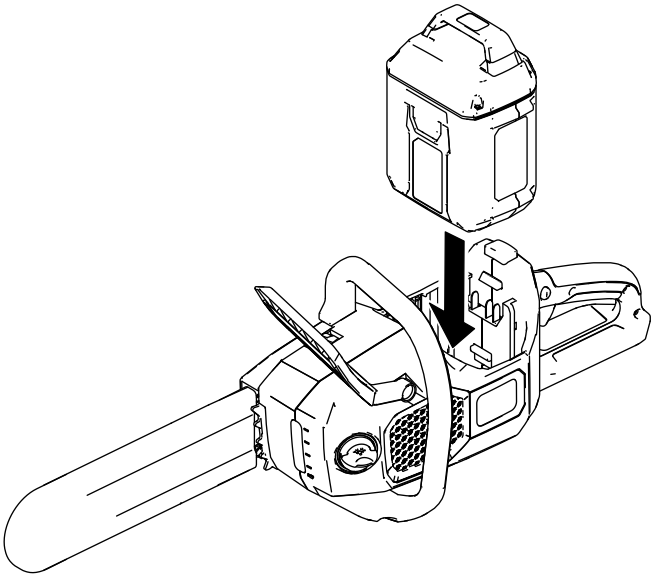

g315702

Rysunek 22

3. Wsuń akumulator we wgłębienie, aż akumulator zostanie zablokowany w swoim miejscu.

Wyjmowanie akumulatora

1. Ustaw piłę łańcuchową na płaskiej powierzchni.
2. Naciśnij zatrzask i wysuń ładowarkę z wgłębienia.

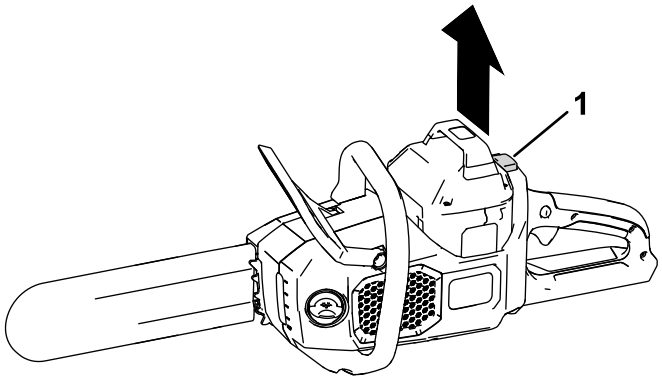

g315763

Rysunek 23

1. Zatrzask

Konserwacja

Zalecany harmonogram konserwacji

Częstotliwość serwisowania	Procedura konserwacji
Przed każdym użyciem lub codziennie	• Sprawdź poziom oleju i w razie potrzeby dolej oleju smarującego prowadnicę i łańcuch. • Sprawdź hamulec łańcucha. • Sprawdź, czy olej przepływa do łańcucha. • Sprawdź naprężenie łańcucha i w razie potrzeby dokonaj regulacji. • Upewnij się, że prowadnica jest prosta i nieuszkodzona. • Sprawdź, czy łańcuch jest ostry. W celu naostrzenia lub wymiany łańcucha skontaktuj się z autoryzowanym punktem serwisowym.
Po każdym cyklu rozładowania akumulatora	• Sprawdź poziom oleju i w razie potrzeby dolej oleju smarującego prowadnicę i łańcuch. • Sprawdź hamulec łańcucha. • Sprawdź naprężenie łańcucha i w razie potrzeby dokonaj regulacji.
Co rok lub przed składowaniem	• Serwis prowadnicy, łańcucha i koła napędzającego. • Sprawdź, czy łańcuch jest ostry. W celu naostrzenia lub wymiany łańcucha skontaktuj się z autoryzowanym punktem serwisowym.

Sprawdzanie poziomu oleju i dolewanie oleju smarującego prowadnicę i łańcuch

Okres pomiędzy przeglądami: Przed każdym użyciem lub codziennie

Po każdym cyklu rozładowania akumulatora

Ważne: **Używaj tylko oleju do smarowania prowadnic i łańcuchów (sprzedawany oddzielnie).**

1. Wyłącz piłę łańcuchową i odłącz akumulator, patrz Wyjmowanie akumulatora (Strona 17).
2. Sprawdź poziomu oleju we wzierniku. Jeżeli olej nie wypełnia wziernika, uzupełnij olej do prowadnic i łańcuchów wedle potrzeb (Rysunek 24).

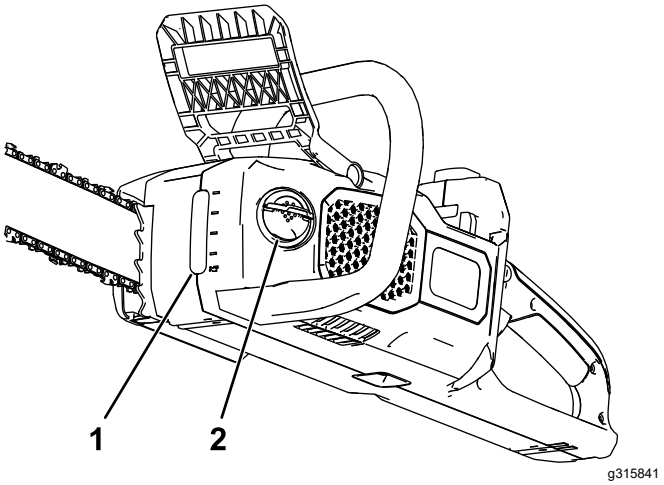

Rysunek 24

1. Wziernik poziomu oleju
2. Korek oleju

3. Ustaw piłę łańcuchową na poziomej powierzchni korkiem oleju skierowanym w górę.
4. Wyczyść obszar wokół korka oleju (Rysunek 24).

   Informacja: Dopilnuj, aby do zbiornika oleju nie dostały się zanieczyszczenia/wióry drzewne.
5. Rozłóż uchwyt nakrętki motylkowej na korku oleju, odkręć olej i wlewaj olej do prowadnic i łańcuchów do piły łańcuchowej aż wypełni zbiornik (Rysunek 24).

   Ważne: **Nie wlewaj oleju wyżej niż do dolnej krawędzi szyjki wlewu.**

6. Oczyść rozlany olej, zakręć korek oleju i złóż uchwyt nakrętki motylkowej.
7. Upewnij się, że olej przepływa do łańcucha, patrz Sprawdzanie przepływu oleju do prowadnicy i łańcucha (Strona 19).

Sprawdzanie hamulca łańcucha

Okres pomiędzy przeglądami: Przed każdym użyciem lub codziennie

Po każdym cyklu rozładowania akumulatora

1. Załącz hamulec łańcucha przesuwając jego uchwyt do pozycji ZATRZYMANIA (Rysunek 25).

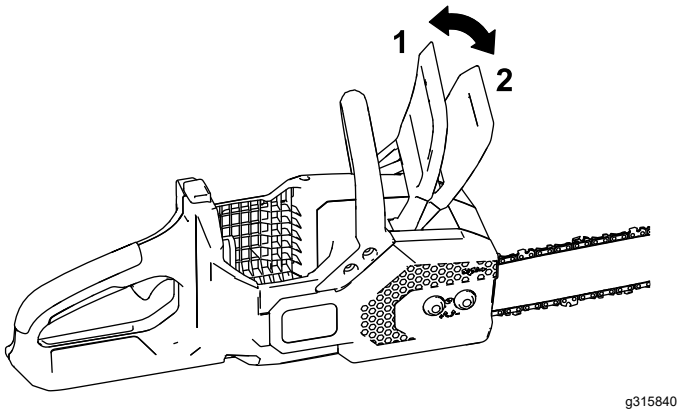

Rysunek 25

1. Hamulec łańcucha (pozycja PRACY)
2. Hamulec łańcucha (pozycja ZATRZYMANIA)

2. Przygotowanie piły łańcuchowej do pracy, patrz Przed rozpoczęciem użytkowania piły łańcuchowej (Strona 10).
3. Próba uruchomienia piły łańcuchowej. Jeśli się uruchomi, zanieś piłę do przedstawiciela autoryzowanego serwisu celem naprawy.
4. Rozłącz hamulec łańcucha, przesuwając jego uchwyt w tył, do położenia PRACY (Rysunek 25).

Sprawdzanie przepływu oleju do prowadnicy i łańcucha

Okres pomiędzy przeglądami: Przed każdym użyciem lub codziennie

1. Przygotowanie piły łańcuchowej do pracy, patrz Przed rozpoczęciem użytkowania piły łańcuchowej (Strona 10).
2. Aby zapewnić przepływ oleju do łańcucha nakieruj czubek prowadnicy piły łańcuchowej tak, aby znalazł się kilka centymetrów nad powierzchnią (np. papieru, kartonu, pnia) i uruchom piłę łańcuchową. Na powierzchni powinna być widoczna lekka mgiełka oleju (Rysunek 26).

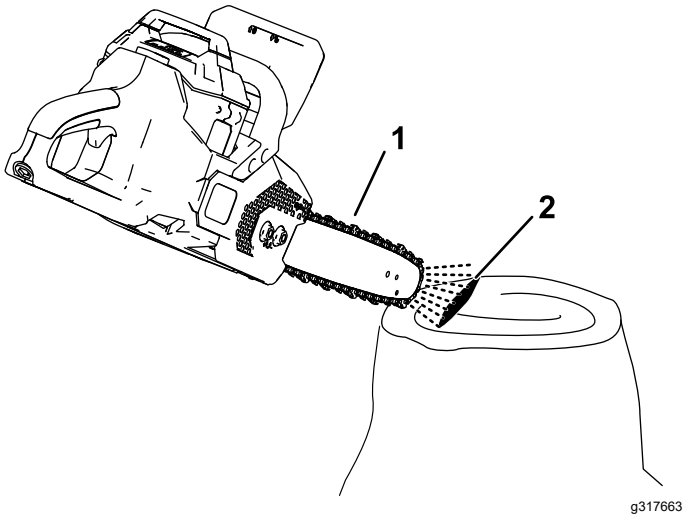

Rysunek 26

1. Uruchom piłę łańcuchową w odległości kilku centymetrów od powierzchni.
2. Jeżeli olej przepływa, będzie odrywał się od łańcucha i gromadził się.

3. Jeżeli olej nie przepływa, upewnij się, że w zbiorniku znajduje się olej, a obszar pod osłoną boczną jest czysty, patrz Sprawdzanie poziomu oleju i dolewanie oleju smarującego prowadnicę i łańcuch (Strona 18) i Serwisowanie prowadnicy, łańcucha i koła napędzającego (Strona 21).

Regulacja naprężenia łańcucha

Okres pomiędzy przeglądami: Przed każdym użyciem lub codziennie

Po każdym cyklu rozładowania akumulatora

Upewnij się, że łańcuch jest prawidłowo naprężony.

Poluzowany łańcuch skraca trwałość napędzającego koła łańcuchowego i prowadnicy, może także spowodować zrzucenie łańcucha.

Nadmiernie naprężony łańcuch skutkuje przegrzaniem prowadnicy i łańcucha, szybkim zużyciem i może doprowadzić do spalenia silnika lub zerwania łańcucha.

Łańcuch jest prawidłowo naprężony, jeżeli możliwe jest przeciągnięcie go dłonią w rękawicy wokół prowadnicy. Łańcuch powinien pozostawać w kontakcie z dolną krawędzią prowadnicy.

Sprawdź również naprężenie nowego łańcucha po wykonaniu kilku cięć. Zazwyczaj nowy łańcuch rozciąga się i wymaga regulacji po kilku cięciach.

⚠ NIEBEZPIECZEŃSTWO

Kontakt z zębami łańcucha może spowodować poważne obrażenia ciała.

- **Przed regulacją lub konserwacją piły łańcuchowej zawsze wyjmuj akumulator.**
- **Podczas regulacji lub konserwacji piły łańcuchowej zawsze używaj rękawic.**

1. Ustaw piłę łańcuchową na płaskiej powierzchni i wyjmij akumulator, patrz Wyjmowanie akumulatora (Strona 17).
2. Odczekaj, aż łańcuch piły ostygnie.

   Ważne: **Nie naprężaj gorącego łańcucha. Może wystąpić jego skrócenie skutkujące nadmiernym naprężeniem.**
3. Sprawdź prowadnicę pod kątem wykrzywienia lub uszkodzenia, wymień ją w razie potrzeby.
4. Upewnij się, że hamulec łańcucha znajduje się w położeniu PRACY (Rysunek 25).
5. Korzystając z narzędzia uniwersalnego znajdującego się na wyposażeniu piły poluzuj nakrętki uwięzione na osłonie bocznej, ale nie demontuj jej (Rysunek 28)
6. Podtrzymaj koniec prowadnicy piły (Rysunek 27).

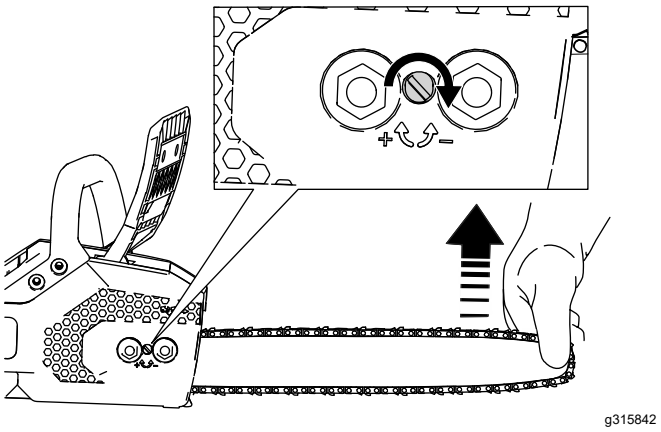

Rysunek 27

7. Korzystając z narzędzia uniwersalnego wyreguluj naprężenie łańcucha, a następnie zabezpiecz osłonę boczną na pile łańcuchowej poprzez dokręcenie nakrętek uwięzionych (Rysunek 28).
   - **Aby naprężyć łańcuch,** przekręć śrubę naprężania łańcucha w prawo (Rysunek 27).
   - **Aby poluzować łańcuch,** przekręć śrubę naprężania łańcucha w lewo.

   Wyreguluj naprężenie łańcucha tak, aby łańcuch stykał się z dolną krawędzią prowadnicy, a następnie odciągnij łańcuch od dolnej krawędzi prowadnicy. Poprawnie wyregulowany łańcuch można odciągnąć jedynie na od 3,2 do 6,4 mm od prowadnicy. Po zwolnieniu łańcuch wraca na swoje miejsce.

   Jeżeli łańcuch nie jest prawidłowo naprężony, poluzuj osłonę boczną i powtórz kroki od 5 do 7.
8. Złap łańcuch ręką w rękawicy i przeciągnij go wokół prowadnicy. Prawidłowo naprężony łańcuch powinien poruszać się płynnie i stykać się z dolną krawędzią prowadnicy.
9. Sprawdź naprężenie łańcucha ponownie i w razie potrzeby powtórz procedurę.

Serwisowanie prowadnicy, łańcucha i koła napędzającego

Co rok lub przed składowaniem

⚠ NIEBEZPIECZEŃSTWO

Kontakt z zębami łańcucha może spowodować poważne obrażenia ciała.

- **Przed regulacją lub konserwacją piły łańcuchowej zawsze wyjmuj akumulator.**
- **Podczas regulacji lub konserwacji piły łańcuchowej zawsze używaj rękawic.**

1. Ustaw piłę łańcuchową na płaskiej powierzchni i wyjmij akumulator, patrz Wyjmowanie akumulatora (Strona 17).
2. Zdemontuj osłonę boczną – w tym celu poluzuj 2 nakrętki uwięzione mocujące osłonę (Rysunek 28).

   Informacja: Nakrętek uwięzionych nie można oddzielić od osłony bocznej, poluzuj je tak, aby można było zdjąć osłonę.

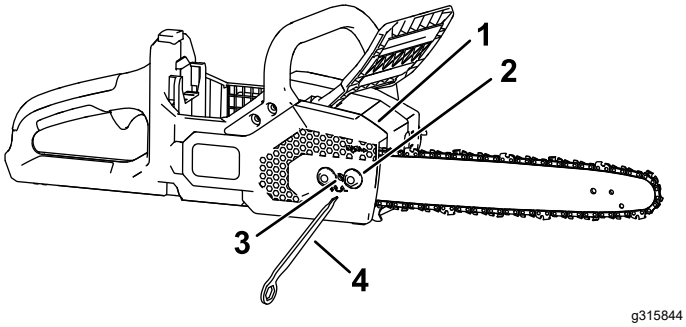

Rysunek 28

1. Pokrywa
2. Nakrętka uwięziona
3. Śruba naprężania łańcucha
4. Narzędzie uniwersalne

3. Poluzuj łańcuch obracając pokrętło naprężania łańcucha w lewo (Rysunek 28).
4. Zdejmij łańcuch z prowadnicą i odłóż je osobno na bok.
5. Zdemontuj z piły łańcuchowej pierścień osadczy i koło napędzające (Rysunek 29).
6. Oczyść obszar pod osłoną boczną z wszelkich zanieczyszczeń.
7. Sprawdź koło napędzające. Jeśli jest nadmiernie zużyte lub uszkodzone, należy je wymienić.
8. Zainstaluj koło napędzające i pierścień osadczy.
9. Sprawdź wylot oleju (Rysunek 29) pod kątem zabrudzenia, w razie potrzeby oczyść cały obszar.

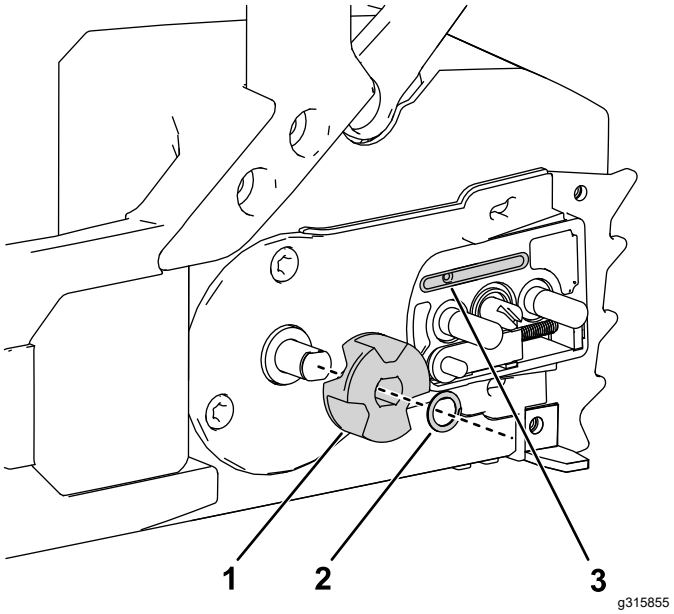

Rysunek 29

1. Koło napędzające
2. Pierścień osadczy
3. Wylot oleju

10. Oczyść prowadnicę i łańcuch. Za pomocą drucika lub małego wkrętaka płaskiego usuń brud i zanieczyszczenia z rowka biegnącego wzdłuż całej krawędzi prowadnicy - zaczynaj czyszczenie od przedniego koła łańcuchowego i przesuwaj się do tyłu.

    Upewnij się, że kanał oleju w prowadnicy ustawiany w jednej osi z wylotem oleju na pile łańcuchowej jest czysty, aby olej mógł swobodnie przepływać do łańcucha (Rysunek 30).

Rysunek 30

Widok wewnętrznego przekroju prowadnicy łańcucha

1. Dopilnuj, aby kanał łączący się z wylotem oleju był czysty.
2. Dopilnuj, aby koło napędowe prowadnicy było czyste i obracało się swobodnie.

11. Sprawdź prowadnicę i łańcuch. Jeżeli prowadnica jest wygięta, rowki są uszkodzone lub też przednie koło łańcuchowe nie obraca się swobodnie, wymień prowadnicę. Jeżeli łańcuch jest nadmiernie zużyty lub uszkodzony, wymień go.

12. Zamontuj prowadnicę i łańcuch, patrz Montaż prowadnicy i łańcucha (Strona 22).
13. Upewnij się, że olej przepływa do łańcucha, patrz Sprawdzanie przepływu oleju do prowadnicy i łańcucha (Strona 19).

Montaż prowadnicy i łańcucha

⚠ NIEBEZPIECZEŃSTWO

Kontakt z zębami łańcucha może spowodować poważne obrażenia ciała.

- **Przed regulacją lub konserwacją piły łańcuchowej zawsze wyjmuj akumulator.**
- **Podczas regulacji lub konserwacji piły łańcuchowej zawsze używaj rękawic.**

1. Jeżeli osłona boczna jest zamontowana na maszynie, poluzuj 2 nakrętki uwięzione mocujące do maszyny osłonę boczną i zdejmij ją (A na Rysunek 31 i B na Rysunek 31).
2. Załóż łańcuch wokół koła łańcuchowego z przodu prowadnicy, **tak aby krawędzie tnące zębów łańcucha u góry prowadnicy były skierowane do przodu** w sposób pokazany na schemacie na osłonie bocznej piły łańcuchowej (C na Rysunek 31).

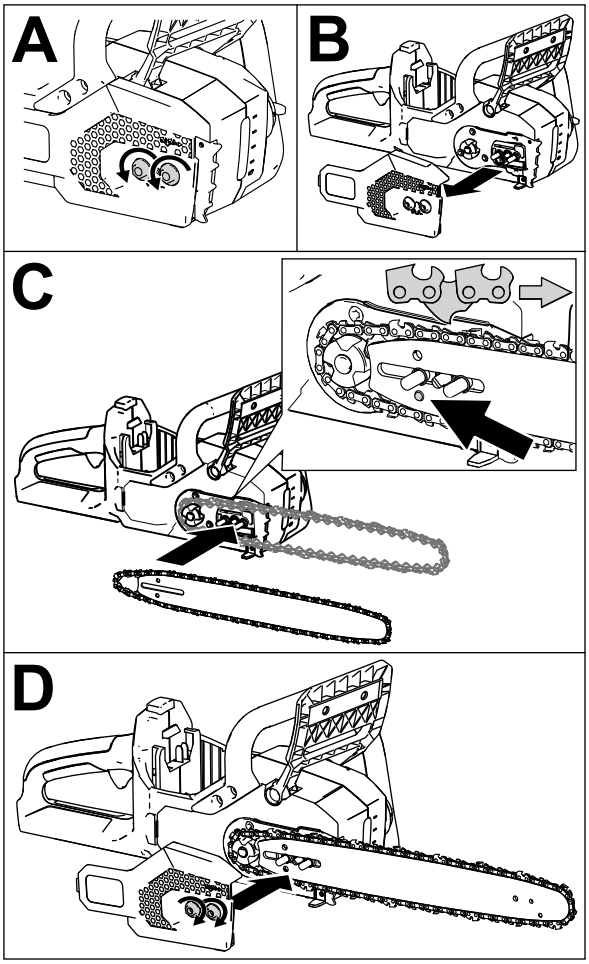

g315857

Rysunek 31

3. Poprowadź łańcuch wokół prowadnicy i umieść zęby łańcucha w rowku prowadnicy.

   Informacja: Przy zakładaniu nowego łańcucha obróć prowadnicę, aby zapobiec nierównomiernemu zużyciu.
4. Ułóż swobodny odcinek łańcucha (znajdujący się poza prowadnicą) wokół koła napędzającego piły łańcuchowej i zamontuj do piły łańcuchowej prowadnicę z założonym łańcuchem w sposób pokazany na C na Rysunek 31.

   Ważne: **Upewnij się, że kołek do regulacji naprężenia łańcucha został umieszczony w otworze wskazanym strzałką na Rysunek 31 - C. W celu wsunięcia kołka w otwór w prowadnicy konieczne może być przekręcenie pokrętła regulacji naprężenia łańcucha.**
5. Zamontuj osłonę boczną, ale nie dokręcaj całkowicie nakrętek uwięzionych (D na Rysunek 31).
6. Wyreguluj napięcie łańcucha, patrz Regulacja naprężenia łańcucha (Strona 20).

Ostrzenie łańcucha

Co rok lub przed składowaniem

Ostry łańcuch zapewnia lepsze cięcie i większą wydajność akumulatora.

Łańcuch należy naostrzyć lub wymienić, jeżeli musisz używać siły, aby wcinał się w drewno lub jeżeli podczas cięcia powstają trociny, a nie pełne zrębki.

W celu naostrzenia lub wymiany łańcucha skontaktuj się z autoryzowanym punktem serwisowym.

Serwisowanie

Jeżeli piła łańcuchowa będzie wymagać serwisu, należy przynieść ją do autoryzowanego przedstawiciela serwisu

Przechowywanie

Ważne: **Przechowuj maszynę, akumulator i ładowarkę jedynie w odpowiednim zakresie temperatur, patrz** **Specyfikacje (Strona 10)****.**

Ważne: **Na czas przechowywania akumulatora przez pozasezonowy okres nieużywania należy naładować akumulator do momentu, gdy na akumulatorze zaświecą się na zielono 2 lub 3 kontrolki LED. Nie przechowuj całkowicie naładowanego lub całkowicie rozładowanego akumulatora. Przed ponownym użyciem maszyny naładuj akumulator do momentu, gdy lewa dioda kontrolna na ładowarce zaświeci się na zielono lub gdy wszystkie 4 diody kontrolne na akumulatorze zaświecą się na zielono.**

- Po użyciu odłącz maszynę od zasilania (tzn. odłącz akumulator) i sprawdź, czy nie został uszkodzony.
- Oczyść maszynę z wszelkich substancji obcych.
- Nie przechowuj maszyny z zainstalowanym akumulatorem.
- Przechowuj maszynę, akumulator i ładowarkę w dobrze wentylowanym miejscu niedostępnym dla dzieci.
- Trzymaj maszynę, akumulator i ładowarkę z dala od środków żrących takich jak chemia ogrodowa i sól drogowa.
- Aby ograniczyć ryzyko poważnych obrażeń, unikaj przechowywania akumulatora na zewnątrz budynków lub wewnątrz pojazdów.
- Maszynę, akumulator i ładowarkę należy przechowywać w czystym i suchym pomieszczeniu.

Rozwiązywanie problemów

Wykonaj tylko czynności opisane w niniejszej instrukcji. Jeżeli nie uda się rozwiązać problemu samemu, wszelkie inne czynności kontrolne, konserwacyjne i naprawcze mogą być wykonywane tylko przez autoryzowany punkt serwisowy lub wykwalifikowanego specjalistę.

Na czas usuwania usterek, kontroli, konserwacji lub czyszczenia narzędzia należy zawsze wymontować z niego akumulator.

Problem	Możliwa przyczyna	Usuwanie usterek
Piła łańcuchowa nie daje się uruchomić lub nie pracuje w sposób ciągły.	1. Akumulator ma niski poziom naładowania. 2. Akumulator nie jest wsunięty do końca. 3. Akumulator ma temperaturę wykraczającą poza dopuszczalny zakres temperatur. 4. Akumulator przekroczył dopuszczalną wartość natężenia pobieranego prądu. 5. Na stykach akumulatora znajduje się wilgoć. 6. Hamulec łańcucha jest załączony. 7. Pod pokrywą są zanieczyszczenia.	1. Naładuj akumulator. 2. Upewnij się, że akumulator jest wsunięty do końca w obudowę. 3. Przenieś akumulator do suchego miejsca, w którym panuje temperatura od 5°C do 40°C. 4. Zwolnij przycisk uruchamiający, następnie naciśnij go ponownie. 5. Odczekaj, aż akumulator wyschnie lub wytrzyj do sucha. 6. Rozłącz hamulec łańcucha przesuwając uchwyt hamulca do tyłu. 7. Zdejmij pokrywę i oczyść obszar z zanieczyszczeń.
Piła łańcuchowa pracuje, ale łańcuch się nie obraca.	1. Łańcuch nie jest prawidłowo nałożony na koło napędzające. 2. Pod pokrywą są zanieczyszczenia.	1. Załóż łańcuch i upewnij się, że jego ogniwa są prawidłowo osadzone na kole napędzającym. 2. Zdejmij pokrywę i oczyść obszar z zanieczyszczeń.
Hamulec łańcucha nie daje się załączyć.	1. Hamulec łańcucha jest uszkodzony.	1. Natychmiast dostarcz piłę łańcuchową do autoryzowanego przedstawiciela serwisu.
Piła łańcuchowa nie tnie w sposób prawidłowy.	1. Łańcuch nie jest prawidłowo naprężony. 2. Łańcuch jest stępiony lub uszkodzony. 3. Prowadnica jest wygięta lub rowki są uszkodzone. 4. Łańcuch jest założony w nieprawidłowym kierunku. 5. Łańcuch nie ma prawidłowego smarowania.	1. Ustaw właściwe naprężenie łańcucha. 2. Wymień łańcuch. 3. Wymień prowadnicę. 4. Zamontuj łańcuch poprawnie. 5. Sprawdź poziom oleju i upewnij się, że olej przepływa do łańcucha.
Olej łańcuchowy nie smaruje łańcucha prawidłowo.	1. Niski poziom oleju. 2. Wylot oleju jest zatkany. 3. Pod pokrywą są zanieczyszczenia. 4. Kanał lub rowek olejowy w prowadnicy jest zatkany.	1. Sprawdź poziom oleju. 2. Usuń zanieczyszczenia z wylotu oleju. 3. Zdejmij pokrywę i oczyść obszar z zanieczyszczeń. 4. Usuń zanieczyszczenia z prowadnicy.
Akumulator szybko się rozładowuje.	1. Akumulator ma temperaturę wykraczającą poza dopuszczalny zakres temperatur. 2. Łańcuch jest stępiony lub uszkodzony. 3. Prowadnica jest wygięta lub rowki są uszkodzone. 4. Maszyna jest przeciążona. 5. Łańcuch nie ma prawidłowego smarowania.	1. Przenieś akumulator do suchego miejsca, w którym panuje temperatura od 5°C do 40°C. 2. Wymień łańcuch. 3. Wymień prowadnicę. 4. Stosuj mniejszy nacisk podczas cięcia. 5. Sprawdź poziom oleju i upewnij się, że olej przepływa do łańcucha.

Notatki:

Notatki:

Informacja dotycząca prywatności (EOG/Wielka Brytania)

Korzystanie z Twoich danych osobowych przez Toro

The Toro Company („Toro”) szanuje Twoją prywatność. Przy zakupie naszych produktów możemy gromadzić pewne dane osobowe dotyczące nabywcy, pochodzące zarówno od niego, jak i od lokalnego oddziału firmy Toro lub sprzedawcy produktów marki Toro. Toro wykorzystuje takie dane do realizacji swoich zobowiązań wynikających z umowy – takich jak rejestracja gwarancji, realizacja zgłoszeń gwarancyjnych lub możliwość kontaktu z nabywcą w przypadku akcji wycofywania produktu, oraz – w uzasadnionych celach biznesowych – na przykład do oceny zadowolenia klientów, doskonalenia naszych produktów lub dostarczania klientom informacji o mogących ich interesować produktach. Firma Toro może udostępniać te dane swoim spółkom zależnym, oddziałom, sprzedawcom lub innym partnerom biznesowym w związku z tymi działaniami. Mamy również prawo do ujawniania danych osobowych, jeżeli jest to wymagane na mocy prawa lub w związku z zakupem, sprzedażą lub łączeniem przedsiębiorstw. Nie sprzedamy danych osobowych naszych klientów dla celów marketingowych żadnej innej firmie.

Przechowywanie Twoich danych osobowych

Toro będzie przechowywać dane osobowe naszych klientów tak długo, jak długo będą one istotne dla powyższych celów, oraz zgodnie z wymogami prawnymi. Więcej informacji o stosownych okresach przechowywania danych można uzyskać, wysyłając wiadomość na adres legal@toro.com.

Zobowiązanie Toro do stosowania zasad bezpieczeństwa

Twoje dane osobowe mogą być przetwarzane w USA lub innym kraju, w którym mogą obowiązywać mniej surowe przepisy dotyczące ochrony danych niż w Twoim kraju zamieszkania. Ilekroć będziemy przekazywać Twoje dane poza Twój kraj zamieszkania, podejmiemy prawnie wymagane kroki w celu zapewnienia odpowiednich zabezpieczeń w celu ochrony Twoich danych i upewnienia się, że są one traktowane w bezpieczny sposób.

Dostęp i poprawianie

Możesz mieć prawo do poprawiania lub weryfikacji swoich danych osobowych oraz do sprzeciwu wobec przetwarzania danych lub żądania ograniczenia takiego przetwarzania. W tym celu prosimy o kontakt pod adresem legal@toro.com. W razie wątpliwości co do sposobu posługiwania się Twoimi danymi przez Toro zachęcamy do zgłoszenia wątpliwej sytuacji bezpośrednio do naszej firmy. Zwracamy uwagę na fakt, że mieszkańcy Unii Europejskiej mają prawo wniesienia skargi do właściwego organu ochrony danych osobowych.

TORO®

Count on it.