Form No. 3460-303 Rev A

TORO®

Count on it.

Manual do Operador

Plataforma com dedos

Versa-Vac

Modelo nº 07081—Nº de série 403265001 e superiores

Registe o seu produto em www.Toro.com.
Tradução do original (PT)

CE UK CA

3460-303

Este produto cumpre todas as diretivas europeias relevantes. Para mais informações, consulte a Declaração de incorporação (DOI) no verso desta publicação.

⚠ AVISO

CALIFÓRNIA
Proposição 65 Aviso

É do conhecimento do Estado da Califórnia que a utilização deste produto pode causar exposição a químicos que podem provocar cancro, defeitos congénitos ou outros problemas reprodutivos.

Introdução

Esta plataforma com dedos funciona em conjunto com o aspirador VersaVac para recolher detritos e materiais soltos em campos de golfe e outras áreas grandes de relva tratada. Se a máquina for utilizada para um fim diferente da sua utilização prevista, poderá pôr em perigo o utilizador e outras pessoas.

Leia estas informações cuidadosamente para saber como utilizar o produto, como efetuar a sua manutenção de forma adequada, evitar ferimentos pessoais e danos no produto. A utilização correta e segura do produto é da exclusiva responsabilidade do utilizador.

Visite www.Toro.com para obter informações sobre materiais de formação de operação e segurança dos produtos, informações sobre acessórios, para obter o contacto de um representante ou para registar o seu produto.

Sempre que necessitar de assistência, peças genuínas Toro ou informações adicionais, entre em contacto com um representante de assistência autorizado ou com a assistência ao cliente Toro, indicando os números de série e modelo do produto. Escreva os números no espaço fornecido.

Modelo nº _____

Nº de série _____

Este manual identifica potenciais perigos e tem mensagens de segurança identificadas pelo símbolo de alerta de segurança (Figura 1), que identificam perigos que podem provocar ferimentos graves ou mesmo a morte, se não respeitar as precauções recomendadas.



g000502

Figura 1
Símbolo de alerta de segurança

Este manual utiliza duas palavras para destacar informações. **Importante** chama atenção para informações especiais de ordem mecânica e **Nota** sublinha informações gerais que requerem especial atenção.

Índice

Segurança 3
Segurança geral 3
Autocolantes de segurança e de instruções 3
Instalação 4
Instalação da plataforma com dedos 4
Descrição geral do produto 5
Especificações 5
Acessórios 5
Antes da operação 6
Segurança antes da operação 6
Verificação da pressão dos pneus 6
Ajustamento da altura de operação 6
Durante a operação 7
Segurança durante o funcionamento 7
Conselhos de utilização 8
Depois da operação 8
Segurança após a operação 8
Limpeza da máquina 8
Manutenção 9
Plano de manutenção recomendado 9
Segurança da manutenção 9
Lubrificação da máquina 9
Ajustamento da correia da transmissão 10
Substituição das correias com dedos 11

© 2022—The Toro® Company

Todos os direitos reservados

Segurança

Segurança geral

Este produto é capaz de amputar mãos e pés e projetar objetos. Respeite sempre todas as instruções de segurança, de modo a evitar ferimentos pessoais graves.

Se a máquina for utilizada para um fim diferente da sua utilização prevista, poderá pôr em perigo o utilizador e outras pessoas.

- Leia e compreenda o conteúdo deste *Manual do utilizador* antes de usar a máquina.
- Tenha toda a atenção durante a operação da máquina. Não faça qualquer atividade que cause distrações; caso contrário, podem ocorrer ferimentos ou danos materiais.
- Não coloque as mãos ou os pés perto de componentes em movimento da máquina.
- Não opere a máquina sem que todos os resguardos e outros dispositivos protetores de segurança estejam instalados e a funcionar corretamente na máquina.
- Mantenha-se afastado de qualquer abertura de descarga. Mantenha as pessoas e os animais domésticos afastados da máquina.
- Mantenha as crianças e outras pessoas afastadas da área de funcionamento. Nunca permita que crianças utilizem a máquina.
- Desligue o motor da unidade de tração, retire a chave (se equipada) e aguarde até que todo o movimento pare. Deixe a máquina arrefecer antes de a ajustar, fazer a manutenção, limpar ou armazenar.

A utilização ou manutenção inadequada desta máquina pode provocar ferimentos. De modo a reduzir o risco de ferimentos, deverá respeitar estas instruções de segurança e prestar sempre atenção ao símbolo de alerta de segurança ⚠, que indica Cuidado, Aviso ou Perigo – instrução de segurança pessoal. O não cumprimento destas instruções pode resultar em ferimentos pessoais ou mesmo em morte.

Autocolantes de segurança e de instruções

Os autocolantes de segurança e instruções estão facilmente visíveis para o operador e situam-se próximo das zonas de potencial perigo. Substitua todos os autocolantes danificados ou perdidos.

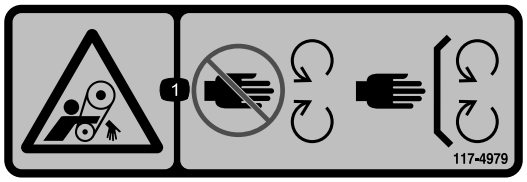

decal117-4979

117-4979

1. Perigo de emaranhamento, correia – afaste-se das peças móveis; mantenha todos os resguardos e proteções devidamente montados.

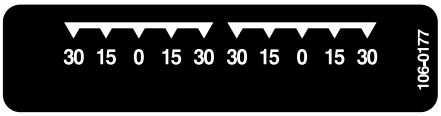

decal106-0177

106-0177



decal106-0178

106-0178

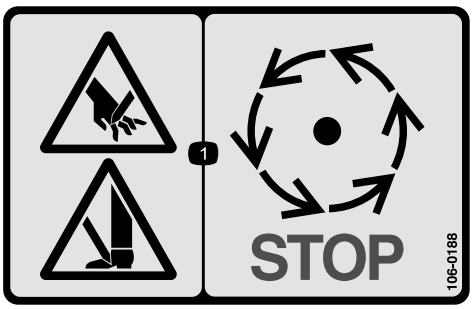

decal106-0188

106-0188

1. Risco de amputação das mãos e pés – espere que as peças em movimento parem.



decal133-8061

133-8061

Instalação

Peças soltas

Utilize a tabela abaixo para verificar se todas as peças foram enviadas.

Descrição	Quanti-dade	Utilização
Nenhuma peça necessária	–	Instale a plataforma com dedos.

Componentes e peças adicionais

Descrição	Quanti-dade	Utilização
Manual do utilizador	1	Analise o manual e guarde-o num local adequado
Cartão de registo	1	Preencha e envie para a Toro.

Nota: Determine os lados direito e esquerdo da máquina a partir da posição normal de utilização.

Instalação da plataforma com dedos

1. Role a plataforma sob o VersaVac. Certifique-se de que o motor hidráulico fica no lado esquerdo.
2. Deslize os braços de reboque para os pinos da estrutura. Fixe cada braço no pino de estrutura com uma anilha e um perno de gancho (Figura 2).

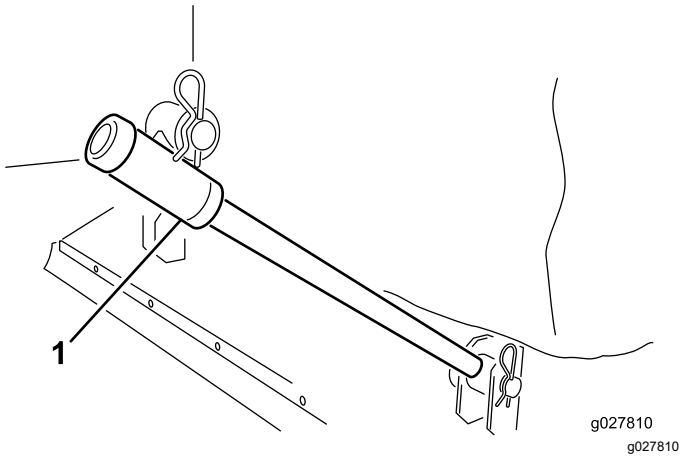

Figura 2

1. Braço de reboque

3. Ligue cada corrente de elevação ao suporte correspondente da plataforma com um passador de forquilha e um perno de gancho (Figura 3).

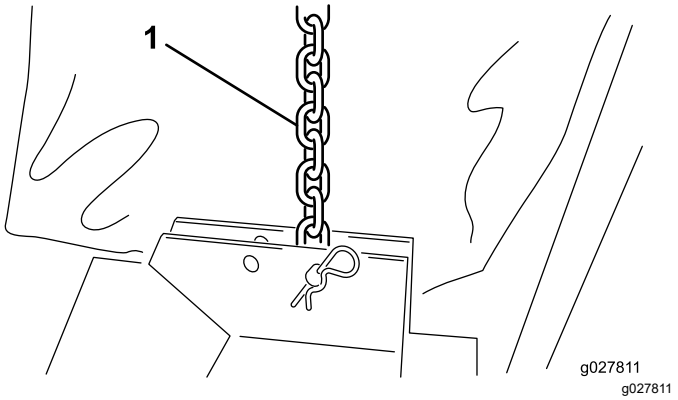

Figura 3

1. Corrente de elevação

4. Instale o anel de lona em redor do lábio do VersaVac e das aberturas da plataforma (Figura 4).

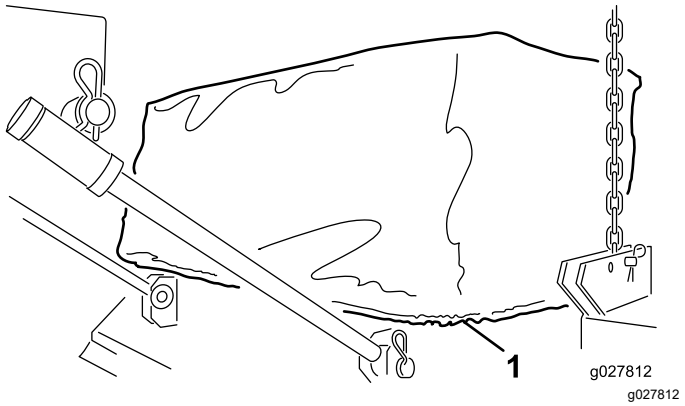

Figura 4

1. Anel de lona

5. Ligue os acopladores rápidos da mangueira do motor hidráulico aos acopladores do VersaVac, como se mostra na Figura 5.

   Nota: Verifique se os dedos rodam. Os dedos devem rodar na direção dos ponteiros do relógio (como visto da extremidade do motor da plataforma).

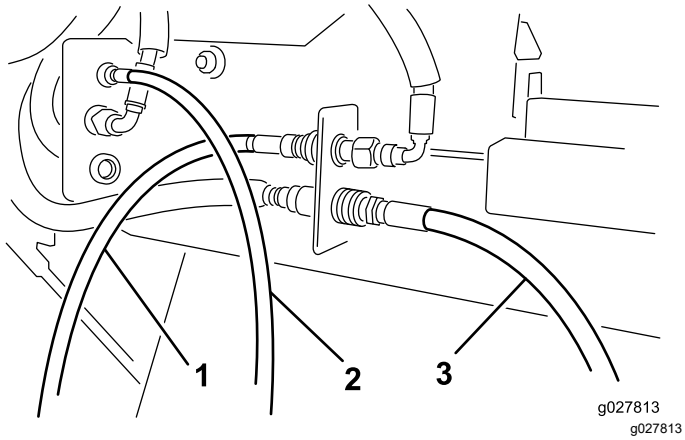

Figura 5

1. Mangueira do motor — frente
2. Mangueira do motor — centro
3. Mangueira do motor — traseira

Nota: Se a plataforma não estiver nivelada quando for levantada do chão, reposicione a corrente de elevação em outro furo de montagem do suporte.

Descrição geral do produto

Especificações

Largura	193 a 203 cm
Largura de operação	183 cm
Altura	40,6 a 61 cm
Peso	117 a 140 kg

Acessórios

Está disponível uma seleção de engates e acessórios aprovados pela Toro para utilização com a máquina, para melhorar e expandir as suas capacidades. Contacte o seu representante ou distribuidor de assistência autorizado ou vá a www.Toro.com para obter uma lista de todos os engates e acessórios aprovados.

Para se certificar do máximo desempenho e da continuação da certificação de segurança da máquina, utilize apenas acessórios e peças sobressalentes genuínos da Toro. Os acessórios e peças sobressalentes produzidos por outros fabricantes poderão tornar-se perigosos e a sua utilização pode anular a garantia do produto.

Funcionamento

Nota: Determine os lados direito e esquerdo da máquina a partir da posição normal de utilização.

Antes da operação

Segurança antes da operação

Segurança geral

- Nunca permita que crianças ou pessoal não qualificado utilizem ou procedam à assistência técnica da máquina. Os regulamentos locais podem determinar restrições relativamente à idade do operador. A formação de todos os operadores e mecânicos é da responsabilidade do proprietário.
- Familiarize-se com o funcionamento seguro do equipamento, com os controlos do utilizador e com os sinais de segurança.
- Saiba como parar a máquina e desligar o motor rapidamente.
- Não opere a máquina sem que todos os resguardos e outros dispositivos protetores de segurança estejam instalados e a funcionar corretamente na máquina.
- Certifique-se de que todas as ligações hidráulicas se encontram bem apertadas e em bom estado de conservação antes de colocar o sistema sob pressão.
- Antes de usar, inspecione sempre a máquina para assegurar que está em bom estado de funcionamento. Substitua as peças gastas ou danificadas.
- Inspecione a área onde vai utilizar a máquina e remova todos os objetos que a máquina possa atingir.
- Certifique-se de que a unidade de tração é adequada para utilizar com um acessório deste peso confirmando junto do fabricante ou fornecedor da unidade de tração.
- Os raios podem causar ferimentos graves ou morte. Se forem vistos raios ou ouvidos trovões na área, não opere a máquina – procure abrigo.
- Deve usar óculos e sapatos de proteção, bem como um capacete, que por vezes são exigidos por alguns regulamentos de seguros e legislação local.

Verificação da pressão dos pneus

Intervalo de assistência: Em todas as utilizações ou diariamente

A pressão correta das rodas giratórias é 2,48 bar.

Ajustamento da altura de operação

1. Retire o passador de forquilha do eixo (Figura 6).

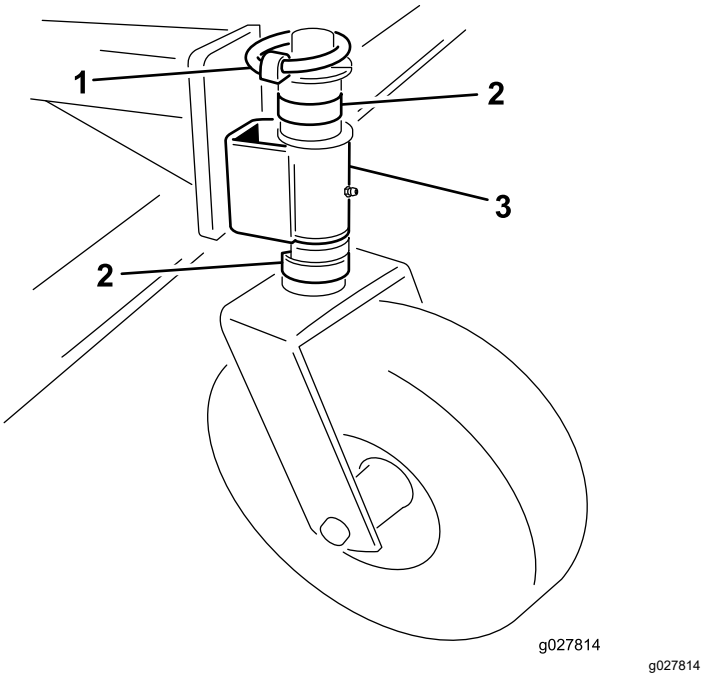

Figura 6

1. Passador de forquilha
2. Eixo
3. Braço da roda giratória

2. Remova ou adicione espaçadores em forma de ”C” ao eixo, por baixo do braço da roda giratória, para obter a altura desejada.
3. Coloque todos os restantes espaçadores no eixo sobre o braço da roda giratória.
4. Instale o passador de forquilha para fixar a estrutura.
5. Certifique-se de que as 4 rodas giratórias estão reguladas para a mesma altura.

Durante a operação

Segurança durante o funcionamento

Segurança geral

- O proprietário/operador pode prevenir e é responsável por acidentes que possam causar ferimentos pessoais ou danos materiais.
- Use vestuário adequado, incluindo proteção para os olhos, calçado resistente antiderrapante; calças compridas; e proteção para os ouvidos. Prenda cabelo comprido e não utilize vestuário solto ou joias pendentes.
- Tenha toda a atenção durante a operação da máquina. Não faça qualquer atividade que cause distrações; caso contrário, podem ocorrer ferimentos ou danos materiais.
- Não utilize a máquina quando se encontrar cansado, doente ou sob o efeito de álcool ou drogas.
- Nunca transporte passageiros na máquina e mantenha as pessoas e animais afastados da máquina durante o funcionamento.
- Desative sempre a tomada de força (PTO, sigla em inglês), desligue o motor da unidade de tração, retire a chave, aguarde que todas as partes móveis parem e deixe a máquina arrefecer antes de sair do lugar do operador.
- Tome atenção ao tráfego quando utilizar a máquina perto de vias de circulação ou sempre que tiver de atravessá-las. Dê sempre prioridade.
- Não pise o veio da tomada de força para passar para o outro lado da máquina. Dê a volta à máquina.
- Fique sempre no extremo direito ou lado esquerdo da máquina quando abrir a porta traseira.
- Utilize a máquina apenas quando tiver boa visibilidade para evitar buracos ou outros perigos não visíveis.
- Antes de recuar, olhe para trás e para baixo para ter a certeza de que o caminho está desimpedido.
- Pare a máquina, desligue o motor, aguarde que todas as peças móveis parem e inspecione a máquina depois de atingir um objeto ou se existir uma vibração anormal na máquina. Efetue todas as reparações necessárias antes de retomar o funcionamento.
- Mantenha sempre a pressão correta dos pneus da unidade de tração.
- Certifique-se de que cumpre todos os regulamentos antes de transportar equipamento nas estradas públicas ou autoestradas. Certifique-se de que todos os refletores e luzes obrigatórias estão instaladas e limpas e visíveis pelas viaturas que ultrapassam ou se cruzam.
- Reduza a velocidade em estradas e superfícies difíceis
- Para desmontar ou reparar as peças de aço do eixo da tomada de força (tubos, rolamentos, juntas, etc.), recomendamos vivamente que contacte o seu distribuidor autorizado da Toro. Retirar componentes para reparações e voltar a montar pode danificar algumas peças, se tal não for efetuado com ferramentas especiais por técnicos com formação.
- Não utilize o eixo da tomada de força sem as proteções fornecidas.

Segurança em declives

- Reveja as especificações para garantir que não excede a sua capacidade para transpor declives.
- Os declives são um dos principais fatores que contribuem para a perda de controlo e acidentes de capotamento que podem resultar em ferimentos graves ou morte. Você é responsável pelo funcionamento seguro em declives. Operação da máquina em qualquer declive requer cuidado adicional.
- Avalie as condições do local para determinar se a inclinação é segura para o funcionamento da máquina, incluindo avaliação do local. Utilize sempre o bom senso e capacidade crítica ao efetuar esta avaliação.
- Consulte as instruções de operação da máquina em declives indicadas em seguida e reveja as condições para determinar se pode operar a máquina nas condições desse dia e desse local. As alterações no terreno podem dar origem a uma alteração da operação da máquina em declives.
- Evite arrancar, parar ou virar em declives. Evite alterações súbitas na velocidade ou direção. Faça as curvas lenta e gradualmente.
- Não utilize a máquina em condições nas quais a tração, a viragem ou a estabilidade possam ser postas em causa.
- Remova ou assinale obstruções como valas, buracos, sulcos, lombas, pedras ou outros perigos escondidos. A relva alta pode esconder obstruções. O terreno desnivelado pode fazer capotar a máquina.
- Esteja atento ao funcionamento da máquina em relva molhada, ao atravessar declives ou a descer – a máquina poderá perder tração. A perda de tração das rodas dianteiras pode resultar em

derrapagem e perda de capacidade de travagem e de controlo da direção.

- Tenha uma especial atenção quando utilizar a máquina perto de depressões, valas, margens, obstáculos de água ou outros. A máquina poderá capotar repentinamente se uma roda resvalar ou se o piso ceder. Estabeleça uma área de segurança entre a máquina e qualquer perigo.

Conselhos de utilização

Para obter as instruções de funcionamento, consulte o *Manual do utilizador* fornecido com o VersaVac.

- Antes de começar a limpar, observe a área para determinar a melhor direção da limpeza.
- Para manter uma linha reta quando limpar, alinhe com um objeto no fundo.
- Tente sempre manter um movimento longo e contínuo com uma ligeira sobreposição no regresso.
- Nas áreas com relvado, a plataforma recolhe ramos, aparas de relva, folhas, agulhas de pinheiro, pinhas e detritos pequenos.

Importante: **Não faça viragens demasiado apertadas com a máquina porque pode danificar o relvado.**

Importante: **Não opere a máquina enquanto o rotor roda e estiver na posição levantada.**

Depois da operação

Segurança após a operação

Segurança geral

- Mantenha todas as peças da máquina em boas condições de trabalho e as partes corretamente apertadas.
- Substitua todos os autocolantes gastos, danificados ou em falta.

Limpeza da máquina

Intervalo de assistência: Após cada utilização

Após cada utilização, limpe cuidadosamente e lave a máquina. Depois de limpar, inspecione a máquina para verificar se os componentes mecânicos estão danificados.

Manutenção

Plano de manutenção recomendado

Intervalo de assistência	Procedimento de manutenção
Após as pimeiras 20 horas	• Examine e ajuste a correia da transmissão.
Em todas as utilizações ou diariamente	• Verificação da pressão dos pneus.
Após cada utilização	• Limpeza da máquina. • Lubrificação da máquina.

Segurança da manutenção

- Antes de sair da posição de operador, faça o seguinte:
  - Estacione a máquina numa superfície plana.
  - Desengate a PTO.
  - Certifique-se de que a unidade tração está em ponto-morto.
  - Engate o travão de estacionamento da unidade de tração.
  - Desligue o motor da unidade de tração e retire a chave (se equipada).
  - Aguarde que todo o movimento pare.
- Deixe os componentes da máquina arrefecerem antes de proceder à manutenção.
- Execute apenas as instruções de manutenção constantes deste manual. Se for necessário efetuar reparações de vulto ou se alguma vez necessitar de assistência, contacte um distribuidor autorizado Toro.
- Certifique-se de que a máquina se encontra em condições de funcionamento seguras, mantendo as peças de hardware apertadas.
- Se possível, não faça manutenção com o motor da unidade de tração em funcionamento. Mantenha-se longe das peças móveis.
- Não examine ou ajuste a tensão da correia enquanto o motor da unidade de tração estiver em funcionamento.
- Cuidadosamente, liberte a pressão dos componentes com energia acumulada.
- Apoie a máquina em blocos quando trabalhar na parte inferior. Não confie no sistema hidráulico para suportar a máquina.
- Examine diariamente os pinos do rolo para confirmar se prendem o pino de montagem ao rotor.
- Confirme se todas as proteções estão instaladas depois de efetuar a manutenção ou ajustar a máquina.
- Em caso de penetração do fluido na pele, consulte imediatamente um médico. O fluido penetrado deve ser removido cirurgicamente dentro de algumas horas por um médico.
- Certifique-se de que todas as tubagens e mangueiras do fluido hidráulico se encontram bem apertadas e em bom estado de conservação antes de colocar o sistema sob pressão.
- Mantenha os seus corpo e mãos longe de fugas ou bicos que projetem fluido hidráulico sob pressão.
- Utilize um pedaço de cartão ou papel para detetar fugas do fluido hidráulico.
- Antes de desligar ou executar qualquer tarefa no sistema hidráulico, baixe o acessório até ao chão e desligue o motor para aliviar a pressão do sistema.
- Para assegurar o desempenho seguro e ideal da máquina, utilize apenas peças sobressalentes originais da Toro. As peças sobressalentes produzidas por outros fabricantes poderão tornar-se perigosas e a sua utilização pode anular a garantia do produto.

Lubrificação da máquina

Intervalo de assistência: Após cada utilização

A plataforma possui 10 bocais de lubrificação que deverão ser lubrificados regularmente com massa lubrificante n.º 2 para utilizações gerais, à base de lítio.

A localização dos bocais de lubrificação e as quantidades são as seguintes:

- Roda giratória (2 cada) (Figura 7)
- Rolamentos do rotor com dedos (2) (Figura 8)

Importante: **Lubrificar a máquina imediatamente após a lavagem ajuda a purgar a água dos rolamentos e aumenta a duração dos mesmos.**

1. Limpe cada bocal de lubrificação com um trapo limpo.

2. Aplique a lubrificação até que se veja lubrificante limpo a sair dos vedantes do rolo.
3. Elimine o excesso de massa lubrificante.

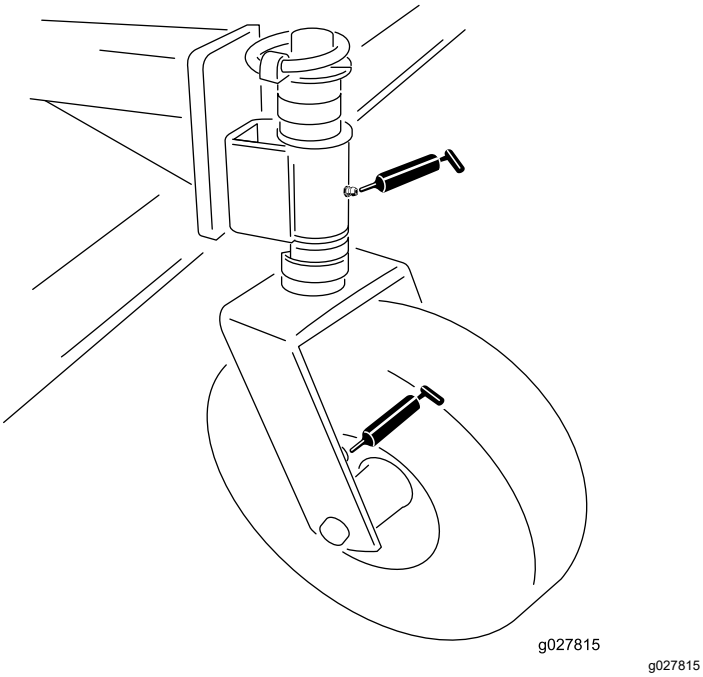

g027815

Figura 7

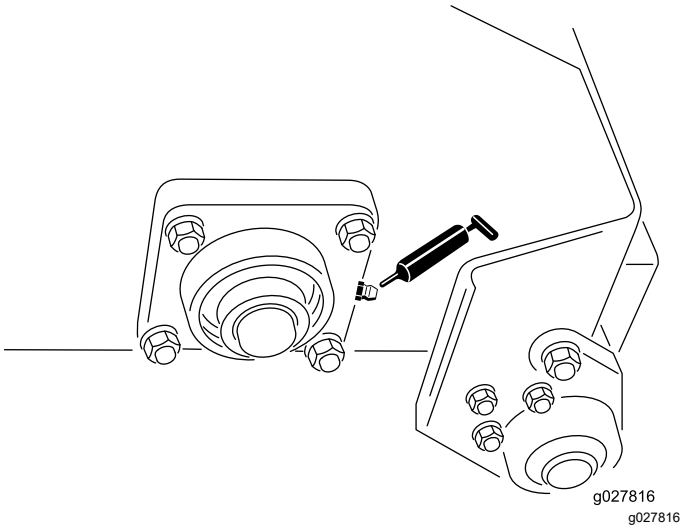

g027816

Figura 8

Ajustamento da correia da transmissão

Intervalo de assistência: Após as pimeiras 20 horas—Examine e ajuste a correia da transmissão.

Certifique-se de que a correia possui uma tensão correta, de modo a garantir o funcionamento correto da máquina e a evitar qualquer desgaste desnecessário. Se a correia chiar ou escorregar, aperte-a da seguinte forma:

1. Remova as fixações que prendem o resguardo do motor à estrutura da plataforma (Figura 9). Remova o resguardo.

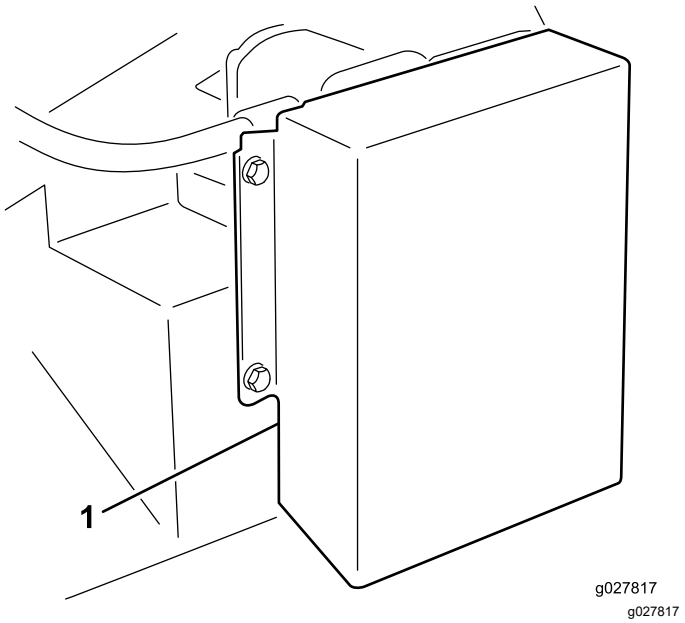

g027817

Figura 9

1. Resguardo da transmissão

2. Na parte traseira da estrutura, desaperte o parafuso que prende o tensor da correia à estrutura (Fig. 9).

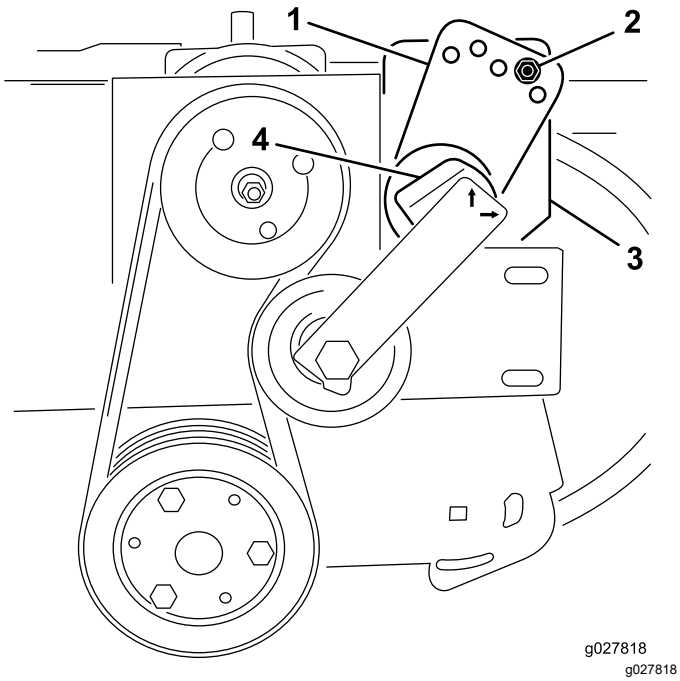

Figura 10

1. Guia do tensor
2. Porca e parafuso
3. Parafuso (parte traseira da estrutura)
4. Tensor

3. Remova o parafuso e porca que prendem a guia do tensor à base da transmissão (Fig. 9). A tensão da correia é libertada quando o parafuso for removido.
4. Coloque uma chave grande no tensor. Rode o tensor na direção dos ponteiros do relógio até o autocolante ficar alinhado com 15 no tubo do tensor.
5. Introduza o parafuso nos furos da guia alinhada e prenda-o com a porca. Se os furos não estiverem corretamente alinhados, rode a guia para o furo mais alto seguinte até alinhar.
6. Aperte o parafuso na parte traseira da estrutura para fixar o tensor.
7. Instale o resguardo do motor.

Substituição das correias com dedos

1. Desaperte as porcas e anilhas que fixam os ganchos dos dedos ao rotor (Figura 11 e Figura 12).
2. Remova os dedos antigos da correia.
3. Instale os dedos novos da correia (Figura 11 e Figura 12). Os dedos da correia ficam salientes aproximadamente 10 cm em relação aos ganchos dos dedos.
4. Aperte as porcas que prendem os dedos.

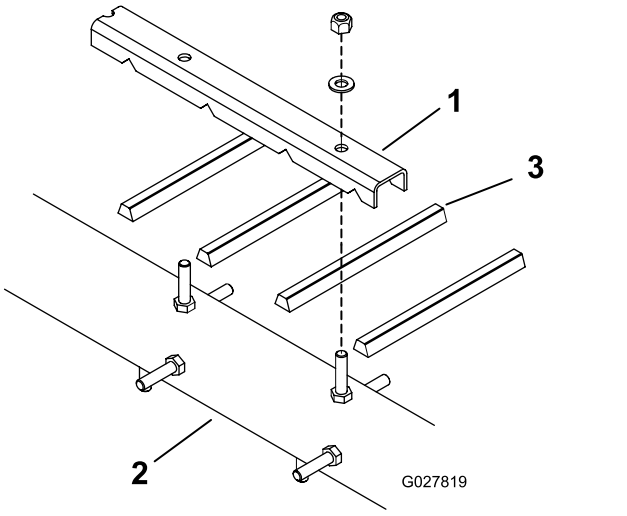

Figura 11

1. Gancho de dedo
2. Disco
3. Dedo da correia

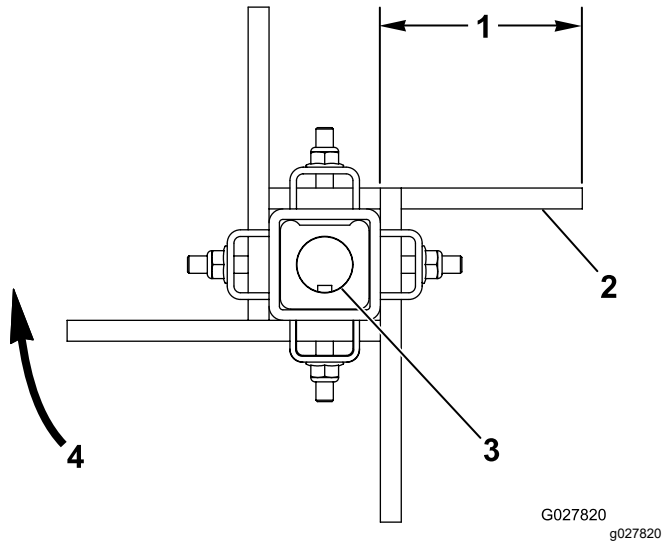

Figura 12

1. Aproximadamente 10 cm
2. Lado raso da correia
3. Eixo com entalhes
4. Rotação da escova

Declaração de incorporação

The Toro Company, 8111 Lyndale Avenue South, Bloomington, MN, EUA declara que a(s) unidade(s) seguinte(s) está(ão) em conformidade com as diretivas indicadas quando instalada(s) de acordo com as instruções fornecidas em determinados modelos Toro, como indicado nas Declarações de conformidade relevantes.

Modelo nº	Nº de série	Descrição do produto	Descrição da factura	Descrição geral	Directiva
07081	403265001 e superiores	Plataforma com dedos	RUBBER FINGER DECK	Acessório de plataforma com aspirador	2006/42/CE

A documentação técnica relevante foi compilada como requerido na Parte B do Anexo VII de 2006/42/CE.

Comprometemo-nos a transmitir, em resposta a pedidos de autoridades nacionais, as informações relevantes sobre esta maquinaria parcialmente montada. O método de transmissão será a transmissão eletrónica.

A maquinaria não será colocada em funcionamento até que seja incorporada em modelos aprovados pela Toro como indicado na Declaração de conformidade associada e de acordo com todas as instruções, quando pode ser declarada em conformidade com todas as diretivas relevantes.

Certificado:



Tom Langworthy
Diretor de engenharia
8111 Lyndale Ave. South
Bloomington, MN 55420, USA
Novembro 25, 2022

Representante autorizado:

Marcel Dutrieux
Manager European Product Integrity
Toro Europe NV
Nijverheidsstraat 5
2260 Oevel
Belgium

UK Declaration of Incorporation

A The Toro Company, 8111 Lyndale Avenue South, Bloomington, MN, EUA declara que a(s) unidade(s) seguinte(s) está(ão) em conformidade com as regulações indicadas quando instalada(s) de acordo com as instruções fornecidas em determinados modelos Toro, como indicado nas Declarações de conformidade relevantes.

Modelo nº	Nº de série	Descrição do produto	Descrição da factura	Descrição geral	Directiva
07081	403265001 e superiores	Plataforma com dedos	RUBBER FINGER DECK	Acessório de plataforma com aspirador	S.I. 2008, N.º 1597

A documentação técnica relevante foi compilada de acordo com o Anexo 10 do S.I. 2008 N.º 1597.

Comprometemo-nos a transmitir, em resposta a pedidos de autoridades nacionais, as informações relevantes sobre esta maquinaria parcialmente montada. O método de transmissão será a transmissão eletrónica.

A maquinaria não será colocada em funcionamento até que seja incorporada em modelos aprovados pela Toro como indicado na Declaração de Conformidade associada e de acordo com todas as instruções, quando pode ser declarada em conformidade com todos os regulamentos relevantes.

This declaration has been issued under the sole responsibility of the manufacturer.
The object of the declaration is in conformity with relevant UK legislation.

Representante autorizado:

Marcel Dutrieux
Manager European Product Integrity
Toro U.K. Limited
Spellbrook Lane West
Bishop's Stortford
CM23 4BU
United Kingdom



Tom Langworthy
Diretor de engenharia
8111 Lyndale Ave. South
Bloomington, MN 55420, USA
Novembro 25, 2022

Aviso de privacidade EEE/RU

Utilização da sua informação pessoal por parte da Toro

A The Toro Company (“Toro”) respeita a sua privacidade. Quando compra os nossos produtos, podemos recolher determinadas informações pessoais sobre si, quer diretamente de si quer através do agente ou representante Toro local. A Toro utiliza estas informações para cumprir obrigações contratuais – como, por exemplo, registar a sua garantia, processar a sua reclamação de garantia ou contactá-lo no caso de uma recolha de produtos – e para objetivos comerciais legítimos – como, por exemplo, avaliar a satisfação do cliente, melhorarmos os nossos produtos ou fornecermos informações dos produtos que possam ser do seu interesse. A Toro pode partilhar as suas informações com subsidiárias, afiliadas, representantes ou outros parceiros de negócios relacionados com estas atividades. Também podemos revelar informações pessoais quando exigidas por lei ou em ligação com a venda, compra ou junção de uma empresa. Nunca venderemos as suas informações pessoais a qualquer outra empresa para efeitos de marketing.

Conservação dos seus dados pessoais

A Toro conservará os seus dados pessoais enquanto tal for relevante para os fins acima e em conformidade com os requisitos legais. Para mais informações sobre os períodos de conservação aplicáveis, contacte legal@toro.com.

O compromisso da Toro com a segurança

Os seus dados pessoais podem ser tratados nos EUA ou em outro país que possa ter leis de proteção de dados menos rigorosas do que as do seu país de residência. Sempre que transferimos os seus dados para fora do seu país de residência, tomamos as medidas legais necessárias para assegurar que as garantias adequadas estão em vigor para proteger os seus dados e assegurar que são tratados com segurança.

Acesso e correção

Pode ter o direito de corrigir e rever os seus dados pessoais ou opor-se a ou restringir o processamento dos seus dados. Para o fazer, contacte-nos por e-mail para legal@toro.com. Se tem dúvidas sobre a forma como a Toro lidou com as suas informações, incentivamos a que entre em contacto connosco. Tenha em atenção que os residentes europeus têm o direito a reclamar à Autoridade de proteção de dados.

Aviso de informação da Proposta 65 da Califórnia

Que aviso é este?

Pode ver um produto à venda que tem o seguinte aviso:

AVISO: Cancro e problemas reprodutivos – www.p65Warnings.ca.gov.
(WARNING: Cancer and Reproductive Harm – www.p65Warnings.ca.gov.)

O que é a Prop 65?

A Prop 65 aplica-se a qualquer empresa a operar na Califórnia, que venda produtos na Califórnia ou que fabrique produtos que possam ser vendidos ou trazidos para a Califórnia. Prevê que o Governador da Califórnia deve manter e publicar uma lista de químicos conhecidos que podem provocar cancro, defeitos de nascença e/ou outros problemas reprodutivos. A lista, que é atualizada anualmente, inclui centenas de produtos químicos encontrados em muitos itens utilizados no dia-a-dia. O objetivo da Prop 65 é informar o público sobre a exposição a estes produtos químicos.

A Prop 65 não proíbe a venda dos produtos que contêm estes produtos químicos, mas requer que tenham avisos em qualquer produto, embalagem ou panfleto com o produto. Além disso, um aviso da Prop 65 não significa que um produto está em violação de quaisquer normas ou exigências de segurança do produto. Na verdade, o governo da Califórnia clarificou que um aviso Prop 65 “não é o mesmo que uma decisão regulamentada de que um produto é ‘seguro’ ou ‘inseguro’”. Muitos destes químicos têm sido utilizados em produtos no dia-a-dia durante anos sem lhes serem documentados perigos. Para mais informações, consultehttps://oag.ca.gov/prop65/faqs-view-all.

Um aviso Prop 65 significa que uma empresa (1) avaliou a exposição e concluiu que excede o “sem nível de risco não significativo” ou (2) que decidiu fornecer um aviso baseado no seu entendimento da presença de um produto químico listado sem tentar avaliar a exposição.

Esta lei aplica-se em todo o lado?

Os avisos Prop 65 são exigidos apenas sob a lei californiana. Estes avisos são vistos por toda a Califórnia nos mais diversos locais, incluindo, mas não limitado a, restaurantes, supermercados, hotéis, escolas e hospitais e numa extensa variedade de produtos. Além disso, alguns revendedores de encomendas online e por correspondência fornecem avisos da Prop 65 nos seus websites ou em catálogos.

Como é que os avisos da Califórnia se comparam aos limites federais?

As normas Prop 65 são geralmente mais rigorosas do que as normas federais e internacionais. Existem várias substâncias que exigem um aviso da Prop 65 em níveis que são muito inferiores aos limites de ação federais. Por exemplo, a norma Prop 65 para avisos para chumbo é de 0,5 µg/dia, o que está bem abaixo das normas federais e internacionais.

Por que é que nem todos os produtos similares possuem o aviso?

- Os produtos vendidos na Califórnia exigem rotulagem da Prop 65, enquanto produtos similares vendidos noutros lados não.
- Uma empresa envolvida numa ação judicial Prop 65, para alcançar um acordo, pode ter de utilizar os avisos da Prop 65 nos seus produtos, mas outras empresas que fabricam produtos similares podem não ter tal requisito.
- A aplicação da Prop 65 é inconsistente.
- As empresas podem optar por não fornecer avisos porque concluem que não são obrigadas a fazê-lo de acordo com a Prop 65. A falta de avisos para um produto não significa que o produto esteja livre dos produtos químicos listados em níveis similares.

Por que é que a Toro inclui este aviso?

A Toro decidiu fornecer aos consumidores a maior informação possível para que eles possam tomar decisões informadas sobre os produtos que compram e usam. A Toro fornece avisos em certos casos com base no seu conhecimento da presença de um ou mais produtos químicos listados sem avaliar o nível de exposição, pois nem todos os produtos químicos listados fornecem requisitos de limite de exposição. Embora a exposição dos produtos Toro possa ser insignificante ou dentro do intervalo “risco não significativo”, por cautela, a Toro optou por fornecer os avisos da Prop 65. Além disso, se a Toro não fornecer esses avisos, pode ser processada pelo Estado da Califórnia ou por partes privadas que procuram aplicar a Prop 65, assim como estar sujeita a sanções substanciais.

A Garantia da Toro

Garantia limitada de dois anos ou de 1500 horas

Condições e produtos abrangidos

A The Toro Company garante que o seu Produto Comercial Toro (“Produto”) está isento de defeitos de materiais e de fabrico durante 2 anos ou 1500 horas de funcionamento*, o que surgir primeiro. Esta garantia aplica-se a todos os produtos, com a exceção dos arejadores (consultar declarações de garantia separadas para estes produtos). Nos casos em que exista uma condição para reclamação de garantia, repararemos o Produto gratuitamente incluindo o diagnóstico, mão-de-obra, peças e transporte. A garantia começa na data em que o produto é entregue ao comprador original.
*Produto equipado com um contador de horas.

Instruções para a obtenção de um serviço de garantia

É da responsabilidade do utilizador notificar o Distribuidor de Produtos Comerciais ou o Representante Autorizado de Produtos Comerciais ao qual comprou o Produto logo que considere que existe uma condição para reclamação da garantia. Se precisar de ajuda para encontrar um Distribuidor ou Representante Autorizado de Produtos Comerciais, ou se tiver dúvidas relativamente aos direitos ou responsabilidades da garantia, pode contactar-nos em:

Toro Commercial Products Service Department
8111 Lyndale Avenue South
Bloomington, MN 55420-1196

+1–952–888–8801 ou +1–800–952–2740
E-mail: commercial.warranty@toro.com

Responsabilidades do proprietário

Como proprietário do produto, é responsável pela manutenção e ajustes necessários indicados no seu *Manual do utilizador*. As reparações de problemas do produto causados pelo não cumprimento da manutenção e ajustes requeridos não estão abrangidas pela garantia.

Itens e condições não abrangidos

Nem todas as avarias ou funcionamentos problemáticos que ocorrem durante o período da garantia são defeitos de material ou fabrico. Esta garantia não cobre o seguinte:

- Falhas do produto que resultem da utilização de peças sobressalentes que não sejam da Toro ou da instalação e utilização de acessórios e produtos acrescentados ou modificados que não sejam da marca Toro.
- Falhas do produto que resultem do não cumprimento da manutenção e/ou ajustes recomendados.
- Avarias do produto que resultem da operação do produto de uma forma abusiva, negligente ou descuidada.
- As peças consumidas pela utilização que não estejam defeituosas. Exemplos de peças sujeitas a desgaste durante a operação normal do Produto incluem, mas não se limitam a pastilhas e revestimento dos travões, revestimento da embraiagem, lâminas, cilindros, rolos e rolamentos (selados ou lubrificados), lâminas de corte, velas, rodas giratórias e rolamentos, pneus, filtros, correias, e determinados componentes de pulverização como diafragmas, bicos, fluxímetros e válvulas de retenção.
- As falhas consideradas como influências externas incluem, mas não se limitam a, condições climatéricas, práticas de armazenamento, contaminação, utilização de combustíveis, líquidos de refrigeração, lubrificantes, aditivos, fertilizantes, água ou químicos não aprovados.
- Avaria ou problemas de desempenho devido a utilização de combustíveis (p. ex. gasolina, gasóleo ou biodiesel) que não estejam em conformidade com as respetivas normas da indústria.
- Ruído, vibração, desgaste e deteriorações normais. O desgaste normal inclui, mas não se limita a, danos nos bancos devido a desgaste ou abrasão, superfícies com a pintura gasta, janelas ou autocolantes riscados.

Peças

As peças agendadas para substituição de acordo com a manutenção necessária têm garantia durante o período de tempo até à data da substituição agendada para essa peça. As peças substituídas durante esta garantia estão cobertas pelo período de duração da garantia original do produto e tornam-se propriedade da Toro. Cabe à Toro tomar a decisão final quanto à reparação ou substituição de uma peça ou conjunto. A Toro pode usar peças refabricadas para reparações da garantia.

Garantia das baterias de circuito interno e iões de lítio

As baterias de circuito interno e de iões de lítio estão programadas para um número total especificado de kWh de duração. As técnicas de funcionamento, recarga e manutenção podem aumentar ou reduzir essa duração. Como as baterias deste produto são consumidas, o tempo útil de funcionamento entre os carregamentos vai diminuindo lentamente até as baterias ficarem completamente gastas. A substituição das baterias, devido ao desgaste normal, é da responsabilidade do proprietário do veículo. Nota: (apenas baterias de iões de lítio): consulte a garantia da bateria para mais informações.

Garantia vitalícia da cambota (apenas modelo ProStripe 02657)

O ProStripe que está equipado com um disco de fricção genuíno Toro e um sistema de embraiagem do travão da lâmina de arranque seguro (conjunto de embraiagem do travão da lâmina (BBC) + disco de fricção integrado) como equipamento original e utilizado pelo comprador original de acordo com os procedimentos de operação e manutenção, está coberto por uma garantia vitalícia contra torção da cambota do motor. As máquinas equipadas com anilhas de fricção, unidades de embraiagem do travão da lâmina (BBC) e outros dispositivos semelhantes não estão abrangidos pela garantia vitalícia da cambota.

As despesas de manutenção são da responsabilidade do proprietário

A afinação do motor, lubrificação, limpeza e polimento, substituição de filtros, líquido de arrefecimento e realização da manutenção recomendada são alguns dos serviços normais que os produtos Toro exigem, cujos custos são suportados pelo proprietário.

Condições gerais

A reparação por um Distribuidor ou Representante Toro Autorizado é a sua única solução ao abrigo desta garantia.

A The Toro Company não será responsável por quaisquer danos indiretos, acidentais ou consequenciais relacionados com a utilização de Produtos Toro abrangidos por esta garantia, incluindo quaisquer custos ou despesas decorrentes do fornecimento de equipamento de substituição ou assistência durante períodos razoáveis de avaria ou não utilização, pendentes da conclusão de reparações ao abrigo desta garantia. Exceto a garantia quanto a Emissões referida em baixo, caso se aplique, não há qualquer outra garantia expressa. Todas as garantias implícitas de comercialização e adequabilidade de utilização estão limitadas à duração desta garantia expressa.

Alguns estados não permitem a exclusão de danos incidentais ou consequenciais, nem limitações sobre a duração de uma garantia implícita, por isso as exclusões e limitações acima podem não se aplicar a si. Esta garantia dá-lhe direitos legais específicos e poderá ainda beneficiar de outros direitos que variam de estado para estado.

Nota relativamente à garantia de emissões

O Sistema de Controlo de Emissões do seu Produto pode estar abrangido por uma garantia separada que satisfaz os requisitos estabelecidos pela agência norte-americana para a proteção do ambiente, a Environmental Protection Agency (EPA) e/ou pela entidade California Air Resources Board (CARB). As limitações de horas definidas em cima não se aplicam à Garantia do Sistema de Controlo de Emissões. Consulte a Declaração de garantia para controlo de emissões do motor fornecida com o produto ou contida na documentação do fabricante do motor.

Países além dos Estados Unidos ou Canadá

Os clientes que tenham comprado produtos Toro exportados pelos Estados Unidos ou Canadá devem contactar o seu Distribuidor Toro (Representante) para obter políticas de garantia para o respetivo país, província ou estado. Se, por qualquer razão, estiver insatisfeito com o serviço do seu distribuidor ou se tiver dificuldades em obter informações sobre a garantia, contacte o Centro de assistência Toro autorizado.