Form No. 3460-304 Rev A

TORO®

Count on it.

Руководство оператора

Штыревая дека

Versa-Vac

Номер модели 07081—Заводской номер 403265001 и до

Регистрация в www.Toro.com.
Перевод исходного документа (RU)

EAC

3460-304

Данное изделие отвечает требованиям всех соответствующих европейских директив. Дополнительные сведения см. в «Декларации о соответствии компонентов (DOI)» в конце данной публикации.

⚠ ПРЕДУПРЕЖДЕНИЕ

КАЛИФОРНИЯ
Положение 65, Предупреждение

Лица, использующие данное вещество, должны иметь в виду, что, согласно информации, имеющейся в распоряжении компетентных органов штата Калифорния, оно содержит химическое соединение (соединения), отнесенные к категории канцерогенных, способных вызвать врождённые пороки и оказывающих вредное воздействие на репродуктивную систему человека.

Номер модели _____

Заводской номер _____

В настоящем руководстве приведены потенциальные опасности и рекомендации по их предотвращению, обозначенные символом (Рисунок 1), который предупреждает об опасности серьезного травмирования или гибели в случае несоблюдения пользователем рекомендуемых мер безопасности.



g000502

Рисунок 1

Символ предупреждения об опасности

Для выделения информации в данном руководстве используются два слова. **Внимание** — привлекает внимание к специальной информации, относящейся к механической части машины, и **Примечание** — выделяет общую информацию, требующую специального внимания.

Введение

Штыревая дека используется вместе с пылесосом VersaVac для сбора мусора и сыпучих материалов с полей для гольфа и других больших ухоженных газонов. Использование этого изделия не по прямому назначению может быть опасным для пользователя и находящихся рядом людей.

Внимательно прочтите данное Руководство, чтобы знать, как правильно использовать и обслуживать машину, не допуская ее повреждения и травмирования персонала. Вы несете ответственность за правильное и безопасное использование машины.

Посетите веб-сайт www.Toro.com для получения информации о технике безопасности при работе с изделием, обучающих материалов по эксплуатации изделия, информации о принадлежностях, а также для получения помощи в поисках дилера или для регистрации вашего изделия.

Для выполнения технического обслуживания, приобретения оригинальных запчастей Toro или получения дополнительной информации обращайтесь в сервисный центр официального дилера или в отдел технического обслуживания компании Toro. Не забудьте при этом указать модель и серийный номер изделия. Запишите номера в предусмотренном для этого месте.

Содержание

Техника безопасности 3
Общие правила техники безопасности 3
Наклейки с правилами техники безопасности и инструкциями 4
Сборка 5
Установка штыревой деки. 5
Знакомство с изделием 6
Технические характеристики 6
Навесное оборудование и приспособления 6
До эксплуатации 7
Правила техники безопасности при подготовке машины к работе 7
Проверка давления воздуха в шинах 7
Регулировка рабочей высоты 7
В процессе эксплуатации 8
Правила техники безопасности во время работы 8
Советы при работе 9
После эксплуатации 9
Правила техники безопасности после работы с машиной 9
Очистка машины 9
Техническое обслуживание 10
Рекомендуемый график(и) технического обслуживания 10

© 2022—The Toro® Company

8111 Lyndale Avenue South
Bloomington, MN 55420

Обращайтесь к нам в www.Toro.com.
Напечатано в США

Все права защищены

Техника безопасности при обслуживании..... 10
Смазывание машины 11
Регулировка приводного ремня 11
Замена штыревого ремня..... 12

Техника безопасности

Общие правила техники безопасности

Данное изделие может привести к травматической ампутации конечностей, а также к травмированию отброшенными предметами. Во избежание тяжелых травм всегда соблюдайте все правила техники безопасности.

Использование этого изделия не по прямому назначению может быть опасным для пользователя и находящихся рядом людей.

- Перед использованием машины внимательно прочитайте и изучите содержание настоящего *Руководства оператора* .
- При работе на данной машине следует быть предельно внимательным. Во избежание травмирования людей или повреждения имущества запрещается отвлекаться во время работы.
- Запрещается помещать руки и ноги рядом с движущимися компонентами машины.
- Запрещается эксплуатировать машину без установленных на ней исправных ограждений и других защитных устройств.
- Держитесь на достаточном расстоянии от всех отверстий выброса. Следите за тем, чтобы посторонние лица и домашние животные находились на безопасном расстоянии от машины.
- Запрещается допускать посторонних лиц и детей в рабочую зону. Запрещается допускать детей к эксплуатации машины.
- Заглушите двигатель тягового блока, извлеките ключ (при наличии) и дождитесь остановки всех движущих частей. Дайте машине остыть перед регулировкой, техническим обслуживанием, очисткой и помещением на хранение.

Нарушение правил эксплуатации или технического обслуживания машины может привести к травме. Чтобы снизить вероятность травмирования, следует выполнять правила техники безопасности и всегда обращать внимание на символы, предупреждающие об опасности (⚠, которые имеют следующее значение: «Осторожно!», «Предупреждение!» или «Опасно!» — указания по обеспечению личной безопасности. Несоблюдение данных инструкций может стать причиной травмы или гибели.

Наклейки с правилами техники безопасности и инструкциями

Предупреждающие наклейки и инструкции по технике безопасности должны быть хорошо видны оператору и установлены во всех местах потенциальной опасности. При отсутствии или повреждении наклейки следует установить новую наклейку.

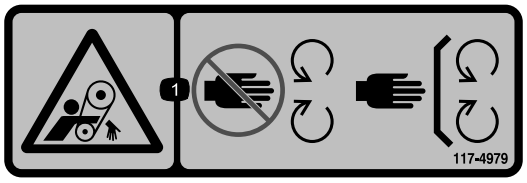

decal117-4979

117-4979

1. Опасность затягивания ремнем! Держитесь в стороне от движущихся частей; следите, чтобы все ограждения и кожухи находились на местах.

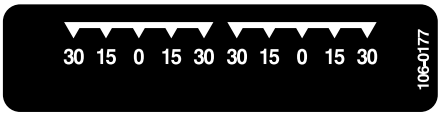

decal106-0177

106-0177



decal106-0178

106-0178

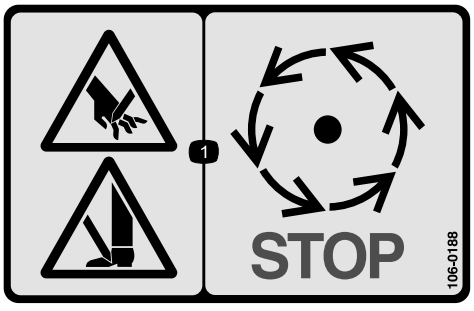

decal106-0188

106-0188

1. Во избежание травмирования рук или ног дождитесь остановки движущихся частей.



decal133-8061

133-8061

Сборка

Незакреплённые детали

Используя таблицу, представленную ниже, убедитесь в том, что все детали отгружены

Наименование	Количество	Использование
Детали не требуются	–	Установите штыревую деку.

Информационные материалы и дополнительные детали

Наименование	Количество	Использование
Руководство оператора	1	Изучите и храните это руководство в надлежащем месте
Регистрационная карта	1	Заполните карту и верните ее в компанию Toro.

Примечание: Определите левую и правую стороны машины (при взгляде с места оператора).

Установка штыревой деки.

1. Закатите деку под пылесос Versa Vac. Убедитесь в том, что гидравлический двигатель находиться слева.
2. Надвиньте буксировочные кронштейны на штифты рамы. Прикрепите каждый буксировочный кронштейн к штифту рамы с помощью шайбы и игольчатого штифта (Рисунок 2).

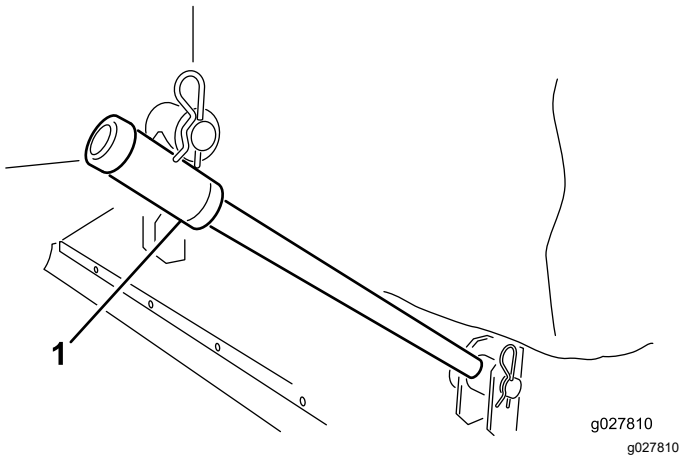

Рисунок 2

1. Буксировочный кронштейн

3. Подсоедините каждую подъемную цепь к соответствующему кронштейну деки с помощью шплинтуемого штифта и игольчатого шплинта (Рисунок 3).

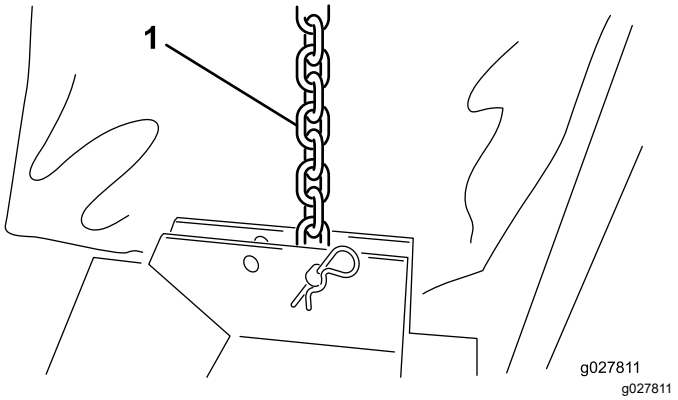

Рисунок 3

1. Подъемная цепь

4. Установите матерчатый рукав вокруг входной кромки пылесоса Versa Vac и отверстий деки (Рисунок 4).

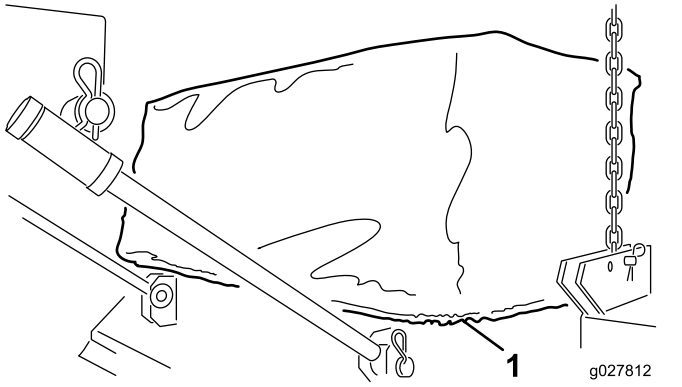

Рисунок 4

1. Матерчатый рукав

5. Подсоедините быстросъемные муфты гидравлического двигателя к муфтам Versa Vac, как это показано на Рисунок 5.

   Примечание: Убедитесь в том, что штыри могут поворачиваться. Штыри должны проворачиваться по направлению часовой стрелки (если смотреть со стороны деки, прилегающей к двигателю).

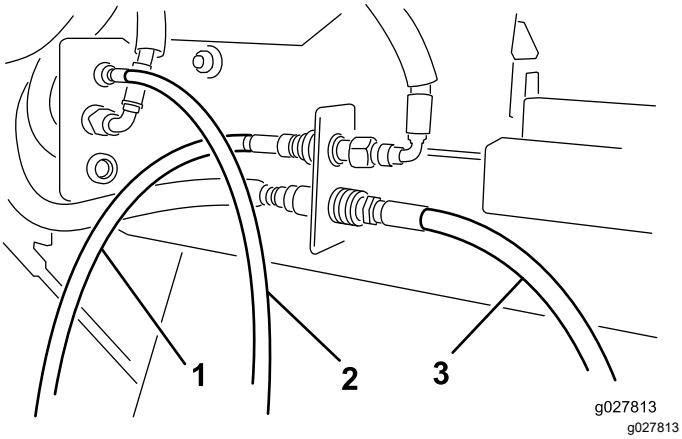

Рисунок 5

1. Шланг двигателя - передний
2. Шланг двигателя - центральный
3. Шланг двигателя - задний

Примечание: Если дека при подъеме от земли располагается неровно, подъемную цепь следует разместить в другом монтажном отверстии кронштейна.

Знакомство с изделием

Технические характеристики

Ширина	от 193 до 203 см
Рабочая ширина	183 см
Высота	от 40,6 до 61 см
Масса	от 117 до 140 кг

Навесное оборудование и приспособления

Для улучшения и расширения возможностей машины можно использовать ряд утвержденных компанией Toro вспомогательных приспособлений и навесного оборудования. Обратитесь в сервисный центр официального дилера, к официальному дистрибьютору компании Toro или посетите сайт www.Toro.com, на котором приведен список всего утвержденного навесного оборудования и принадлежностей.

Для поддержания оптимальных рабочих характеристик машины и регулярного прохождения сертификации безопасности всегда приобретайте только оригинальные запасные части и приспособления компании Toro. Использование запасных частей и приспособлений, изготовленных другими производителями, может быть опасным и привести к аннулированию гарантии на изделие.

Эксплуатация

Примечание: Определите левую и правую стороны машины относительно места оператора.

До эксплуатации

Правила техники безопасности при подготовке машины к работе

Общие правила техники безопасности

- Запрещается допускать к эксплуатации или обслуживанию данной машины детей или неподготовленных людей. Минимальный возраст оператора устанавливается местными правилами и нормами. Владелец несет ответственность за подготовку всех операторов и механиков.
- Ознакомьтесь с приемами безопасной эксплуатации оборудования, органами управления и знаками безопасности.
- Освойте порядок экстренной остановки машины и двигателя.
- Запрещается эксплуатировать машину без установленных на ней исправных ограждений и других защитных устройств.
- Перед подачей давления в систему убедитесь в том, что все соединения гидравлических линий герметичны и все гидравлические шланги и трубопроводы находятся в исправном состоянии.
- Во всех случаях перед началом эксплуатации машины убедитесь в ее исправном рабочем состоянии. Замените изношенные или поврежденные детали.
- Осмотрите участок, где будет использоваться машина, и удалите все предметы, о которые машина может удариться во время работы.
- Проверьте, что тяговый блок подходит для использования с оборудованием данного веса, проконсультировавшись с поставщиком или изготовителем тягового блока.
- Грозовой разряд может стать причиной тяжелых травм или гибели. При появлении признаков грозы (молния, гром) немедленно прекратите эксплуатацию машины и постарайтесь найти укрытие.
- Рекомендуется (а согласно некоторым местным правилам техники безопасности и страхования – требуется) использовать защитные очки, защитную обувь, и каску.

Проверка давления воздуха в шинах

Интервал обслуживания: Перед каждым использованием или ежедневно

Нормальное давление в шинах поворотного колеса составляет 248 кПа.

Регулировка рабочей высоты

1. Снимите шплинтуемый штифт со шпинделя (Рисунок 6).

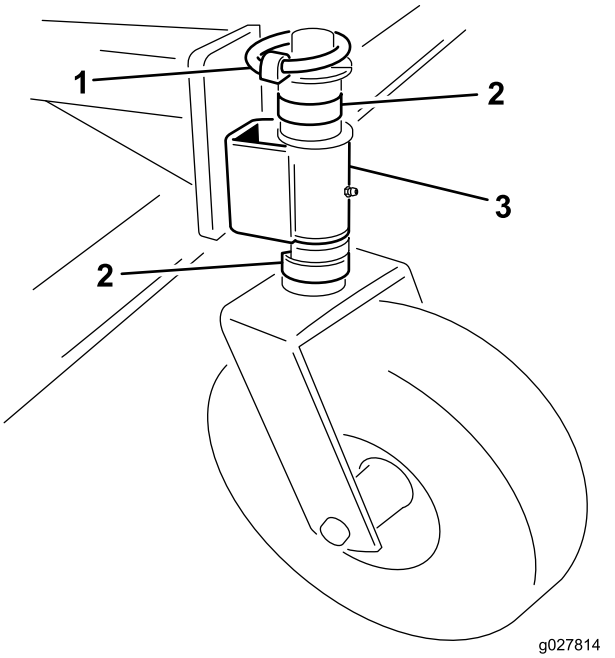

g027814

Рисунок 6

1. Шплинтуемый штифт
2. Проставка
3. Рычаг поворотного колеса

2. Для получения требуемой высоты снимите или добавьте на шпиндель С-образные проставки под рычагом поворотного колеса.
3. Разместите остальные проставки на шпинделе над рычагом поворотного колеса.

4. Для фиксации узла установите шплинтуемый штифт.
5. Убедитесь в том, что все 4 поворотных колеса установлены на одинаковой высоте.

В процессе эксплуатации

Правила техники безопасности во время работы

Общие правила техники безопасности

- Владелец или пользователь несет полную ответственность за любые несчастные случаи с людьми, а также за нанесение ущерба имуществу, и должен предпринять все меры для предотвращения таких случаев.
- Используйте подходящую одежду, включая защитные очки, нескользящую прочную обувь, длинные брюки и средства защиты органов слуха. Закрепляйте длинные волосы на затылке и не носите свободную одежду и ювелирные украшения.
- Будьте предельно внимательны при работе на данной машине. Во избежание травмирования людей или повреждения имущества запрещается отвлекаться во время работы.
- Запрещается управлять машиной в состоянии усталости или болезни, а также находясь под воздействием алкоголя, наркотиков или лекарственных препаратов.
- Не перевозите на машине пассажиров и не допускайте посторонних лиц и животных в рабочую зону работы машины.
- Перед тем, как покинуть место оператора, обязательно выключите механизм отбора мощности, заглушите двигатель тягового блока, извлеките ключ, дождитесь остановки всех движущихся частей и дайте машине остыть.
- Приближаясь к дорогам или пересекая их, следите за дорожным движением. Всегда уступайте дорогу другим транспортным средствам.
- Запрещается перешагивать через вал механизма отбора мощности для того, чтобы попасть на другую сторону машины. Всегда обходите машину кругом.
- При открывании задней дверцы всегда стойте как можно дальше у правой или левой стороны машины.
- Эксплуатируйте машину только в условиях хорошей видимости, чтобы уберечься от ям или скрытых опасностей.
- Прежде чем начать движение задним ходом, посмотрите назад и вниз и убедитесь, что путь свободен.
- После столкновения с каким-либо предметом или в случае возникновения аномальной вибрации в машине остановите машину, заглушите двигатель, дождитесь остановки всех движущихся частей и осмотрите машину. Перед возобновлением работы необходимо устранить все неисправности.
- Всегда поддерживайте в колесах тягового блока требуемое давление.
- Перед транспортировкой оборудования по общественным дорогам или магистралям убедитесь в том, что машина соответствует всем нормативно-правовым актам. Убедитесь в том, что все требуемые отражатели и световые приборы находятся на штатных местах, в чистом состоянии и видны обгоняющим и движущимся навстречу транспортным средствам.
- На неровных дорогах и поверхностях снижайте скорость.
- По вопросам, связанным с разборкой или ремонтом стальных частей вала механизма отбора мощности (труб, подшипников, соединений и т.п.), настоятельно рекомендуется обратиться к официальному дистрибьютору Toro. Демонтаж компонентов для ремонта и их последующую сборку должны выполнять квалифицированные специалисты при помощи специальных инструментов; в противном случае возможно повреждение деталей.
- Запрещается использовать вал механизма отбора мощности без соответствующих защитных устройств.

Правила безопасности при работе на склонах

- Ознакомьтесь со спецификациями буксирующего транспортного средства, чтобы убедиться в том, что его возможности при работе на склонах не превышены.
- Основная опасность при работе на склонах — потеря управляемости и опрокидывание машины, которое может привести к травме или гибели. Вы несете ответственность за

безопасную работу на склонах. Эксплуатация машины на любых склонах требует максимальной осторожности.

- Осмотрите склон и оцените условия на площадке, чтобы определить, безопасно ли работать на данном склоне. При выполнении этого осмотра всегда руководствуйтесь здравым смыслом и правильно оценивайте ситуацию.
- Перед эксплуатацией машины на склонах оператор должен прочитать инструкции по эксплуатации машины на склонах, приведенные ниже, и проверить условия работы, чтобы определить, можно ли работать на машине при таких условиях в этот день и на этой рабочей площадке. Режим работы машины на склоне может меняться в зависимости от рельефа местности.
- Старайтесь не начинать движение, не останавливаться и не поворачивать на склоне. Не изменяйте резко скорость или направление движения. Выполняйте повороты медленно и плавно.
- Не эксплуатируйте машину в условиях, когда имеются сомнения относительно сцепления с грунтом, управляемости или устойчивости машины.
- Устраните или пометьте препятствия, такие как канавы, ямы, колеи, впадины, камни или другие скрытые опасности. Высокая трава может скрывать различные препятствия. При движении по неровной поверхности машина может перевернуться.
- Помните, что при работе на влажной траве, а также при движении поперек поверхности склонов или вниз по склону машина может потерять сцепление колес с поверхностью. Потеря сцепления с поверхностью ведущих колес может привести к соскальзыванию и потере рулевого управления и возможности торможения.
- Будьте предельно осторожны при работе рядом с обрывами, траншеями, насыпями, водоемами и другими опасностями. Машина может внезапно опрокинуться в случае обрушения кромки. Поддерживайте установленную безопасную дистанцию между машиной и любой опасностью.

Советы при работе

Полные инструкции по эксплуатации можно найти в *Руководстве оператора*, поставляемом вместе с пылесосом Versa Vac.

- Перед началом сбора осмотрите участок работы для определения наилучшего направления для работы.
- Для того чтобы придерживаться прямой линии во время работ по сбору, используйте какой-нибудь ориентир на переднем плане.
- Всегда старайтесь делать длинные, непрерывные проходы с некоторым перекрытием на обратном пути.
- На газонах дека будет собирать мелкие веточки, обрезки, листья, сосновые иголки, сосновые шишки и мелкий мусор.

Внимание: **При использовании машины избегайте крутых поворотов, которые могут привести к повреждению травяного покрова.**

Внимание: **Запрещается эксплуатировать машину, когда ротор вращается или находится в поднятом положении.**

После эксплуатации

Правила техники безопасности после работы с машиной

Общие правила техники безопасности

- Следите, чтобы все компоненты машины были в исправном состоянии, а все крепежные детали были затянуты.
- Если предупреждающая наклейка изношена, повреждена или отсутствует, установите новую наклейку.

Очистка машины

Интервал обслуживания: После каждого использования

После каждого использования машину следует тщательно очистить и вымыть. После очистки машину следует осмотреть на наличие возможного повреждения механических компонент.

Техническое обслуживание

Рекомендуемый график(и) технического обслуживания

Периодичность технического обслуживания	Порядок технического обслуживания
Через первые 20 часа	• Произведите проверку и регулировку приводного ремня.
Перед каждым использованием или ежедневно	• Проверьте давление воздуха в шинах.
После каждого использования	• Очистите машину. • Смажьте машину.

Техника безопасности при обслуживании

- Прежде чем покинуть рабочее место оператора, выполните следующие действия:
  - Установите машину на ровной поверхности.
  - Отсоедините привод механизма отбора мощности.
  - Убедитесь в том, что тяговый блок находится в нейтральном положении.
  - Включите стояночный тормоз тягового блока.
  - Заглушите двигатель тягового блока и извлеките ключ (при наличии).
  - Дождитесь остановки всех движущихся частей.
- Перед проведением технического обслуживания дайте машине остыть.
- При обслуживании машины выполняйте только процедуры, описанные в настоящем Руководстве. Если потребуется капитальный ремонт или техническая помощь, обращайтесь к официальному дистрибьютору компании Toro.
- Следите за тем, чтобы все крепежные средства были затянуты для обеспечения безопасного рабочего состояния машины.
- При наличии возможности не следует производить техническое обслуживание при работающем двигателе тягового блока. Держитесь на безопасном расстоянии от движущихся частей.
- Запрещается проверять или регулировать натяжение ремня при работающем двигателе тягового блока.
- Осторожно сбрасывайте давление из компонентов с накопленной энергией.
- При работе под машиной подставьте под машину опоры. Не следует полагаться только на гидравлическую систему для поддержки машины.
- Ежедневно проверяйте цилиндрические штифты для обеспечения крепления монтажного штифта к ротору.
- После проведения технического обслуживания или регулировки машины проверьте установку всех защитных устройств.
- При попадании жидкости под кожу немедленно обратитесь к врачу. Если жидкость оказалась впрыснута под кожу, необходимо, чтобы врач удалил ее хирургическим путем в течение нескольких часов.
- Перед подачей давления в гидравлическую систему убедитесь, что все гидравлические шланги и трубопроводы исправны, а все гидравлические соединения и штуцеры герметичны.
- Не приближайтесь к местам точечных утечек или штуцерам, из которых под высоким давлением выбрасывается гидравлическая жидкость.
- Для обнаружения гидравлических утечек используйте картон или бумагу.
- Перед отключением гидравлической системы или проведением на ней каких-либо работ

опустите оборудование на землю и заглушите двигатель для сброса давления в системе.

- Для обеспечения безопасной работы и поддержания оптимальных эксплуатационных характеристик машины используйте только оригинальные запасные части компании Toro. Использование запасных частей, изготовленных другими производителями, может быть опасным и привести к аннулированию гарантии на данное изделие.

Смазывание машины

Интервал обслуживания: После каждого использования

На деке имеются 10 масленок, которые следует регулярно заправлять смазкой на литиевой основе общего назначения № 2.

Местонахождение и количество масленок:

- Поворотные колеса (по 2 на каждом) (Рисунок 7)
- Подшипники ротора штырей (2) (Рисунок 8)

Внимание: **Проведение смазки машины сразу же после мытья помогает удалять воду из подшипников и увеличивает срок их службы.**

1. Протрите все масленки чистой ветошью
2. Добавляйте смазку до тех пор, пока не станет видно как чистая смазка выходит из уплотнений подшипников.
3. Удалите излишки смазки.

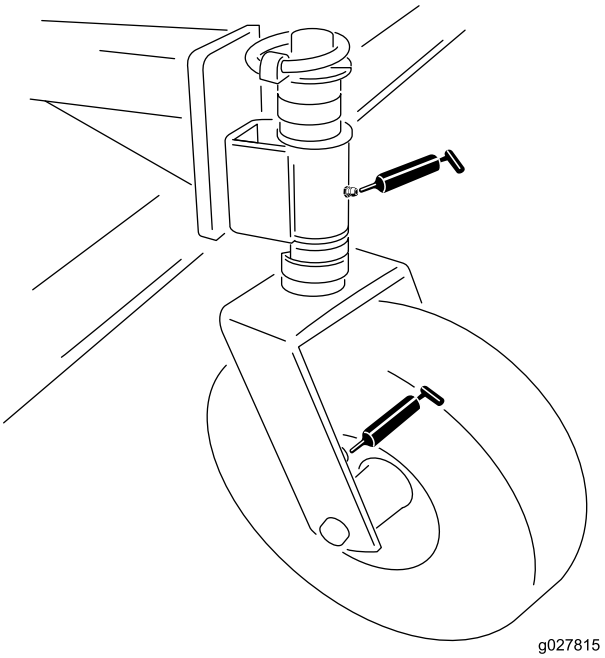

Рисунок 7

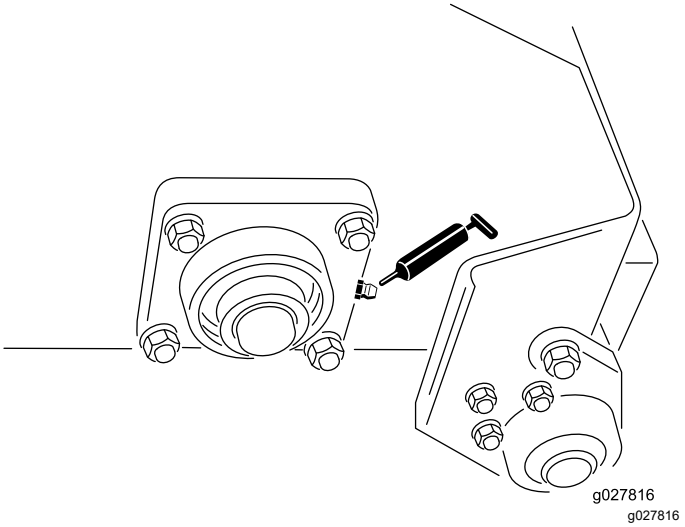

Рисунок 8

Регулировка приводного ремня

Интервал обслуживания: Через первые 20 часа—Произведите проверку и регулировку приводного ремня.

Для обеспечения правильной эксплуатации машины и предотвращения чрезмерного износа обеспечьте правильное натяжение ремня. Если ремень скрипит или проскальзывает, натяните его следующим образом:

1. Снимите крепления, фиксирующие щиток двигателя на раме деки (Рисунок 9). Снимите щиток.

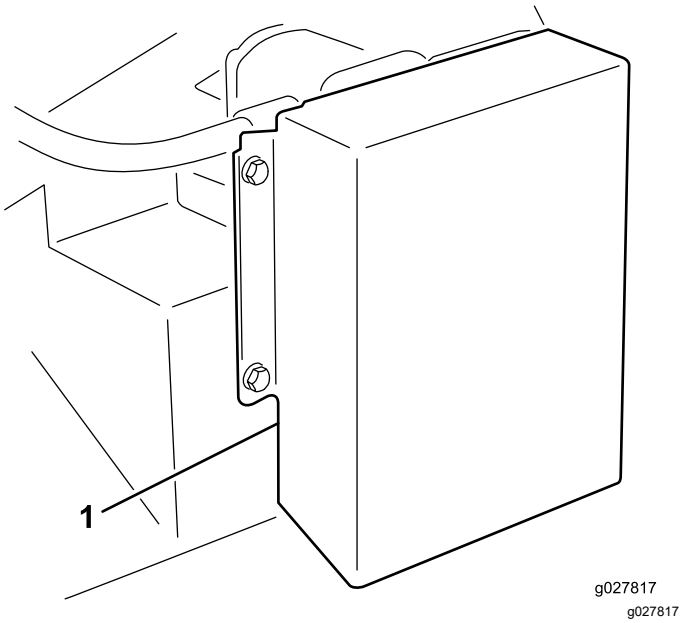

Рисунок 9

1. Щиток привода

2. На задней стороне рамы ослабьте болт, крепления натяжителя ремня к раме (Рис. 9).

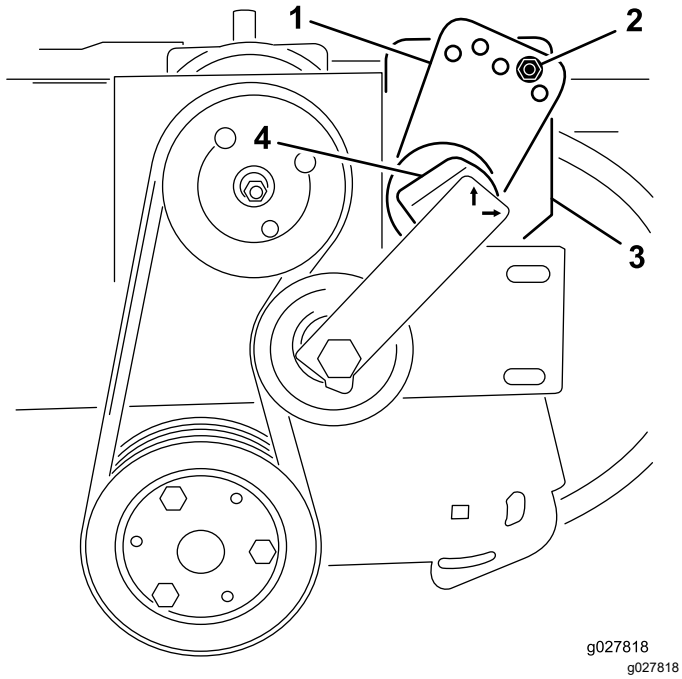

Рисунок 10

1. Направляющая натяжителя
2. Болт и гайка
3. Болт (задняя сторона рамы)
4. Натяжитель

3. Снимите болт и гайку, которые крепят направляющую натяжителя к креплению привода (Рис. 9). При снятии болта натяжение ремня ослабнет.
4. Разместите большой гаечный ключ на натяжителе. Проворачивайте натяжитель по часовой стрелке до тех пор, пока наклейка не будет совмещена с отметкой 15 на трубе натяжителя.
5. Вставьте болт в совмещенные направляющие отверстия и закрепите его гайкой. Если отверстия не будут точно совпадать, поверните направляющую на следующее более высокое отверстие до достижения их совмещения.
6. Для фиксации натяжителя затяните болт на задней стороне рамы.
7. Установите щиток двигателя.

Замена штыревого ремня

1. Ослабьте гайки и шайбы крепления зажимов штырей к ротору (Рисунок 11 и Рисунок 12).
2. Снимите старые штыри ремня.
3. Установите новые штыри на ремень (Рисунок 11 и Рисунок 12). Штыри ремня выступают из зажимов штырей примерно на 10 см.
4. Затяните гайки крепления штырей.

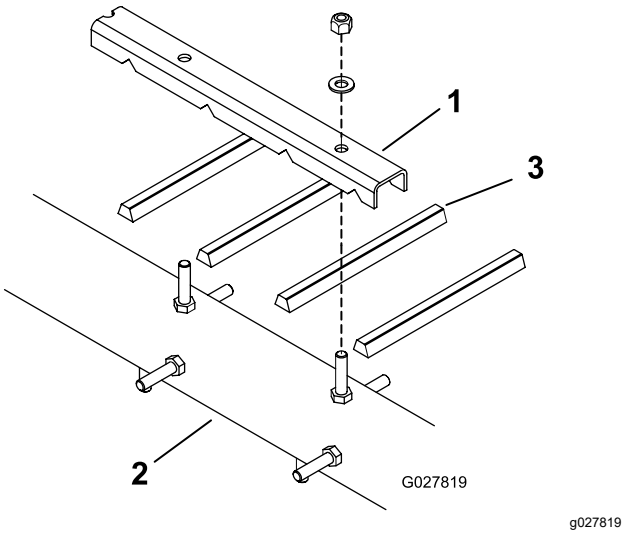

Рисунок 11

1. Зажим штырей
2. Ротор
3. Штырь ремня

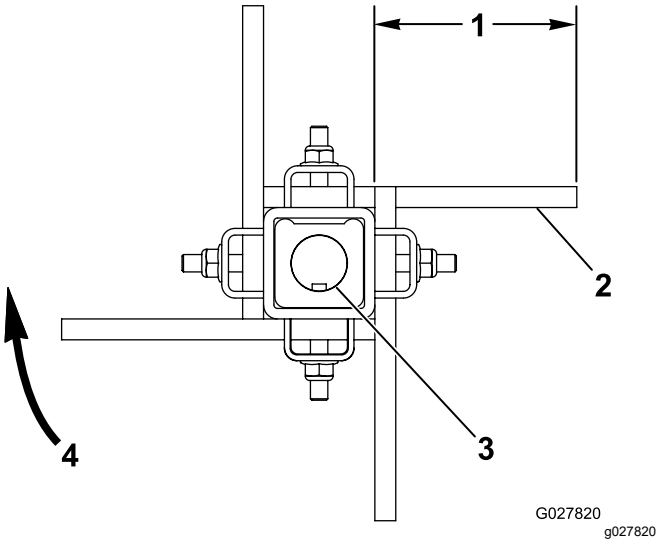

Рисунок 12

1. Примерно 10 см
2. Плоская сторона ремня
3. Шпоночный вал
4. Вращение щетки

Примечания:

Примечания:

Заявление об учете технических условий

Компания Toro, расположенная по адресу 8111 Lyndale Avenue South, Bloomington, MN, USA, заявляет, что следующий блок (блоки) соответствует перечисленным директивам при условии их установки в соответствии с прилагаемыми инструкциями к определенным моделям компании Toro, как указано в соответствующей Декларации соответствия.

Номер модели	Заводской номер	Описание изделия	Описание счета-фактуры	Общее описание	Директива
07081	403265001 и до	Штыревая дека	RUBBER FINGER DECK	Навесная дека пылесоса	2006/42/EC

Необходимая техническая документация составлена в соответствии с требованиями части B приложения VII Директивы 2006/42/EC.

В случае поступления запроса от органов государственной власти мы обязуемся передать соответствующую информацию по компонентам частично укомплектованных/собранных машин. Метод передачи информации – электронным сообщением.

Данный механизм подлежит вводу в эксплуатацию только после встраивания в утвержденные модели Toro, на основе Декларации соответствия требованиям и согласно всем инструкциям, в результате чего этот механизм может считаться отвечающим всем соответствующими Директивам.

Сертифицировано:



Tom Langworthy
Технический директор
8111 Lyndale Ave. South
Bloomington, MN 55420, USA
Ноябрь 25, 2022

Официальный представитель:

Marcel Dutrieux
Manager European Product Integrity
Toro Europe NV
Nijverheidsstraat 5
2260 Oevel
Belgium

UK Declaration of Incorporation

Компания The Toro Company, расположенная по адресу 8111 Lyndale Avenue South, Bloomington, MN, USA, заявляет, что следующий блок (блоки) соответствует перечисленным нормативно-правовым актам при условии их установки в соответствии с прилагаемыми инструкциями на определенные модели компании Toro, как это указывается в соответствующих Декларациях соответствия.

Номер модели	Заводской номер	Описание изделия	Описание счета-фактуры	Общее описание	Директива
07081	403265001 и до	Штыревая дека	RUBBER FINGER DECK	Навесная дека пылесоса	Законода-тельный акт 2008 года № 1597

Необходимая техническая документация составлена в соответствии с требованиями Приложения 10 Законодательного акта 2008 года № 1597.

В случае поступления запроса от органов государственной власти мы обязуемся передать соответствующую информацию по компонентам частично укомплектованных/собранных машин. Метод передачи информации – электронным сообщением.

Данное оборудование подлежит вводу в эксплуатацию только после встраивания в утвержденные модели компании Toro, как указано в соответствующей Декларации соответствия и согласно всем инструкциям, в результате чего данное оборудование может считаться отвечающим всем соответствующим Нормативным документам.

This declaration has been issued under the sole responsibility of the manufacturer.
The object of the declaration is in conformity with relevant UK legislation.

Официальный представитель:

Marcel Dutrieux
Manager European Product Integrity
Toro U.K. Limited
Spellbrook Lane West
Bishop's Stortford
CM23 4BU
United Kingdom

Tom Langworthy
Технический директор
8111 Lyndale Ave. South
Bloomington, MN 55420, USA
Ноябрь 25, 2022

Уведомление о конфиденциальности Европейского агентства по защите окружающей среды (EEA) / Великобритании

Использование ваших персональных данных компанией Toro

Компания The Toro Company («Toro») обеспечивает конфиденциальность ваших данных. Когда вы приобретаете наши изделия, мы можем собирать о вас некоторую личную информацию напрямую или через ваше местное представительство или дилера компании Toro. Компания Toro использует эту информацию, чтобы выполнять свои контрактные обязательства, такие как регистрация вашей гарантии, обработка вашей гарантийной претензии или для связи с вами в случае отзыва продукции, а также для других законных целей ведения деятельности, например, для оценки удовлетворенности клиентов, улучшения наших изделий или предоставления вам информации, которая может быть вам интересна. Компания Toro может предоставлять вашу информацию своим дочерним компаниям, филиалам, дилерам или другим деловым партнерам в связи с указанными видами деятельности. Мы также можем раскрывать персональные данные, когда это требуется согласно законодательству или в связи с продажей, приобретением или слиянием компании. Мы никогда не будем продавать ваши персональные данные каким-либо другим компаниям для целей маркетинга.

Хранение ваших персональных данных

Компания Toro хранит ваши персональные данные до тех пор, пока они являются актуальными в связи с вышеуказанными целями и в соответствии с требованиями законодательства. Для получения дополнительной информации по применяемым срокам хранения данных свяжитесь с нами по электронной почте legal@toro.com.

Обязательство компании Toro по обеспечению безопасности

Ваши персональные данные могут быть обработаны в США или другой стране, в которой могут действовать менее строгие законы о защите информации, чем в стране вашего проживания. Когда мы передаем ваши данные за пределы страны вашего проживания, мы предпринимаем требуемые согласно закону действия, чтобы убедиться, что приняты надлежащие меры защиты ваших данных и соблюдается конфиденциальность при обращении с ними.

Доступ и исправление

Вы имеете право на исправление или просмотр ваших персональных данных, можете возражать против обработки ваших данных или ограничивать их обработку. Чтобы сделать это, свяжитесь с нами по электронной почте legal@toro.com. Если вы беспокоитесь о том, каким образом компания Toro обращается с вашей информацией, мы рекомендуем обратиться с соответствующими вопросами непосредственно к нам. Просим обратить внимание, что резиденты европейских стран имеют право подавать жалобу в Агентство по защите персональных данных.

Предупреждение согласно Prop 65 (Положению 65) штата Калифорния

В чем заключается это предупреждение?

Возможно, вы увидите в продаже изделие, на котором имеется предупреждающая наклейка, аналогичная следующей:

ПРЕДУПРЕЖДЕНИЕ! Риск возникновения онкологических заболеваний или нарушений репродуктивной функции – www.p65Warnings.ca.gov.

Что такое Prop 65 (Положение 65)?

Prop 65 действует в отношении всех компаний, осуществляющих свою деятельность в штате Калифорния, продающих изделия в штате Калифорния или изготавливающих изделия, которые могут продаваться или ввозиться на территорию штата Калифорния. Согласно этому законопроекту губернатор штата Калифорния должен составлять и публиковать список химических веществ, которые считаются канцерогенными, вызывающими врожденные пороки и оказывающими иное вредное воздействие на репродуктивную функцию человека. Этот ежегодно обновляемый список включает сотни химических веществ, присутствующих во многих изделиях повседневного использования. Цель Prop 65 — информирование общественности о возможном воздействии этих химических веществ на организм человека.

Prop 65 не запрещает продажу изделий, содержащих эти химические вещества, но требует наличие предупредительных сообщений на всех изделиях, упаковке изделий и в соответствующей сопроводительной документации. Более того, предупреждение Prop 65 не означает, что какое-либо изделие нарушает какие-либо стандарты или требования техники безопасности. Фактически правительство штата Калифорния пояснило, что предупреждение Prop 65 не следует рассматривать как регулятивное решение относительно признания изделия «безопасным» или «небезопасным». Большинство таких химических веществ применяется в товарах повседневного использования в течение многих лет без какого-либо вреда, подтвержденного документально. Для получения дополнительной информации посетите веб-сайтhttps://oag.ca.gov/prop65/faqs-view-all.

Предупреждение Prop 65 означает, что компания либо (1) провела оценку воздействия на организм человека и сделала заключение, что оно превышает уровень, соответствующий «отсутствию значимого риска»; либо (2) приняла решение предоставить предупреждение на основании имеющейся у компании информации о наличии в составе изделия химического вещества, входящего в указанный список без оценки риска воздействия.

Применяется ли данный закон где-либо еще?

Предупреждения Prop 65 являются обязательными только согласно законодательству штата Калифорния. Эти предупреждения можно увидеть на территории штата Калифорния в самых разнообразных местах, включая, помимо прочего, рестораны, продовольственные магазины, отели, школы и больницы, а также на широком ассортименте изделий. Кроме того, некоторые продавцы через интернет-магазины или почтовые заказы указывают предупреждения Prop 65 на своих веб-сайтах или в каталогах.

Как предупреждения штата Калифорния соотносятся с федеральными нормативами?

Стандарты, Prop 65 часто бывают более строгими, чем федеральные или международные стандарты. Существует множество веществ, для которых требуется наличие предупреждения Prop 65 при уровнях их содержания значительно более низких, чем значения пределов воздействия, допускаемые федеральными нормативами. Например, согласно Prop 65, основанием для нанесения на изделие предупреждения является поступление в организм 0,5 мкг/г свинца в сутки, что значительно ниже уровня ограничений, устанавливаемых федеральными и международными стандартами.

Почему не на всех аналогичных изделиях имеются подобные предупреждающие сообщения?

- Для изделий, продаваемых в штате Калифорния, требуются этикетки согласно Prop 65, а для аналогичных изделий, продаваемых за пределами указанного штата, такие этикетки не требуются.
- К компании, вовлеченной в судебное разбирательство по Prop 65 для достижения соглашения может быть предъявлено требование указывать на своих изделиях предупреждения Prop 65, однако в отношении других компаний, производящих подобные изделия, такие требования могут не выдвигаться.
- Применение Prop 65 не является последовательным.
- Компании могут принять решение не указывать такие предупреждения в силу их заключения, что они не обязаны делать это согласно Prop 65. Отсутствие предупреждений на изделии не означает, что это изделие не содержит приведенные в списке химические вещества, имеющие аналогичные уровни концентрации.

Почему компания Toro указывает это предупреждение?

Компания Toro решила предоставить своим потребителям как можно больше информации, чтобы они смогли принять обоснованные решения относительно изделий, которые они приобретают и используют. Toro предоставляет предупреждения в некоторых случаях, основываясь на имеющейся у нее информации о наличии одного или нескольких указанных в списке химических веществ, не оценивая риска их воздействия, так как не для всех указанных в списке химикатов имеются требования в отношении предельно допустимых уровней воздействия. В то время как риск воздействия на организм веществ, содержащихся в изделиях Toro, может быть пренебрежимо малым или попадать в диапазон «отсутствия значимого риска», компания Toro, действуя из принципа «перестраховки», решила указать предупреждения Prop 65. Более того, если бы компания Toro не предоставила эти предупреждения, ее могли бы преследовать в судебном порядке органами власти штата Калифорния или частные лица, стремящиеся к исполнению силой закона положения Prop 65, что могло бы привести к существенным штрафам.

Гарантия компании Toro

Ограниченная гарантия на два года, или 1500 часов работы

Условия гарантии и изделия, на которые она распространяется

Toro Company гарантирует, что серийное изделие Toro («Изделие») не будет иметь дефектов материалов или изготовления в течение 2 лет или 1500 часов работы* (в зависимости от того, что наступит раньше). Настоящая гарантия распространяется на все изделия, за исключением аэраторов (см. отдельные условия гарантии на эти изделия). При возникновении гарантийного случая компания отремонтирует изделие за свой счет, включая диагностику, трудозатраты и запасные части. Настоящая гарантия начинается со дня доставки Изделия первоначальному розничному покупателю.
* Изделие оборудовано счетчиком моточасов.

Порядок подачи заявки на гарантийное обслуживание

При возникновении гарантийного случая следует немедленно сообщить об этом дистрибьютору или официальному дилеру серийных изделий, у которых было приобретено изделие. Если вам нужна помощь в определении местонахождения дистрибьютора серийных изделий или официального дилера или если у вас есть вопросы относительно ваших прав и обязанностей по гарантии, вы можете обратиться к нам по адресу:

Отделение технического обслуживания серийной продукции Toro
8111 Lyndale Avenue South
Bloomington, MN 55420-1196

952-888-8801 или 800-952-2740

Эл. почта: commercial.warranty@toro.com

Обязанности владельца

Вы, являясь владельцем данного изделия, несете ответственность за выполнение необходимого технического обслуживания и регулировок, указанных в *Руководстве оператора*. Действие этой гарантии не распространяется на неисправности изделия, возникшие в результате невыполнения требуемого технического обслуживания и регулировок.

Изделия и условия, на которые не распространяется гарантия

Не все неисправности или нарушения работы изделия, возникшие в течение гарантийного периода, являются дефектами материала или изготовления. Действие этой гарантии не распространяется на следующее:

- Неисправности изделия, возникшие в результате использования запасных частей, произведенных третьей стороной, либо установки и использования дополнительных частей или измененных дополнительных приспособлений и изделий других фирм.
- Неисправности изделия, возникшие в результате невыполнения рекомендованного технического обслуживания и (или) регулировок.
- Неисправности изделия, возникшие в результате эксплуатации изделия ненадлежащим, халатным или неосторожным образом.
- Части, расходуемые в процессе эксплуатации, кроме случаев, когда они будут признаны дефектными. Следующие части, помимо прочего, являются расходными или быстроизнашивающимися в процессе нормальной эксплуатации изделий: тормозные колодки и накладки, фрикционные накладки муфт сцепления, ножи, барабаны, валики и подшипники (герметичные или смазываемые), неподвижные ножи, свечи зажигания, поворотные колеса и их подшипники, шины, фильтры, ремни и определенные компоненты опрыскивателя, такие как диафрагмы, сопла, расходомеры и обратные клапаны.
- Отказы, вызванные внешним воздействием, включая, помимо прочего, атмосферное воздействие, способы хранения, загрязнение, использование не утвержденных к применению видов топлива, охлаждающих жидкостей, смазочных материалов, присадок, удобрений, воды или химикатов.
- Отказы или проблемы при работе из-за использования топлива (например, бензина, дизельного или биодизельного топлива), не удовлетворяющего требованиям соответствующих отраслевых стандартов.
- Нормальные шум, вибрация, износ и старение. Нормальный «износ» включает, помимо прочего, повреждение сидений в результате износа или истирания, потертость окрашенных поверхностей, царапины на наклейках или окнах.

Части

Части, замена которых запланирована при требуемом техническом обслуживании, имеют гарантию на период до планового срока их замены. На части, замененные по настоящей гарантии, действует гарантия в течение действия первоначальной гарантии на изделие, и они становятся собственностью компании Toro. Окончательное решение о том, подлежит ли ремонту или замене какая-либо существующая часть или узел, принимается компанией Toro. Компания Toro имеет право использовать для гарантийного ремонта восстановленные запчасти.

Гарантия на аккумуляторы глубокого разряда и литий-ионные аккумуляторы

Аккумуляторы глубокого разряда и литий-ионные аккумуляторы за время своего срока службы могут выдать определенное полное число киловатт-часов. Методы эксплуатации, подзарядки и технического обслуживания могут увеличить или уменьшить срок службы аккумулятора. Поскольку аккумуляторы в настоящем изделии являются расходными компонентами, эффективность их работы между зарядками будет постепенно уменьшаться до тех пор, пока аккумулятор полностью не выйдет из строя. Ответственность за замену отработанных вследствие нормальной эксплуатации аккумуляторов несет владелец изделия. Примечание (только для литий-ионных аккумуляторов): см. дополнительную информацию в гарантии на аккумулятор.

Гарантия на весь срок службы коленчатого вала (только модель ProStripe 02657)

На машину Prostripe, оснащенную в заводской комплектации оригинальным фрикционным диском Toro и тормозной муфтой ножа с защитой от проворачивания Toro (встроенным узлом тормозной муфты ножа [BBC] с фрикционным диском) распространяется гарантия на весь срок службы в отношении отсутствия изгиба коленчатого вала двигателя при условии соблюдения первым покупателем рекомендуемых методов эксплуатации и технического обслуживания. Гарантия на весь срок службы коленчатого вала не распространяется на машины, оборудованные фрикционными шайбами, блоками тормозной муфты ножа и другими подобными устройствами.

Техническое обслуживание, выполняемое за счет владельца

Регулировка двигателя, смазывание, очистка и полировка, замена фильтров, охлаждающей жидкости и проведение рекомендованного технического обслуживания входят в число нормальных операций по уходу за изделиями компании Toro, выполняемых за счет владельца.

Общие условия

Выполнение ремонта официальным дистрибьютором или дилером компании Toro является вашим единственным возмещением убытков по настоящей гарантии.

Toro Company не несет ответственности за косвенные, случайные или последующие убытки, связанные с использованием изделий Toro, на которые распространяется действие настоящей гарантии, включая любые затраты или расходы на предоставление замещающего оборудования или услуг на время обоснованных периодов нарушения работы или неиспользования оборудования во время ожидания завершения ремонта в соответствии с настоящей гарантией. Не существует каких-либо иных гарантий, за исключением упоминаемой ниже гарантии на систему контроля выхлопных газов (если применимо). Все подразумеваемые гарантии коммерческого качества или пригодности для конкретного применения ограничены продолжительностью настоящей прямой гарантии.

В некоторых странах не допускается исключать случайные или последующие убытки или ограничения на срок действия подразумеваемой гарантии, вследствие чего вышеуказанные исключения и ограничения могут на вас не распространяться. Настоящая гарантия предоставляет вам конкретные законные права, но вы можете также иметь и другие права, которые меняются в зависимости от страны использования.

Примечание в отношении гарантии на снижение токсичности выхлопных газов

На систему контроля выхлопных газов на вашем изделии может распространяться действие отдельной гарантии, соответствующей требованиям, установленным Агентством по охране окружающей среды США (EPA) и (или) Калифорнийским советом по охране воздушных ресурсов (CARB). Приведенные выше ограничения на моточасы не распространяются на Гарантию на системы контроля выхлопных газов. См. «Гарантийные обязательства на системы контроля выхлопных газов двигателей», которые поставляются с вашим изделием или содержатся в документации изготовителя двигателя.

Страны, кроме США и Канады

Покупатели, которые приобрели изделия компании Toro за пределами США или Канады, для получения гарантийных полисов для своей страны, провинции и штатов должны обращаться к местному дистрибьютору (дилеру) компании Toro. Если по какой-либо причине вы не удовлетворены услугами вашего дистрибьютора или испытываете трудности с получением информации о гарантии, свяжитесь с сервисным центром официального дилера Toro.