Form No. 3460-306 Rev A

TORO®

Count on it.

操作员手册

指状滚刷盘

Versa-Vac

型号 07081—序列号 403265001 及以上

注册 www.Toro.com.
译文 (ZH)

CE UK CA

3460-306

此产品符合欧盟所有相关指令。若要了解详情请参阅本手册封底的注册声明 DOI。

⚠ 警告

加利福尼亚州
第65号提案中警告称
使用此产品可能导致接触加利福尼亚州已知的能致癌、致出生缺陷或损害生殖系统的化学物质。

介绍

此指状滚刷盘可与 VersaVac 吸草车配合使用从高尔夫球场和其他大面积养护的草坪区域捡拾杂物和松散材料。将本产品用于指定用途以外的其他目的可能会对您和旁观者造成危害。

请仔细阅读本手册了解如何正确操作及维护您的产品避免人身伤害和产品损坏。正确并安全地操作本产品是您的责任.

可访问 www.Toro.com获取产品安全和操作培训材料、附件信息查找代理商或注册产品。

当您需要关于维修保养Toro 真品零件或其他方面的信息时请联系授权服务经销商或 Toro 客户服务中心并准备好有关您的产品的型号和序列号等资料。将型号、序列号写在提供的空白处。

型号 _____

序列号 _____

本手册旨在确定潜在危险并列出安全警告标志图 1所标示的安全信息该标志表明了在不遵循建议的预防措施进行操作时可能造成的严重伤害或死亡事故。



g000502

图 1
安全警告标志

本手册使用两个词语来突出信息。**重要事项**唤起人们对特殊机械信息的注意而**注意**则强调值得特别关注的一般信息。

内容

安全 3
一般安全 3
安全和指示标签 3
组装 4
安装指状滚刷盘 4
产品概述 5
规格 5
附件/配件 5
操作前 6
操作前安全 6
检查轮胎气压 6
调节操作高度 6
操作中 6
操作中安全 6
操作技巧 7
操作后 7
操作后安全 7
清洁机器 7
维护 8
推荐使用的维护计划 8
维护安全 8
润滑机器 8
调节驱动皮带 9
更换指状胶棒 9

© 2022—The Toro® Company

8111 Lyndale Avenue South
Bloomington, MN 55420

请和我们联系 www.Toro.com.
美国印刷

保留所有权利

安全

一般安全

本产品可能切断手脚并抛掷物体。请始终遵循所有安全说明避免严重的人身伤害。

将本产品用于指定用途以外的其他目的可能会对您和旁观者造成危害。

- 在使用机器之前请首先阅读并理解本*操作员手册*的内容。
- 操作机器时应全神贯注。不要从事任何引起分心的活动否则可能会造成人身伤害或财产损失。
- 切勿将手脚放在机器的活动组件附近。
- 请仅在所有防护装置和其他安全装置到位且可在机器上正常工作的情况下才操作机器。
- 始终保持任何排放口通畅。让旁观者和宠物远离机器。
- 让旁观者和儿童远离操作区。切勿让儿童操作机器。
- 关闭主机的发动机拔出钥匙如配备并等待所有活动都停止。等待机器冷却然后再进行调节、维修、清洁或存放。

不当使用或维护本机器可能导致人身伤害。若要减少潜在伤害请遵循这些安全说明并始终注意安全警告标志⚠即小心、警告或危险等个人安全指示。不遵循这些说明可能导致人身伤害甚至死亡事故。

安全和指示标签

任何潜在危险区附近均贴有操作员清晰可见的安全标贴和说明。更换受损或丢失的标贴。

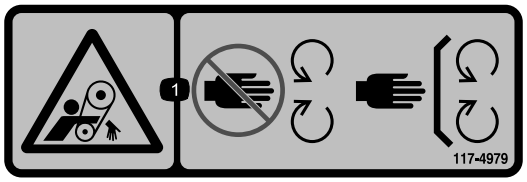

decal117-4979

117-4979

1. 缠绕危险皮带 远离活动件始终确保所有保护装置和挡板就位。

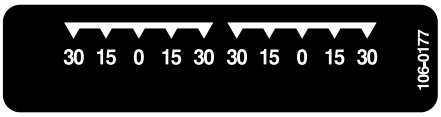

decal106-0177

106-0177



decal106-0178

106-0178

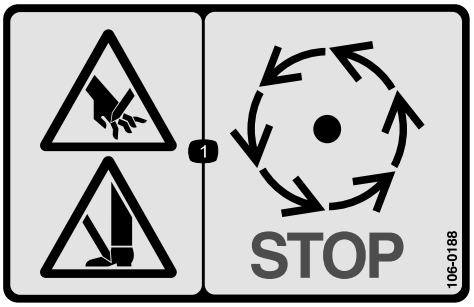

decal106-0188

106-0188

1. 手脚切割危险——等待活动件停止。



decal133-8061

133-8061

组装

散装零件

使用下表进行核对确保所有零件已装运。

说明	数量	用途
不需要零件	–	安装指状滚刷盘。

媒介和其他零件

说明	数量	用途
《操作员手册》	1	阅读手册并将其保存在适当的地方
注册卡	1	填写并寄回 Toro。

注意 请根据正常操作位置确定机器的左右侧。

安装指状滚刷盘

1. 将滚刷盘滚动到 Versa Vac 下方。确保液压马达位于左侧。
2. 将牵引臂滑动到机架安装销上。使用垫圈和发卡销将各个牵引臂固定到机架安装销图 2。

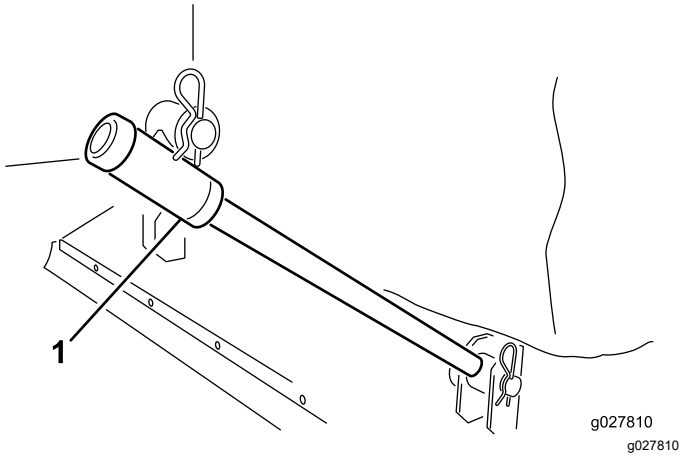

图 2

1. 牵引臂

3. 使用柱销和发卡销将各个提升链连接到相应的清扫盘支架图 3。

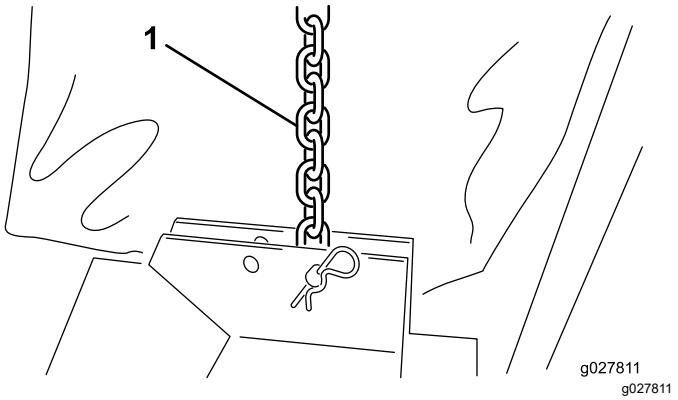

图 3

1. 提升链

4. 将帆布圈套在 Versa Vac 的边缘和滚刷盘开口上图 4。

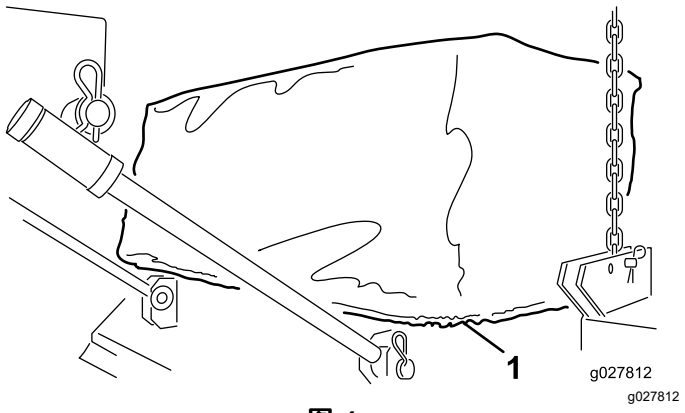

图 4

1. 帆布圈

5. 如图 5所示将液压马达软管快速接头连接到 Versa Vac 接头上。

   注意 检验指状刷的旋转情况。指状刷应按顺时针方向旋转从滚刷盘的马达端看。

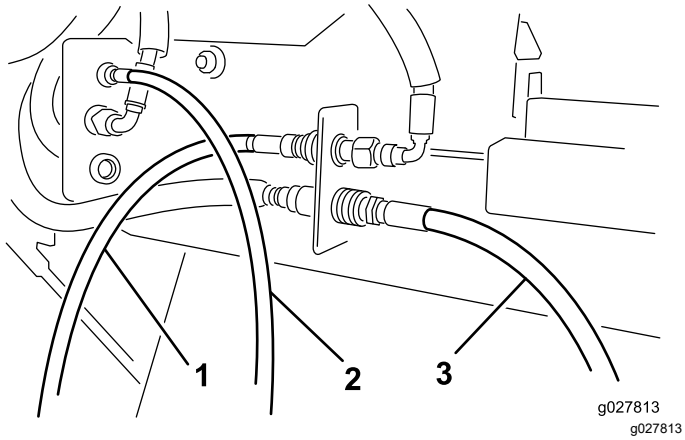

图 5

1. 马达软管——前
2. 马达软管——中
3. 马达软管——后

注意 如果滚刷盘提离地面时不平将提升链重新放置到支架的另一个安装孔内。

产品概述

规格

宽度	193203cm
操作宽度	183cm
高度	40.661cm
重量	117140Kg

附件/配件

Toro 批准的一系列附件和配件可与机器一同使用以提升和扩大其能力。请联系您的授权服务代理商或 Toro 授权经销商或访问 www.Toro.com 获取所有经批准附件和配件的清单。

为保持机器的最佳性能和持续安全证明、请仅使用 Toro 真品更换零件和附件。其他制造商制造的更换件和附件可能引发危险、而且使用非真品可能使产品保修失效。

操作

注意 请根据正常操作位置来判定机器的左侧和右侧。

操作前

操作前安全

一般安全

- 切勿让儿童或未接受过培训的人员操作或维修机器。当地法规可能对操作员的年龄有所限制。产品所有人负责培训所有操作员和机械师。
- 熟悉设备的安全操作、操作员控制装置和安全标识。
- 了解如何快速停止机器和关闭发动机。
- 请仅在所有防护装置和其他安全装置到位且可在机器上正常发挥功能的情况下才操作机器。
- 在对系统施加压力之前请确保所有液压管道接头都已紧固且所有液压软管和管道均处于良好状况。
- 操作之前始终要先行检查机器确保其处于良好工作状况。更换磨损或损坏的零件。
- 检查机器将要使用的区域清除可能被机器撞到的所有物体。
- 请向您的主机供应商或制造商核对确保您的主机适合使用此重量的机具。
- 闪电可能造成严重伤害甚至死亡事故。如果在作业区域内看到闪电或听到打雷切勿操作机器请寻找躲避处。
- 某些地方条例和保险法规建议及要求穿戴护目镜、安全鞋和安全帽。

检查轮胎气压

维护间隔时间: 在每次使用之前或每日

脚轮的正确轮胎气压是 2.48bar。

调节操作高度

1. 从锭轴上卸下柱销图 6。

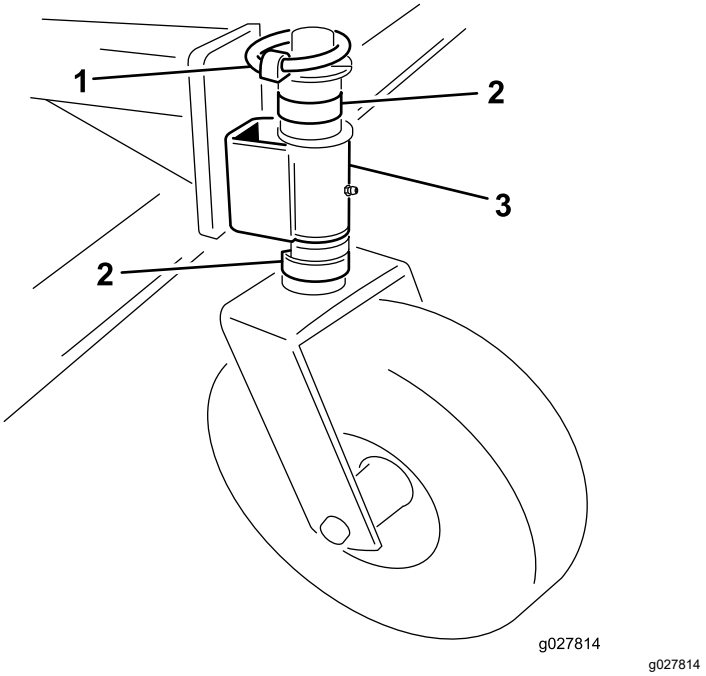

g027814

图 6

1. 柱销
2. 隔片
3. 脚轮臂

2. 从锭轴的脚轮臂下方取下或添加 C 形隔片以达到所需的高度。
3. 将所有剩余隔片放在锭轴的脚轮臂上方。
4. 安装柱销以固定总成。
5. 确保所有 4 个脚轮均被设置为相同的高度。

操作中

操作中安全

一般安全

- 所有者操作员应防止发生可能导致人身伤害或财产损害的事故并对此承担责任。
- 穿戴适当的服装包括护目镜、结实的防滑鞋、长裤和听力保护用具。切勿身着宽松衣物或佩戴松散的珠宝务请扎好长发。
- 操作机器时应全神贯注。不要从事任何引起分心的活动否则可能会造成人身伤害或财产损失。
- 在疲劳、生病或受酒精或药物影响时切勿操作机器。
- 操作机器期间切勿在机器上搭载乘客并让旁观者和宠物远离机器。
- 始终先断开 PTO、关闭主机发动机、拔下钥匙、等待所有活动件停止并等待机器冷却然后再离开操作员位置。
- 靠近或穿过道路时密切注意交通状况。应始终遵守交通规则。
- 切勿跨过 PTO 轴到机器的另一侧。绕机器走一圈进行检查。
- 开启后门时应始终站在机器的最右侧或最左侧。
- 仅在光线良好的情况下操作机器以避免坑洞和潜在危险。

- 后退之前观察后面和下面的情况确定道路无阻碍。
- 机器撞击物体或内部出现异常振动后应停止机器关闭发动机等待所有活动件停止并检查机器。恢复操作之前请执行所有必需的修理。
- 始终维持适当的主机轮胎压力。
- 在公用道路和高速公路上运输设备之前确保遵守所有相关法规。确保所有必需的反光镜和照明灯都已安装到位且十分干净对超车车辆或对面来车而言清晰可见。
- 在崎岖不平的地形和表面上操作时请减速。
- 对于 PTO 轴的所有钢制零件管子、轴承、接头等拆装或维修强烈建议联系您的 Toro 授权经销商。在需要卸下组件进行维修并重新装配时如果未由经过培训的技术人员使用专用工具正确进行可能会损坏部分零件。
- 没有提供防护罩时切勿使用 PTO 轴。

斜坡安全

- 查看牵引车规格确定不要超出其斜坡能力。
- 斜坡是引发失控和翻倒事故的主要因素这些意外可能导致严重的人身伤害甚至死亡事故。您负责斜坡的安全操作。在任何斜坡上操作机器都需要特别小心。
- 评估现场条件以确定斜坡对机器运行是否安全包括勘察现场。执行此类考察时应始终使用常识和良好的判断力。
- 请参阅以下列出的在斜坡上操作机器的说明以及机器的正常运行条件以确定是否可以在当天的现场条件下操作机器。地形的变化可能导致机器坡度操作的变化。
- 在斜坡上操作机器时避免启动、停止或转向。避免突然改变速度或方向。要缓慢和逐渐转向。
- 切勿在牵引、转向或稳定性有问题的任何情况下操作机器。
- 应移除或标记障碍物如沟渠、孔洞、车辙、凸起、岩石或其他隐患。高草可能会隐藏有障碍物。崎岖不平的地形可能导致机器翻倒。
- 请注意在湿草地、斜坡或下坡上操作机器可能会导致机器失去牵引力。驱动轮失去牵引力可能会导致打滑以及丧失制动和转向能力。
- 在靠近陡降处、沟渠、河堤、水障碍物或其他危险处操作时需要特别谨慎。如果车轮行驶到边缘上或边缘塌陷机器可能会突然翻倒。应在机器与任何危险之间建立一个安全区域。

操作技巧

如欲获得完全的操作说明请参阅随 Versa Vac 附带的*《操作员手册》*。

- 在开始清扫前视察相关区域确定最佳清扫方向。
- 清扫时应保持直线移动注意前方的物体。
- 始终尽力进行较长路线的持续清扫并与返回路线略有重叠。
- 在草坪区清扫盘将拾取树枝、草屑、树叶、松针、松果和小的杂物。

重要事项 **使用机器时切勿急转弯因为可能会损坏草坪。**

重要事项 **转子在转动中且处于提升位置时切勿操作机器。**

操作后

操作后安全

一般安全

- 确保机器的所有零件都处于良好工作状况保持所有紧固件拧紧。
- 更换所有磨损、损坏或缺失的标贴。

清洁机器

维护间隔时间: 每次使用之后

每次使用后应彻底清洁和清洗机器。清洁后检查机器的机械组件是否出现可能的损坏。

维护

推荐使用的维护计划

维护间隔时间	维护程序
初次使用20小时后	• 检查并调节驱动皮带。
在每次使用之前或每日	• 检查轮胎气压。
每次使用之后	• 清洁机器 • 润滑机器。

维护安全

- 离开操作员位置之前请执行以下操作
  - 将机器停在水平地面上。
  - 断开 PTO。
  - 确保主机处于空档位置。
  - 设定主机的手刹。
  - 关闭主机发动机并拔出钥匙如配备。
  - 等待所有移动完全停止。
- 待机器组件冷却后再执行维护。
- 只可进行本手册中描述的相关维护工作。如果需要大修或帮助请联系 Toro 授权经销商。
- 确保旋紧五金件使机器处于安全操作状态。
- 如果可能切勿在主机发动机运行时执行维护。远离活动件。
- 切勿在主机发动机运行时检查或调节皮带张紧力。
- 小心释放储能组件中的压力。
- 在机器下方作业时应使用挡块支撑机器。切勿依赖由液压系统支撑机器。
- 每天检查滚销将安装销固定到转子上。
- 维护或调节机器之后确保所有防护装置都已安装。
- 如果液体穿透皮肤请立即就医。如果液压油渗透皮肤必须在几个小时内由医生进行手术治疗。
- 在对液压系统施加压力之前请确保所有液压油软管和管路均处于良好状态、且所有液压连接和接头均紧固到位。
- 请确保身体和双手远离喷射高压液压油的针孔泄漏点或喷嘴。
- 使用纸板或纸张找出液压泄漏点。
- 断开液压系统的连接或对该系统执行任何工作之前应将机具放低到地面上并关闭发动机以释放出系统中的所有压力。
- 为确保机器的安全和最佳性能请仅使用 Toro 真品更换零件。其他制造商制造的更换件可能引发危险、而且使用非真品可能使产品保修失效。

润滑机器

维护间隔时间: 每次使用之后

滚刷盘带有 10 个黄油嘴必须定期使用 2 号通用型锂基润滑脂润滑。

黄油嘴的位置和数量如下

- 脚轮每个脚轮 2 个图 7
- 指状刷转子轴承2 个图 8

重要事项 **冲洗之后应立即润滑机器有助于将水挤出轴承并延长轴承寿命。**

1. 使用干净的抹布擦拭每个黄油嘴。
2. 泵入润滑脂直至看到干净的黄油从轴承密封处溢出来。
3. 擦掉多余的润滑脂。

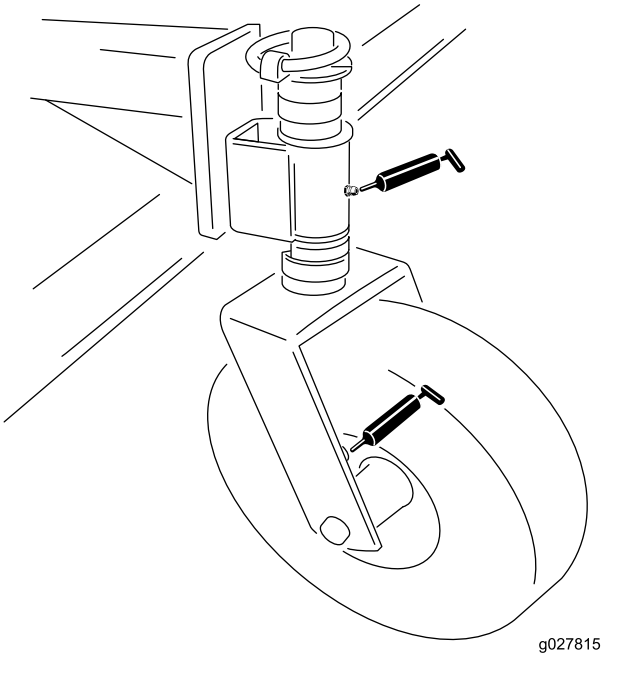

g027815

图 7

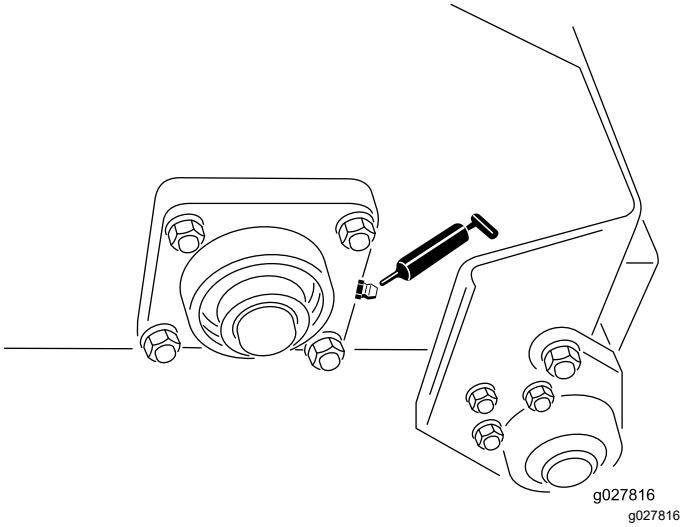

图 8

调节驱动皮带

维护间隔时间: 初次使用20小时后—检查并调节驱动皮带。

确保交流发电机皮带具有适当的张紧力以保证可以正确操作机器并避免不必要的磨损。如果皮带发出尖叫声或滑落请按照以下方式加以紧固

1. 卸下将马达罩固定到滚刷盘架的紧固件图 9。取下马达罩。

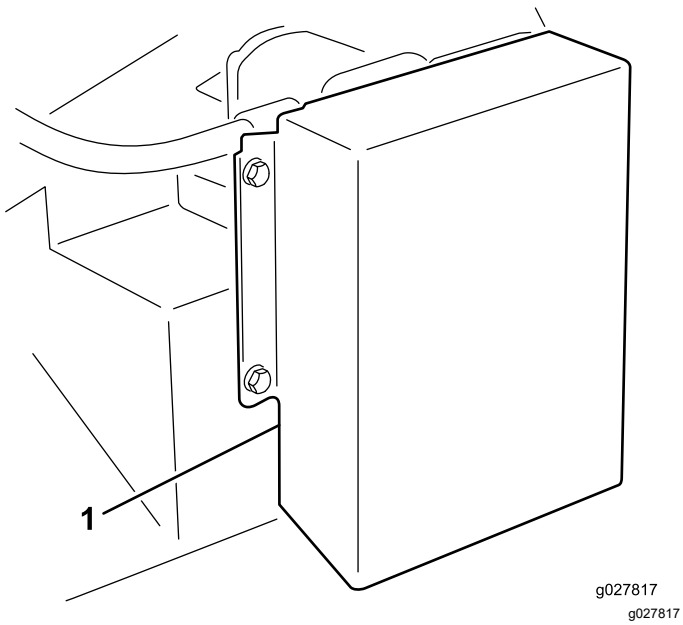

图 9

1. 驱动护罩

2. 在滚刷盘架的背面旋松将皮带张紧器固定到滚刷盘架的螺栓图 9。

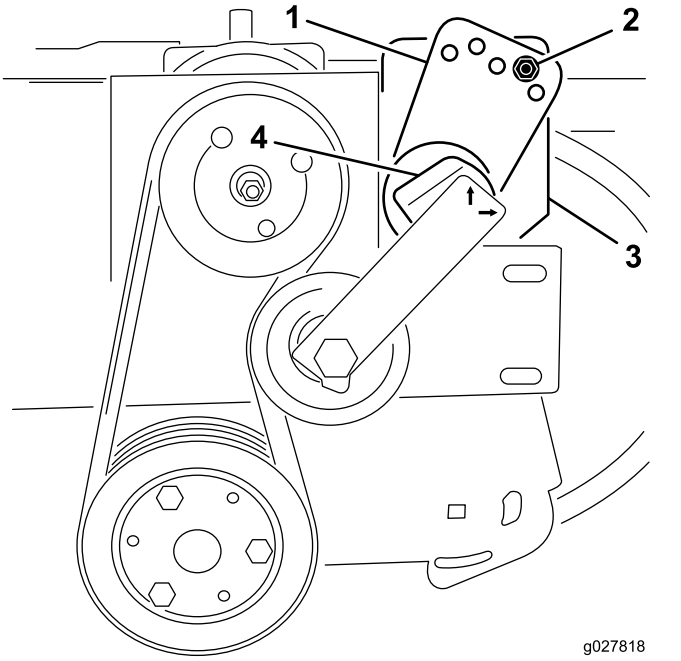

图 10

1. 张紧器导板
2. 螺栓和螺母
3. 螺栓清扫盘架背面
4. 张紧器

3. 卸下将张紧器导板固定到驱动器安装座的螺栓和螺母图 9。螺栓卸下后皮带张紧力将会释放。
4. 将一个大扳手放置在张紧器上。顺时针旋转张紧器直至标贴与张紧管上的 15°对齐。
5. 将螺栓插入对齐的导板孔然后使用螺母固定。如果孔没有完全对齐应将导板旋转至下一较高的孔直至对齐。
6. 拧紧滚刷盘架背面的螺栓锁定张紧器。
7. 安装马达罩。

更换指状胶棒

1. 拧松将指状胶棒夹紧器固定到转子上的螺母和垫圈图 11和图 12。
2. 取下旧指状胶棒。
3. 安装新指状胶棒图 11和图 12。指状胶棒从指状胶棒夹紧器伸出约 10cm。
4. 拧紧固定胶棒条的螺母。

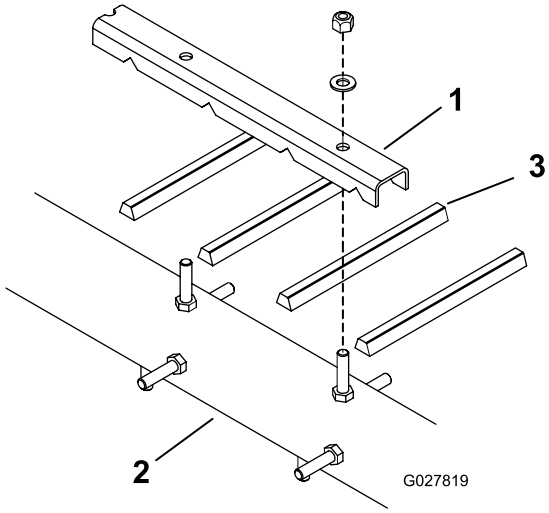

g027819

图 11

1. 胶棒条夹紧器
2. 转子
3. 胶棒条

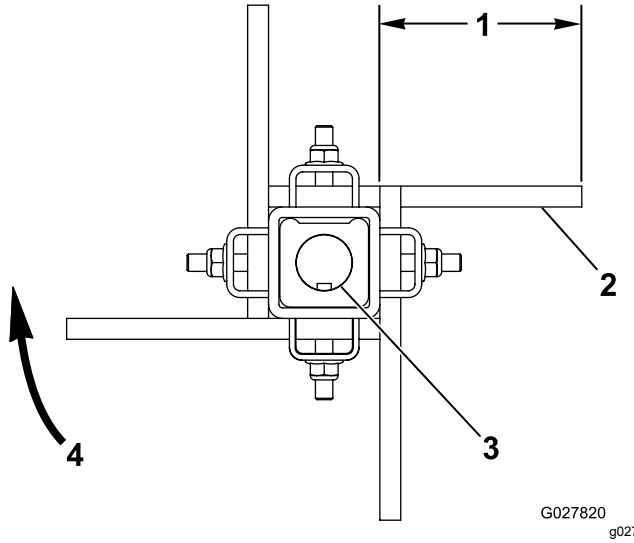

g027820

图 12

1. 约 100mm
2. 胶棒条的平面侧
3. 键轴
4. 刷子旋转方向

备注

公司注册证明

Toro 公司地址8111 Lyndale Avenue South, Bloomington, MN, USA特此声明在根据随附说明书安装到相关“合格证明”中指明的特定 Toro 机型上时以下设备符合列出的指令。

型号	序列号	产品说明	发票说明	一般性说明	指令
07081	403265001 及以上	指状滚刷盘	RUBBER FINGER DECK	真空清扫盘附件	2006/42/EC

相关技术文件已根据 2006/42/EC 指令附件七 B 部分的规定进行编制。

为响应有关当局的要求我们承诺将在此部分完工的机器上传递相关信息。传递方法为电子传递。

在按照相关“合格证明”所指明的并根据所有说明书据此可声明符合所有相关指令纳入获得批准的 Toro 机型之前本机器不得投入使用。

认证方



Tom Langworthy
工程总监
8111 Lyndale Ave. South
Bloomington, MN 55420, USA
十一月 25, 2022

授权代表

Marcel Dutrieux
Manager European Product Integrity
Toro Europe NV
Nijverheidsstraat 5
2260 Oevel
Belgium

UK Declaration of Incorporation

The Toro Company地址8111 Lyndale Avenue South, Bloomington, MN, USA特此声明在根据随附说明书安装到相关“合格证明”中指明的特定 Toro 机型上时以下设备符合列出的法规。

型号	序列号	产品说明	发票说明	一般性说明	指令
07081	403265001 及以上	指状滚刷盘	RUBBER FINGER DECK	真空清扫盘附件	S.I. 2008 第 1597 号文件

已根据 S.I. 2008 第 1597 号文件附录 10 按需要编撰了相关技术文档。

为响应有关当局的要求我们承诺将在此部分完工的机器上传递相关信息。传递方法为电子传递。

在按照相关“合格证明”所指明的并根据所有说明书据此可声明符合所有相关法规纳入获得批准的 Toro 机型之前本机器不得投入使用。

This declaration has been issued under the sole responsibility of the manufacturer.
The object of the declaration is in conformity with relevant UK legislation.

授权代表

Marcel Dutrieux
Manager European Product Integrity
Toro U.K. Limited
Spellbrook Lane West
Bishop's Stortford
CM23 4BU
United Kingdom

Tom Langworthy
工程总监
8111 Lyndale Ave. South
Bloomington, MN 55420, USA
十一月 25, 2022

欧洲经济区/英国隐私声明

Toro 对您的个人信息的使用

Toro 公司“Toro”尊重您的隐私权。当您购买我们的产品时我们可能会直接从您或通过您当地的 Toro 公司或代理商收集您的某些个人信息。Toro 使用此信息履行合同义务——例如登记您的保修、处理保修索赔或在产品召回时与您联系以及出于合法的商业目的——例如衡量客户满意度、改进我们的产品或提供您可能感兴趣的产品信息。Toro 可就上述活动将您的信息与其子公司、附属公司、代理商或其他业务伙伴分享。我们还可能在法律要求或与业务出售、购买或合并有关时披露您的个人信息。我们绝不会出于营销目的将您的个人信息出售给任何其他公司。

保留您的个人信息

只要与上述目的有关且符合法律要求Toro 就将保留您的个人信息。有关适用保留期间的更多信息请联系 legal@toro.com。

Toro 对安全的承诺

您的个人信息可能会在美国或其他国家进行处理而这些国家的数据保护法可能不如您居住所在国家的严格。无论何时将您的信息转移到您居住所在国家以外我们都将采取合法的必要步骤以确保实施适当的保护措施来保护您的信息并确保其得到安全处理。

访问和更正

您或许有权更正或审查您的个人数据或反对或限制对您的数据的处理。如果要这样做请使用电子邮件联系我们电邮地址legal@toro.com。如果您对 Toro 处理您的信息的方式有任何担忧我们鼓励您直接向我们提出。请注意欧洲居民有权向您的数据保护机构投诉。

《加利福尼亚州第 65 号提案》警告信息

此警告是什么

产品出售时可能会携带如下的警告标签

警告癌症和生殖损害——www.p65Warnings.ca.gov。

什么是第 65 号提案

第 65 号提案适用于在加利福尼亚州经营的任何公司、在加利福尼亚州销售产品或制造可能在加利福尼亚州出售或进入该州的产品。它规定加利福尼亚州州长需保持并公布一份已知会导致癌症、出生缺陷和/或其他生殖伤害的化学品名单。该名单每年更新一次包括在许多日常用品中发现的数百种化学品。第 65 号提案旨在告知公众这些化学品的危险。

第 65 号提案并未禁止出售含有此类化学品的产品而是要求在任何产品、产品包装或产品附带的文件上添加警告。此外第 65 号提案警告并不意味着产品违反任何产品安全标准或要求。事实上加利福尼亚州政府已经澄清“第 65 号提案警告与产品‘安全’或‘不安全’的监管决定并不相同”。其中许多化学品已经在日常产品中使用了很多年尚无有文件记载的危害。如欲了解更多信息请访问https://oag.ca.gov/prop65/faqs-view-all.

第 65 号提案警告意味着公司会面临两种情况1已经评估了风险并得出结论认为其已超过“无重大风险水平”; 或2已经根据其对存在所列化学品的理解提供了警告并没有尝试对暴露风险进行评估。

此项法律是否适用于任何地方

第 65 号提案警告仅在加利福尼亚州法律下是必须的。这些警告遍及加州的各种环境——包括但不限于餐馆、杂货店、酒店、学校和医院以及各种各样的产品。此外一些网上和邮购零售商也在他们的网站或商品目录中提供第 65 号提案警告。

加利福尼亚州的警告与联邦政府的限制相比如何

第 65 号提案标准通常比联邦和国际标准更为严格。有各种各样的物质需要在比联邦行动限制更低的水平上提供第 65 号提案警告。例如铅需要提供警告的第 65 号提案标准是每天 0.5 毫克这远低于铅的联邦和国际标准。

为什么并非所有类似产品都携带这样的警告

- 在加利福尼亚州出售的产品需要携带第 65 号提案标签而在其他地方出售的类似产品则不需要。
- 如果某公司涉及第 65 号提案诉讼在达成和解后其产品需要使用第 65 号提案警告但制作类似产品的其他公司则可能没有此要求。
- 第 65 号提案的执行不是一致的。
- 许多公司可能选择不提供警告因为他们认为根据第 65 号提案他们不需要这么做产品没有警告并不意味着其不包含类似水平的所列化学品。

为什么 Toro 要包含此警告

Toro 选择为消费者提供尽可能多的信息以便他们对要购买和使用的产品做出明智的决定。Toro 在某些情况下根据其对存在一种还是多种所列化学品的了解来提供警告而不评估暴露风险水平因为并非所有列出的化学品都提供了暴露极限要求。虽然 Toro 产品的暴露风险可能微乎其微或者是属于“无重大风险”范围的下限但出于多方面的谨慎考虑Toro 还是选择了提供第 65 号提案警告。此外如果 Toro 不提供这些警告则可能受到加利福尼亚州及寻求强制实施第 65 号提案的私人当事方提起诉讼并且可能遭受严重的处罚。

TORO 保修

两年或 1,500 小时有限保修

保修条款和涵盖产品

Toro 公司担保您所购买的 Toro 商用产品以下简称“产品”无材质或工艺缺陷享受为期 2 年或 1,500 个运转小时*以先到者为准的保修。本质保条款适用于除通风装置此类产品另订立质保条款之外的所有产品。在保修条款适用的情况下我们将免费为您修理产品包括问题诊断、人工、零部件和运输。本保修条款自产品交付予最初零售购买人之日起开始生效。
* 产品配有小时表。

获得保修服务的指南

当您认为出现保修问题时您应尽快通知向您出售该产品的商用产品经销商或授权商用产品代理商。如果您需要获得帮助查找一位商用产品经销商或授权商用产品代理商或您对您的保修权利或责任有任何问题请与我们联系

Toro Commercial Products Service Department
8111 Lyndale Avenue South
Bloomington, MN 55420-1196

952–888–8801 或 800–952–2740
电子邮件commercial.warranty@toro.com

所有者责任

作为产品的所有者您有责任执行*操作员手册*中规定的保养和调整作业。未能执行规定的维护和调整作业导致的产品问题维修不包含在本保修范围内。

保修条款不涵盖的事项和情况

保修期内产生的产品损坏或故障并不都是材质或工艺的问题。本保修条款不包括下列情况

- 由于使用了非 Toro 生产的替换零件或安装和使用了非 Toro 生产的附件或改装的非 Toro 品牌的附件和产品而导致的产品失效。
- 由于未能执行建议的保养和/或调整而导致的产品失效。
- 由于错误、疏忽或不当使用产品而导致的产品失效。
- 使用无缺陷产品导致的零件消耗。产品正常使用过程中消耗或磨损的零件包括但不限于制动器衬垫和衬片、离合器衬片、片刀、软管卷、滚筒和轴承密封的或可润滑的、底刀、火花塞、脚轮和轴承、轮胎、滤清器、皮带以及某些打药车零件例如隔膜、喷嘴、流量计和单向阀。
- 外部影响导致的故障包括但不限于天气、存放方式、污染物、使用未经批准的燃料、冷却液、润滑剂、添加剂、肥料、水或化学品。
- 使用不符合相关行业标准的燃料例如汽油、柴油或生物柴油而导致的故障或性能问题。
- 正常的噪音、振动、损耗和老化。正常的“损耗”包括但不限于由于磨损或摩蚀导致的座椅损坏、喷漆表面的磨损、标贴或窗户的划伤。

零件

需要保养并预期更换的零件最长保修期为该零件的预期更换时间。按此保修条款更换的零件其保修期与原产品的保修期相同且替换下来的零件所有权归 Toro 所有。Toro 将最终决定对现有零件或组件是进行修理还是更换。Toro 可能使用重新修理的零件用于保修期的修理作业。

深循环锂离子电池保修

深循环和锂离子电池在其使用寿命期内提供的总千瓦时数有特定限额。操作、充电和保养技巧能够延长或缩短总体电池使用寿命。本产品中的电池属消耗品两次充电间的有效作业时间将逐渐减少直至电池完全损耗。正常消耗导致电池损耗而需要更换是产品所有者的责任。
注仅限锂离子电池如需其他信息请参阅电池保修。

曲轴终生保修仅限 ProStripe 02657 型号

配备作为原始设备的 Toro 真品摩擦盘和曲轴安全刀片制动离合器集成式刀片制动离合器 (BBC) + 摩擦盘总成且由原始购买者按照建议的操作和维护程序使用的 Prostripe享受发动机曲轴弯曲终生保修 。配备摩擦垫圈、刀片制动离合器BBC装置及其他此类装置的机器不享受曲轴终生保修。

产品所有者承担产品保养的费用

发动机调校、润滑、清洁和抛光、滤清器的更换、冷却液以及完成推荐的保养作业这些都是 Toro 产品需要的日常维护费用由产品所有者承担。

般条款

依照本保修书选择 Toro 授权经销商或代理商修理您的产品是您获得保修的唯一途径。

Toro 公司不对此保修条款下与使用 Toro 产品有关的间接、附带或结果性损害承担责任包括此保修条款下因功能故障或未完成修理而无法使用产品的合理期间内提供替代设备或服务所需的任何成本或费用。除下方所述的尾气排放装置保修外再无其他明示担保。所有隐含的适销性和适用性方面的保证仅在本明示性保修书规定的期限内有效。

些州不允许排除附带或结果性损害的责任也不允许限定隐含担保的有限期间因此上述排除和限定可能不适用于您。本保修条款赋予您特定的法律权利您也可拥有其他权利视乎各州的规定而有不同。

关于排放保修的说明

有关您的产品的排放控制系统可能包括在另外的保修条款中以满足美国环境保护署EPA和/或加利福尼亚大气资源局CARB的要求。上文中列明的小时限额不适用于排放控制系统保修。请参考随产品提供的或发动机制造商文档中的发动机排放控制担保声明。

美国或加拿大以外的其他国家/地区

购买了从美国或加拿大出口的 Toro 产品的消费者需联系您本地的 Toro 经销商代理商获取您所在国家、省或州的产品担保政策。如果出于任何原因您对您的经销商所提供的服务不满意或难以获得产品担保信息请联系您的 Toro 授权维修中心。